РОССИЯ
ООО «ФРОСТО»

ПЛИТЫ ЭЛЕКТРИЧЕСКИЕ КУХОННЫЕ:
ЭПК-27Н, ЭПК-47Н,
ЭПК-48П, ЭПК-67П,
ЭПК-47ЖШ, ЭПК-48ЖШ-К 2/1

Руководство по эксплуатации

ВВЕДЕНИЕ

Внимание!

Настоящее Руководство должно быть обязательно прочитано перед пуском плиты электрической кухонной в работу пользователем, ремонтниками и другими лицами, которые отвечают за транспортирование, ее установку, пуск в эксплуатацию, обслуживание и поддержание в рабочем состоянии.

Руководство должно находиться в доступном для пользователя месте и хранится весь срок службы изделия.

1. НАЗНАЧЕНИЕ

Плита электрическая:

- двух-, четырехконфорочная настольная (ЭПК-27Н, ЭПК-47Н) с буквой Н;
- четырех-, шестиконфорочная на подставке (ЭПК-48П, ЭПК-67П) с буквой П;
- четырехконфорочная с жарочным шкафом (ЭПК-47ЖШ);
- четырех конфорочная с жарочным шкафом с конвекцией воздуха (ЭПК-48ЖШ-К 2/1).

(далее по тексту – плита или изделие) предназначена для приготовления первых, вторых и третьих блюд в наплитной посуде, а также для варки полуфабрикатов из мяса, рыбы, овощей, выпечки мелкоштучных мучных изделий и запекания творожных блюд.

Плита используется на предприятиях общественного питания самостоятельно или в составе технологических линий.

Плита изготовлена в климатическом исполнении УХЛ-4 ГОСТ 15150.

Декларация соответствия ЕАЭС № RU Д-RU.PA01.B.62299/21. Срок действия с 22.03.2021 по 21.03.2026.

Декларация соответствия ЕАЭС № RU Д-RU.PA01.B.96230/21. Срок действия с 05.04.2021 по 04.04.2026.

На предприятии действует сертифицированная система менеджмента качества в соответствии с требованиями ISO 9001:2015. Регистрационный номер №31100427 QM15 действителен до 19.07.2024.

Руководство по эксплуатации содержит паспортные данные.

2. ТЕХНИЧЕСКИЕ ХАРАКТЕРИСТИКИ

Таблица 1

Наименование параметра		ЭПК-27Н	ЭПК-47Н	ЭПК-48П	ЭПК-67П	ЭПК-47ЖШ	ЭПК-48ЖШ-К 2/1 (с воздуховодом)
		Величина параметра					
1	Номинальная потребляемая мощность, кВт	5,6	11,2		16,8	16,0	17,24
2	Номинальное напряжение, В	400					
3	Род тока	2-х фазный с нейтралью, переменный			3-х фазный с нейтралью, переменный		
4	Частота тока, Гц	50					
5	Размеры конфорки, мм.	300х300					
6	Номинальная мощность конфорки, кВт	2,8					
7	Площадь жарочной поверхности, м ^{2}	0,18	0,36		0,54	0,36	
8	Номинальная мощность жарочного шкафа, кВт, не более	-				4,8	5,9
9	Номинальная мощность двигателя вентилятора, Вт, не более	-					30
10	Номинальная мощность электромагнитного клапана, Вт, не более						9,15

Продолжение таблицы 1

11	Время разогрева до рабочей температуры 240ºС жарочного шкафа, мин, не более	-				30	20
12	Диапазон регулирования температуры жарочного шкафа, °С	-				(20-270)±9	
13	Расход электроэнергии для поддерживания температуры шкафа (240±4)°С, не более (кВт).	-				1,1	1,3
14	Рабочая температура на поверхности конфорок, °С, не более	480					
15	Время разогрева до максимальной температуры конфорок, мин, не более	25					
16	Давление воды в водопроводной системе, кПа (кгс/см²)	-					49÷589 (0,5÷6)
17	Корректированный по А уровень звуковой мощности, дБА, не более	70					
18	Локальная и общая вибрация, дБ, не более	80					
19	Внутренние размеры жарочного шкафа, мм, не более						
	ширина	-				538	538
	глубина	-				535	715
	высота	-				290	290
20	Габаритные размеры, мм, не более						
	ширина	400	800	840	1111	800	840
	глубина	750	750	900	750	800	950
	высота	470	470	940	940	940	940
	высота до столешницы	390	390	860	860	860	860
21	Масса, кг, не более	35	62	99	103	130	155

3. КОМПЛЕКТ ПОСТАВКИ

Комплект поставки плит указан в таблице 2.

Таблица 2

Наименование	ЭПК-27Н, ЭПК-47Н, ЭПК-48П, ЭПК-67П	ЭПК-47ЖШ	ЭПК-48ЖШ-К 2/1 (с воздуховодом)
	Количество, шт.		
Электрическая плита кухонная типа ЭПК	1		
Решетка	-	1	
Гастроемкость GN 1/1-65	-		2
Противень (нерж.) 530х470	-	1	-
Руководство по эксплуатации	1		
Упаковка	1		
Полиэтиленовый пакет	1		

4. УСТРОЙСТВО И ПРИНЦИП РАБОТЫ

Плита изготовлена в модульном варианте, то есть состоит из верхнего рабочего модуля и нижнего модуля с жарочным шкафом (ЭПК-47ЖШ и ЭПК-48ЖШ-К 2/1), или подставки (ЭПК-48П, ЭПК-67П).

Верхний рабочий модуль может использоваться отдельно, как настольный вариант (ЭПК-27Н; ЭПК-47Н).

Верхняя рабочая часть модуля представляет собой конструкцию коробчатой формы, внутрь которой устанавливается каркас с отражателями тепла. На каркас устанавливаются электрические конфорки, которые регулируются с помощью гаек, в одной плоскости между собой и столешницей. Выдвижной поддон служит для стока жидкости, пролитой на рабочую поверхность конфорки.

Для подключения электропроводки к плитам ЭПК-27Н, ЭПК-47Н, ЭПК-67П, ЭПК-47ЖШ с задней стороны предусмотрена съемная крышка. Для подключения электропроводки к плитам ЭПК-48П, ЭПК-48ЖШ-К2/1 с нижней правой стороны предусмотрена съемная крышка. Спереди

на пульте управления находятся ручки переключателей и лампочки светосигнальной арматуры. Установкой ручек в положении «1» … «6» осуществляется регулирование мощности конфорок и соответственно степень нагрева: слабый … сильный. Отключение конфорки производится установкой ручки переключателя в положение «0».

Нижний модуль плиты ЭПК-47ЖШ и ЭПК-48ЖШ-К 2/1, с жарочным шкафом представляет собой конструкцию коробчатой формы, в которую вмонтирован жарочный шкаф, утепленный снаружи базальтовыми матами и обернутый алюминиевой фольгой.

Внутри шкафа сверху и снизу расположены ТЭН-ы. Нижние ТЭН-ы закрыты металлическим листом (подом). Для установки противней и решеток на боковых стенках предусмотрены направляющие на четырех уровнях.

Нижняя подставка плиты ЭПК-67П и ЭПК-48П представляет собой конструкцию, сваренную из квадратных труб, на которую установлен и закреплен верхний рабочий модуль.

Для варианта с жарочным шкафом, с правой стороны расположен пульт управления жарочным шкафом, на пульте расположены две ручки переключателей, ручка терморегулятора, глазки светосигнальной арматуры, клавишный выключатель вентилятора и кнопка управления электромагнитным клапаном. Клавишный выключатель и кнопка управления устанавливается только для плит с конвекцией.

Переключатели служат для раздельного включения каждой (верхней и нижней) группы ТЭН-ов и регулирования интенсивности их нагревания.

Регулирование нагрева производится установкой ручек переключателей в положения «1» … «3», что соответствует слабому, среднему и сильному нагреву. Отключение ТЭН-в производится установкой ручки переключателя в положение «0».

Рабочий терморегулятор служит для автоматического поддержания заданной температуры в рабочей камере.

Аварийный термовыключатель служит для отключения ТЭН-ов при достижении температуры в духовке 320°С. Для восстановления работы шкафа необходимо выявить и устранить причину срабатывания аварийного термовыключателя. Доступ к кнопке аварийного термовыключателя обеспечен без съема панели управления на плитах ЭПК-48ЖШ-К 2/1. Для этого необходимо снять пластмассовую заглушку красного цвета (смотри рис. 2) и произвести нажим стержнем диаметром не более 4 мм на кнопку термовыключателя, расположенного в отверстии.

Сигнальные лампы показывают наличие напряжения на ТЭН-ах и при достижении заданной температуры погаснут, сигнализируя о готовности духовки к работе.

Клавишный выключатель с подсветкой служит для включения и выключения электровентилятора.

Кнопка управления электромагнитным клапаном служит для подачи воды в духовку для последующего испарения и создания влажности в духовке.

5. МЕРЫ БЕЗОПАСНОСТИ

По способу защиты человека от поражения электрическим током плита относится к 1 классу по ГОСТ МЭК 60335-1.

К обслуживанию плиты допускаются лица, прошедшие технический минимум по эксплуатации и ознакомленные с настоящим Руководством.

ВНИМАНИЕ! Плита не предназначена для использования лицами (включая детей) с ограниченными физическими, психическими или умственными способностями, а также лицами, при отсутствии у них опыта или знаний, если они не находятся под контролем или не проинструктированы об использовании прибора лицом, ответственным за их безопасность. Дети должны находиться под присмотром для недопущения игры с плитой.

При работе с плитой соблюдайте следующие правила безопасности:

- перед использованием уберите всю упаковку и защитную пленку с плиты;
- во избежание ожогов будьте осторожны при перемещении наплитной посуды, не допускайте проливания на горячую поверхность плиты жира и других жидкостей, помните - температура конфорки 480 °С ;
- при обнаружении неисправностей отключите плиту от сети, выключив автоматический выключатель в стационарной проводке;

■ перед санитарной обработкой переключатели плиты установите в положение «О» и отключите плиту от сети, выключив автоматический выключатель в стационарной проводке;

■ включайте плиту в сеть только после устранения неисправностей;

Запрещается:

■ подключать плиту к сети при поврежденном шнуре питания;

■ работать без заземления плиты;

■ оставлять работающую плиту без надзора;

■ держать включенными на полной мощности незагруженные конфорки (на режимах «3», «4», «5», «6») и духовку (положение «2» и «3» ручек переключателей);

■ устанавливать пустую посуду на плиту;

■ устанавливать плиту рядом с оборудованием, использующим воду (электроварки, мармиты, пищеварочные котлы и т.п.);

■ искусственно охлаждать конфорки водой либо другими жидкостями;

■ эксплуатировать плиту без поддона.

■ разогревать пищу в консервных банках или иной металлической упаковке;

■ устранять неисправность во время работы плиты;

■ закрывать вентиляционные отверстия и воздуховоды;

■ использовать плиту не по назначению или для обогрева помещения

Внимание! Не загораживайте проход к автоматическому выключателю в стационарной проводке.

Общие требования безопасности

■ в производственных помещениях рабочие места, где при выполнении работы происходит образование и выделение газа и пара, должны быть оборудованы механической общеобменной приточно-вытяжной вентиляцией по ГОСТ 12.4.021, обеспечивающей состояние воздушной среды в соответствии с требованиями ГОСТ 12.1.005 и ГН 2.2.5.1313.

■ при эксплуатации плиты необходимо соблюдать требования ГОСТ 12.1.004 по пожарной безопасности;

■ расстояние от стены до воздуховода должно быть не менее 100 мм;

■ не допускается установка плиты ближе 1 м от легковоспламеняющихся материалов;

■ при использовании печи в технологической линии подключайте её в цепь выравнивания потенциала через эквипотенциальный зажим;

■ при установке плиты в непосредственной близости от стены, перегородок, кухонной мебели, декоративной отделки и т. п., рекомендуется, чтобы они были изготовлены из негорючих материалов или покрыты соответствующим негорючим теплоизолирующим материалом. Необходимо при этом обратить особое внимание на соблюдение мер противопожарной безопасности.

■ при монтаже плиты должна быть установлена коммутационная защитная аппаратура, гарантирующая от пожарных факторов: короткого замыкания, перенапряжения, перегрузки, самопроизвольного включения;

■ присоединение плиты к сети должно осуществляться с учетом допускаемой нагрузки на электросеть;

■ не допускается использование плиты в пожароопасных и взрывоопасных зонах;

Внимание! Для очистки плиты не допускается применять водяную струю.

6. ПОРЯДОК УСТАНОВКИ

После хранения плиты в холодном помещении или после перевозки в зимних условиях перед включением в сеть плиту необходимо выдержать в условиях комнатной температуры не менее 6 ч.

Распаковка, установка и испытание плиты должны производиться специалистами по монтажу и ремонту торгово-технологического оборудования. Монтажные предприятия ответственны за правильное инструктирование, а также установку в соответствии с предписаниями по безопасности.

Установку плиты проводите в следующем порядке:

■ перед установкой плиты на предусмотренное место снять защитную пленку со всех поверхностей. Плиту разместить в хорошо проветриваемом помещении, если имеется возможность, то под воздухоочистительным зонтом. Учитывая вид плиты, ее можно размещать отдельно или вместе с другим кухонным оборудованием;

■ не допускается установка плиты ближе 1 м от легковоспламеняющихся материалов; при установке шкафа ближе 1 м от кухонной мебели, перегородок или стен рекомендуется, чтобы они были изготовлены из негорючих материалов или покрыты негорючим теплоизоляционным материалом. **Особое внимание при такой установке уделить соблюдению мер противопожарной безопасности**

■ установить плиту на соответствующее место; выровнять плиту с помощью регулируемых ножек так, чтобы рабочие поверхности приняли горизонтальное положение; высота должна быть удобной для пользователя.

■ Только для ЭПК-48ЖШ-К2/1 подключите плиту к системе водоснабжения подключив рукав со штуцером с наружней резьбой G1/2 к подводу воды (см. рис 15);

■ подключение плиты к электросети должно быть выполнено согласно действующим нормативам. Электроподключение производится только уполномоченной специализированной службой с учетом маркировок на табличке с надписями;

Внимание! Перед подсоединением шнура питания плиты к электрической сети дифференциальный автоматический выключатель в стационарной проводке должен быть выключен!

■ провести ревизию соединительных устройств электрических цепей плиты (винтовых и без винтовых зажимов), при выявлении ослабления подтянуть (подогнуть) до нормального контактного давления;

■ плиты **ЭПК-27Н, ЭПК-47Н, ЭПК-48П** подключить к электрической сети 2/N/PE 400В 50Гц (двухфазная четырехпроводная сеть с двумя фазовыми проводниками, нулевым рабочим и защитным проводниками).

Подключение шнура к плите должна производить только уполномоченная изготовителем организация в следующей последовательности:

1) используя крестовую отвертку, открутить винты поз. 1 (см. Рис. 1)

2) снять крышку поз 2;

3) подвести шнур электропитания на клеммный блок поз. 3 через кабельный ввод поз. 4;

4) подключить провода шнура к клеммному блоку в соответствии со схемой электрической принципиальной (см. Рис. 3, 5, 6);

■ плиты **ЭПК-47ЖШ, ЭПК-48ЖШ-К-2/1, ЭПК-67П** подключить к электрической сети 3/N/PE 400В 50Гц (трехфазная пятипроводная сеть с тремя фазовыми проводниками, нулевым рабочим и защитным проводниками).

Подключение шнура к плите должна производить только уполномоченная изготовителем организация в следующей последовательности:

1) используя крестовую отвертку, открутить винты поз. 1 (см. Рис. 1)

2) снять крышку поз 2;

3) подвести шнур электропитания на клеммный блок поз. 3 через кабельный ввод поз. 4;

4) подключить провода шнура к клеммному блоку в соответствии со схемой электрической принципиальной (см. Рис. 4, 7, 8);

■ электрическое напряжение к плите подвести от распределительного щита с помощью шнура питания (см. табл. 3 в комплектацию плит не входит) через дифференциальный автоматический выключатель (в комплектацию плит не входит):

- с током отключения 16А и реагирующий на ток утечки 30 мА – для плит **ЭПК-27Н**;
- с током отключения 32А и реагирующий на ток утечки 30 мА – для плит **ЭПК-47Н, ЭПК-48П, ЭПК-67П, ЭПК-47ЖШ, ЭПК-48ЖШ-К-2/1**;

Дифференциальный автоматический выключатель в стационарной проводке должен обеспечивать гарантированное отключение всех полюсов от сети питания и должен быть подключен непосредственно к зажимам питания в стационарной проводке и иметь зазор между контактами не менее 3 мм на всех полюсах.

Если доступ к распределительному щиту ограничен, то рекомендуется установить дифференциальный автоматический выключатель рядом с плитой.

Питающие шнуры должны быть выполнены в виде маслостойкого шнура, защищенного гибким кабелями не легче обычных шнуров с оболочкой из полихлорпропилена или другой равноценной синтетической оболочкой (код обозначения 60245 IEC57) (Например, шнуры питания типа ПРМ, КГН и т.п.)

Номинальное поперечное сечение проводов, из которых изготовлены питающие шнуры, должно быть не меньше значений, указанных в таблице 3.

Таблица 3

Изделие	Обозначение шнура (марка, число и номинальное сечение жил)	Номинальное сечение провода, мм^2
ЭПК-27Н	ПРМ 4х2,5;	2,5
ЭПК-47Н	ПРМ 4х4,0	4,0
ЭПК-48П	ПРМ 4х4,0	4,0
ЭПК-47ЖШ	ПРМ 5х4,0	4,0
ЭПК-48ЖШ-К2/1; ЭПК-67П	ПРМ 5х4,0	4,0

■ надёжно заземлить плиту, подсоединив заземляющий проводник шнура питания к заземляющему зажиму контура заземления цеха. Плиту рекомендуется подключать к системе заземления, соответствующей типу TN-S или TN-C-S по ГОСТ Р 50571.2-94 (МЭК364).

Внимание! Без заземления пользоваться плитой ЗАПРЕЩЕНО!

■ монтаж и подключение произвести так, чтобы был невозможен доступ к токопроводящим частям без применения инструментов;

■ провести ревизию соединительных устройств электрических цепей плиты (винтовых и без винтовых зажимов), при выявлении ослабления подтянуть (подогнуть) до нормального контактного давления.

при установке плиты в технологическую линию, для выравнивания электрического потенциала, предусмотрен зажим, обозначенный знаком « ⏚ » – эквипотенциальность. Эквипотенциальный провод должен быть сечением не менее 10 мм².

После монтажа, перед пуском в эксплуатацию, необходимо просушить конфорки и ТЭНы шкафа в течении 1,5-2 часов, для чего конфорки включить на низшую степень нагрева, установив ручку переключателя жарочного шкафа в положение «1», а терморегулятор жарочного шкафа на температуру 100ºС. После просушки проверить ток утечки. Ток утечки должен быть не более 1 мА на 1 кВт номинальной потребляемой мощности. Проверить цепи заземления.

Сдача в эксплуатацию смонтированного оборудования оформляется по установленной форме.

7.ПОДГОТОВКА К РАБОТЕ

7.1 ПОДГОТОВКА И ПОРЯДОК РАБОТЫ КОНФОРКИ

■ регулировку мощности конфорок осуществлять вращением ручек переключателей. Включение конфорок на высшую ступень положение «6» следует производить только для разогрева конфорок до рабочей температуры или при приготовлении блюд, требующих высокой температуры;

■ по окончании работы в высокотемпературном режиме установить ручки переключателя в положение «1»;

по окончании работы установить ручки переключателя в положение «0»;

7.2 ПОДГОТОВКА И ПОРЯДОК РАБОТЫ ДУХОВКИ

Перед приготовлением пищи духовку необходимо прогреть. Для этого ручку терморегулятора установить на температуру 150 - 180 °С, а ручки переключателей - на вторую ступень переключения. По достижении установленной температуры терморегулятор отключает нагреватели, о чем свидетельствует первое отключение сигнальной лампы. Далее допускается увеличение температуры. При приготовлении пищи необходимо уточнить рекомендуемую температуру и при последующем приготовлении терморегулятор можно установить на более высо-

кую или низкую температуру, если качество первой было неудовлетворительным. Переход на первую и третью ступень мощности верхних или нижних ТЭН-в при выпечке зависит от цвета продукта сверху или снизу, т. е. хороший соломенный или темный цвет выпечки. Максимально допустимая нагрузка на полку не более 4 кг.

Только для ЭПК-48ЖШ-К2/1.

Включение циркуляции воздуха осуществляется нажатием на выключатель вентилятора (см. рис 15) внутри духовки необходимо для равномерного распределения температуры по всему объему духовки при выпечке мелкоштучных мучных изделий. Подача воды в камеру, для образования пара и влажности в камере, необходима для получения хорошей мягкой корочки без трещин и разрывов при выпечке. Для этого необходимо нажать на кнопку подачи воды (см. рис 15) и задерживать палец на кнопке (4÷6) секунд. Периодичность подачи воды 3÷4 раза за одну выпечку. Рекомендуемые значения необходимо уточнить и отработать при контрольной выпечке.

После окончания приготовления установить ручку терморегулятора в положение 0 °С, а ручки переключателя в положение «0», выключить дифференциальный автоматический выключатель в стационарной проводке.

8 ТЕХНИЧЕСОЕ ОБСЛУЖИВАНИЕ

8.1 Техническое обслуживание и ремонт

Техническое обслуживание и ремонт должен производить электромеханик III - V разрядов, имеющий квалификационную группу по электробезопасности не ниже третьей.

В процессе эксплуатации плиты необходимо выполнить следующие виды работ в системе технического обслуживания и ремонта:

ТО - регламентированное техническое обслуживание - комплекс профилактических мероприятий, осуществляемых с целью обеспечения работоспособности или исправности плиты;

ТР - текущий ремонт - ремонт, осуществляемый в процессе эксплуатации, для обеспечения или восстановления работоспособности плиты и состоящий в замене и (или) восстановлении ее отдельных частей и их регулировании.

Периодичность технического обслуживания и ремонтов:

- техническое обслуживание (ТО) проводится 1 раз в месяц;
- текущий ремонт (ТР) – при необходимости.

ВНИМАНИЕ! При техническом обслуживании и ремонте плиты необходимо выключить автоматический выключатель в стационарной проводке и вывесить табличку «НЕ ВКЛЮЧАТЬ! РАБОТАЮТ ЛЮДИ!»

При техническом обслуживании плиты проделайте следующие работы:

- проверить внешним осмотром плиту на соответствие правилам техники безопасности;
- выявить неисправность плиты путем опроса обслуживающего персонала;
- проверить линию заземления от зажима заземления плиты до контура заземления цеха;
- проверить цепи заземления самой плиты (то есть от зажима заземления до доступных металлических частей - сопротивление должно быть не более 0,1 Ом);
- проверить целостность цепи выравнивания потенциала;
- проверить исправность электропроводки от автоматического выключателя электрощита до блока сетевых зажимов плиты;
- проверить целостность шнура питания плиты;
- подтяните, при необходимости, крепления датчиков температуры, сигнальной арматуры, облицовок;
- подтяните и зачистите, при необходимости, контактные соединения токоведущих частей плиты;

При ТР проводятся все работы, предусмотренные при ТО и ремонт или замена отдельных частей.

После окончания ТО и ТР необходимо внести запись в таблицу 6.

8.2 Замена шнура питания

При выявлении повреждения шнура питания следует его заменить. Требования к шнурам питания, маркировке и подключении см. в разделе 6.

Замену шнура должна производить только уполномоченная изготовителем организация в следующей последовательности:

1) обесточить плиту - установить автоматический выключатель в распределительном шкафу в положение «Выкл.»;

2) отсоединить шнур питания от сети;

3) используя крестовую отвертку, открутить винты поз. 1 (см. Рис. 1)

5) снять крышку поз 2;

6) ослабить винты на зажимах клеммного блока поз. 3 и снять провода шнура питания;

7) ослабь гайку кабельного ввода поз. 4 и извлечь поврежденный шнур питания через отверстие кабельного ввода;

8) проложить новый шнур питания и произвести сборку в обратной последовательности. Подсоединение шнура питания к зажимам клеммного блока производить строго в соответствии с учетом маркировки на шнуре питания, маркировки на зажимах клеммном блока плиты и в соответствии с надписями на табличке возле клеммного блока.

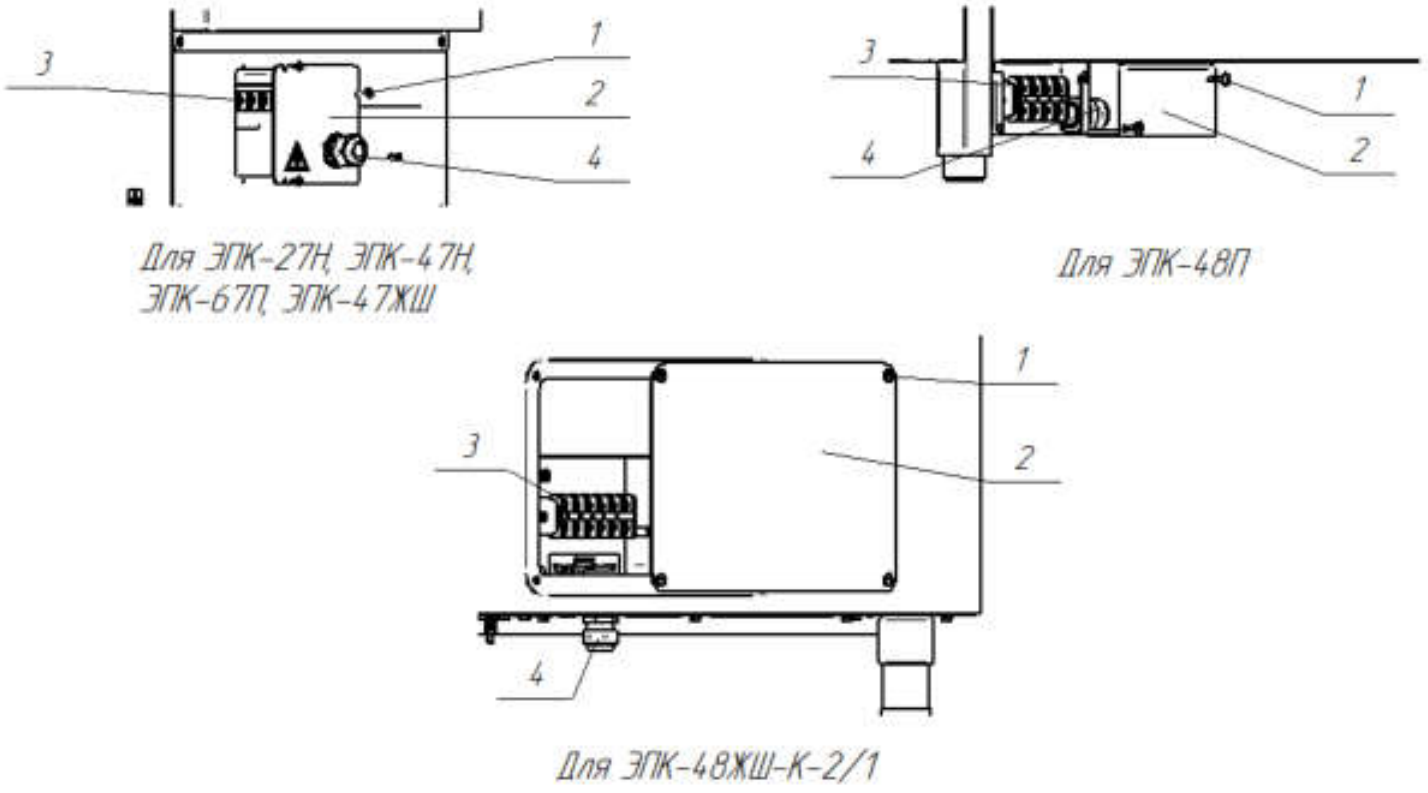

Рис. 1 Замена шнура питания.

9. ВОЗМОЖНЫЕ НЕИСПРАВНОСТИ И МЕТОДЫ ИХ УСТРАНЕНИЯ

Все неисправности, вызывающие отказы, устраняются только специалистами.

Таблица 4

Наименование неисправности	Вероятная причина	Методы устранения
Не нагреваются электрические конфорки, сигнальная лампа подачи напряжения горит. Конфорки слабо нагреваются.	Обрыв провода. Не исправен переключатель. Сгорание спиралей ТЭН-ов. Плохой контакт проводов в переключателе.	Устранить обрыв провода. Заменить переключатель. Заменить ТЭНы. Заменить переключатель. Восстановить контакты проводов.
Не горят сигнальные лампы нагрева конфорок, конфорки нагреваются.	Перегорели сигнальные лампы. Плохой контакт в проводах сигнальных ламп.	Заменить перегоревшие сигнальные лампы. Восстановить контакт в проводах.
Жарочный шкаф не нагревается, переключатели и терморегуляторы включены, лампы не горят.	Отсутствует напряжение в сети. Ослабло крепление проводов на вводных клеммных блоках. Не исправны терморегуляторы, термовыключатели. Не исправны переключатели. Сработал аварийный термовыключатель.	Подать напряжение. Закрепить провода на вводных клеммных блоках. Заменить неисправные детали. Включить аварийный термовыключатель.
Жарочный шкаф нагревается слабо.	Не исправен один из переключателей. Не исправны ТЭН-ы.	Заменить переключатель. Заменить ТЭН-ы.
Неплотное прилегание дверцы жарочного шкафа.	Износились прокладки.	Заменить прокладки.
Самопроизвольное открывание дверцы жарочного шкафа.	Сломана петля.	Вскрыть дверцу жарочного шкафа и заменить петлю.
Не поступает в камеру вода или поступает недостаточно.	Засорен клапан или образовалась накипь в распылителе. Не исправен клапан.	Прочистить распылитель. Заменить клапан.
Не вращается вентилятор	Засорен вентилятор. Неисправен вентилятор. Неисправен выключатель вентилятора.	Прочистить крыльчатку вентилятора. Заменить вентилятор. Заменить выключатель.
Дверца жарочного шкафа плохо открывается/закрывается	Изношены петли/контрпетли	Заменить петли и контрпетли

«ВНИМАНИЕ! Все проводимые замены производить только после отключения плиты от сети питания, выключив автоматический выключатель в стационарной проводке».

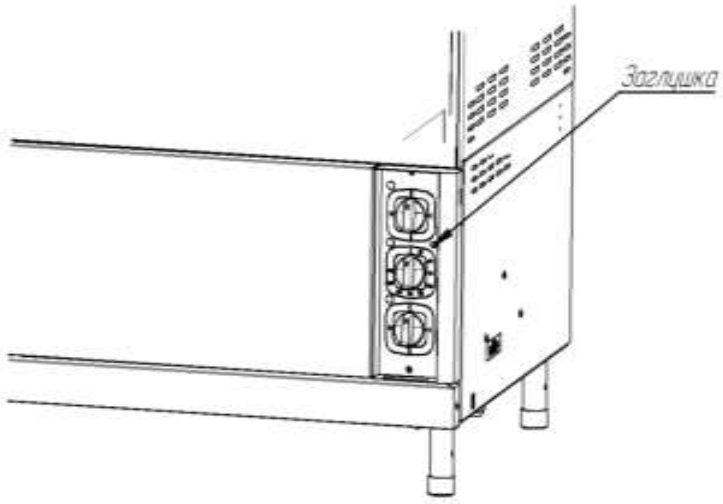

Рис.2 Доступ к кнопке аварийного термовыключателя.

10. СВИДЕТЕЛЬСТВО О ПРИЕМКЕ

Электрическая плита кухонная ЭПК-27Н, ЭПК-47Н, ЭПК-48П, ЭПК-67П, ЭПК-47ЖШ, ЭПК-48ЖШ-К-2/1 (нужное подчеркнуть) заводской номер _____ изготовленная на ООО «ФРОСТО» соответствует ТУ 28.93.15-005-01439034-2000 и признана годной для эксплуатации.

Дата выпуска _____

_____

личные подписи (оттиски личных клейм) должностных лиц предприятия, ответственных за приемку изделия

11. СВИДЕТЕЛЬСТВО О КОНСЕРВАЦИИ

Электрическая плита кухонная ЭПК-27Н, ЭПК-47Н, ЭПК-48П, ЭПК-67П, ЭПК-47ЖШ, ЭПК-48ЖШ-К 2/1, (нужное подчеркнуть) подвергнута на ООО «ФРОСТО» консервации согласно требованиям ГОСТ 9.014.

Дата консервации _____

Консервацию произвел _____

(подпись)

Изделие после консервации принял _____

(подпись)

12. СВИДЕТЕЛЬСТВО ОБ УПАКОВКЕ

Электрическая плита кухонная ЭПК-27Н, ЭПК-47Н, ЭПК-48П, ЭПК-67П, ЭПК-47ЖШ, ЭПК-48ЖШ-К 2/1 (нужное подчеркнуть) упакована на ООО «ФРОСТО» согласно требованиям, предусмотренным конструкторской документацией.

Дата упаковки _____М. П.

(подпись)

Упаковку произвел _____

(подпись)

Изделие после упаковки принял _____

(подпись)

13. ГАРАНТИИ ИЗГОТОВИТЕЛЯ

Гарантийный срок эксплуатации плиты - 1 год со дня ввода в эксплуатацию.

Гарантийный срок хранения 1 год со дня изготовления.

Срок службы плиты – 7 лет.

В течение гарантийного срока предприятие-изготовитель гарантирует безвозмездное устранение выявленных дефектов изготовления и замену вышедших из строя составных частей плиты, произошедших не по вине потребителя, при соблюдении потребителем условий транспортирования, хранения и эксплуатации изделия.

Гарантия не распространяется на случаи, когда плита вышла из строя по вине потребителя в результате несоблюдения требований, указанных в паспорте и руководстве по эксплуатации.

Время нахождения плиты в ремонте в гарантийный срок не включается.

В случае невозможности устранения на месте выявленных дефектов предприятие-изготовитель обязуется заменить дефектную плиту.

Все детали, узлы и комплектующие изделия, вышедшие из строя в период гарантийного срока эксплуатации, должны быть возвращены заводу-изготовителю плиты для детального анализа причин выхода из строя и своевременного принятия мер для их исключения. Рекламация рассматривается только в случае поступления отказавшего узла, детали или комплектующего изделия с указанием номера плиты, даты изготовления и установки, копии договора с обслуживающей специализированной организацией, имеющей лицензию и копии удостоверения механика, обслуживающего плиту.

Технические вопросы по работе, обслуживанию и сервису оборудования Abat производства ООО «ФРОСТО» Вы можете задать, обратившись в техническую поддержку завода по «горячей линии»:

+7 (8352) 64-04-62, +7 (919) 650-61-15, +7 (919) 650-61-23
e-mail: service@abat-frosto.ru
Время работы горячей линии: пн – пт, с 8.00 до 17.00 МСК
ТОЛЬКО ТЕХНИЧЕСКАЯ ПОДДЕРЖКА!
ПО ВСЕМ ОСТАЛЬНЫМ ВОПРОСАМ ОБРАЩАЙТЕСЬ В ОТДЕЛ МАРКЕТИНГА:
+7 (8352) 56-06-85
e-mail: market@abat.ru

14. СВЕДЕНИЯ О РЕКЛАМАЦИЯХ

Рекламации предприятию-изготовителю предъявляются потребителем в порядке и сроки, предусмотренные Федеральным законом «О защите прав потребителей» от 07.02.1992г., Гражданским кодексом РФ (части первая от 30.11.1994 г. № 51-ФЗ, вторая от 26.01.1996 г. № 14-ФЗ, третья от 26.11.2001 г. №146-ФЗ, четвертая от 18.12.2006 г. № 230-ФЗ), а также Постановлением Правительства РФ от 19.01.1998 г. № 55 «Об утверждении Правил продажи отдельных видов товаров, перечня товаров длительного пользования, на которые не распространяются требования покупателя о безвозмездном предоставлении ему на период ремонта или замены аналогичного товара, и перечня непродовольственных товаров надлежащего качества, не подлежащих возврату или обмену на аналогичный товар других размера, формы, габарита, фасона, расцветки или комплектации».

Рекламации направлять по адресу: **Чувашская Республика, г. Чебоксары,**
Базовый проезд, 8Г.
Тел.: (8352) 56-06-26, 56-06-85.

С актуальным списком дилеров по продаже и сервисному обслуживанию оборудования торговой марки Abat вы можете ознакомиться на нашем официальном сайте в соответствующих разделах www.abat.ru.

15. СВЕДЕНИЯ ОБ УТИЛИЗАЦИИ

При подготовке и отправке плиты на утилизацию необходимо разобрать и рассортировать составные части плиты по материалам, из которых они изготовлены.

Внимание! Конструкция плиты постоянно совершенствуется, поэтому возможны незначительные изменения, не отраженные в настоящем паспорте и руководстве по эксплуатации.

Таблица 5 **Сведения о содержании драгоценных металлов**

Наименование	Куда входит (наименование)	Масса 1шт, г.	Количество в изделии, шт.					
			ЭПК					
			-27Н	-47Н	-48П	-67П	-47ЖШ	-48ЖШ-К2/1
Серебро	Терморегулятор	0,39	-	-	-	-	1	1
	Переключатель ПМ-7	0,7301	2	4	4	-	4	4
	Переключатель ПМ-4	0,6379	-	-	-	6	2	2

16. УСЛОВИЯ ТРАНСПОРТИРОВАНИЯ И ХРАНЕНИЯ

Хранение плиты должно осуществляться в транспортной таре предприятия - изготовителя по группе условий хранения 4 ГОСТ 15150 при температуре окружающего воздуха не ниже минус 35 °С. Срок хранения не более 12 месяцев. При сроке хранения свыше 12 месяцев владелец плиты обязан произвести переконсервацию изделия по ГОСТ 9.014.

Упакованную плиту следует транспортировать железнодорожным, речным, автомобильным транспортом в соответствии с действующими правилами перевозок на этих видах транспорта. Морской и другие виды транспорта применяются по особому соглашению. Условия транспортирования в части воздействия климатических факторов – группа 8 по ГОСТ 15150, в части воздействия механических факторов – С по ГОСТ 23170.

Погрузка и разгрузка плиты из транспортных средств должна производиться осторожно, не допуская ударов и толчков.

ВНИМАНИЕ! Допускается складирование упакованных плит по высоте в два яруса для хранения.

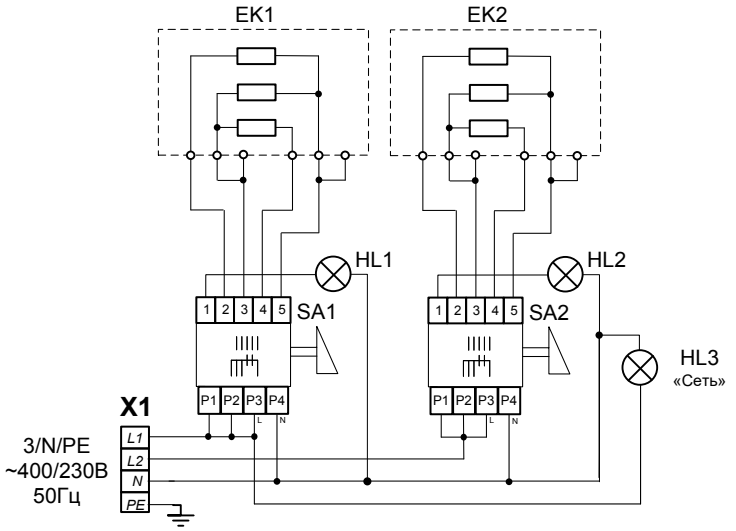

Поз. Обозн.	Наименование	Кол.	Примеч.
EK1, EK2	Конфорка КЭТ-0,09	2	
HL1…HL3	Светосигнальная арматура	3	
SA1, SA2	Переключатель ПМ-7	2	
X1	Блок клеммный КБ63 16П-Б/Б-У3-4 ТУ 31 20.27-001-24366533-2017	1	

Допускается замена элементов, не ухудшающих технические характеристики изделия.

Рис. 3 Схема электрическая принципиальная ЭПК-27Н

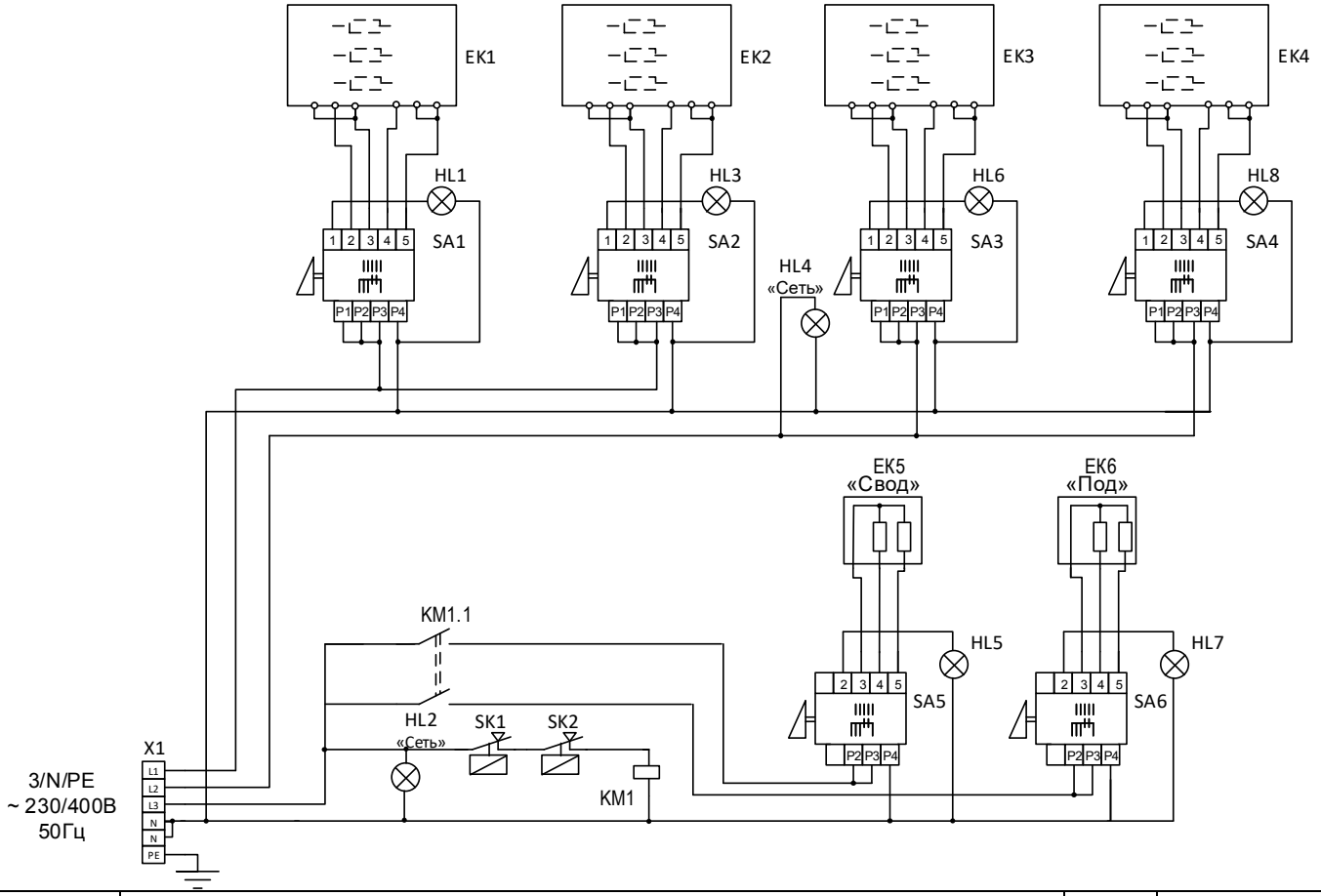

Поз. Обозн.	Наименование	Кол.	Примечание
EK1…EK4	Конфорка КЭТ-0,09	4	
EK5, EK6	ТЭН В3-181/190-7,5-6,5/2,4. 4Т220	2	
HL1…HL8	Светосигнальная арматура	8	
KM1	Контактор NC1-2510 25A 230В/AC3 1 НО 50Гц (CHINT)	1	
SA1…SA4	Переключатель ПМ-7	4	
SA5, SA6	Переключатель ПМ-4	2	
SK1	Термостат SP-141 ELN 320 ˚С	1	
SK2	Термостат NT-254 FAG, регул., 50-270С,16А/400V	1	
X1	Блок клеммный КБ63 16П-Б/Б-У3-6 ТУ 31 20.27-001-24366533-2017	1	

Допускается замена элементов, не ухудшающих технические характеристики изделия.

Рис. 4 Схема электрическая принципиальная ЭПК-47ЖШ

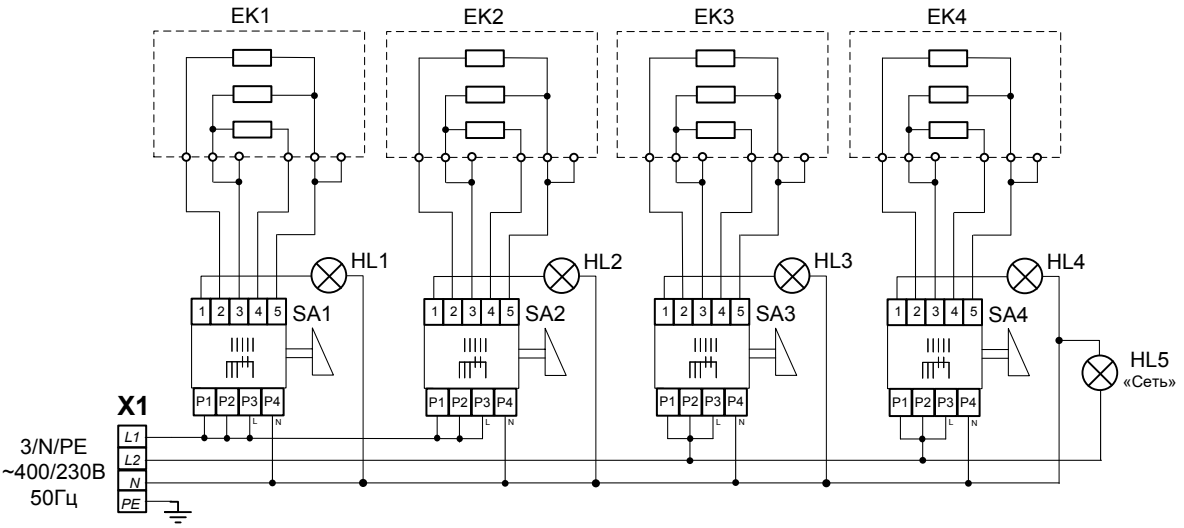

Поз. Обозн.	Наименование	Кол.	Примечание
EK1…EK4	Конфорка КЭТ-0,09	4	
HL1…HL5	Светосигнальная арматура	5	
SA1…SA4	Переключатель ПМ-7	4	
X1	Блок клеммный КБ63 16П-Б/Б-У3-4 ТУ 31 20.27-001-24366533-2017	1	

Допускается замена элементов, не ухудшающих технические характеристики изделия.

Рис. 5 Схема электрическая принципиальная ЭПК-47Н

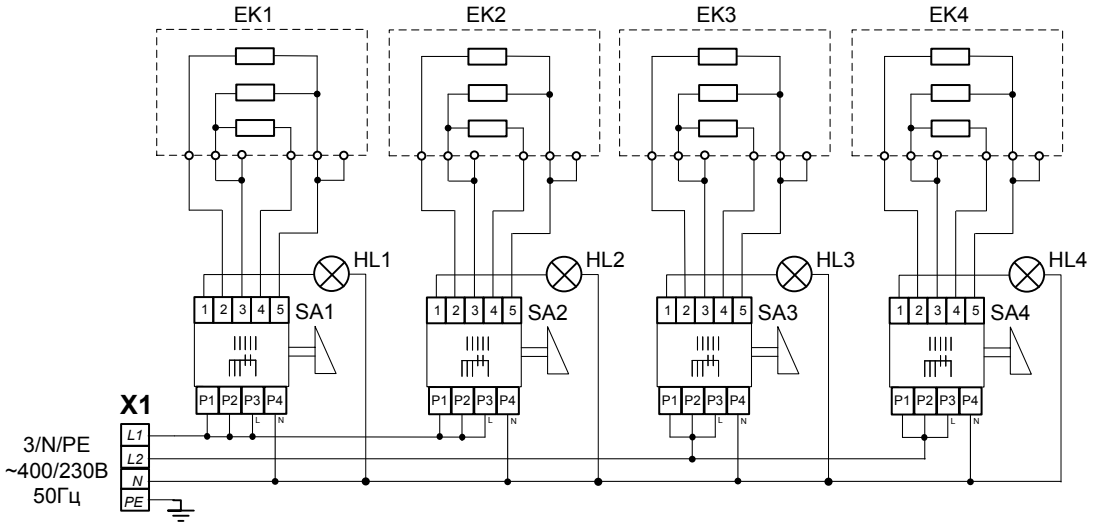

Поз. Обозн.	Наименование	Кол.	Примечание
EK1…EK4	Конфорка КЭТ-0,09	4	
HL1…HL4	Светосигнальная арматура	4	
SA1…SA4	Переключатель ПМ-7	4	
X1	Блок клеммный КБ63 16П-Б/Б-У3-4 ТУ 31 20.27-001-24366533-2017	1	

Допускается замена элементов, не ухудшающих технические характеристики изделия.

Рис. 6 Схема электрическая принципиальная ЭПК-48П

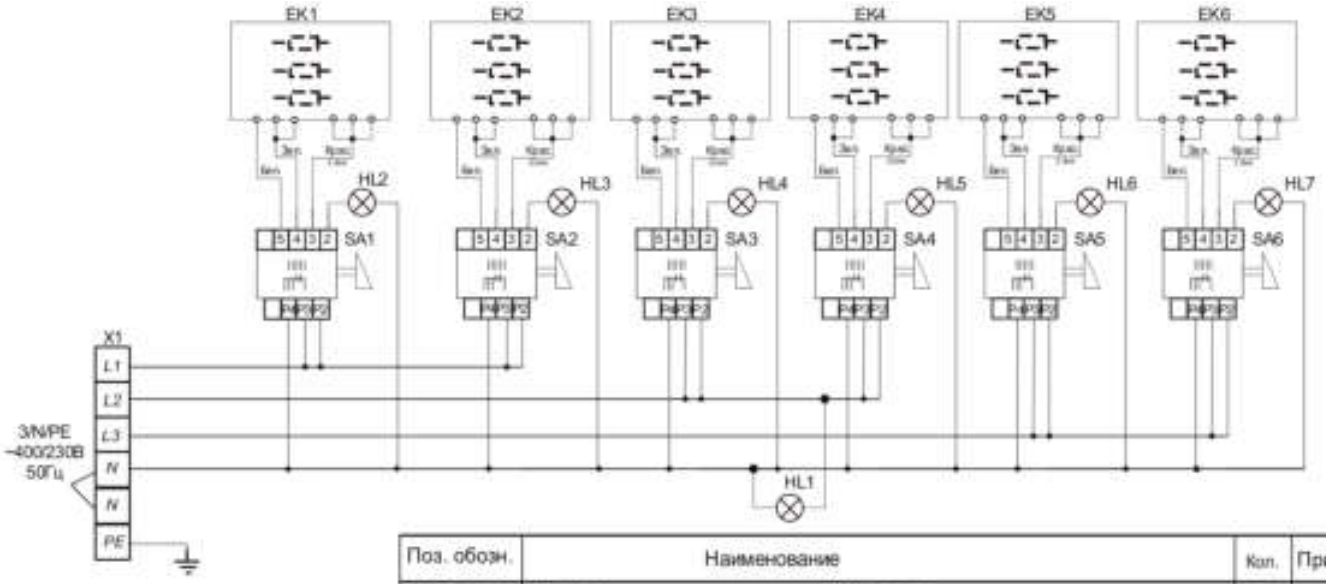

Поз. обозн.	Наименование	Кол.	Примечание
EK1...EK6	Конфорка электрическая КЭТ-0,09	6	
HL1	Светосигнальная арматура	1	белая
HL2...HL7	Светосигнальная арматура	6	желтая
SA1...SA6	Переключатель ПМ-4	6	
X1	Блок клеммный КБ63 16П-Б/Б-У3-6 ТУ 31 20.27-001-24366533-2017	1	

Допускается замена элементов, не ухудшающие технические характеристики изделия.

Рис. 7 Схема электрическая принципиальная ЭПК-67П

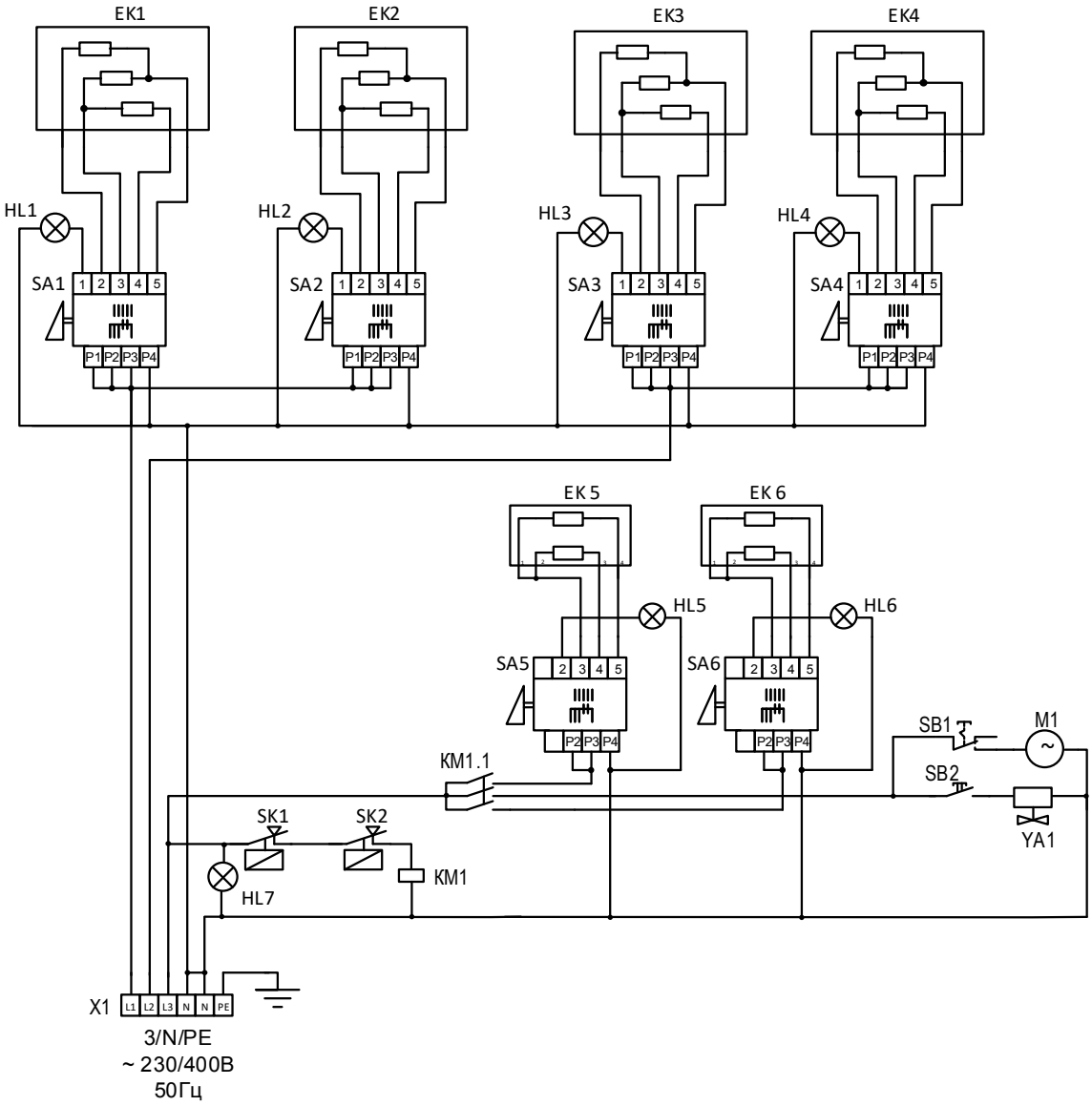

Поз. Обозн.	Наименование	Кол.	Примечание
ЕК1…ЕК4	Конфорка КЭТ-0,09	4	
ЕК5	ТЭН В2-216/280-7,5/8,5, 5/2,5Т220	1	
ЕК6	ТЭН В2-216/280-7,5/8,5/3,4Т220	1	
HL1…HL7	Светосигнальная арматура	7	
SA1…SA4	Переключатель ПМ-7	4	
SA5, SA6	Переключатель ПМ-4	2	
SB1	Переключатель CS 791 (зел.)	1	
SB2	Кнопка без фиксации D-304 зеленая(Артикул S468)	1	
SK1	Термостат NT-254 FAG, регул., 50-270С,16А/400V	1	
SK2	Термостат SP-141 ELN 320 ˚С	1	
КМ1	Контактор NC1-2510 25А 230В/АС3 1 НО 50Гц (CHINT)	1	
YA1	Клапан V18 Invensys valves 230 В	1	
М1	Вентилятор (ebm) 58W RRL152/0020A85-3030LH-187	1	
Х1	Блок клеммный КБ63 16П-Б/Б-У3-6 ТУ 31 20.27-001-24366533-2017	1	

Допускается замена элементов, не ухудшающих технические характеристики изделия.

Рис. 8 Схема электрическая принципиальная ЭПК-48ЖШ-К2/1

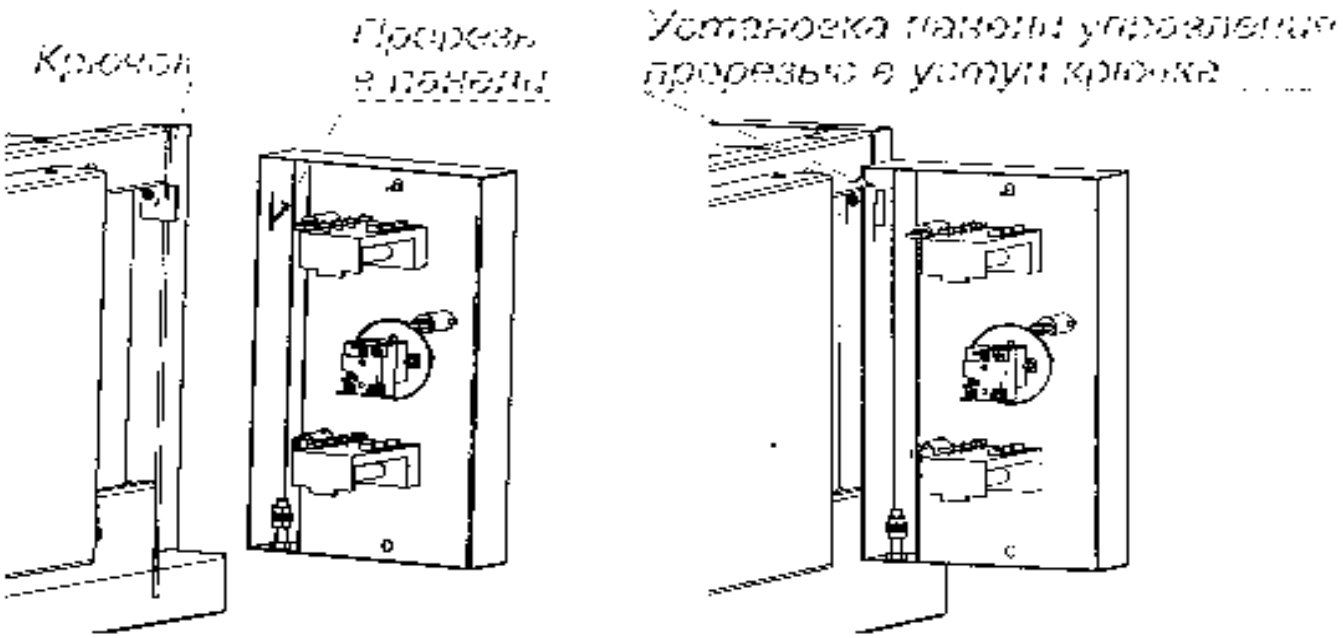

Рис. 9 Схема установки панели управления при ТО

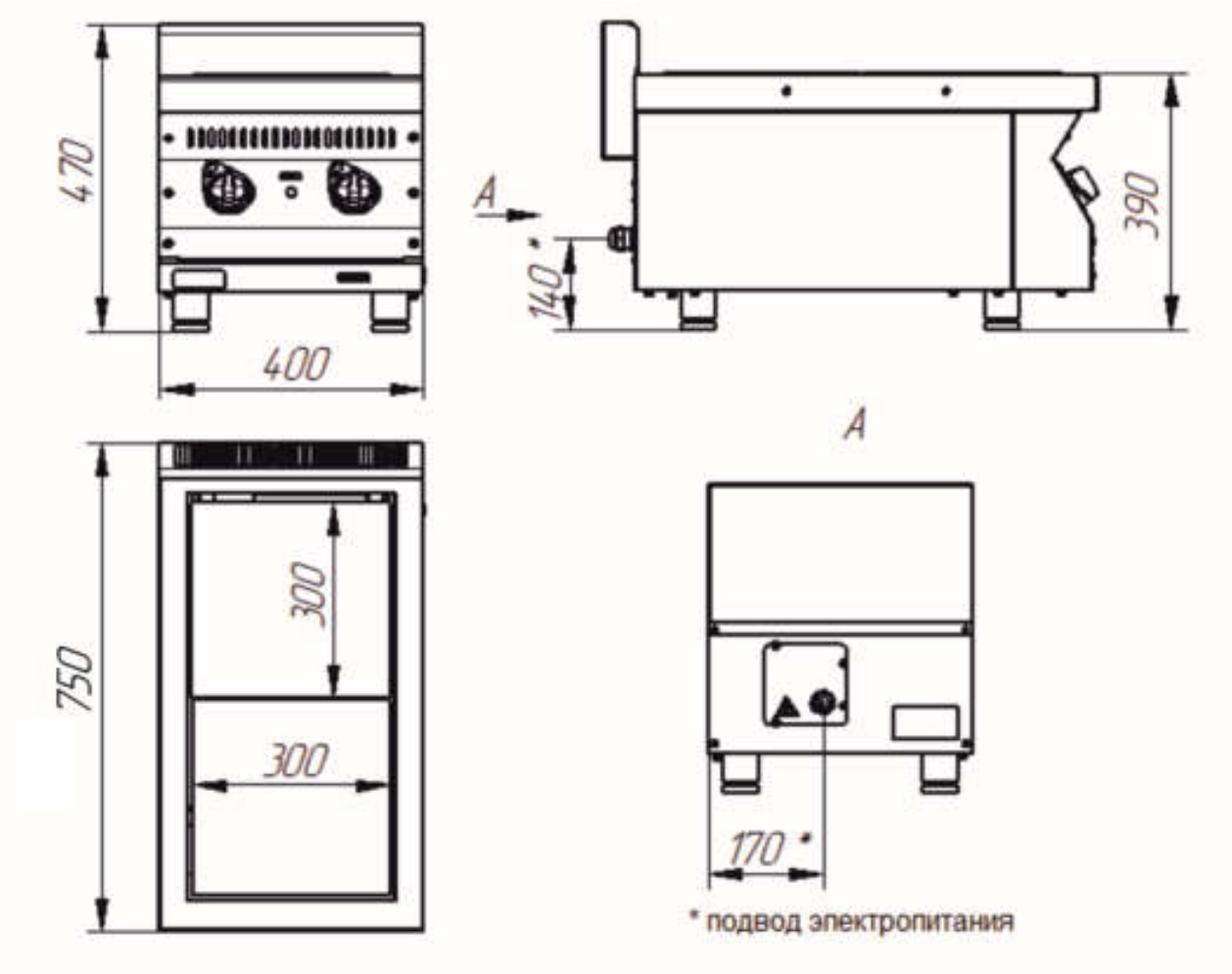

Рис. 10 Плита электрическая ЭПК-27Н

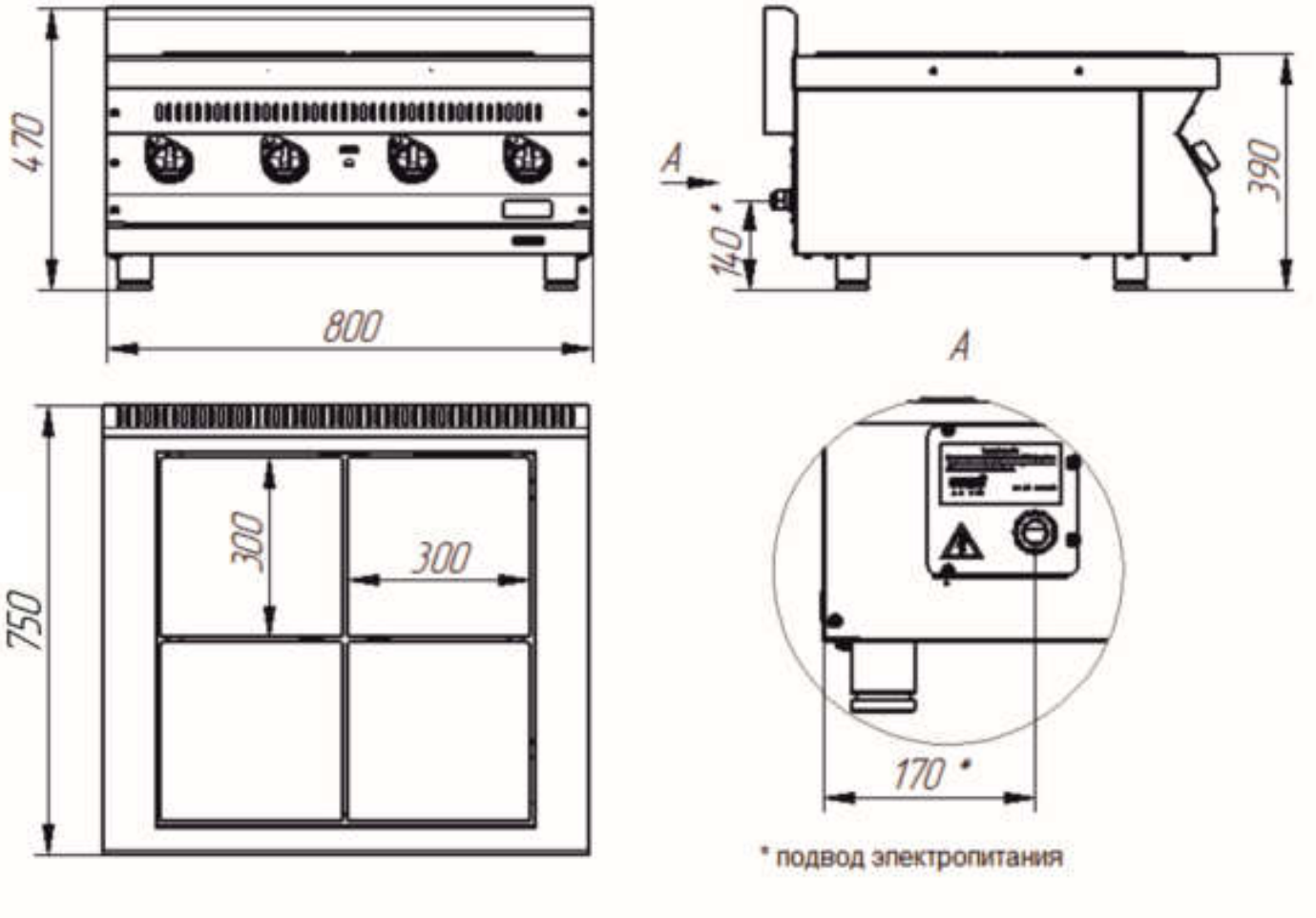

Рис. 11 Плита электрическая ЭПК-47Н

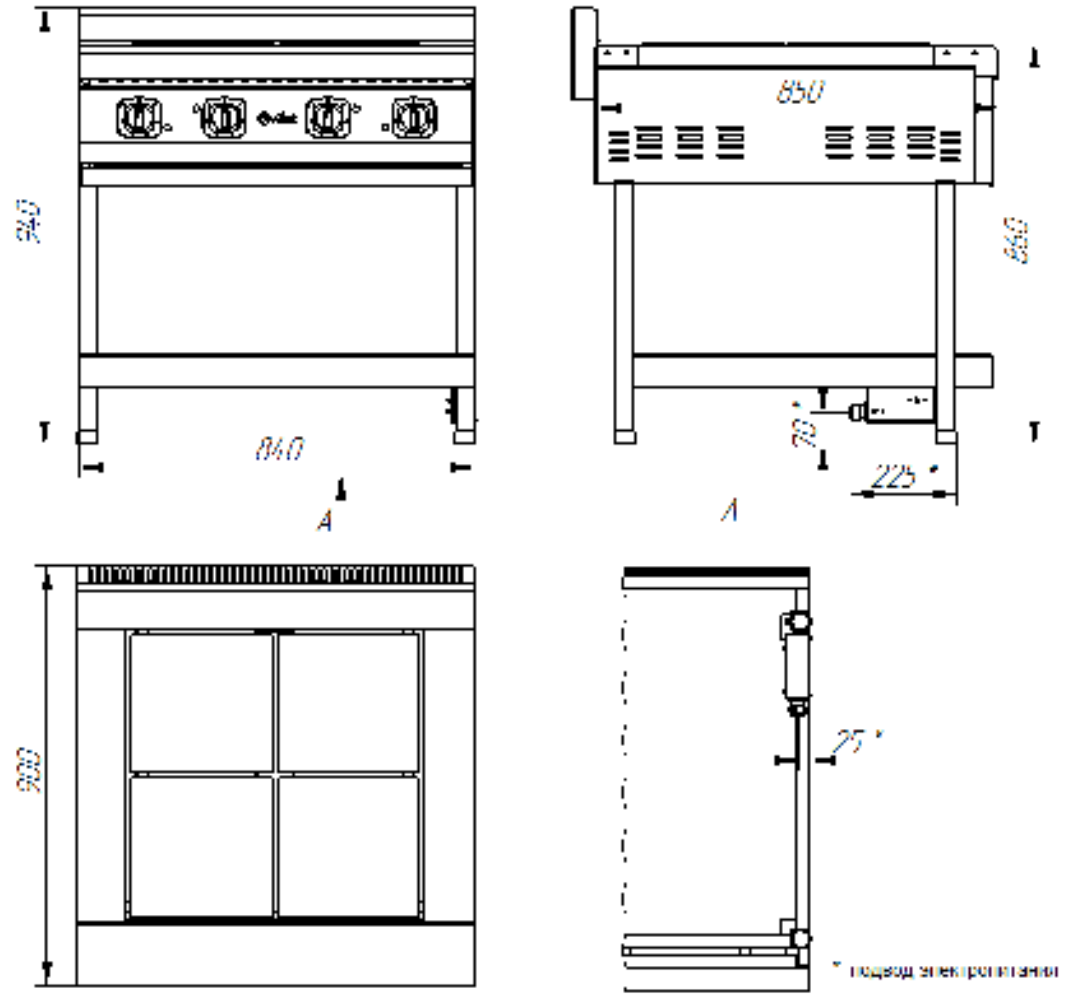

Рис. 12 Плита электрическая ЭПК-48П

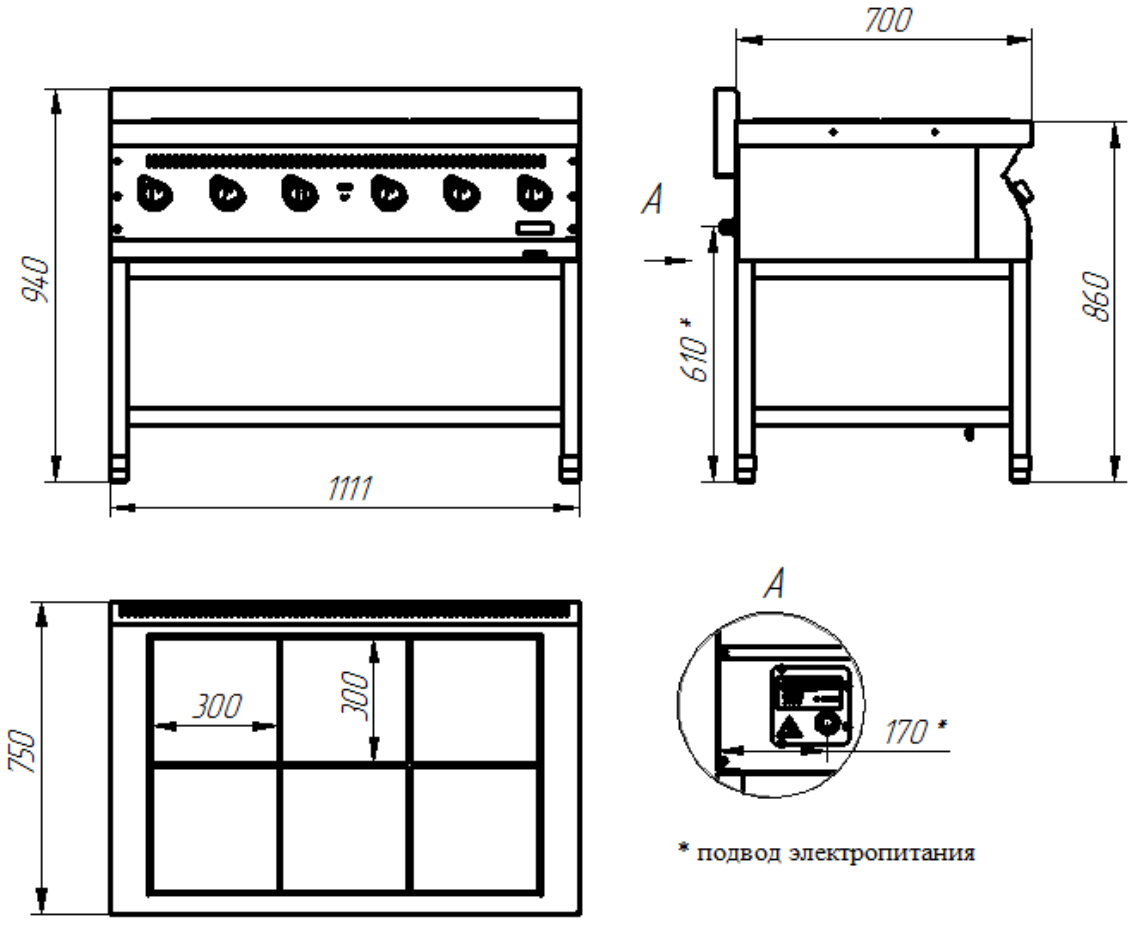

Рис. 13 Плита электрическая ЭПК-67П

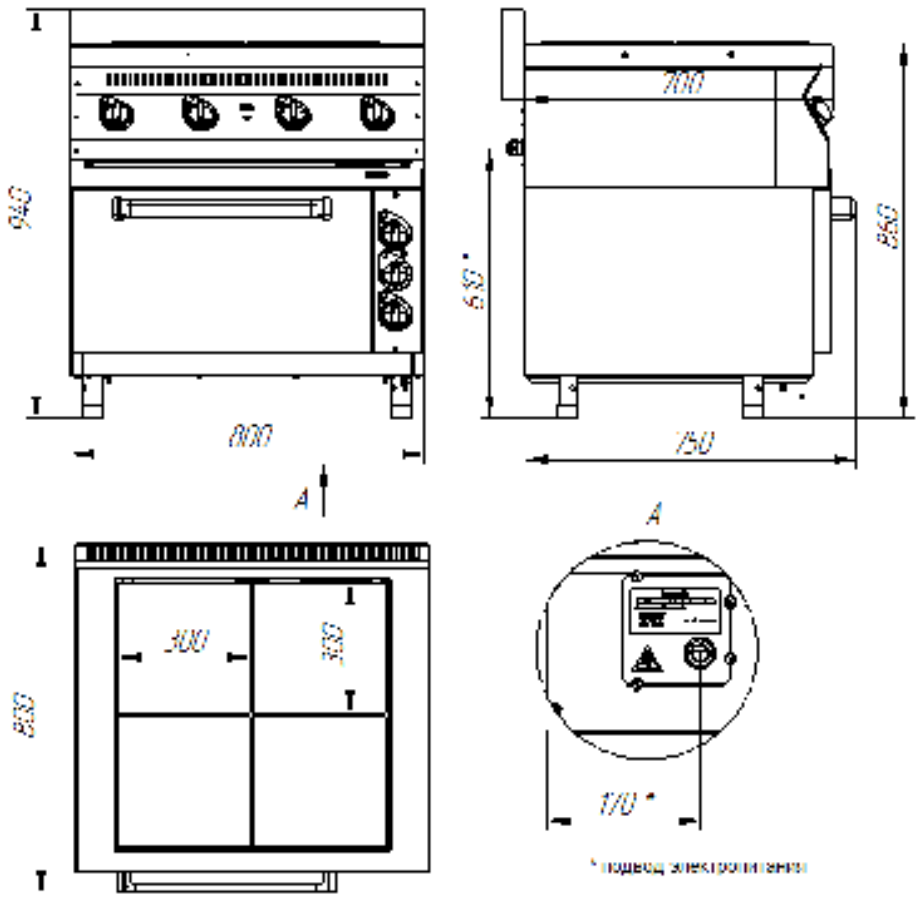

Рис. 14 Плита электрическая ЭПК-47ЖШ

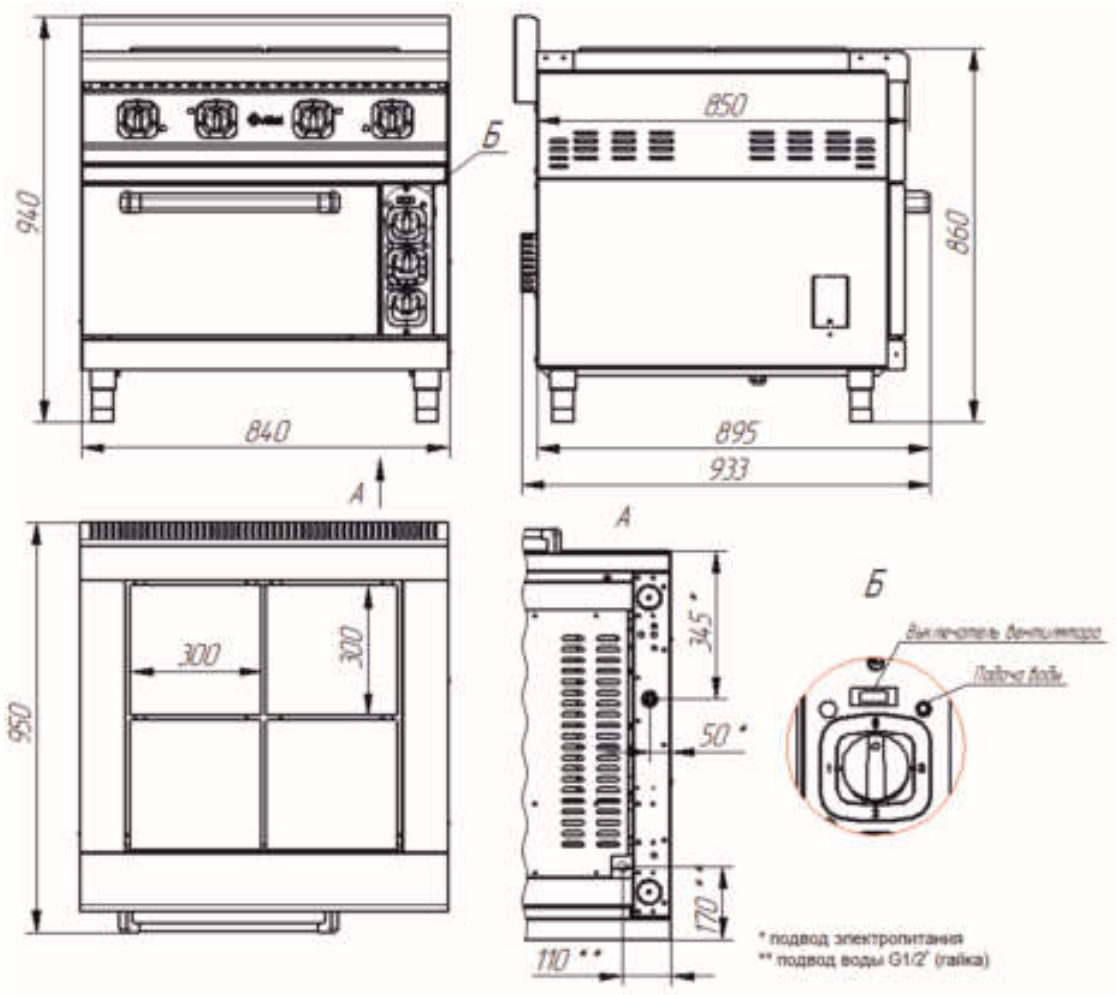

Рис. 15 Плита электрическая ЭПК-48ЖШ-К2/1

УЧЕТ ТЕХНИЧЕСКОГО ОБСЛУЖИВАНИЯ И ТЕКУЩЕГО РЕМОНТА

Таблица 6

Дата	Вид технического обслуживания	Краткое содержание выполненных работ	Наименование предприятия, выполнившего техническое обслуживание	Должность, фамилия и подпись	
				выполнившего работу	проверившего работу