APRGS-77P

GTA77

CATALOGO PARTI DI RICAMBIO
CATALOGUE PIECES DETACHEES
ERSATZTEILKATALOG
SPARE PARTS CATALOGUE



GAS
GAZ

ELETTRICO
ELECTRIQUE
ELEKTRISCHE
ELECTRIC

TOP

CON ARMADIO
AVEC CABINET
MIT SCHRANK
WITH CABINET

CON FORNO
AVEC FOUR
MIT OFEN
WITH OVEN

The information and images above are considered not binding. The manufacturer reserves the right to make changes at any time without notice.

Catalogo parti di ricambio valido
dalla matricola 1144218 (19.01.2017) ad oggi (20.01.2017)

Catalogue pieces detachees
valable à partir du numero de Série n. 1144218 (19.01.2017) jusqu'à aujourd'hui (20.01.2017)

Ersatzteilkatalog
gültig ab Serien-Nr. 1144218 (19.01.2017) bis heute (20.01.2017)

Spare parts catalogue
valid from serial no. 1144218 (19.01.2017) up today (20.01.2017)

Catálogo de peças de reposição
válido do número de série 1144218 (19.01.2017) até hoje (20.01.2017)

Le informazioni sono considerate non vincolanti. Le immagini rappresentate sono puramente indicative. Il produttore si riserva il diritto di apportare modifiche in qualsiasi momento senza preavviso.

Les informations données ne sont pas contraignantes. Les images montrées sont à titre indicatif. Le producteur se réserve le droit d'apporter des modifications sans préavis.

Die im vorliegenden Dokument aufgeführten Informationen und Bilder sind unverbindlich. Der Hersteller behält sich das Recht vor, jederzeit ohne vorherige Ankündigung Änderungen vorzunehmen

Info and drawing could be slightly different from reality and they cannot be considered as compelling. Manufacturer can modify info anytime without forewarning.

As Informações e desenhoS podem estar um pouco diferente da realidade e são puramente indicativas. O fabricante pode modificar estas informações a qualquer momento sem aviso prévio.

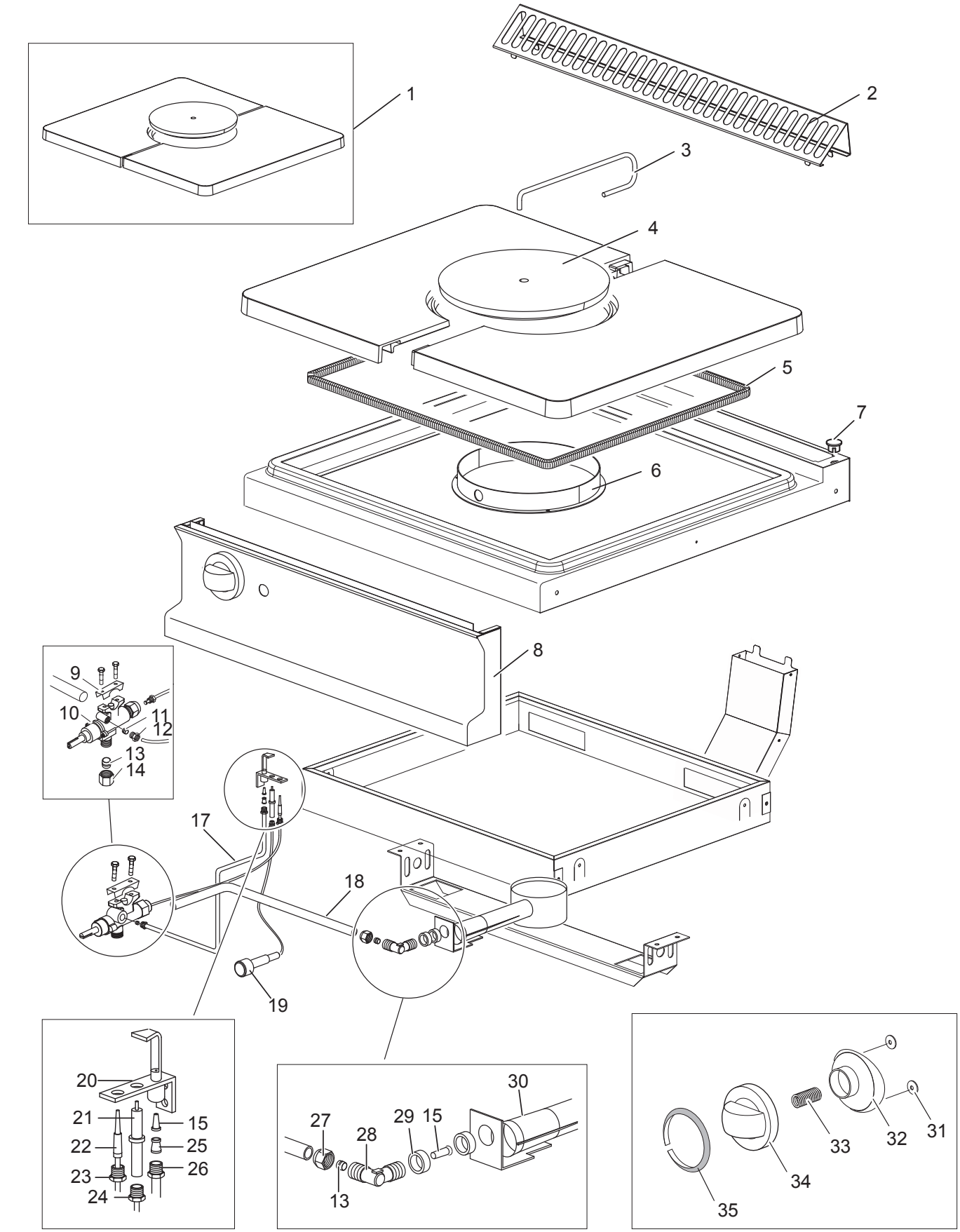
1
2
3
4
5
6
7
8
9
10
11
12
13
14
17
18
19
20
21
22
23
24
15
25
26
27
28
29
30
31
32
33
34
35

Listino componenti per pagina 1

1	RTCU700288	PIANO COTTURA PLAN DE CUISSON PLATTE WORK PLANE	
2	184977	GRIGLIA CAMINO GRILLE POUR CHEMINÉE KAMINROST CHIMNEY GRILL	
3	RTCU900030	FERRO DI MANOVRA CROCHET POUR PLAQUE COUP DE FEU BEDIENUNGSEISEN SOLID TOP HOOK	
4	RIC0002358	DISCO CENTRALE DISQUE CENTRAL MITTELSCHEIBE CENTRAL RING	
5	163292	ISOLANTE TRECCIA ISOLATION ISOLIERUNGSFLECHT INSULATION	
6	168880	CONVOGLIATORE CALORE CONVOYEUR CHALEUR WAERMEKONVEYOR HEAT CONVEYOR	
8	174902	CRUSCOTTO PANNEAU DE CONTROLE FRONT BLENDE CONTROL PANEL	
9	167184 *Recommended spare parts*	BRIGLIA RUBINETTO VALVOLATO BRIDE SOUPAPE DE SECURITE ZUGHEL SAFETY VALVE BRIDLE	
10	167997 *Recommended spare parts*	RUBINETTO VALVOLATO VANNE A GAZ AVEC SECURITE GASHAHN SAFETY VALVE	
11	RTCU900018 *Recommended spare parts*	BICONO D.6 BICONE D.6 QUETSCHRING D.6 BICONE D.6	
12	RTCU900019 *Recommended spare parts*	CALOTTA D.6 CALOTTE D.6 ÜBERWURFMUTTER D.6 NUT D.6	
15	INIETTORE	VEDI MANUALE UGELLI VOIR MANUEL GICLEURS SIEHE DÜSENTABELLE SEE HANDBOOK NOZZLES	
17	173422	TUBO PILOTA BRUCIATORE TUBE VEILLEUSE BRÛLEUR PILOTBRENNER BURNER PILOT PIPE	
18	173421	TUBO ALIMENTAZIONE BRUCIATORE TUBE DE DISTRIBUTION BRÛLEUR BRENNERVERSORGUNGSROHR FEEDING PIPE FOR BURNER	
19	RIC0004096 *Recommended spare parts*	GRUPPO PIEZO + CAVO ACCENSIONE PIEZO IGNITION + CABLE D'ALLUMAGE KIT PIEZOZÜNDER + ZÜNDKABEL PIEZO IGNITION + LIGHTING CABLE	

20	RTCP800034 *Recommended spare parts*	CORPO PILOTA VEILLEUSE PILOTBRENNER 3 WAYS PILOT BURNER	
21	RTCP800033 *Recommended spare parts*	CANDELA ROTONDA BOUGIE RONDE ZÜNDKERZE RUND ROUND SPARK PLUG	
22	RTCU900474 *Recommended spare parts*	TERMOCOPPIA THERMOCOUPLE THERMOELEMENT THERMOCOUPLE	
23	RTCP800038 *Recommended spare parts*	RACCORDO TERMOCOPPIA JUNCTION T/C VEILLEUSE VERSCHRAUBUNG THERMOELEMENT T/COUPLE NUT	
24	RTCU900215 *Recommended spare parts*	RACCORDO CANDELA PILOTA JUNCTION BOUGIE VERSCHRAUBUNG ZÜNDKERZE SPARK NUT	
25	RTCU800183 *Recommended spare parts*	BICONO D.6 BICONE D.6 QUETSCHRING D.6 BICONE D.6	
26	RTCU800182 *Recommended spare parts*	CALOTTA D.6 CALOTTE D.6 ÜBERWURFMUTTER D.6 NUT D.6	
28	RTCU700001	SUPPORTO INIETTORE SUPPORT INJECTEUR DÜSENTRÄGER INJECTOR SUPPORT	
29	RTCU900005	C/DADO SUPPORTO INIETTORE ECROU POUR SUPPORT GICLEUR BEFESTIGUNGSMUTTER DÜSENTRÄGER LOCK NUT	
30	GACU700131	BRUCIATORE 9KW BRULEUR 9KW BRENNER 9KW BURNER 9KW	
34	168867	CORPO MANOPOLA FUOCHI APERTI POIGNEE BRULEUR KNEBEL BRENNER BURNER KNOB	
35	186400	ANELLO MANOPOLA FUOCHI APERTI RING POIGNEE KLEBERING KNEBEL BRENNER KNOB RING	

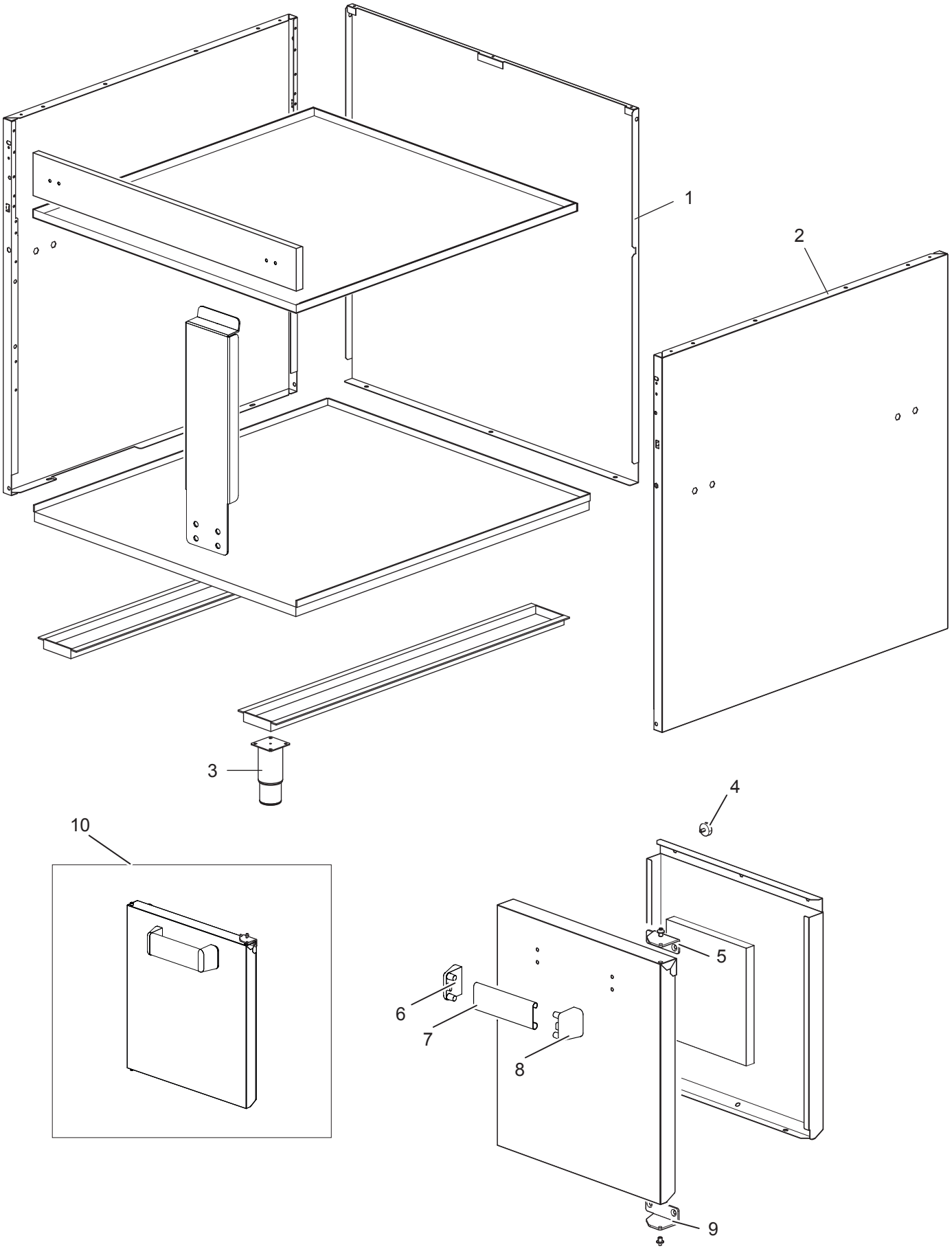
1
2
3
4
5
6
7
8
9
10

Listino componenti per pagina 2

1	167252	POSTERIORE ARRIERE RÜCKWAND BACK SIDE	
2	173523	FIANCO TOLE LATERAL SEITENWAND LATERAL SIDE	
3	RTCU700277	PIEDE PIED FUSS FOOT	