KIT

69701
69702
69707

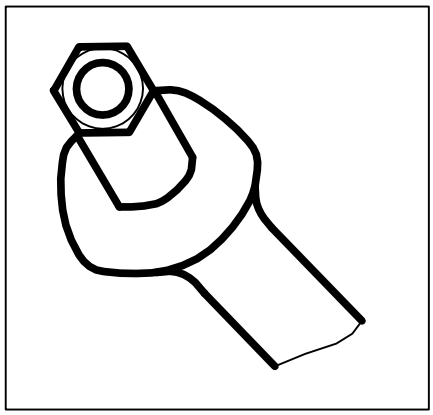

(GB) Drain pump kit

(F) Kit pompe de vidange

(DE) Bausatz

(I) Kit Pompa scarico

GB

The manufacturer declines all responsability for the damages to things or persons caused by the inobservance to the following instructions.
The following instructions are intended for qualified and authorized personnel.
It is forbidden to modify or add devices that change the machine working.
It is recommended to act in a place with adequate space.
It is necessary to disconnect completely the machine from the electric and hydric network,
Remember that it is compulsory to use cut preventer gloves and accidents preventer shoes.
The time necessary to complete the inversion is about 60 minutes

DE

Der Hersteller übernimmt keine Haftung für Sach- oder Personenschäden bei Nichteinhaltung der gegebenen Anweisungen.
Die folgenden Anleitungen richten sich an qualifiziertes und autorisiertes Fachpersonal.
Änderungen oder das Hinzufügen von Vorrichtungen, die den Maschinenbetrieb ändern, sind verboten.
Es sollte in einem Raum mit ausreichend Platz gearbeitet werden.
Das Gerät muss vollständig von der Strom- und Wasserversorgung getrennt werden. Die Wanne und der
Boiler müssen vollständig entleert sein.
Wir weisen darauf hin, dass aus Sicherheitsgründen schnittsichere Schutzhandschuhe und Sicherheits-Arbeitsschuhe getragen werden müssen.
Die für die gesamte Arbeit benötigte Arbeitszeit beträgt ungefähr 60 Minuten.

F

Le constructeur décline toute responsabilité pour dommages aux choses ou personnes, découlant de la non observation des instructions données.
Les instructions qui suivent sont destinées à un personnel agréé et qualifié.
Il est interdit de modifier ou aumenter les dispositifs qui changeraient le fonctionnement de la machine.
Nous vous invitons à effectuer l'opération dans un espace adéquat.
La machine doit être totalement débranchée du réseau électrique et hydraulique et la cuve et le chauffeeau complétement vides.
Nous rappelons que les personnes travaillant sur la machine doivent obligatoirement porter des gants et des chaussures de sécurité.
Le temps de l'opération complète est d'environ 60"

I

Il costruttore declina ogni responsabilità per danni a cose o persone derivanti dalla inosservanza delle istruzioni date.
Le seguenti istruzioni sono destinate a personale qualificato ed autorizzato.
E' vietato riportare modifiche o aggiunte di dispositivi che cambiano il funzionamento della macchina o del kit rappresentato.
Invitiamo di operare in un ambiente con spazio adeguato per poter accedere alla macchina da ogni lato.
La macchina dovrà essere totalmente scollegata da rete elettrica ed idrica.
Ricordiamo che per la sicurezza di chi vi opera è obbligatorio utilizzare guanti anti taglio e scarpe anti infortunistiche.
Il tempo impiegato per l'operazione completa è di circa 60 minuti

KIT

69701
69707

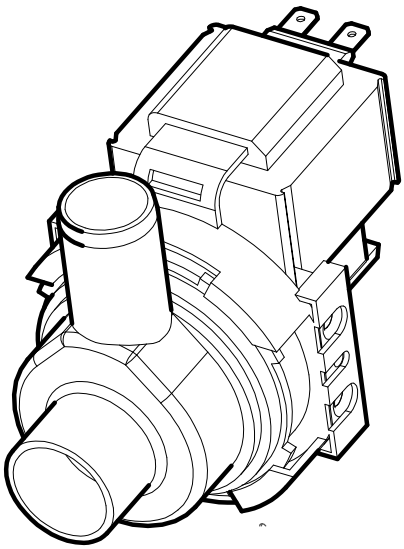

(GB) Drain pump kit

(F) Kit pompe de vidange

(DE) Bausatz

(I) Kit Pompa scarico

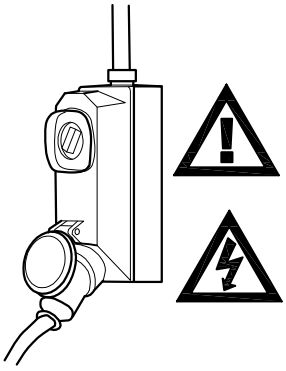

(GB) Disconnect the power supply (through the wall switch) before performing any operation.

(F) Déconnecter l'alimentation électrique (par l'intermédiaire de l'interrupteur sur le mur) avant chaque opération.

(DE) Vor der Ausführung jeglicher Arbeiten die Stromversorgung (mit Hilfe des Wandschalters) abschalten.

(I) Disconnettere l'alimentazione elettrica (tramite l'interruttore a muro) prima di effettuare ogni operazione.

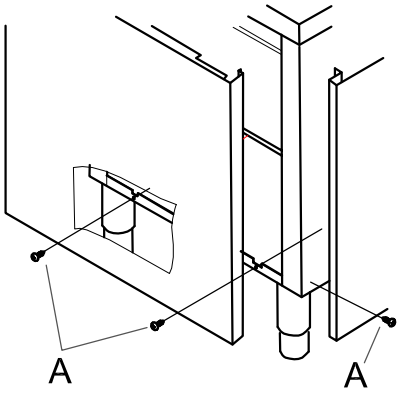

(GB) Remove the machine panel by removing the two fastening screws “A” on the frame in the lower side of the machine. 3.

(F) Retirer le panneau de la machine, en enlevant les deux vis de fixation “A” placées en bas sur le châssis de la machine.

(DE) Die Befestigungsschrauben “A” unten am Rahmen der Maschine entfernen und die verkleidung abnehmen.

(I) Togliere il pannello della macchina, imuovendo le due viti di fissaggio “A” poste in in basso sul telaio della macchina.

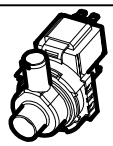 x 1	 x 1	20/32  x 1	 x 1
 x 1	 x 1	 x 1	25/40  x 1
 x 1	 x 1	 x 1	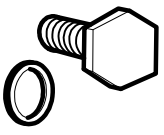 M6x4
 x 1	 x 1	 M4x 1	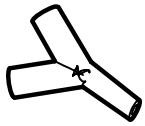 x 1
 x 1	 x 3	 M4x 1	 x 1
 x 1	35/50  x 3	 x 1500 mm	 x 1

GB Drain pump kit F Kit pompe de vidange DE Bausatz I Kit Pompa scarico

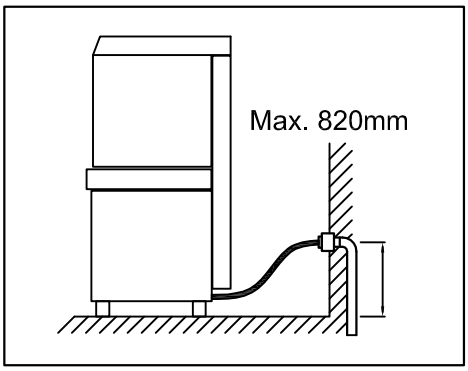

Drill or remove cap if exist
Forare o rimuovere tappo se presente

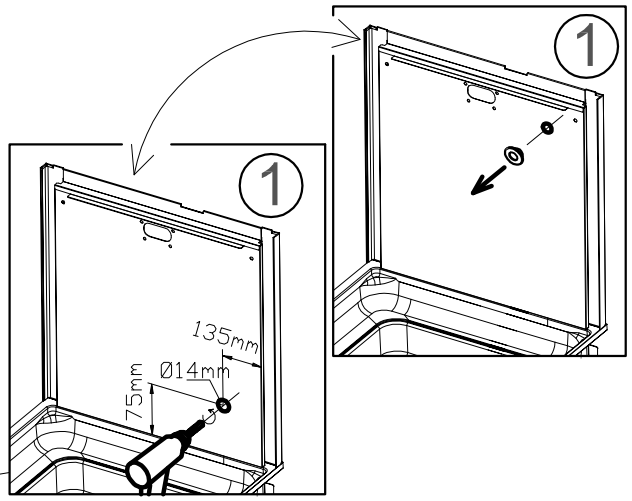

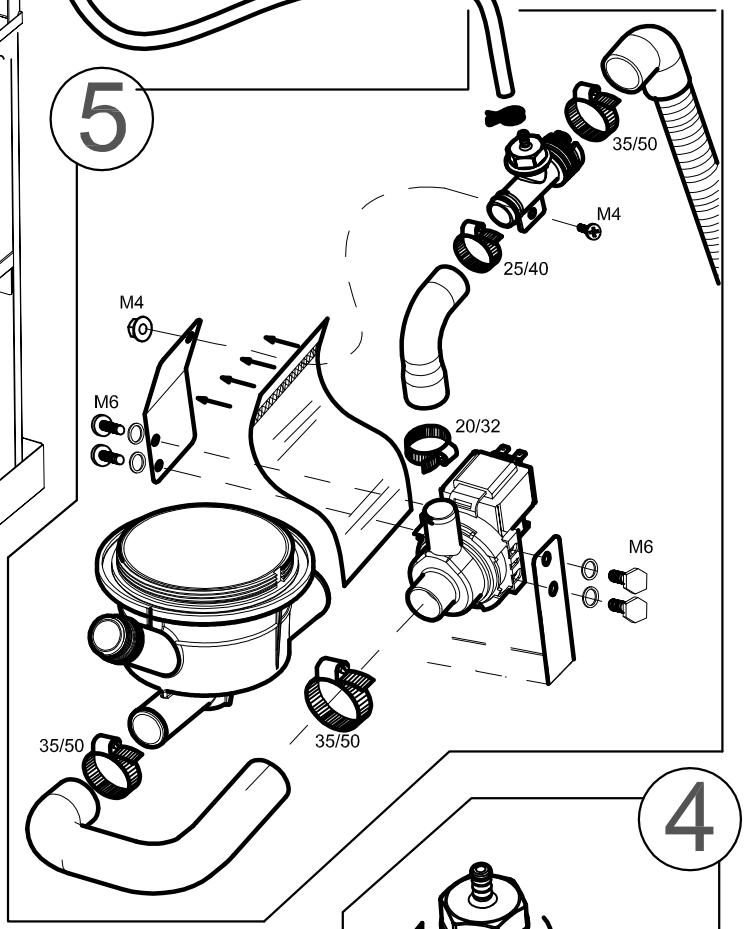

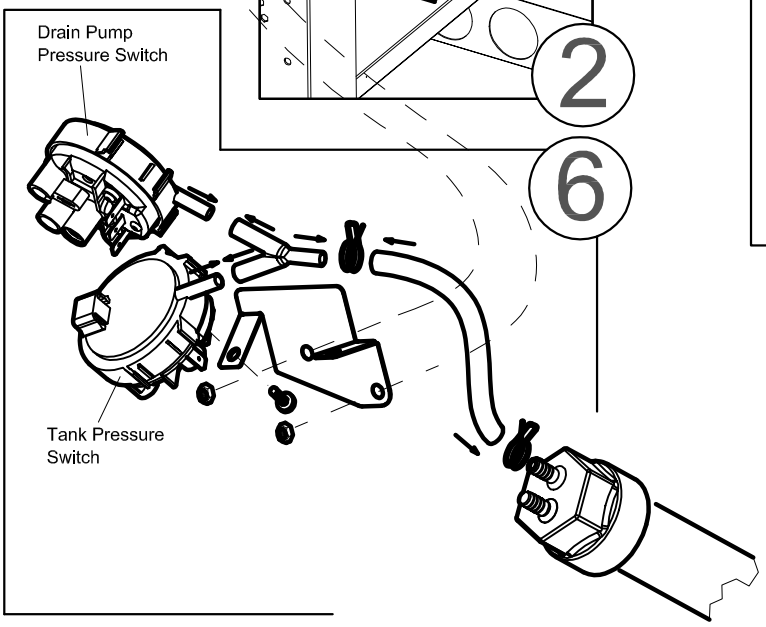

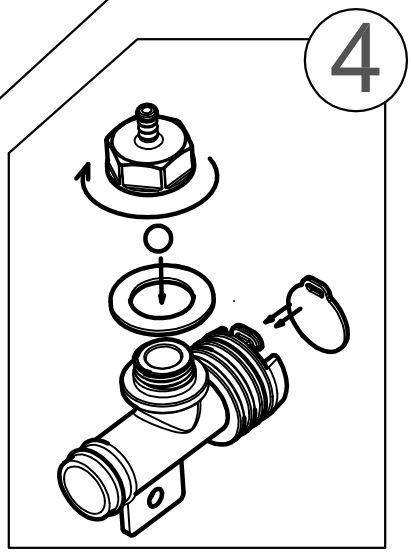

GB Drain pump kit F Kit pompe de vidange DE Bausatz I Kit Pompa scarico

GB Only for Machines with Softener (KIT 69707)

F Seulement pour les machines avec adoucisseur (KIT 69707)

DE Nur fuer Maschinen mit Wasserenthaerter (KIT 69707)

I Solo per macchine con addolcitore (KIT 69707)

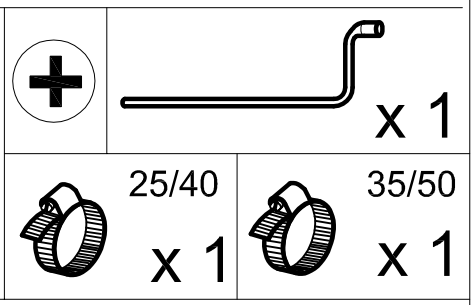

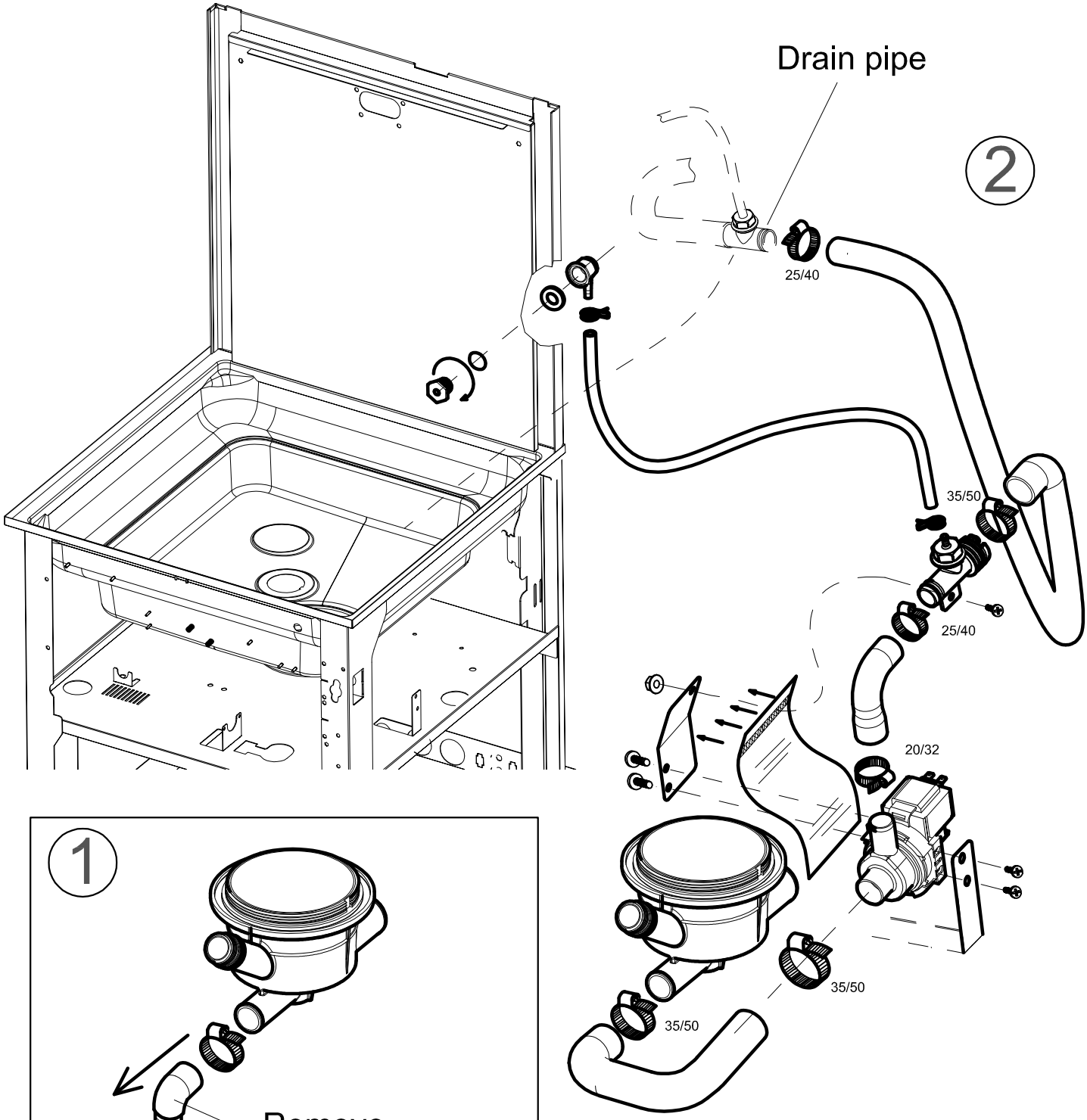

For electronic with single display type

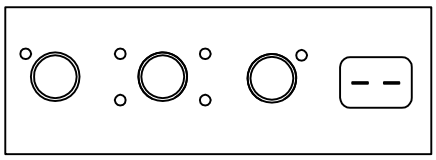

Pressure switch

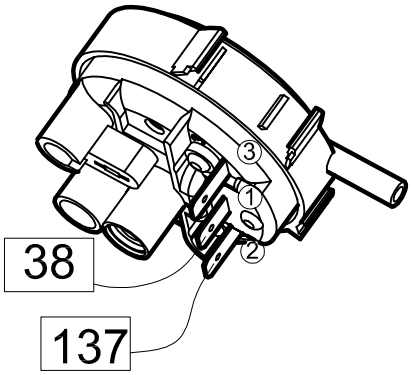

Drain Pump

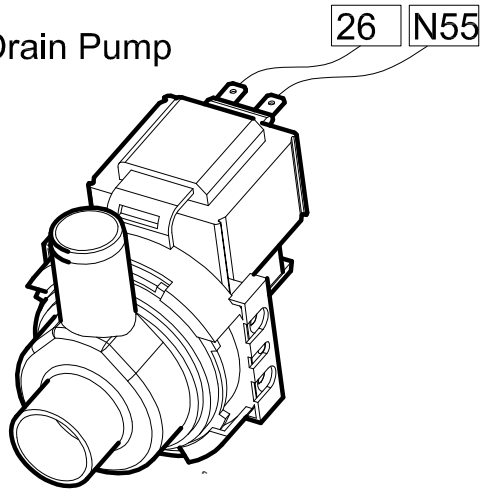

GB Electrical Connections | F Les connexions électriques | DE Elektrischen Anschlüsse | I Connessioni Elettriche

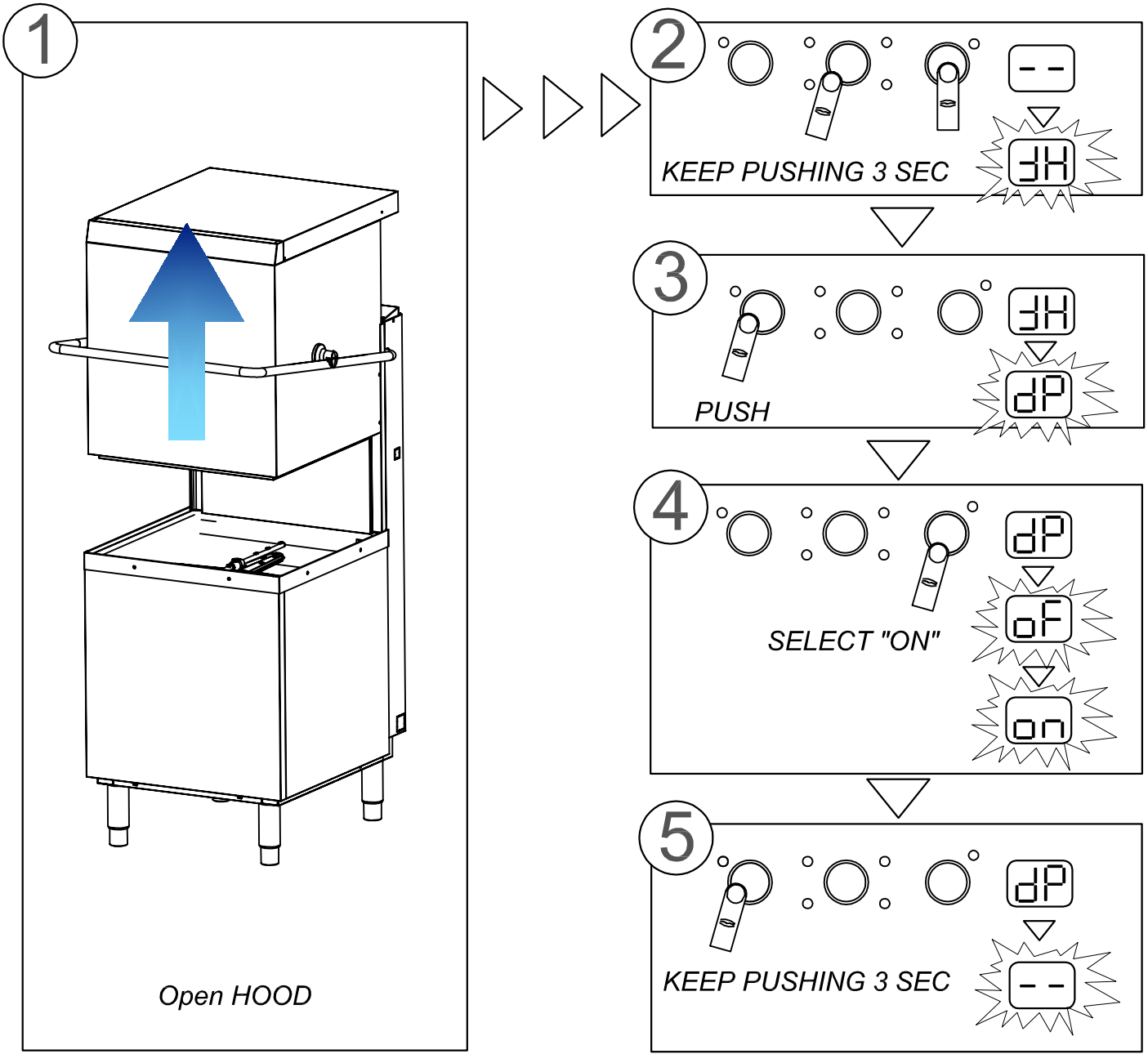

GB Pump Activation | F Pompe d'activation | DE Pump Aktivierung | I Attivazione Pompa

For electronic with scrolling display type

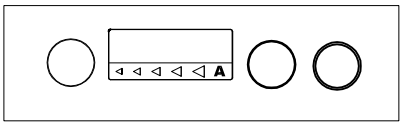

Pressure switch

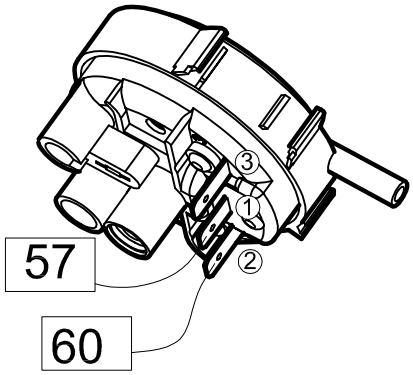

Drain Pump

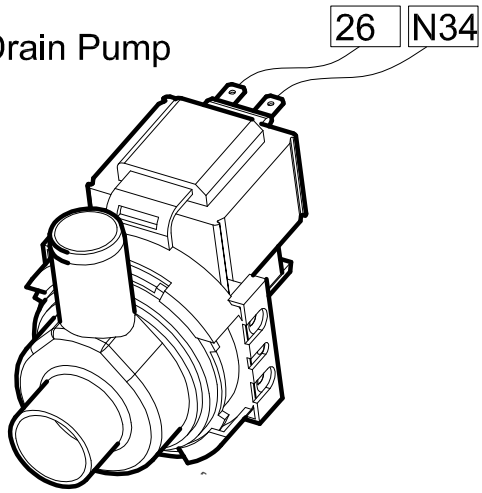

GB Electrical Connections | F Les connexions électriques | DE Elektrischen Anschlüsse | I Connessioni Elettriche

1

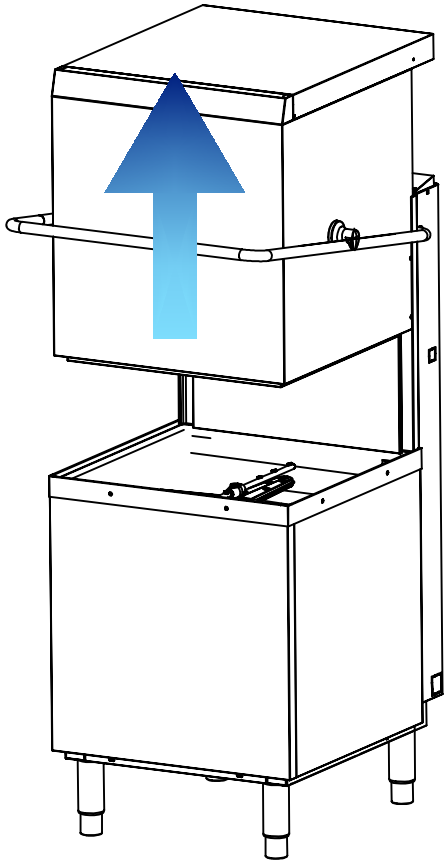

Open HOOD

2

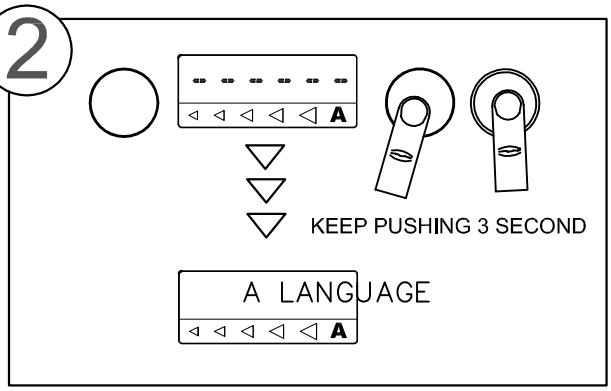

3

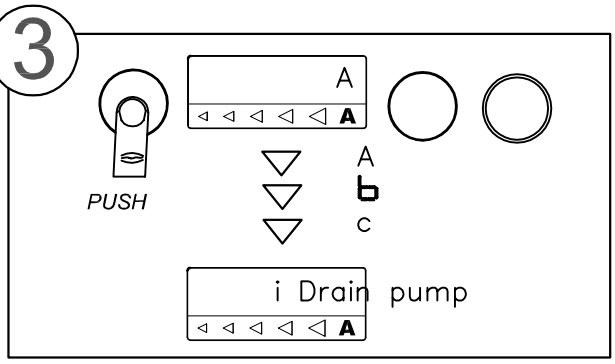

4

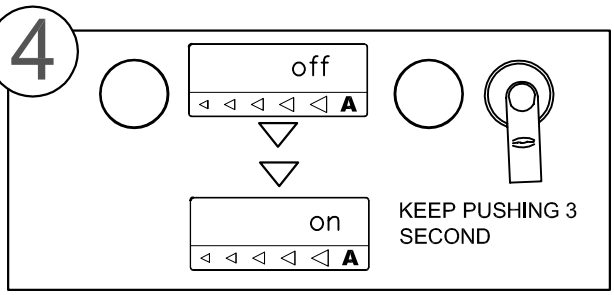

5

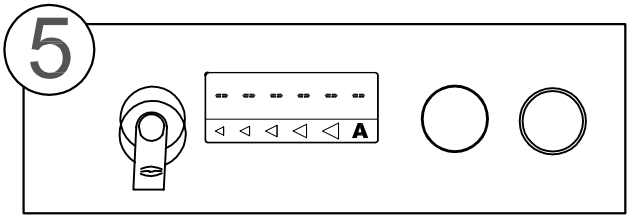

GB Pump Activation | F Pompe d'activation | DE Pump Aktivierung | I Attivazione Pompa

Electromechanic interface

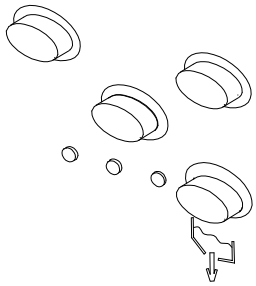

Pressure switch

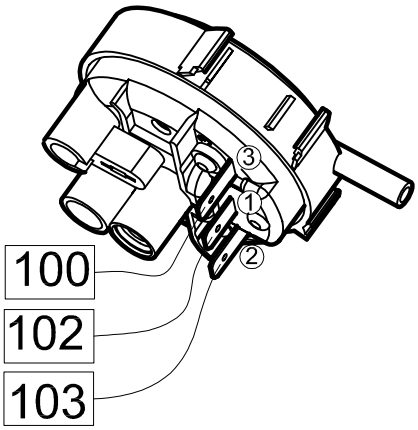

Drain Pump

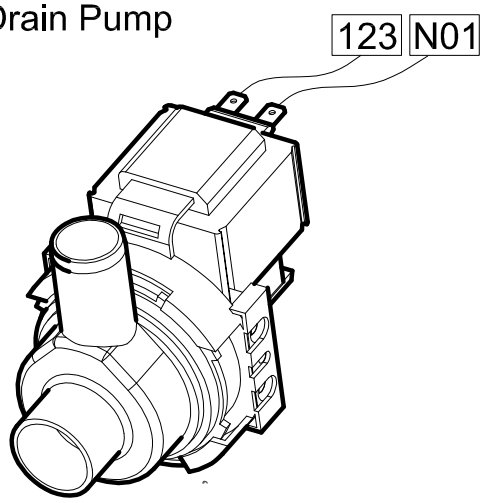

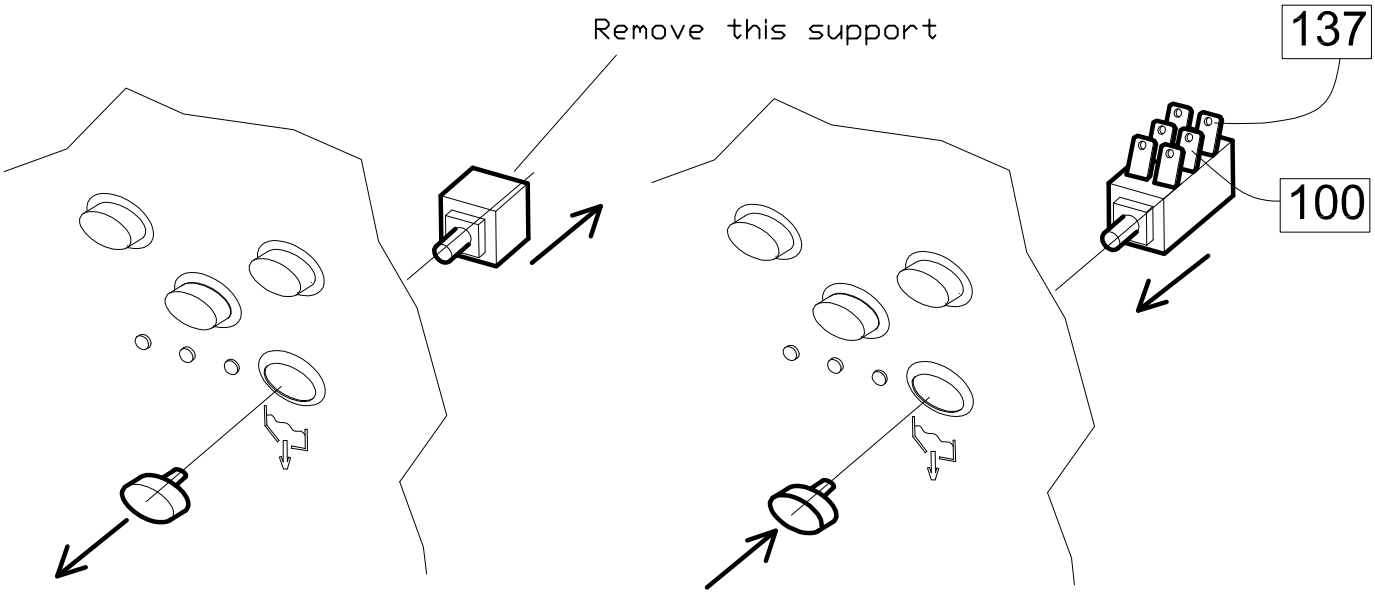

GB Electrical Connections | F Les connexions électriques | DE Elektrischen Anschlüsse | I Connessioni Elettriche

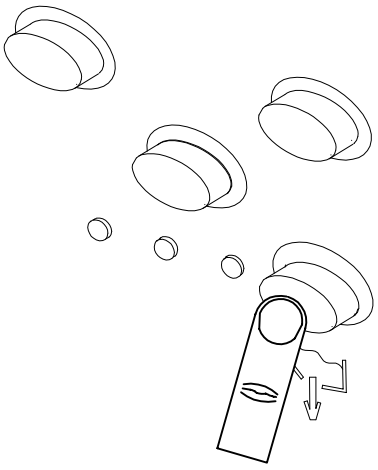

PUSH

GB Pump Activation | F Pompe d'activation | DE Pump Aktivierung | I Attivazione Pompa

KIT
69702

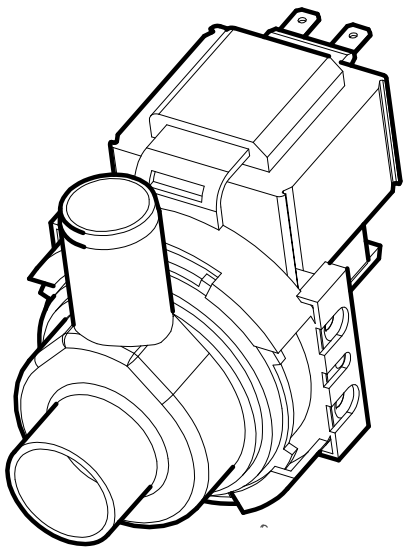

(GB) Drain pump kit

(F) Kit pompe de vidange

(DE) Bausatz

(I) Kit Pompa scarico

MDI69701-00

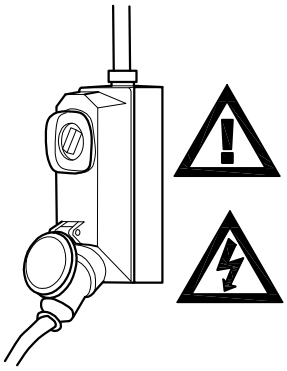

(GB) Disconnect the power supply (through the wall switch) before performing any operation.

(F) Déconnecter l'alimentation électrique (par l'intermédiaire de l'interrupteur sur le mur) avant chaque opération.

(DE) Vor der Ausführung jeglicher Arbeiten die Stromversorgung (mit Hilfe des Wandschalters) abschalten.

(I) Disconnettere l'alimentazione elettrica (tramite l'interruttore a muro) prima di effettuare ogni operazione.

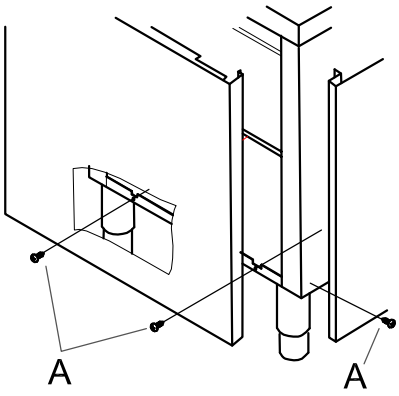

(GB) Remove the machine panel by removing the two fastening screws “A” on the frame in the lower side of the machine. 3.

(F) Retirer le panneau de la machine, en enlevant les deux vis de fixation “A” placées en bas sur le châssis de la machine.

(DE) Die Befestigungsschrauben “A” unten am Rahmen der Maschine entfernen und die verkleidung abnehmen.

(I) Togliere il pannello della macchina, imuovendo le due viti di fissaggio “A” poste in in basso sul telaio della macchina.

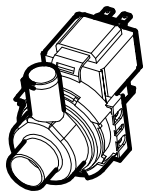 x 1	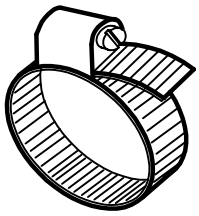 x 1	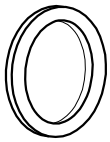 x 2
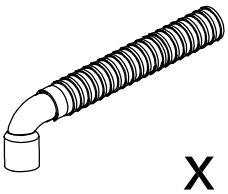 x 1	 x 1	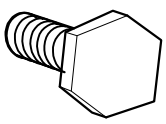 x 2
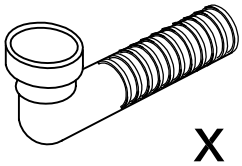 x 1	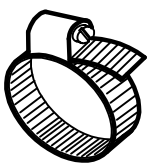 x 1	

GB Drain pump kit F Kit pompe de vidange DE Bausatz I Kit Pompa scarico

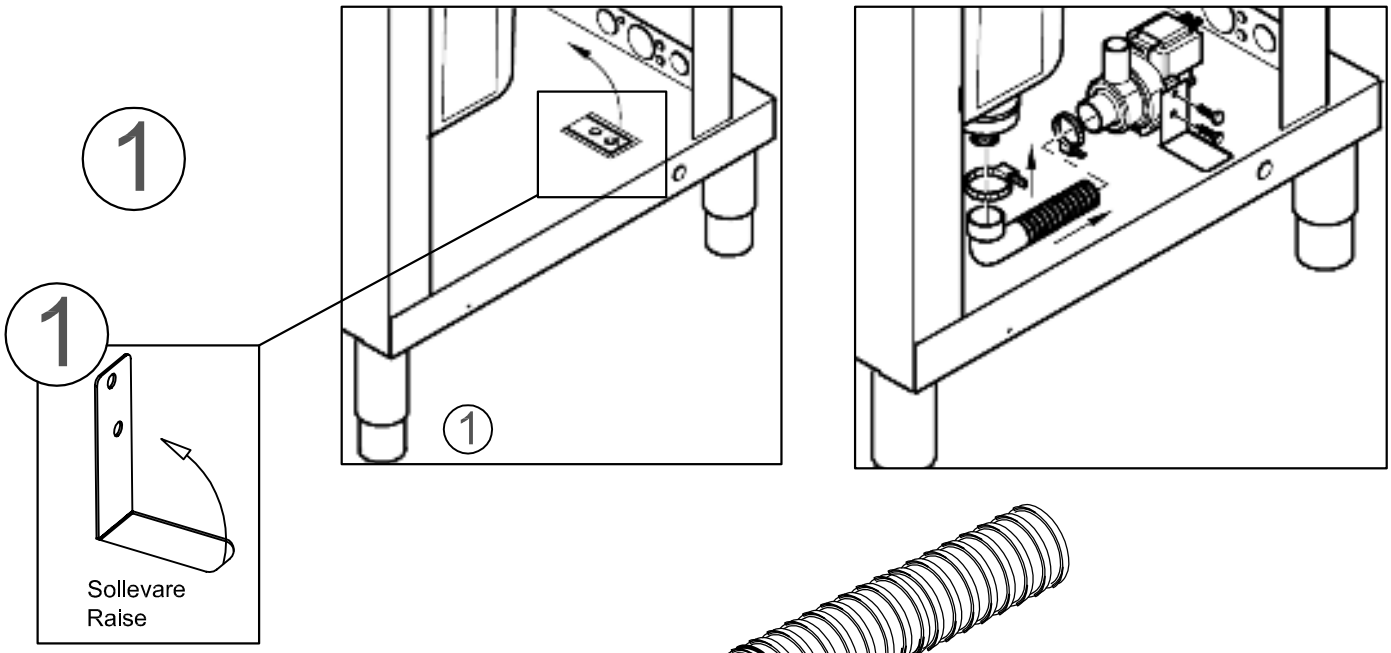

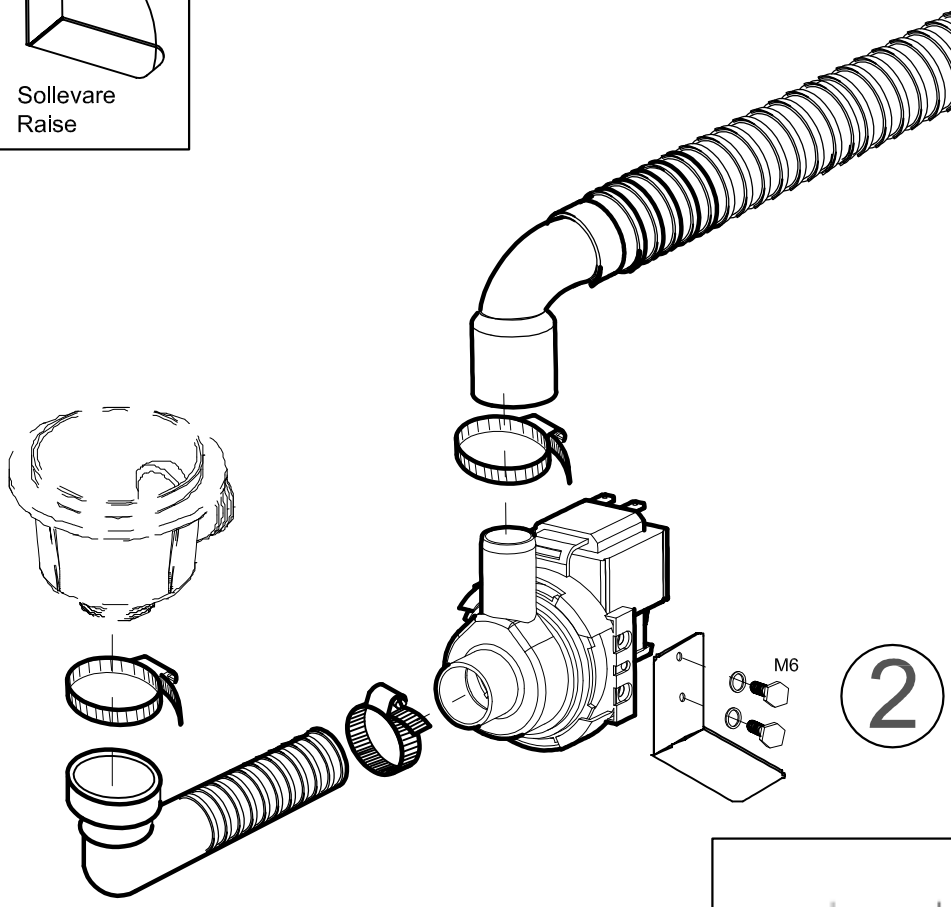

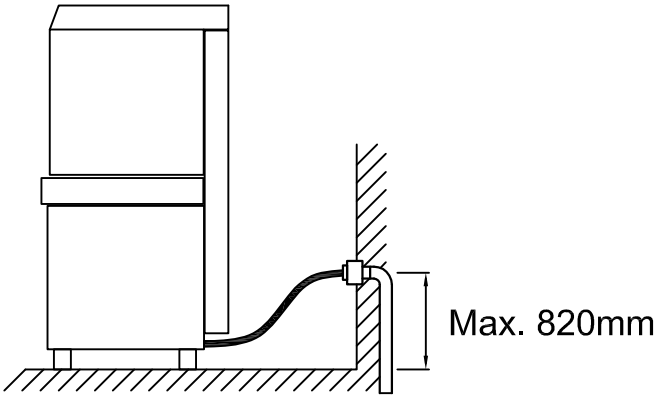

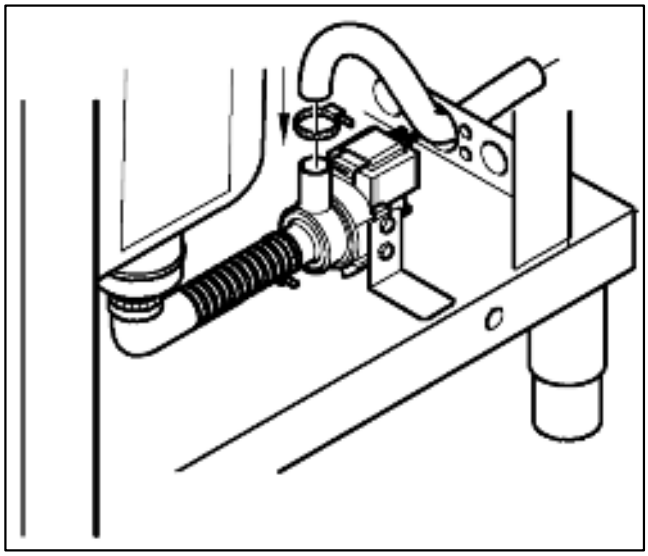

For electronic with single display type

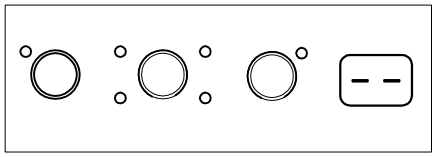

Drain Pump

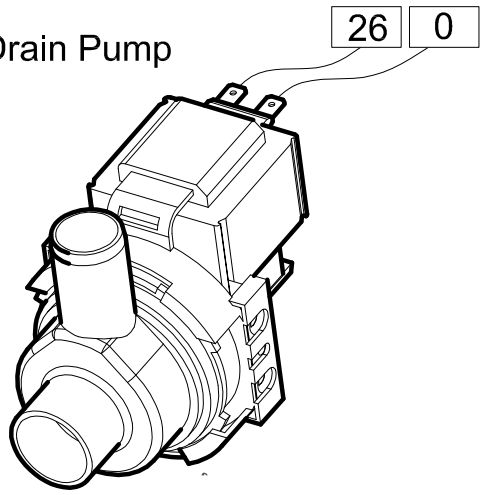

GB Electrical Connections | F Les connexions électriques | DE Elektrischen Anschlüsse | I Connessioni Elettriche

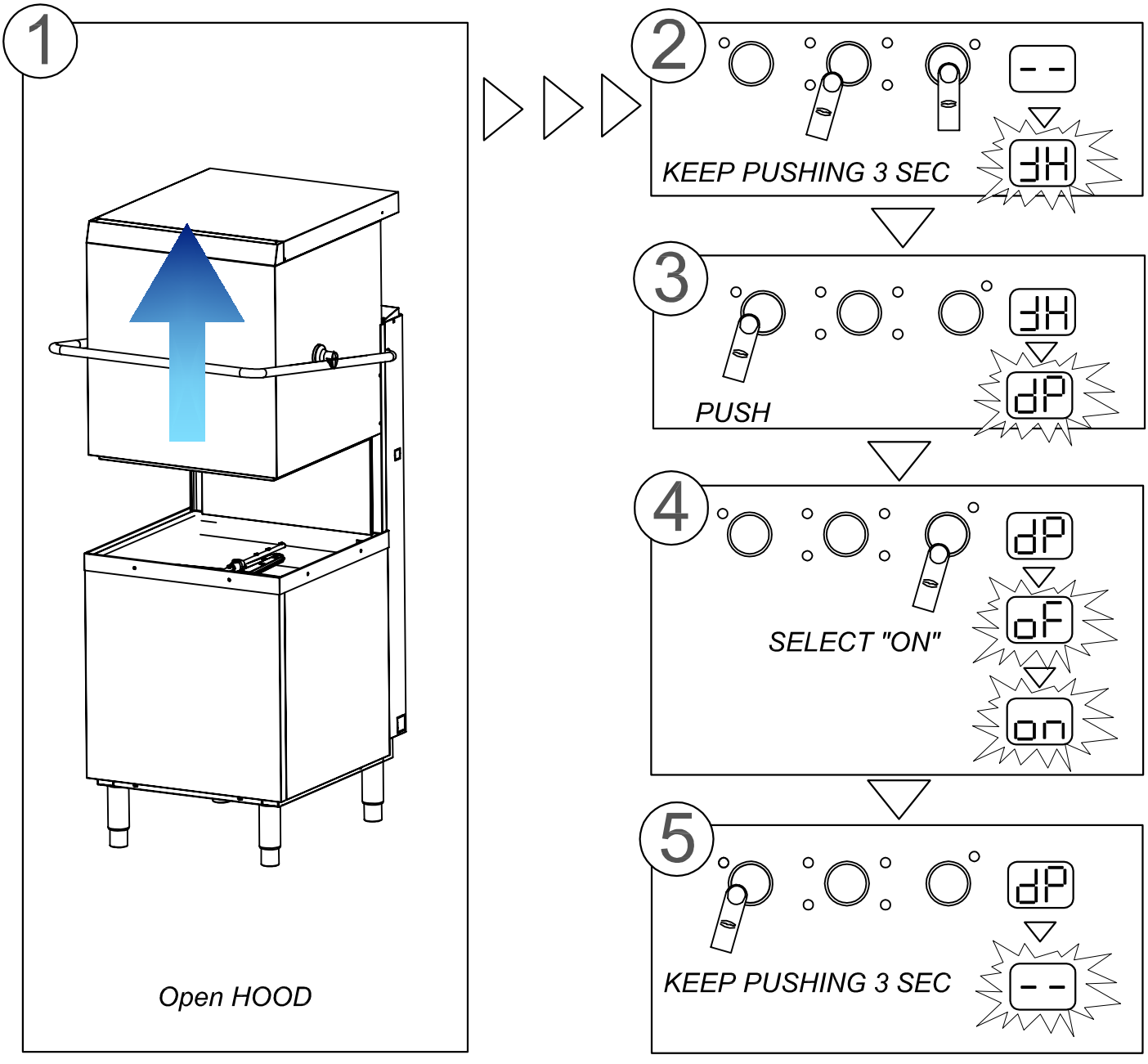

GB Pump Activation | F Pompe d'activation | DE Pump Aktivierung | I Attivazione Pompa

For electronic with scrolling display type

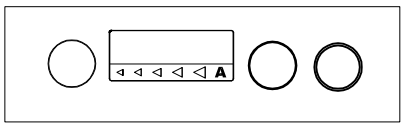

Drain Pump

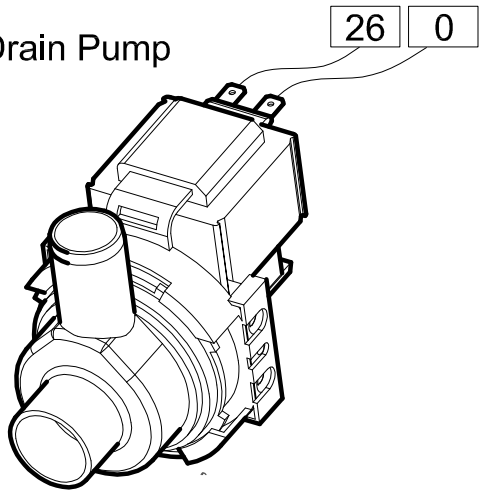

GB Electrical Connections | F Les connexions électriques | DE Elektrischen Anschlüsse | I Connessioni Elettriche

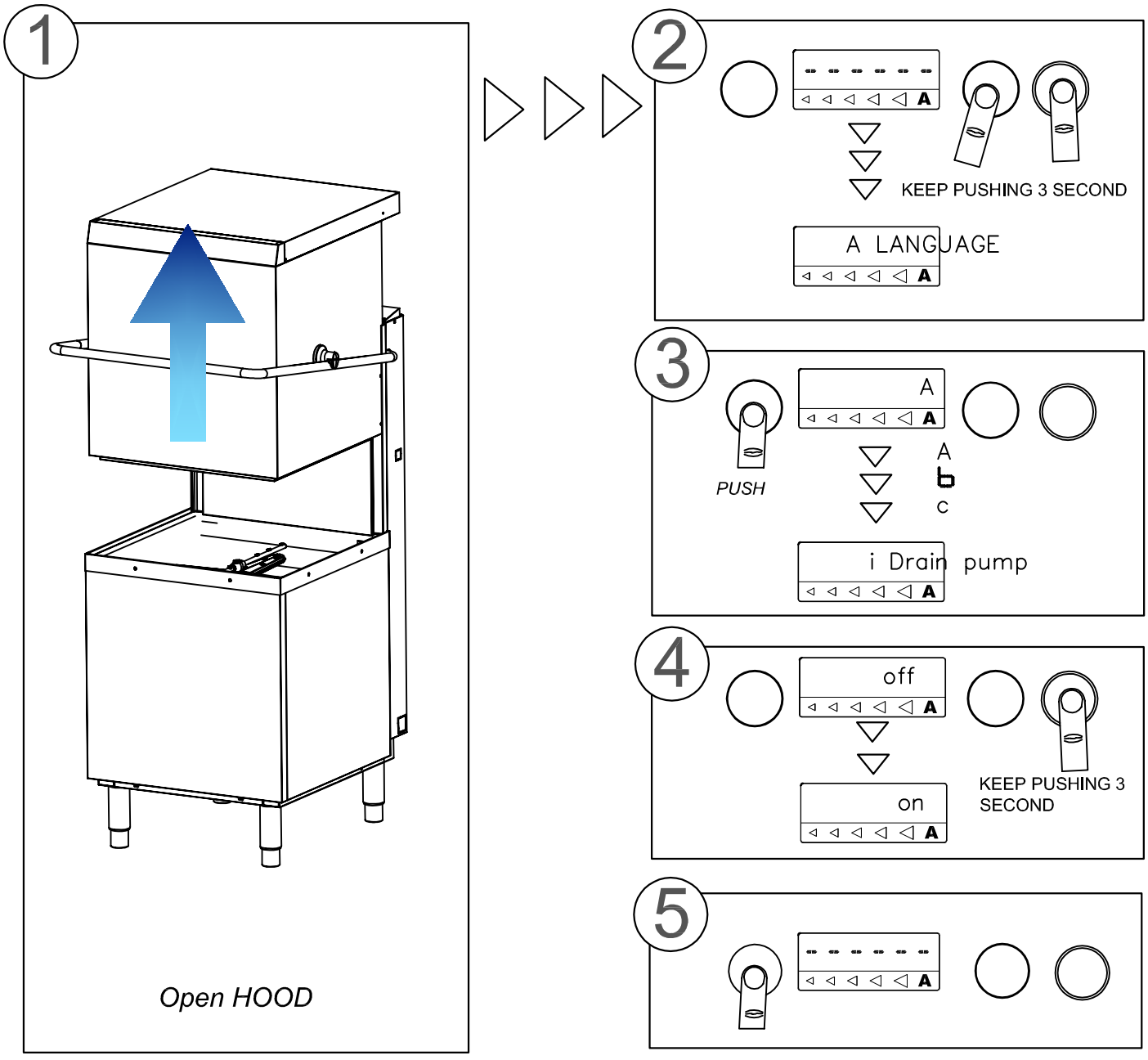

GB Pump Activation | F Pompe d'activation | DE Pump Aktivierung | I Attivazione Pompa

For electronic with Double display type
Double display type and electronic board 215027 or 215032

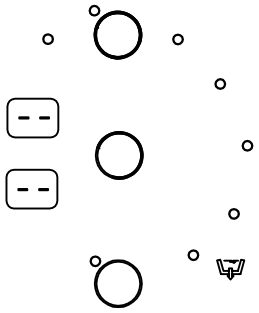

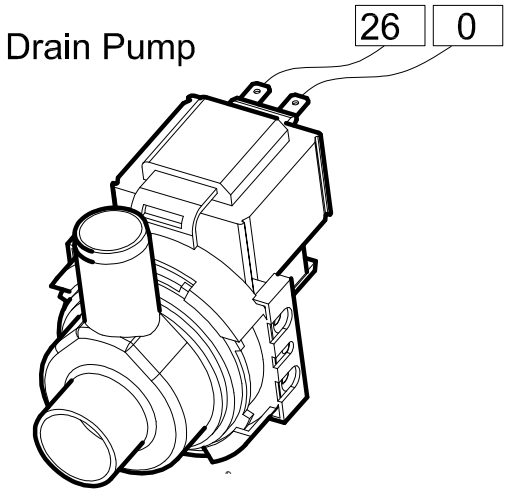

GB Electrical Connections | F Les connexions électriques | DE Elektrischen Anschlüsse | I Connessioni Elettriche

1

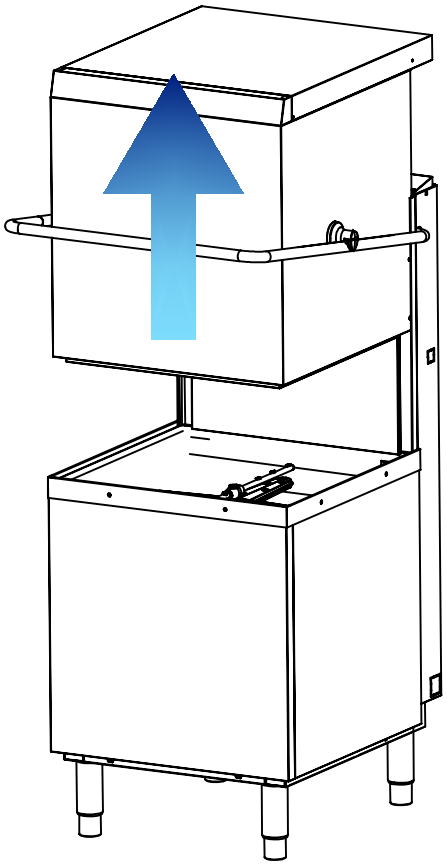

Open HOOD

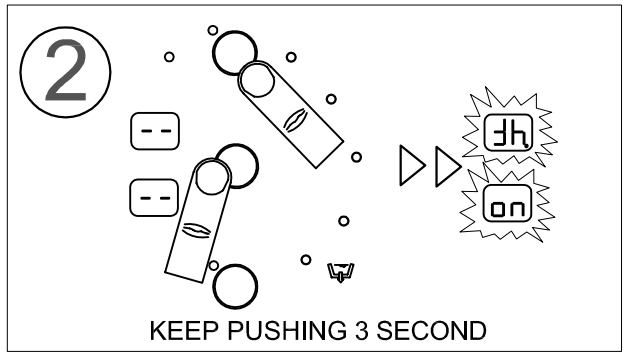

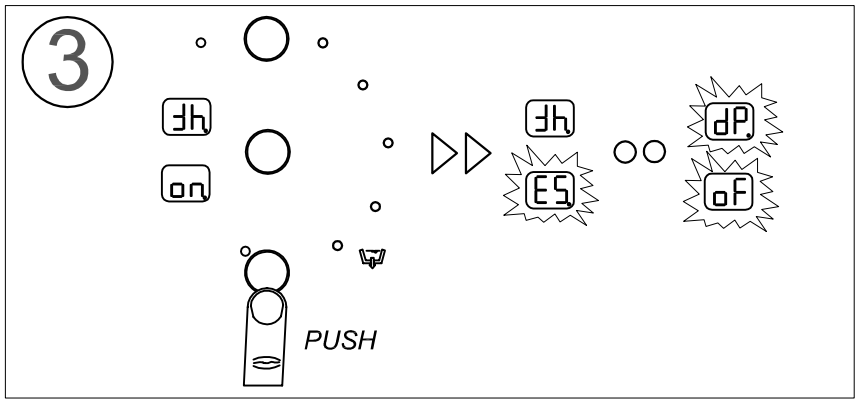

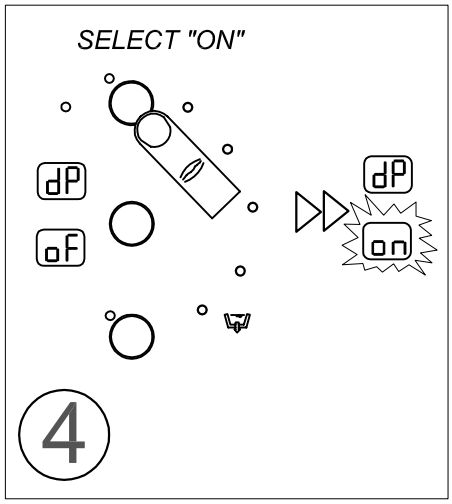

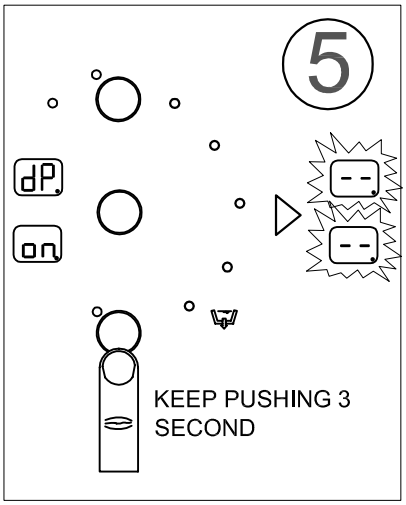

GB Pump Activation | F Pompe d'activation | DE Pump Aktivierung | I Attivazione Pompa

For electronic with Double display type
Double display type and electronic board 215027 or 215032



Drain Pump

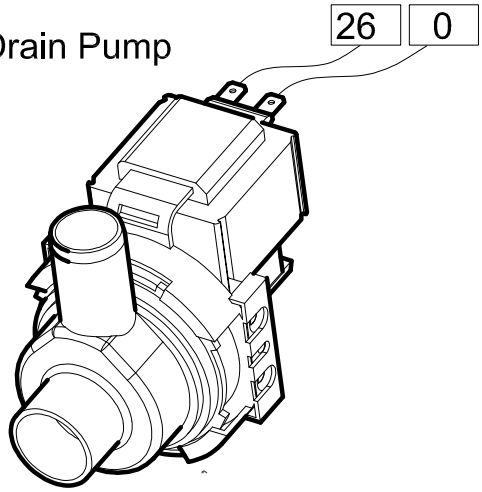

GB Electrical Connections | F Les connexions électriques | DE Elektrischen Anschlüsse | I Connessioni Elettriche

1

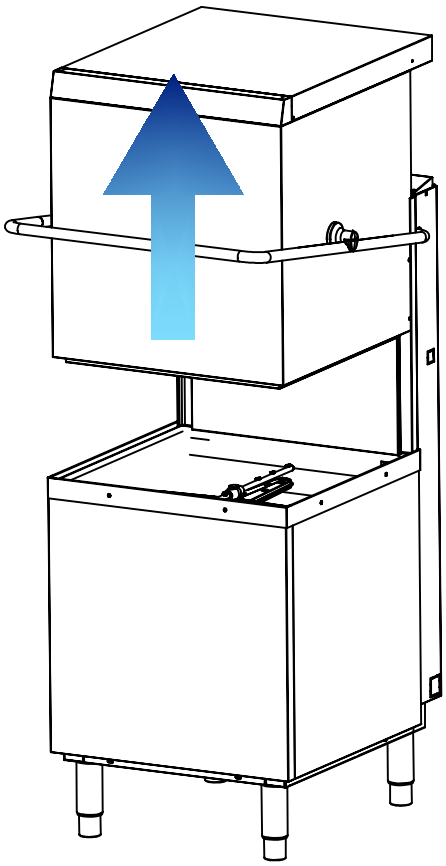

Open HOOD

2

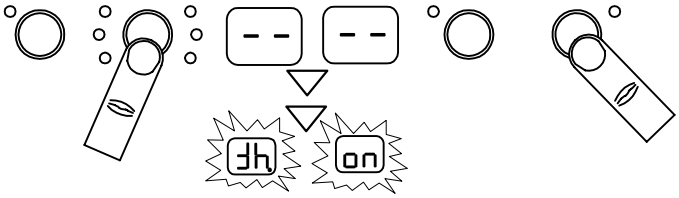

KEEP PUSHING 3 SECOND

3

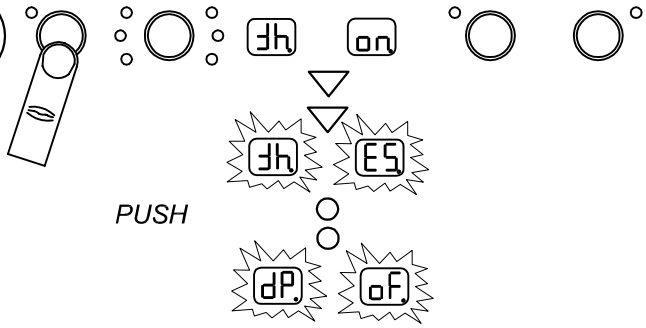

PUSH

4

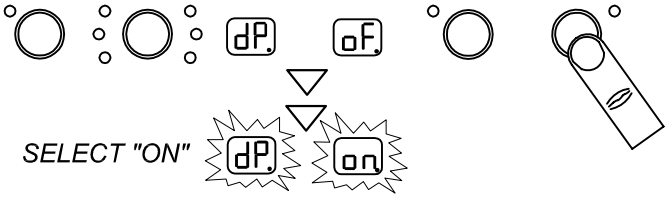

SELECT "ON"

5

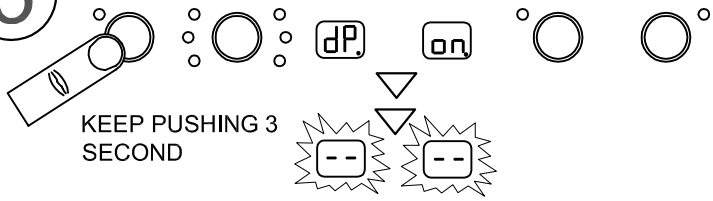

KEEP PUSHING 3 SECOND

GB Pump Activation | F Pompe d'activation | DE Pump Aktivierung | I Attivazione Pompa

For machines with electronic board 215023

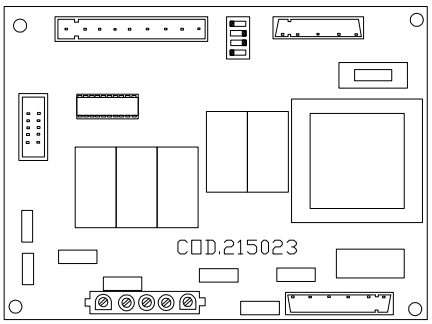

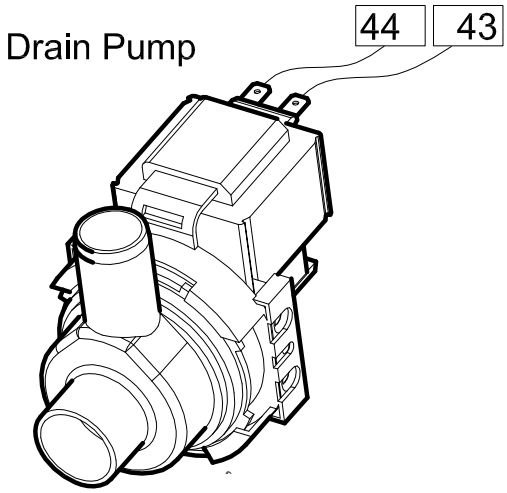

GB Electrical Connections | F Les connexions électriques | DE Elektrischen Anschlüsse | I Connessioni Elettriche

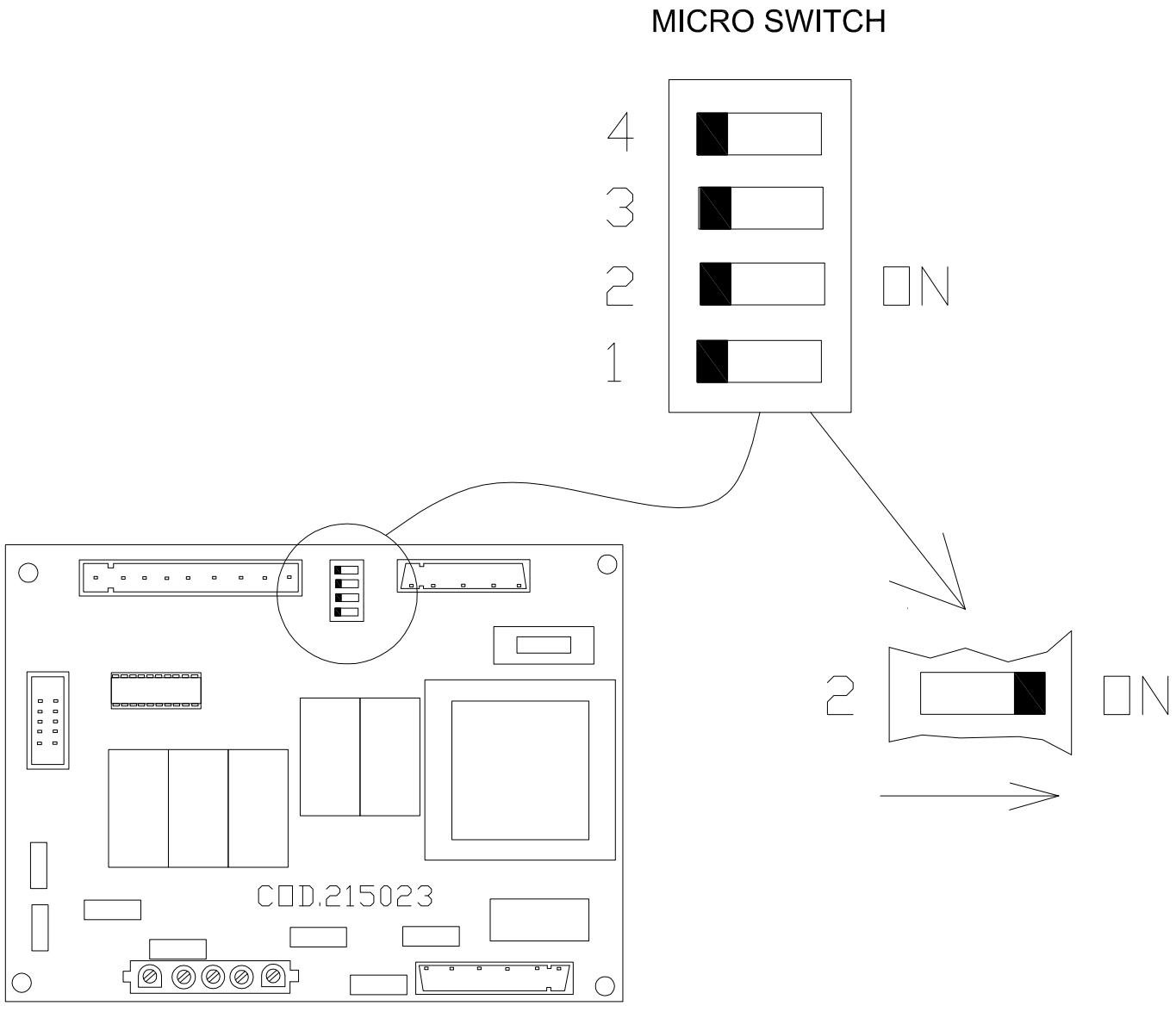

GB Pump Activation | F Pompe d'activation | DE Pump Aktivierung | I Attivazione Pompa