# AWR5

Ваш партнер в России
ООО"Аскоблок Дебаг Рус"
+7 (495) 777 26 77
info@ascobloc-debag.ru
ascobloc-debag.ru

## Планетарный миксер AW R 5 "Teddy"

- Объем дежи 5 литров
- Кухни
- Пекарни
- Лаборатории




**7 стандартных расцветок**


Красный


Белый


Серый


Черный


Желтый


Голубой


Зеленый

- Мощное взбивание, замесы, перемешивание
- Универсальная, мобильная настольная модель
- Привлекательный эргономичный дизайн
- Легкая в обслуживании благодаря многофункциональному переключателю
- Легкие в уходе гигиенические детали из нержавеющей стали
- 5 литровая дежа для замешивания с крышкой
- Мощный мотор 500 Вт с защитой от перегрузки
- Плавная регулировка скорости
- Низкий уровень шума

AlexanderSolia FOOD PROCESSING

Alexanderwerk SOLIA

## Акссесуары



Дежа из нержавеющей стали, с белой пластмассовой крышкой



Венчики с толщиной проволоки 2,5 мм



Крюк для замеса, высококачественная сталь



Перемешиватель, высококачественная сталь

Пластиковая защита от брызг

Без изображения

Чаша для добавок

Без изображения

## ТЕХНИЧЕСКАЯ ИНФОРМАЦИЯ

Объем(л) 5

| | |
|---|---|
| Подключение | 230 В, 50/60 Гц, 1,5 м кабель,вилка с заземлением |
| Мощность (кВт) | 0,5 |
| Количество оборотов в минуту | 78- 422 |
| Габариты (ДхШхВ) | 240 x 462 x 400 мм (макс. 550 мм) |
| Вес (кг) | 18 |
| Уменьшенный объем дежи (л) | – |

AW R5 „Teddy"

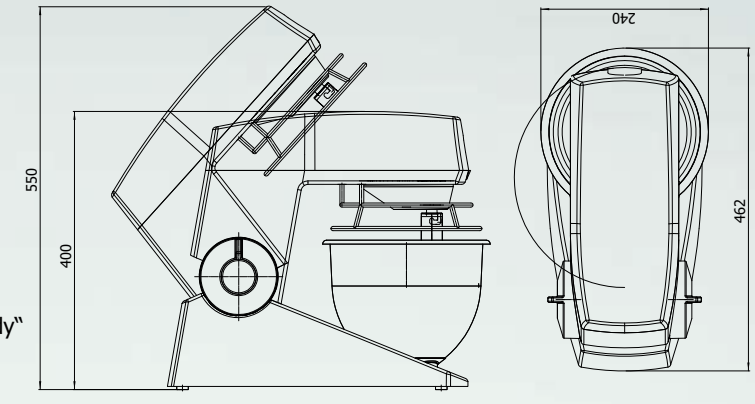


## ПРОИЗВОДИТЕЛЬНОСТЬ

| Продукт | Инструмент | Максимальное количество |
|---|---|---|
| Тесто для хлеба (50%) (кг) | Крюк для замеса | 2,5 |
| Основа для торта (кг) | Венчик | 1 |
| Яичный белок (л) | Венчик | 0,7 |
| Песочное тесто/Маффины (кг) | Мешалка | 2,5 |
| Майонез (л) | Венчик | 4,4 |
| Картофельное пюре (кг) | Венчик | 2,5 |
| Сливки (л) | Венчик | 1,5 |

На иллюстрациях приведены общие изображения, которые могут отличаться от фактического исполнения. Компания оставляет за собой право вносить технические изменения. Другие аксессуары можно найти в нашем прайс-листе. За ошибки при печати компания ответственности не несет.

AlexanderSolia FOOD PROCESSING

AlexanderSolia GmbH Alexanderstraße 59 – 61 D-42857 Remscheid
Телефон +49 (0)2191 95131-0 Факс +49 (0)2191 95131-1 www.alexandersolia.com