Производительность переработки

Продукт	Необходимая насадка	Длина резки/мм	Оборот в кг
Цикорий	Двухлопастной нож	5	470
Китайская капуста	Двухлопастной нож	6	860
Укроп	Арочный дисковой нож	1	24
Салат "Айсберг"	Двухлопастной нож	6	380
Салат "Айсберг"	Двухлопастной нож	20	720
Салатный цикорий	Двухлопастной нож	3	115
Огурцы	Арочный дисковой нож	2	270
Морковь	Арочный дисковой нож	2	160
Морковь	Дисковой нож для резки соломкой 3 x 3,5 мм	–	320
Морковь	Дисковой нож для шинковки 3 мм	–	360
Морковь	Дисковой нож для шинковки 4 мм	–	420
Картофель	Арочный дисковой нож	4	680
Картофель	Арочный дисковой нож	6	1000
Кольраби	Дисковой нож для резки соломкой 3 x 3,5 мм	–	600
Кольраби	Дисковой нож для резки соломкой 7x 7 мм	–	1035
Зеленый лук	Арочный дисковой нож	1	240
Сладкий перец	Арочный дисковой нож	4	210
Сладкий перец	Арочный дисковой нож	6	330
Петрушка	Арочный дисковой нож	1	20
Лук-порей	Арочный дисковой нож	2	180
Красный салатный цикорий	Двухлопастной нож	6	310
Редька	Арочный дисковой нож	2	340
Салат	Двухлопастной нож	25	1000
Шнитт-лук	Двухлопастной нож	1	25
Шнитт-лук	Двухлопастной нож	3	80
Сельдерей	Дисковой нож для резки соломкой 3 x 3,5 мм	–	490
Сельдерей	Дисковой нож для шинковки 3 мм	–	800
Сельдерей	Дисковой нож для шинковки 4 мм	–	1020
Томаты	Арочный дисковой нож	4	300
Томаты	Арочный дисковой нож	6	440
Капуста	Дисковой нож для резки ломтиками с 4 лезвиями	1,3	500
Капуста	Арочный дисковой нож	1,5	160
Савойская капуста	Двухлопастной нож	8	440
Лук репчатый	Арочный дисковой нож	4	520

Приведенное количество продукта усреднено и может быть удвоено с помощью увеличения скорости работы ножей и ленты.

На иллюстрациях приведены общие изображения, которые могут отличаться от фактического исполнения. Компания оставляет за собой право вносить технические изменения. Другие аксессуары можно найти в нашем прайс-листе .За ошибки при печати компания ответственности не несет. Компания оставляет за собой право вносить технические изменения.

AlexanderSolia FOOD PROCESSING

AlexanderSolia GmbH Alexanderstraße 59 – 61 D-42857 Remscheid
Телефон +49 (0)2191 95131-0 Факс +49 (0)2191 95131-1 www.alexandersolia.com

AWBS 150

Ленточная овощерезка

Ваш партнер в России
ООО"Аскоблок Дебаг Рус"
+7 (495) 777 26 77
info@ascobloc-debag.ru
ascobloc-debag.ru



- Производительность до 1200 кг/ч
- Большие кухни
- Производители деликатесов
- Предприятия по переработке овощей и салата



Настройка верхней части транспортёра в соответствии с особенностями продукта



Очень четкое устройство разрезания для аккуратного процесса резки



Благодаря правильной ширине подачи продукт нужно лишь предварительно грубо измельчать



Различные инструменты для разнообразных, плавно регулируемых форм нарезки

- Полностью из нержавеющей стали
- Серийное удлинение ленты на 1000 мм
- Плавное регулирование скорости ленты, плавное регулирование скорости ножей
- Толщина разреза в зависимости от инструмента от 0 до 90 мм
- Ширина камеры резки и ленты транспортёра 150 мм при рабочей высоте 145 мм
- Легкосъёмная формующая лента и лента транспортера благодаря простой разблокировке без дополнительных инструментов
- Безопасность работы благодаря небьющейся крышке с электронной системой безопасности
- Гладкая поверхность ленты транспортёра для предотвращения задержки продукта

AlexanderSolia FOOD PROCESSING

Alexanderwerk SOLIA

Дисковые ножи и аксессуары



Арочный дисковый нож регулируемый, от 0,5 до 25 мм

335607



Двухлопастной нож, открытый, из нержавеющей стали, ширина разреза до 90 мм

334325



Дисковый нож для резки ломтиками с 4 лезвиями

1,3 мм	334333
3,0 мм	334334
4,0 мм	334332



Дисковый нож для резки соломкой

2,5 x 2,0 мм Жюльен	334327
3,5 x 3,0 мм Жюльен	334328
4,5 x 4,0 мм Жюльен	334458
7 x 7 мм	335603

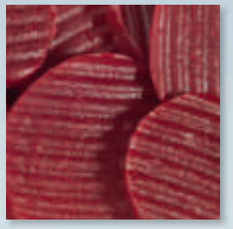

Дисковый нож для разнообразной резки с 4 лезвиями (волнообразный узор)

4 mm	334331



Дисковый нож для шинковки вкл. несущий нож

3 mm	335762
4 mm	335763



Нож для нарезки кубиком для 6 дисков

11 x 11 mm	1002745



Стойка для режущих инструментов для 6-ти дисков

335485



Передвижной стол для предварительной подготовки с 4 устанавливаемыми направляющими роликами и 2 или 4 разделочными досками

2 рабочих места	335618
4 рабочих места	335617

На иллюстрациях приведены принципиальные изображения, которые могут отличаться от фактического исполнения. Технические изменения оговорены.
Другие аксессуары можно найти в нашем прайс-листе.

ТЕХНИЧЕСКИЕ ХАРАКТЕРИСТИКИ

	AW BS 150
Подключение мотора для ленты	230 Вт, (3 P + PE)
Мощность (кВ)	0,37
Количество оборотов в минуту	34
Диапазон частоты вращения	2 - 70
Предохранитель	1,25
Подключение мотора для ножей	230 Вт, (3 P + PE)
Мощность (кВ)	1,1
Количество оборотов в минуту	302
Диапазон частоты вращения	90 - 600
Предохранитель	3,5
Кабель подключения	4,5 м, трехфазный штекер
Защита	IP 54 (защита от брызг)
Габариты (Д x Ш x В) с удлинением ленты 400	1594 x 680 x 1255 мм
Габариты (Д x Ш x В) с удлинением ленты 1000	2194 x 680 x 1255 мм
Габариты (Д x Ш x В) с удлинением ленты 1500	2694 x 680 x 1255 мм
Вес (кг)	230
Вес с удлинением ленты (кг)	около 250

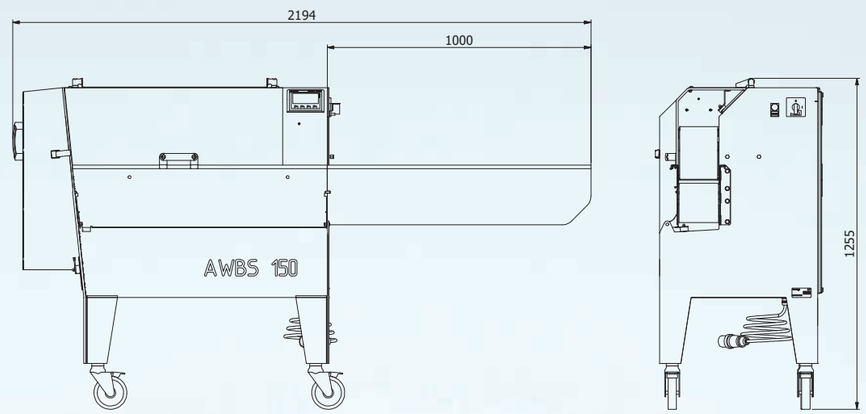

AW BS 150 Ленточная овощерезка