Электрический мармит кухонный

Комплектовать ПЭНами - ТЭН ИРК115 1KEICA917014
для ЭМК70М-1 СБ- 2 шт., для ЭМК70М-1-01 СБ - 3 шт.

ЭМК70М-1 СБ (1120)
ЭМК70М-1-01 СБ (1500)

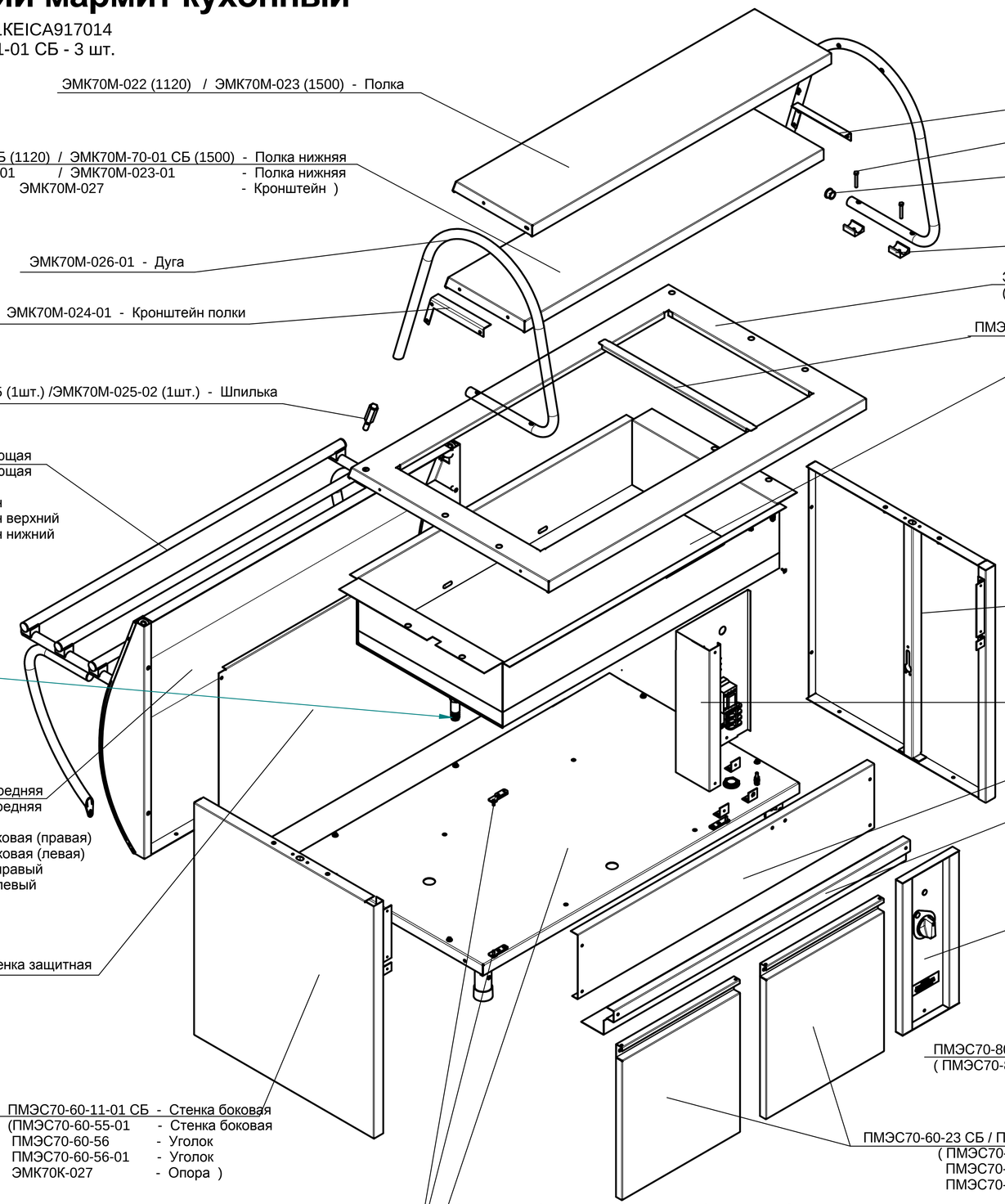

ЭМК70М-022 (1120) / ЭМК70М-023 (1500) - Полка

ЭМК70М-70 СБ (1120) / ЭМК70М-70-01 СБ (1500) - Полка нижняя
(ЭМК70М-022-01 / ЭМК70М-023-01 - Полка нижняя
ЭМК70М-027 - Кронштейн)

ЭМК70М-026-01 - Дуга

ЭМК70М-024-01 - Кронштейн полки

ЭМК70М-025 (1шт.) /ЭМК70М-025-02 (1шт.) - Шпилька

ЭМК70М-30 СБ (1120) / ЭМК70М-30-01 СБ - Направляющая
(ЭМК70М-010 / ЭМК70М-010-01 - Направляющая
ЭМК70М-011 - Опора
ЭМК70М-012 - Кронштейн
ЭМК70М-013 - Кронштейн верхний
ЭМК70М-014 - Кронштейн нижний
ЭМК70М-015 - Опора
ПМЭС70-60-80 - Пробка)

Кран шаровой 1/2"

ЭМК70М-10 СБ (1120) / ЭМК70М-10-01 СБ (1500) - Стенка передняя
(ЭМК70М-005 / ЭМК70М-005-01 - Стенка передняя
ЭМК70М-003 - Втулка
ЭМК70М-004 - Стенка боковая (правая)
ЭМК70М-004-01 - Стенка боковая (левая)
ЭМК70М-006 - Профиль правый
ЭМК70М-006-01 - Профиль левый
ЭМК70М-034 - Уголок
ЭМК70М-034-01 - Уголок)

ЭМК70М-033 (1120) / ЭМК70М-033-01 (1500) - Стенка защитная

ЭМК70М-026 - Дуга

ЭМК70М-024 - Кронштейн полки

Болт М6х40

ПМЭС70-60-80 - Пробка (пластмассовая)

ПМЭС70-60-105 - Опора (пластмассовая)

ЭМК70М-60 СБ (1120) / ЭМК70М-60-01 СБ - Столешница
(ЭМК70М-028 / ЭМК70М-028-01 - Столешница
ПМЭС70-60-108 - Пластина)

ПМЭС70-60-109 (1120) / ПМЭС70-60-109-01 (1500) - Швеллер

ЭМК70К-93 СБ (1120) / ЭМК70К-93-01 СБ (1500) - Ванна паровая
(ЭМК-70/60-73 - Штуцер
ЭМК70К-046 Пластина / ЭМК70К-046-01
ЭМК70К-94 СБ / ЭМК70К-94-01 СБ - Ванна паровая
(ЭМК70К-041 Боковина
ЭМК70К-041-01 Боковина
ЭМК70К-044 Пластина
ЭМК70К-045 Стяжка
ЭМК-70/60-56 Опора
ЭМК70К-040 / ЭМК70К-040-01 Ванна
ЭМК-70/60-71 - Труба слива
ЭМК70К-95 СБ / ЭМК70К-95-01 СБ Поддон
ЭМК70К-043 / ЭМК70К-043-01 Поддон
ЭМК70К-044 Пластина)

ПМЭС70-60-11 СБ - Стенка боковая
(ПМЭС70-60-55 - Стенка боковая
ПМЭС70-60-56 - Уголок
ПМЭС70-60-56-01 - Уголок
ЭМК70К-027 - Опора)

ПМЭС70-60-70 - Кожух защитный

ПМЭС70-60-81 (1120) / ПМЭС70-60-81-01 (1500) - Панель верхняя

ЭМК70КМ.2693.13.00.000 СБ (1120) / ЭМК70КМ.2009.13.00.001 СБ (1500) - Панель
(ПВВ(Н)70КМ-С.2691.13.00.001 / ПВВ(Н)70КМ-С.2691.13.00.00.001-01 - Панель
ПМЭС70-60-54 - Уголок
ПМЭС70-60-60 - Пластина)

ЭМК70Т.1022.16.00.000 СБ - Панель управления
(ЭМК70Т.1022.16.00.001 - Панель управления
ПМЭС70-60-74 - Пластина)

ПМЭС70-80-38 СБ - Панель защитная (для ЭМК-1500)
(ПМЭС70-80-62 - Панель защитная)

ПМЭС70-60-23 СБ / ПМЭС70-60-23-01 СБ - Дверка
(ПМЭС70-60-93 - Дверка
ПМЭС70-60-94 - Крышка дверки
ПМЭС70-60-118 - Пластина)

ПМЭС70-60-11-01 СБ - Стенка боковая
(ПМЭС70-60-55-01 - Стенка боковая
ПМЭС70-60-56 - Уголок
ПМЭС70-60-56-01 - Уголок
ЭМК70К-027 - Опора)

ПМЭС70-60-25 СБ / ПМЭС70-60-25-01 СБ - Кронштейн
(ПМЭС70-60-102 / ПМЭС70-60-102-01 - Кронштейн
ПМЭС70-60-104 - Ось) +
ПМЭС70-60-103 - Гайка

ЭМК70М-20 СБ (1120) / ЭМК70М-50-СБ (1500) - Основание
(ЭМК70М-21 СБ - Ножка задняя
ЭМК70М-007 - Ножка
ЭП-4-98 - Шайба
ЭМК70М-22 СБ - Ножка передняя
ЭМК70М-008 - Ножка
ЭМК70М-009 - Втулка
ЭМК70М-031 - Втулка
ПМЭС70-60-54 - Уголок
ПМЭС70-60-54-02 - Уголок
ПМЭС70-60-100 / ПМЭС70-80-57 - Основание
ПМЭС70-60-101 - Косынка
ПМЭС70-60-101-01 - Косынка)

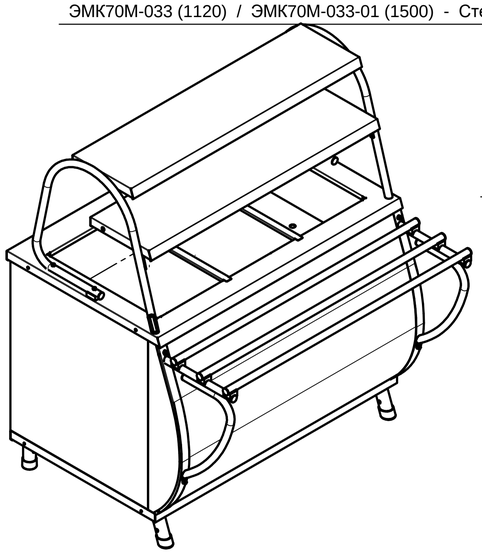

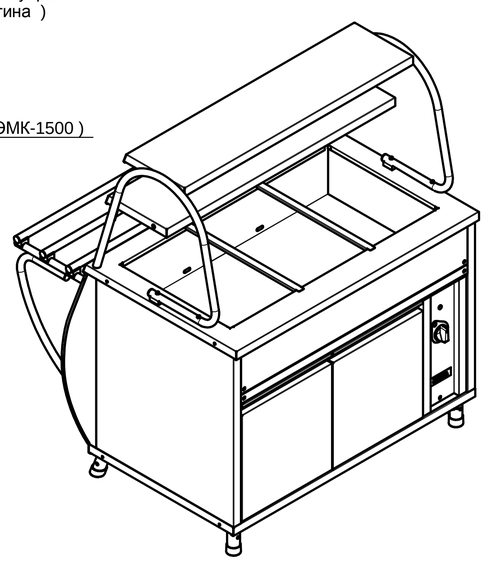

ЭМК70МШ.2526.00.00.000 СБ

Электрический мармит кухонный с тепловым шкафом

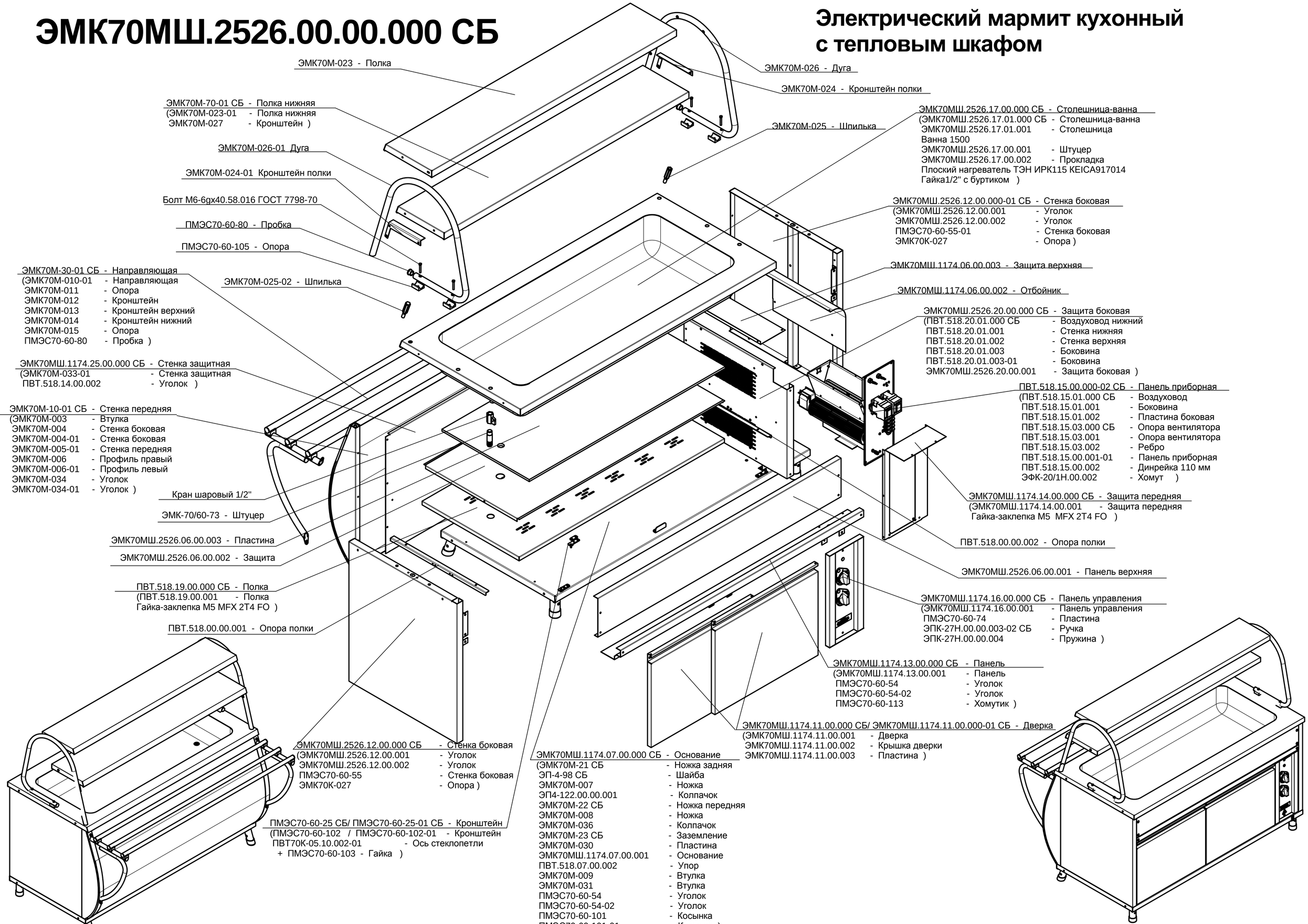

ЭМК70М-023 - Полка

ЭМК70М-026 - Дуга

ЭМК70М-024 - Кронштейн полки

ЭМК70М-70-01 СБ - Полка нижняя
(ЭМК70М-023-01 - Полка нижняя
ЭМК70М-027 - Кронштейн)

ЭМК70М-025 - Шпилька

ЭМК70М-026-01 Дуга

ЭМК70М-024-01 Кронштейн полки

Болт М6-6gх40.58.016 ГОСТ 7798-70

ПМЭС70-60-80 - Пробка

ПМЭС70-60-105 - Опора

ЭМК70М-025-02 - Шпилька

ЭМК70М-30-01 СБ - Направляющая
(ЭМК70М-010-01 - Направляющая
ЭМК70М-011 - Опора
ЭМК70М-012 - Кронштейн
ЭМК70М-013 - Кронштейн верхний
ЭМК70М-014 - Кронштейн нижний
ЭМК70М-015 - Опора
ПМЭС70-60-80 - Пробка)

ЭМК70МШ.1174.25.00.000 СБ - Стенка защитная
(ЭМК70М-033-01 - Стенка защитная
ПВТ.518.14.00.002 - Уголок)

ЭМК70М-10-01 СБ - Стенка передняя
(ЭМК70М-003 - Втулка
ЭМК70М-004 - Стенка боковая
ЭМК70М-004-01 - Стенка боковая
ЭМК70М-005-01 - Стенка передняя
ЭМК70М-006 - Профиль правый
ЭМК70М-006-01 - Профиль левый
ЭМК70М-034 - Уголок
ЭМК70М-034-01 - Уголок)

Кран шаровый 1/2"

ЭМК-70/60-73 - Штуцер

ЭМК70МШ.2526.06.00.003 - Пластина

ЭМК70МШ.2526.06.00.002 - Защита

ПВТ.518.19.00.000 СБ - Полка
(ПВТ.518.19.00.001 - Полка
Гайка-заклепка М5 MFX 2T4 FO)

ПВТ.518.00.00.001 - Опора полки

ЭМК70МШ.2526.17.00.000 СБ - Столешница-ванна
(ЭМК70МШ.2526.17.01.000 СБ - Столешница-ванна
ЭМК70МШ.2526.17.01.001 - Столешница
Ванна 1500
ЭМК70МШ.2526.17.00.001 - Штуцер
ЭМК70МШ.2526.17.00.002 - Прокладка
Плоский нагреватель ТЭН ИРК115 KEICA917014
Гайка1/2" с буртиком)

ЭМК70МШ.2526.12.00.000-01 СБ - Стенка боковая
(ЭМК70МШ.2526.12.00.001 - Уголок
ЭМК70МШ.2526.12.00.002 - Уголок
ПМЭС70-60-55-01 - Стенка боковая
ЭМК70К-027 - Опора)

ЭМК70МШ.1174.06.00.003 - Защита верхняя

ЭМК70МШ.1174.06.00.002 - Отбойник

ЭМК70МШ.2526.20.00.000 СБ - Защита боковая
(ПВТ.518.20.01.000 СБ - Воздуховод нижний
ПВТ.518.20.01.001 - Стенка нижняя
ПВТ.518.20.01.002 - Стенка верхняя
ПВТ.518.20.01.003 - Боковина
ПВТ.518.20.01.003-01 - Боковина
ЭМК70МШ.2526.20.00.001 - Защита боковая)

ПВТ.518.15.00.000-02 СБ - Панель приборная
(ПВТ.518.15.01.000 СБ - Воздуховод
ПВТ.518.15.01.001 - Боковина
ПВТ.518.15.01.002 - Пластина боковая
ПВТ.518.15.03.000 СБ - Опора вентилятора
ПВТ.518.15.03.001 - Опора вентилятора
ПВТ.518.15.03.002 - Ребро
ПВТ.518.15.00.001-01 - Панель приборная
ПВТ.518.15.00.002 - Динрейка 110 мм
ЭФК-20/1Н.00.002 - Хомут)

ЭМК70МШ.1174.14.00.000 СБ - Защита передняя
(ЭМК70МШ.1174.14.00.001 - Защита передняя
Гайка-заклепка М5 MFX 2T4 FO)

ПВТ.518.00.00.002 - Опора полки

ЭМК70МШ.2526.06.00.001 - Панель верхняя

ЭМК70МШ.1174.16.00.000 СБ - Панель управления
(ЭМК70МШ.1174.16.00.001 - Панель управления
ПМЭС70-60-74 - Пластина
ЭПК-27Н.00.00.003-02 СБ - Ручка
ЭПК-27Н.00.00.004 - Пружина)

ЭМК70МШ.1174.13.00.000 СБ - Панель
(ЭМК70МШ.1174.13.00.001 - Панель
ПМЭС70-60-54 - Уголок
ПМЭС70-60-54-02 - Уголок
ПМЭС70-60-113 - Хомутик)

ЭМК70МШ.1174.11.00.000 СБ/ ЭМК70МШ.1174.11.00.000-01 СБ - Дверка
(ЭМК70МШ.1174.11.00.001 - Дверка
ЭМК70МШ.1174.11.00.002 - Крышка дверки
ЭМК70МШ.1174.11.00.003 - Пластина)

ЭМК70МШ.2526.12.00.000 СБ - Стенка боковая
(ЭМК70МШ.2526.12.00.001 - Уголок
ЭМК70МШ.2526.12.00.002 - Уголок
ПМЭС70-60-55 - Стенка боковая
ЭМК70К-027 - Опора)

ПМЭС70-60-25 СБ/ ПМЭС70-60-25-01 СБ - Кронштейн
(ПМЭС70-60-102 / ПМЭС70-60-102-01 - Кронштейн
ПВТ70К-05.10.002-01 - Ось стеклопетли
+ ПМЭС70-60-103 - Гайка)

ЭМК70МШ.1174.07.00.000 СБ - Основание
(ЭМК70М-21 СБ - Ножка задняя
ЭП-4-98 СБ - Шайба
ЭМК70М-007 - Ножка
ЭП4-122.00.00.001 - Колпачок
ЭМК70М-22 СБ - Ножка передняя
ЭМК70М-008 - Ножка
ЭМК70М-036 - Колпачок
ЭМК70М-23 СБ - Заземление
ЭМК70М-030 - Пластина
ЭМК70МШ.1174.07.00.001 - Основание
ПВТ.518.07.00.002 - Упор
ЭМК70М-009 - Втулка
ЭМК70М-031 - Втулка
ПМЭС70-60-54 - Уголок
ПМЭС70-60-54-02 - Уголок
ПМЭС70-60-101 - Косынка
ПМЭС70-60-101-01 - Косынка)

Кабина кассовая универсальная (левая) КК70М-3 СБ

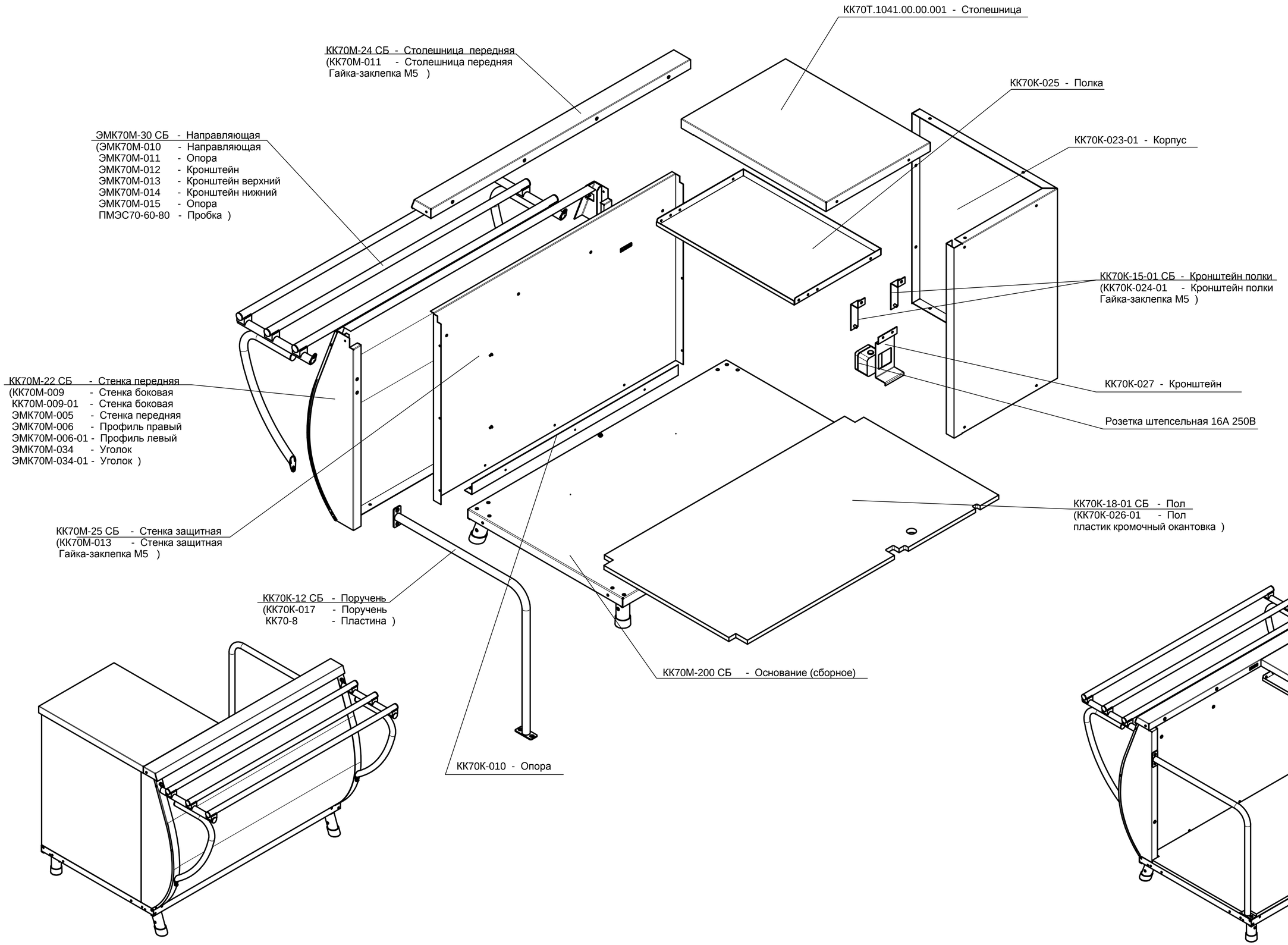

Модуль нейтральный МН70М.3566.00.00.000 СБ

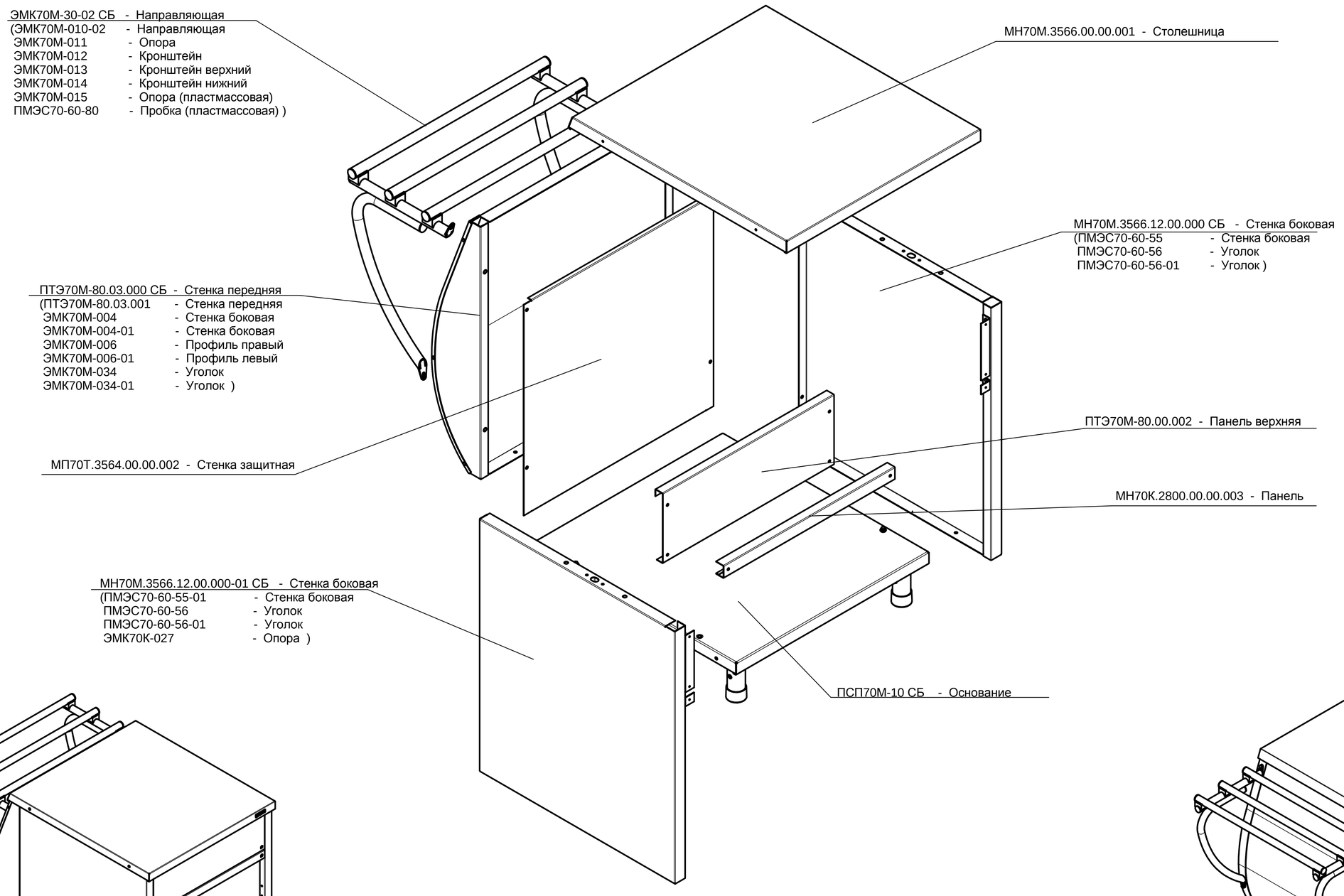

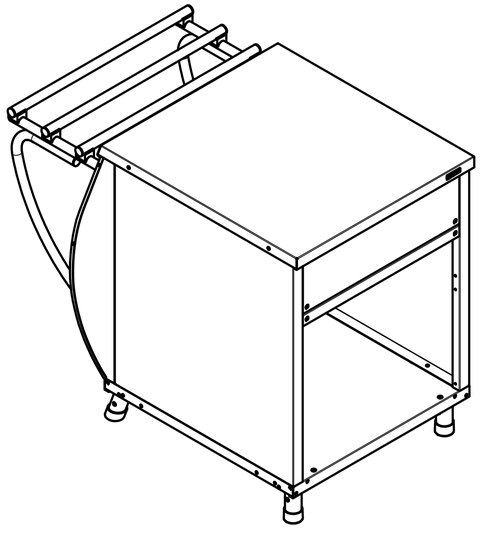

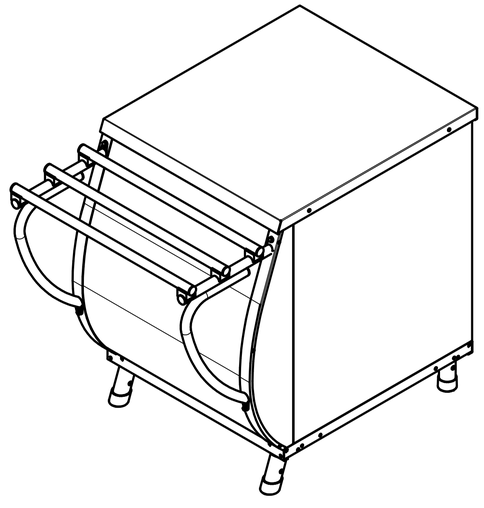

Модуль поворотный 90° наружный МП90М-1 СБ

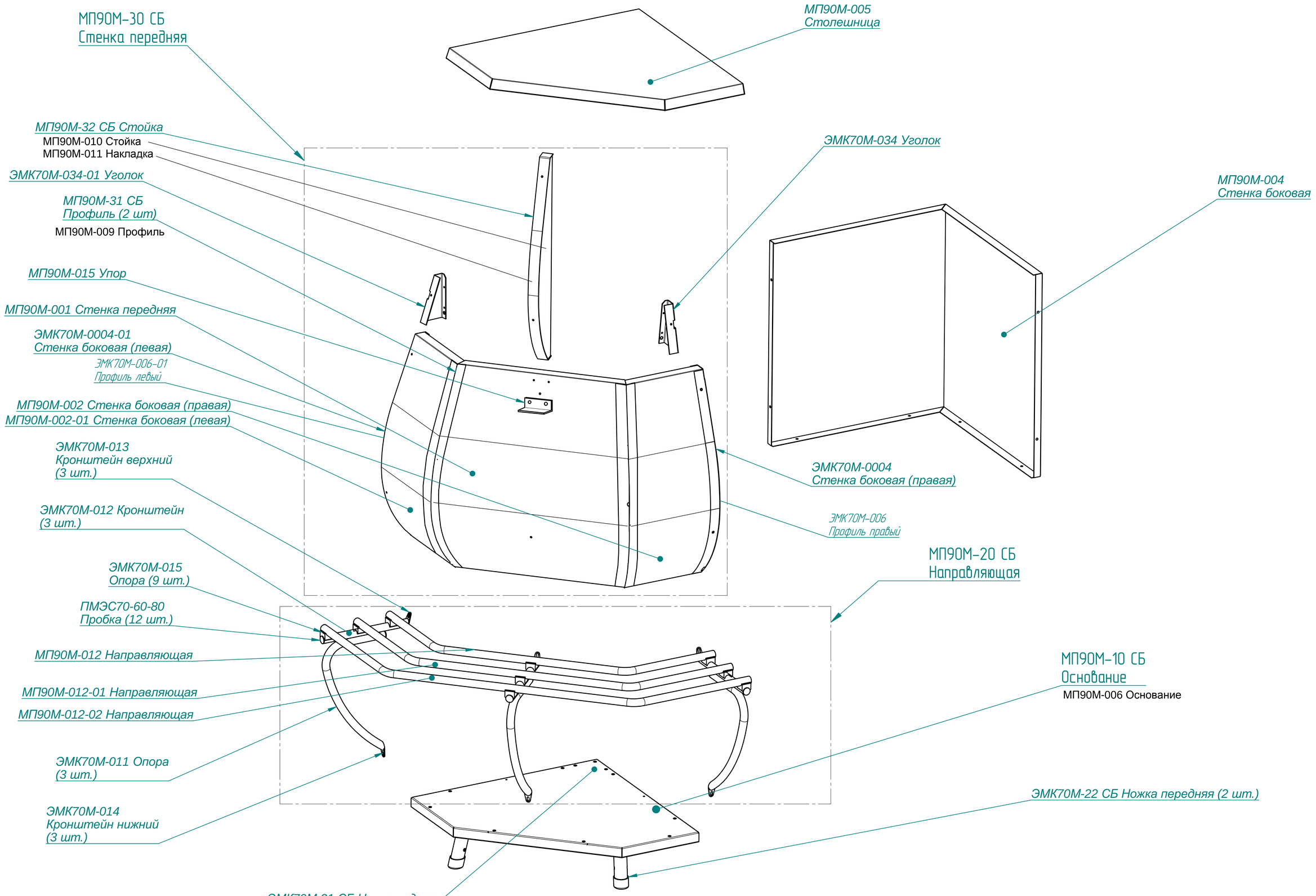

Модуль поворотный 90° внутренний МП90М-1-01 СБ

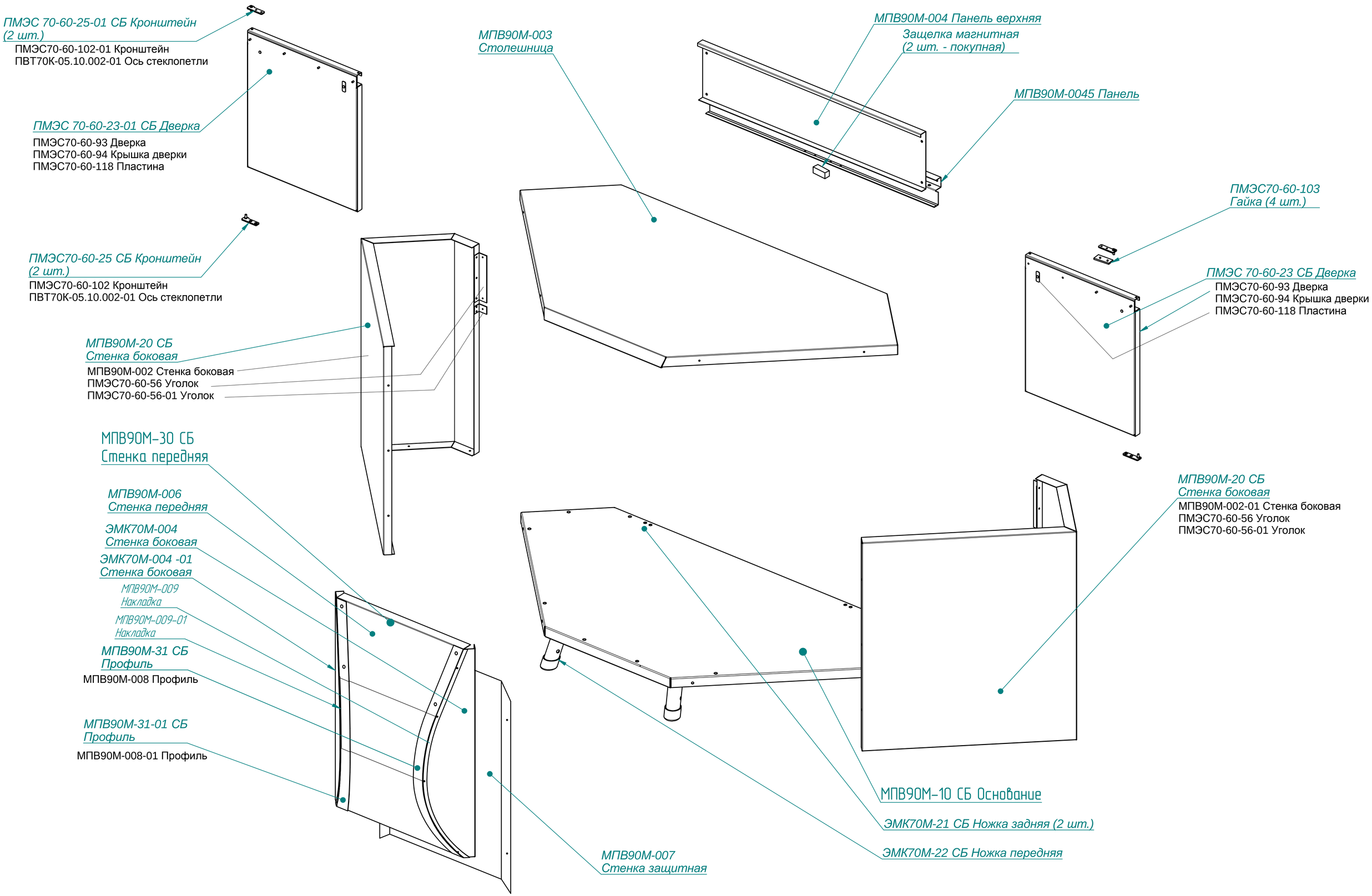

Прилавок горячих напитков

ПГН70М-1 СБ (1120)
ПГН70М-1-01 СБ (1500)

ЭМК70М-30 СБ (1120) / ЭМК70М-30-01 СБ - Направляющая
(ЭМК70М-010 / ЭМК70М-010-01 - Направляющая
ЭМК70М-011 - Опора
ЭМК70М-012 - Кронштейн
ЭМК70М-013 - Кронштейн верхний
ЭМК70М-014 - Кронштейн нижний
ЭМК70М-015 - Опора
ПМЭС70-60-80 - Пробка)

ПГН70М-16 СБ - Швеллер
(ПГН70М-014 - Швеллер
Гайка-заклепка М5)

ЭМК70М-033 (1120) / ЭМК70М-033-01 (1500) - Стенка защитная

ЭМК70М-10-04 СБ (1120) / ЭМК70М-10-08 СБ (1500) - Стенка передняя
(ЭМК70М-005 / ЭМК70М-005-01 - Стенка передняя
ЭМК70М-004 - Стенка боковая (правая)
ЭМК70М-004-01 - Стенка боковая (левая)
ЭМК70М-006 - Профиль правый
ЭМК70М-006-01 - Профиль левый
ЭМК70М-034 - Уголок
ЭМК70М-034-01 - Уголок)

МН70М.3566.12.00.000-01 СБ - Стенка боковая
(ПМЭС70-60-55-01 - Стенка боковая
ПМЭС70-60-56 - Уголок
ПМЭС70-60-56-01 - Уголок)

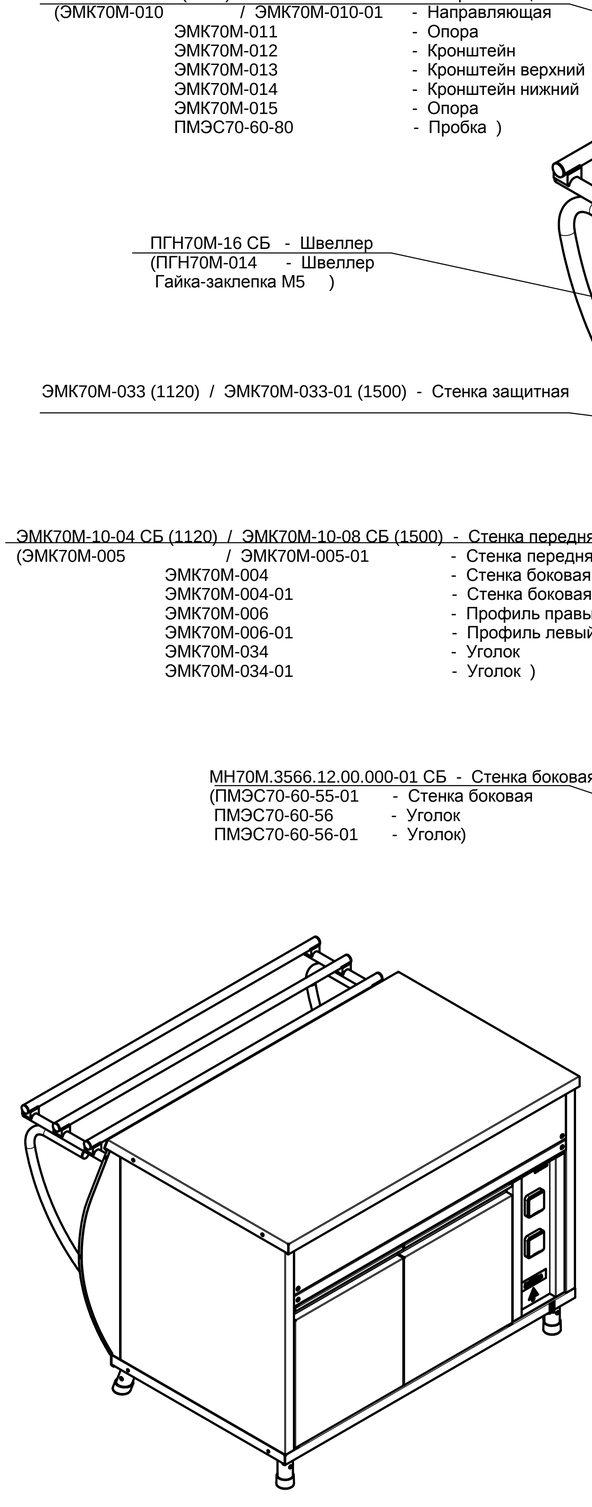

ПГН70М-001 (1120) / ПГН70М-001-01 (1500) - Столешница

МН70М.3566.12.00.000 СБ - Стенка боковая
(ПМЭС70-60-55 - Стенка боковая
ПМЭС70-60-56 - Уголок
ПМЭС70-60-56-01 - Уголок)

ПМЭС70-60-70 - Кожух защитный

ПГН70М-013 (1120) / ПГН70М-013-01 (1500) - Панель верхняя

ПВВ(Н)70КМ-С.2691.13.00.000 СБ (1120) / ПВВ(Н)70КМ-С.2691.13.00.000-01 СБ (1500) - Панель

(ПВВ(Н)70КМ-С.2691.13.00.001 / ПВВ(Н)70КМ-С.2691.13.00.000-01 - Панель
ПМЭС70-60-54 - Уголок
ПМЭС70-60-60 - Пластина)

ПГН70-11 С - Панель управления
(ПГН70-1 - Панель управления
ПМЭС70 - Пластина
Розетка штепсельная 250В 16А)

ПМЭС70-80-38 СБ - Панель защитная (для ПГН-1500)
(ПМЭС70-80-62 - Панель защитная)

ПМЭС70-60-25 СБ / ПМЭС70-60-25-01 СБ - Кронштейн
(ПМЭС70-60-102 / ПМЭС70-60-102-01 - Кронштейн
ПМЭС70-60-104 - Ось) +
ПМЭС70-60-103 - Гайка

ЭМК70М-20 СБ (1120) / ЭМК70М-50-СБ (1500) - Основание

ПМЭС70-60-23 СБ / ПМЭС70-60-23-01 СБ - Дверка
(ПМЭС70-60-93 - Дверка
ПМЭС70-60-94 - Крышка дверки
ПМЭС70-60-118 - Пластина)

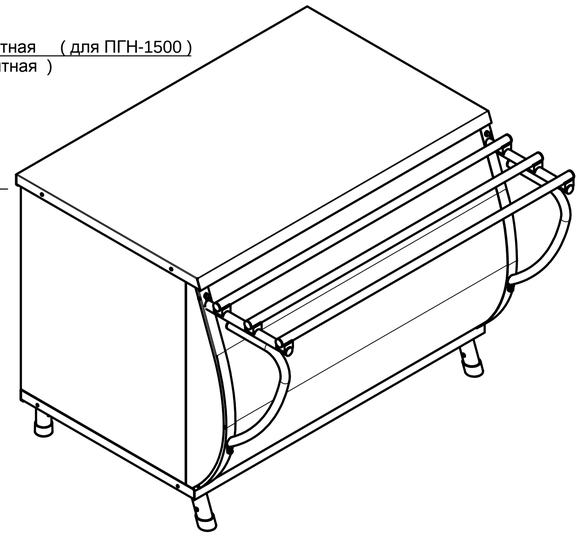

Прилавок-мармит электрический

ПМЭС70М-1 СБ (1120)
ПМЭС70М-1-01 СБ (1500)

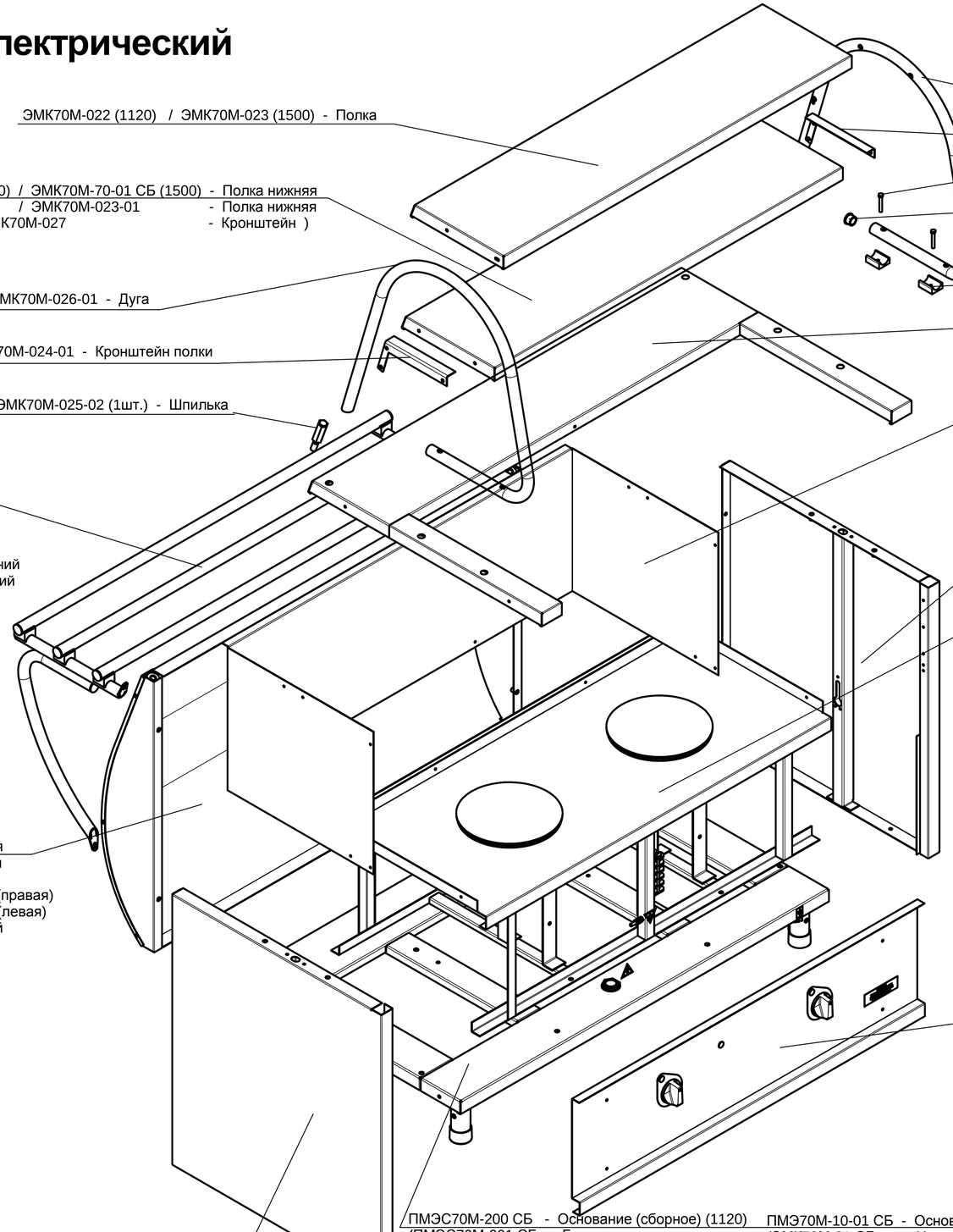

ЭМК70М-022 (1120) / ЭМК70М-023 (1500) - Полка

ЭМК70М-70 СБ (1120) / ЭМК70М-70-01 СБ (1500) - Полка нижняя
(ЭМК70М-022-01 / ЭМК70М-023-01 - Полка нижняя
ЭМК70М-027 - Кронштейн)

ЭМК70М-026-01 - Дуга

ЭМК70М-024-01 - Кронштейн полки

ЭМК70М-025 (1шт.) /ЭМК70М-025-02 (1шт.) - Шпилька

ЭМК70М-30 СБ (1120) / ЭМК70М-30-01 СБ - Направляющая
(ЭМК70М-010 / ЭМК70М-010-01 - Направляющая
ЭМК70М-011 - Опора
ЭМК70М-012 - Кронштейн
ЭМК70М-013 - Кронштейн верхний
ЭМК70М-014 - Кронштейн нижний
ЭМК70М-015 - Опора
ПМЭС70-60-80 - Пробка)

ЭМК70М-10 СБ (1120) / ЭМК70М-10-01 СБ (1500) - Стенка передняя
(ЭМК70М-005 / ЭМК70М-005-01 - Стенка передняя
ЭМК70М-003 - Втулка
ЭМК70М-004 - Стенка боковая (правая)
ЭМК70М-004-01 - Стенка боковая (левая)
ЭМК70М-006 - Профиль правый
ЭМК70М-006-01 - Профиль левый
ЭМК70М-034 - Уголок
ЭМК70М-034-01 - Уголок)

ЭМК70М-026 - Дуга

ЭМК70М-024 - Кронштейн полки

Болт М6х40

ПМЭС70-60-80 - Пробка (пластмассовая)

ПМЭС70-60-105 - Опора (пластмассовая)

ПМЭС70М-20 СБ (1120) / ПМЭС70М-20-01 СБ (1500) - Столешница
(ПМЭС70М-001 / ПМЭС70М-001-01 - Столешница
ПМЭС70М-002 - Крыло
ПМЭС70М-002-01 - Крыло)

ПМЭС70-2-27 (1120) / ПМЭС70-3-16 СБ (1500) - Облицовка передняя
(ПМЭС70-3-9 - Боковина
ПМЭС70-3-9-01 - Боковина
ПМЭС70-3-10 - Облицовка передняя)

ПМЭС70-2-13 СБ - Стенка боковая
(ПМЭС70-2-8 - Уголок
ПМЭС70-2-32 - Уголок
ПМЭС70-60-55 - Стенка боковая
ЭМК70К-027 - Опора)

ПМЭС70Т.1028.04.00.000 СБ (1120) / ПМЭС70-2-20-01 СБ (1500) - Каркас
(ПМЭС70-2-18 СБ ПМЭС70-2-18-01 СБ - Каркас
ПМЭС70-2-19 СБ - Скоба переключателя
ПМЭС70-2-21 - Скоба переключателя
ПМЭС70-2-22 - Уголок
ПМЭС70-2-22-01 - Уголок
ПМЭС70-2-22-02 ПМЭС70-2-22-03 - Уголок
ПМЭС70-2-23 - Швеллер
ПМЭС70-2-24 - Уголок
ПМЭС70-2-25 - Держатель конфорки
- Уголок
ПМЭС70-2-28 ПМЭС70-2-29 - Уголок
ПМЭС70-2-30 - Уголок
ПМЭС70-2-31 - Кронштейн
ПМЭС70-2-33 - Пластина
ПМЭС70-2-13 ПМЭС70-3-3 - Полка нижняя
КБ63(5) КБ63(6) - Блок клеммный
Конфорка - 2 шт. Конфорка - 3 шт.)

ПМЭС70К-40 СБ / ПМЭС70К-40-01 СБ - Панель управления
(ПМЭС70-2-15 / ПМЭС70-3-4 - Панель управления)

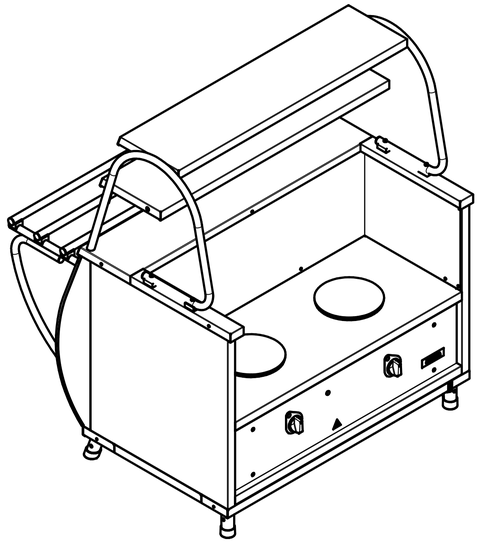

ПМЭС70-2-13-01 СБ - Стенка боковая
(ПМЭС70-2-8 - Уголок
ПМЭС70-2-32 - Уголок
ПМЭС70-60-55-01 - Стенка боковая
ЭМК70К-027 - Опора)

ПМЭС70М-200 СБ - Основание (сборное) (1120)
(ПМЭС70М-201 СБ - Балка задняя
ПМЭС70М-201 - Балка задняя
КК70К-021 - Косынка
ЭМК70М-031 - Втулка
ПМЭС70М-202СБ - Балка передняя
ПМЭС70М-202 - Балка передняя
ПМЭС70-60-101 - Косынка
ЭМК70М-009 - Втулка
ПМЭС70М-203 - Вставка
ПВВ(Н)70К-205 - Швеллер
ЭМК70М-23 СБ - Заземление
ЭМК70М-030 - Пластина
ЭМК70М-21 СБ - Ножка задняя
ЭМК70М-007 - Ножка
ЭП-4-98 - Шайба
ЭМК70М-22 СБ - Ножка передняя
ЭМК70М-008 - Ножка)

ПМЭ70М-10-01 СБ - Основание (1500)
(ЭМК70М-21 СБ - Ножка задняя
ЭМК70М-007 - Ножка
ЭП-4-98 - Шайба
ЭМК70М-22 СБ - Ножка передняя
ЭМК70М-008 - Ножка
ЭМК70М-23 СБ - Заземление
ЭМК70М-030 - Пластина
ЭМК70М-009 - Втулка
ЭМК70М-031 - Втулка
ПМЭС70-80-57 - Основание
ПМЭС70-60-101 - Косынка)

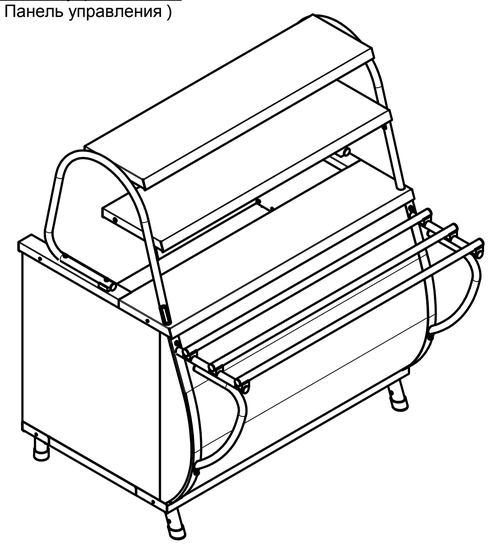

Прилавок для столовых приборов и подносов ПСП70М-1СБ

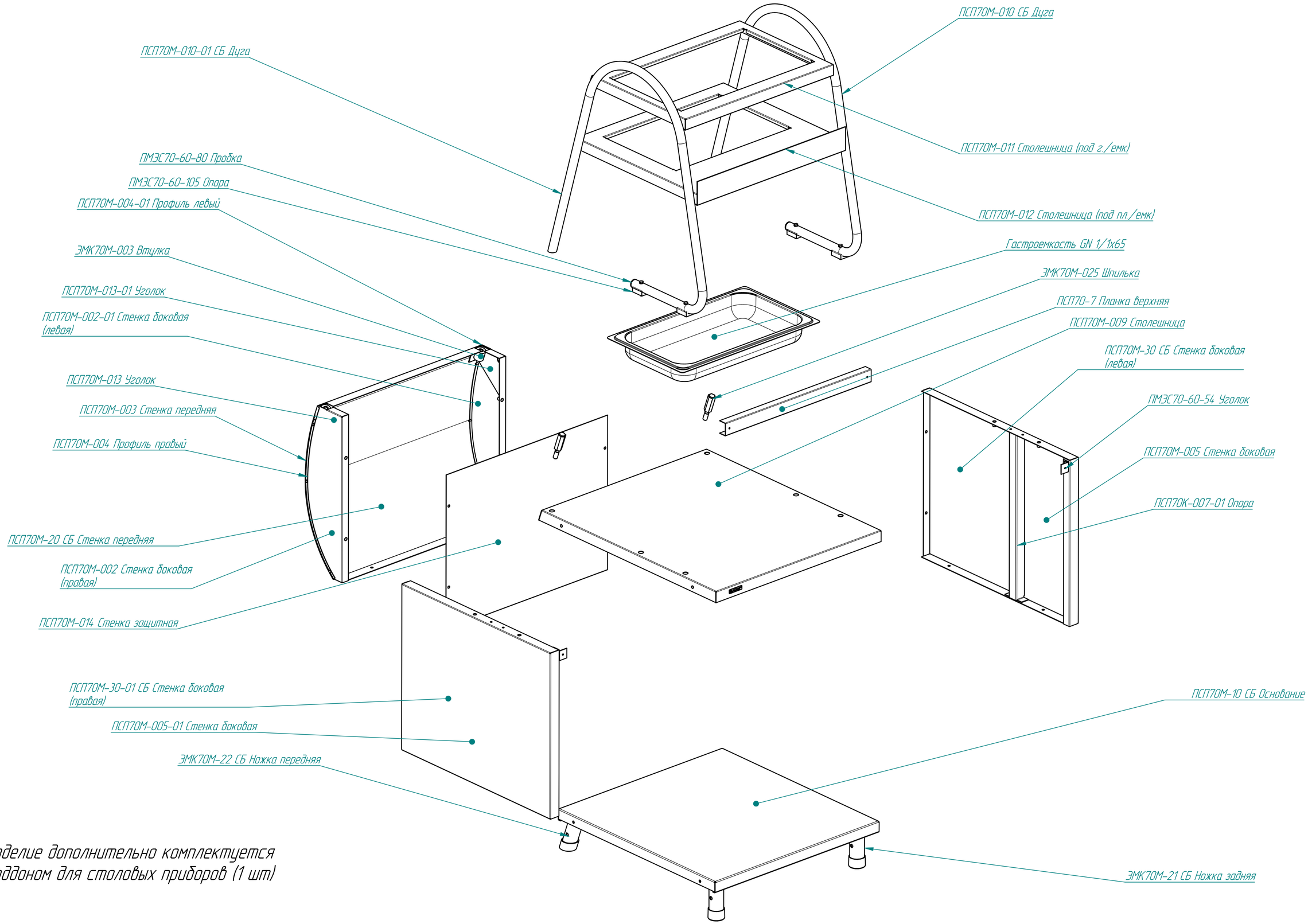

Изделие дополнительно комплектуется поддоном для столовых приборов (1 шт)

Прилавок столовых приборов и подносов с хлебницей ПСПХ70М.1112.00.00.000 СБ

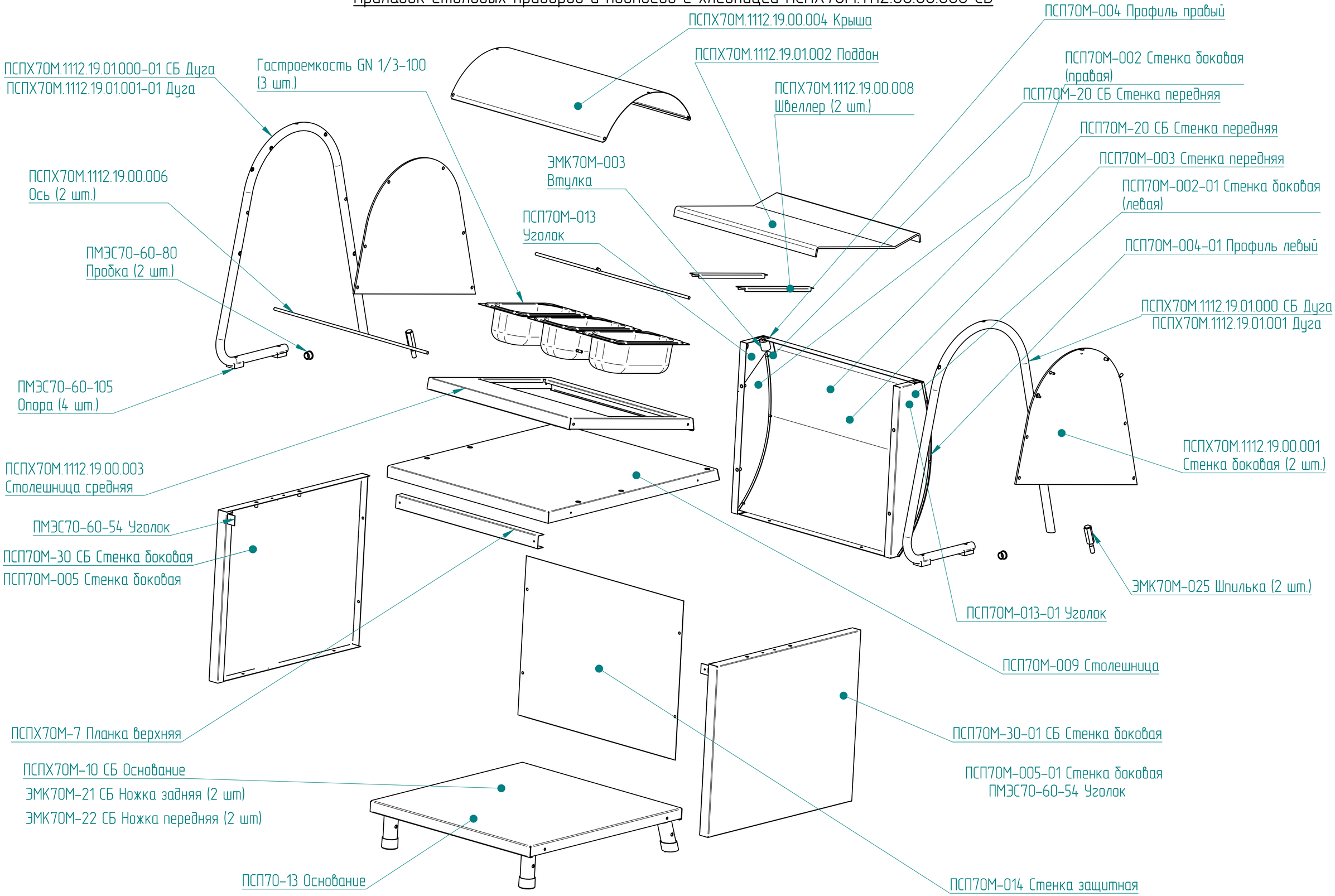

Подогреватель тарелок электрический ПТЭ70М-80.00.000 СБ

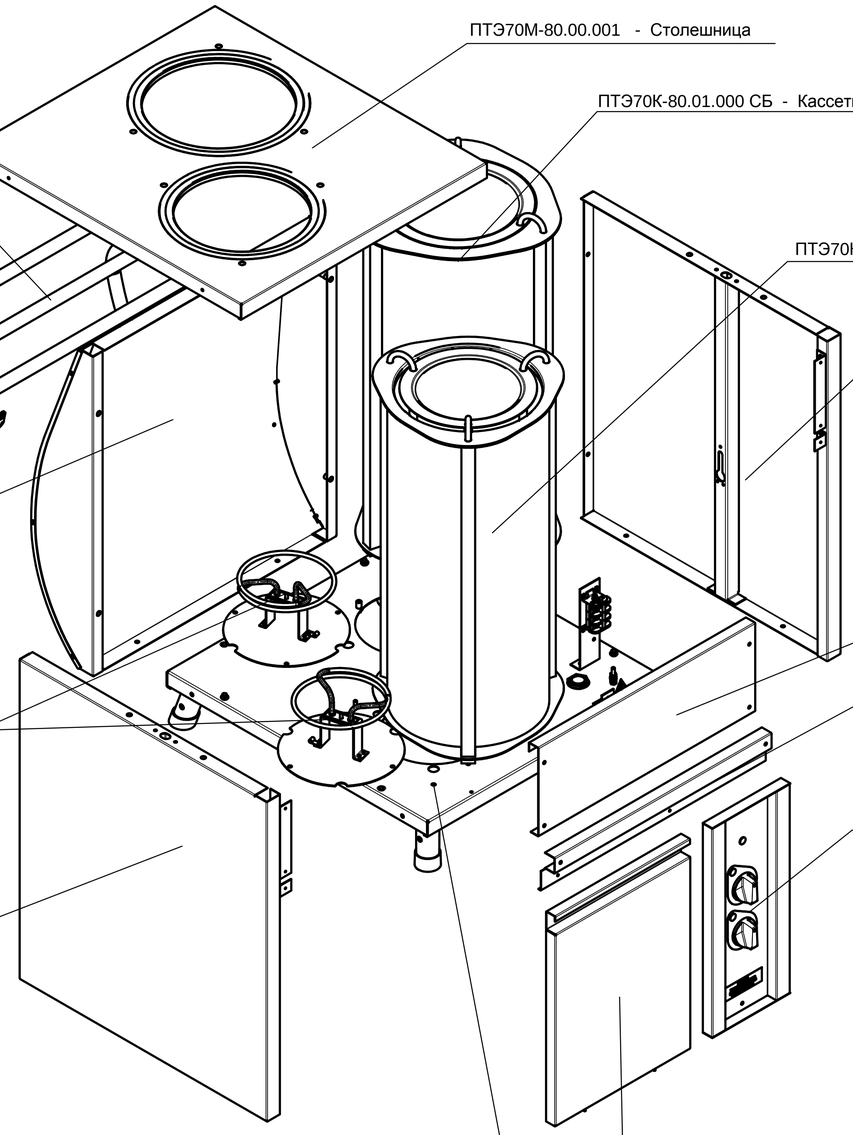

ПТЭ70М-80.00.001 - Столешница

ПТЭ70К-80.01.000 СБ - Кассетница

ЭМК70М-30-02 СБ - Направляющая
(ЭМК70М-010-02 - Направляющая
ЭМК70М-011 - Опора
ЭМК70М-012 - Кронштейн
ЭМК70М-013 - Кронштейн верхний
ЭМК70М-014 - Кронштейн нижний
ЭМК70М-015 - Опора (пластмассовая)
ПМЭС70-60-80 - Пробка (пластмассовая))

ПТЭ70К-80.03.000 СБ - Кассетница

ПТЭ70М-80.02.000 СБ - Стенка боковая
(ПМЭС70-60-55 - Стенка боковая
ПМЭС70-60-56 - Уголок
ПМЭС70-60-56-01 - Уголок
ЭМК70К-027 - Опора)

ПТЭ70М-80.03.000 СБ - Стенка передняя
(ПТЭ70М-80.03.001 - Стенка передняя
ЭМК70М-004 - Стенка боковая
ЭМК70М-004-01 - Стенка боковая
ЭМК70М-006 - Профиль правый
ЭМК70М-006-01 - Профиль левый
ЭМК70М-034 - Уголок
ЭМК70М-034-01 - Уголок)

ПТЭ70М-80.00.002 - Панель верхняя

ПТЭ70К-80.02.000 СБ - Блок нагревательный
(ПТЭ70К-80.02.001 - Пластина
ПТЭ70К-80.02.002 - Кронштейн
ПТЭ70К-80.02.003 - Зажим)

ПТЭ70К-80.06.000 СБ - Панель
(ПТЭ70К-80.06.001 - Панель
ПМЭС70-60-60 - Пластина)

ПТЭ70К-80.08.000 СБ - Панель управления
(ПТЭ70К-80.08.001 - Панель управления
ПМЭС70-60-74 - Пластина

ПТЭ70М-80.02.000-01 СБ - Стенка боковая
(ПМЭС70-60-55-01 - Стенка боковая
ПМЭС70-60-56 - Уголок
ПМЭС70-60-56-01 - Уголок
ЭМК70К-027 - Опора)

ПТЭ70М-80.01.000 СБ - Основание
(ЭМК70М-21 СБ - Ножка задняя
ЭМК70М-007 - Ножка
ЭП-4-98 - Шайба
ЭМК70М-22 СБ - Ножка передняя
ЭМК70М-008 - Ножка
ЭМК70М-23 СБ - Заземление
ЭМК70М-030 - Пластина
ПТЭ70М-80.01.001 - Основание
ПТЭ70М-160.01.002 - Кронштейн
ЭМК70М-009 - Втулка
ЭМК70М-031 - Втулка
ПМЭС70-60-54-02 - Уголок
ПМЭС70-60-101 - Косынка)

ПТЭ70К-80.07.000 СБ - Панель защитная
(ПТЭ70К-80.07.001 - Панель защитная)

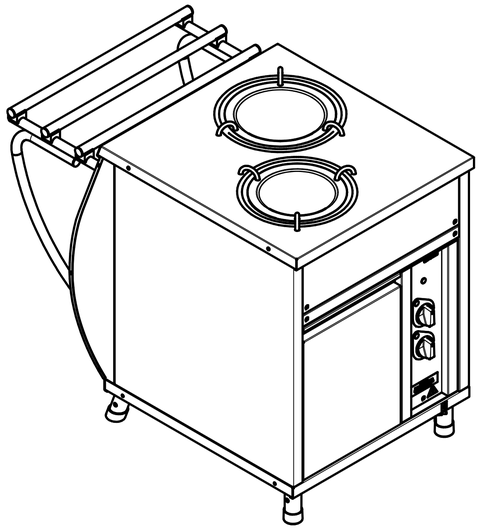

ПТЭ70К-80.01.000 СБ - Кассетница

ПТЭ70К-80.01.03.000-01 СБ - Каркас внутренний
(ПТЭ70К-80.01.03.001 - Тарелка
ПТЭ70К-80.01.03.002-01 - Кольцо
ПТЭ70К-80.01.03.004 - Стойка)

ПТЭ70К-80.01.02.001-01 - Пластина верхняя

ПТЭ70К-80.01.004 - Пружина (12 шт.)

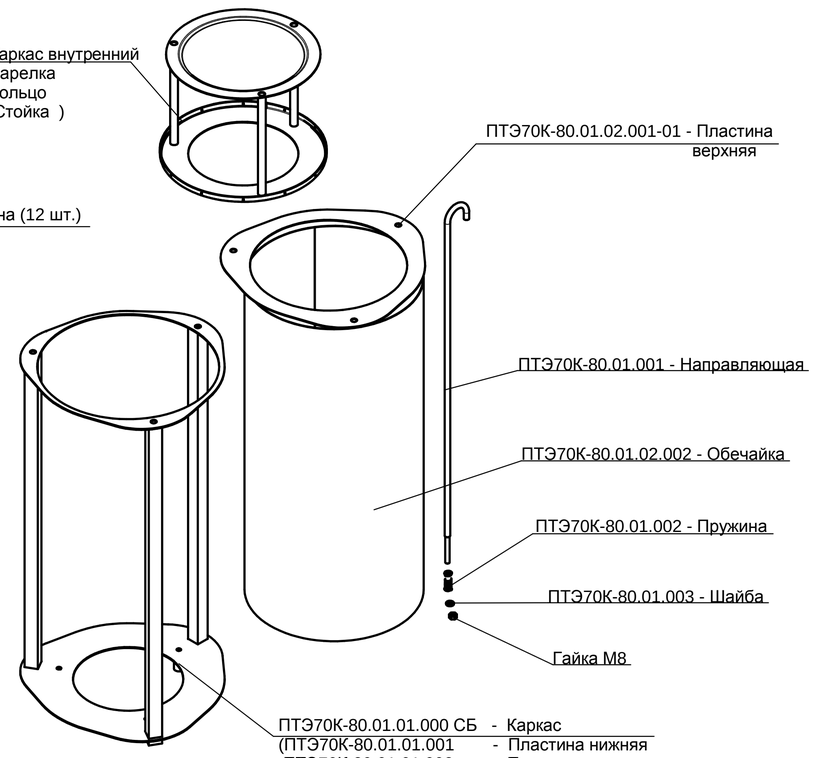

ПТЭ70К-80.01.001 - Направляющая

ПТЭ70К-80.01.02.002 - Обечайка

ПТЭ70К-80.01.002 - Пружина

ПТЭ70К-80.01.003 - Шайба

Гайка М8

ПТЭ70К-80.01.01.000 СБ - Каркас
(ПТЭ70К-80.01.01.001 - Пластина нижняя
ПТЭ70К-80.01.01.002 - Пластина верхняя
ПТЭ70К-80.01.01.003 - Стойка
ПТЭ70К-80.01.01.004 - Шайба
ПТЭ70К-80.01.01.005 - Трубка
ПТЭ70К-80.01.01.006 - Упор)

ПТЭ70К-80.03.000 СБ - Кассетница

ПТЭ70К-80.03.03.000 СБ- Каркас внутренний
(ПТЭ70К-80.03.03.001 - Тарелка
ПТЭ70К-80.03.03.002 - Кольцо
ПТЭ70К-80.01.03.004 - Стойка)

ПТЭ70К-80.03.01.000 СБ - Каркас
(ПТЭ70К-80.03.01.001 - Пластина нижняя
ПТЭ70К-80.03.01.002 - Пластина верхняя
ПТЭ70К-80.01.01.003 - Стойка
ПТЭ70К-80.01.01.004 - Шайба
ПТЭ70К-80.01.01.005 - Трубка
ПТЭ70К-80.01.01.006 - Упор)

ПТЭ70К-80.03.02.001 - Пластина верхняя

ПТЭ70К-80.01.004 - Пружина (12 шт.)

ПТЭ70К-80.03.02.002 - Обечайка

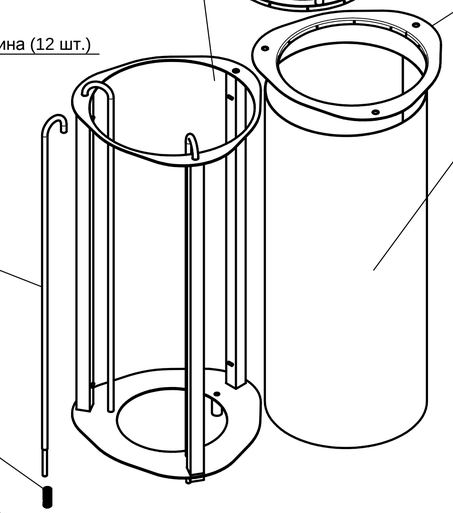

ПТЭ70К-80.01.001 - Направляющая

ПТЭ70К-80.01.002 - Пружина

ПТЭ70К-80.01.003 - Шайба

Гайка М8

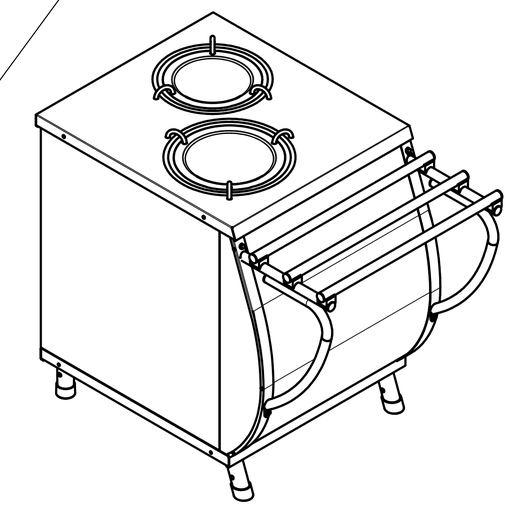

Корпус ПВТ70М-04.00.000 СБ

ПВТ70М-01.00.000 СБ - Решетка
(ПВТ70М-01.00.001 - Решетка
ПВТ70М-01.00.002 - Ножка)

ПВТ70М-02.00.000 СБ - Столешница-ванна
(ПВТ70М-02.01.000 СБ - Столешница-ванна
ПВТ70М-02.02.001 - Столешница
ПМЭС70-60-108 - Пластина
ПВТ70К-01.01.002 - Ванна
ЭМК-70/60-71 - Труба слива
ПВТ70К-01.00.001 - Уголок-защита
ПВТ70М-02.00.001 - Тэнодержатель
ПВТ70М-02.00.002 - Тэнодержатель
ЭМК-70/60-73 - Штуцер
ЭМК-70/60-77 - Прокладка

ЭМК70М-30 СБ (1120) - Направляющая
(ЭМК70М-010 - Направляющая
ЭМК70М-011 - Опора
ЭМК70М-012 - Кронштейн
ЭМК70М-013 - Кронштейн верхний
ЭМК70М-014 - Кронштейн нижний
ЭМК70М-015 - Опора (пластмассовая)
ПМЭС70-60-80 - Пробка (пластмассовая))

ПВТ70К-04.00.001 - Шпилька (4 шт.)

ПВВ(Н)70М-В-23 СБ - Стенка боковая
(ПМЭС70-60-55 - Стенка боковая
ЭМК70К-017 - Опора
ЭМК70М-003 - Втулка
ПМЭС70-60-56 - Уголок
ПМЭС70-60-56-01 - Уголок)

ПМЭС70-60-70 - Кожух защитный
КБ63(3) - Блок клеммный
ПМУ 0910 - Пускатель

ЭМК70М-10-06 СБ - Стенка передняя
(ЭМК70М-003 - Втулка
ЭМК70М-004 - Стенка боковая (правая)
ЭМК70М-004-01 - Стенка боковая (левая)
ЭМК70М-005 - Стенка передняя
ЭМК70М-006 - Профиль правый
ЭМК70М-006-01 - Профиль левый
ЭМК70М-034 - Уголок
ЭМК70М-034-01 - Уголок)

ПМЭС70-60-81 - Панель верхняя

ЭМК70КМ.2693.13.00.000 СБ - Панель
(ПМЭС70-60-54 - Уголок
ПВВ(Н)70КМ-С.2691.13.00.001 - Панель
ПМЭС70-60-60 - Пластина)

ЭМК70М-033 - Стенка защитная

ПВВ(Н)70М-В-23-01 СБ - Стенка боковая
(ПМЭС70-60-55-01 - Стенка боковая
ЭМК70К-017-01 - Опора
ЭМК70М-003 - Втулка
ПМЭС70-60-56 - Уголок
ПМЭС70-60-56-01 - Уголок)

ПВТ70Т.1089.16.00.000 СБ - Панель управления
(ПВТ70Т.1089.16.00.001 - Панель управления
ПМЭС70-60-74 - Панель)

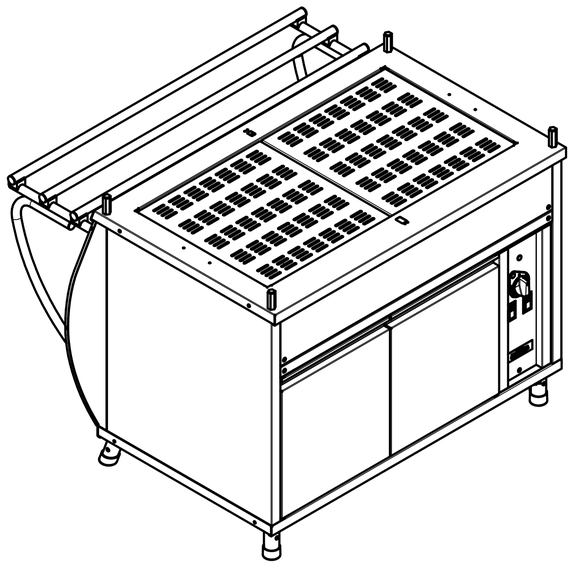

ПМЭС70-60-25 СБ / ПМЭС70-60-25-01 СБ - Кронштейн
(ПМЭС70-60-102 / ПМЭС70-60-102-01 - Кронштейн
ПМЭС70-60-104 - Ось) +
ПМЭС70-60-103 - Гайка

ПМЭС70-60-23 СБ / ПМЭС70-60-23-01 СБ - Дверка
(ПМЭС70-60-93 - Дверка
ПМЭС70-60-94 - Крышка дверки
ПМЭС70-60-118 - Пластина)

ЭМК70М-20 СБ - Основание
(ЭМК70М-21 СБ - Ножка задняя
ЭМК70М-007 - Ножка
ЭП-4-98 - Шайба
ЭМК70М-22 СБ - Ножка передняя
ЭМК70М-008 - Ножка
ЭМК70М-23 СБ - Заземление
ЭМК70М-030 - Пластина
ЭМК70М-009 - Втулка
ЭМК70М-031 - Втулка
ПМЭС70-60-54 - Уголок
ПМЭС70-60-54-02 - Уголок
ПМЭС70-60-100 - Основание
ПМЭС70-60-101 - Косынка
ПМЭС70-60-101-01 - Косынка)

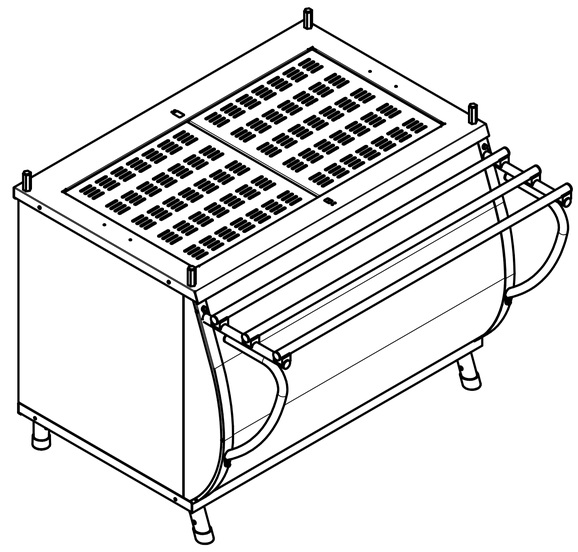

Прилавок холодильный

ПВВ(Н)70М (1120) ПВВ(Н)70М-01 (1500)

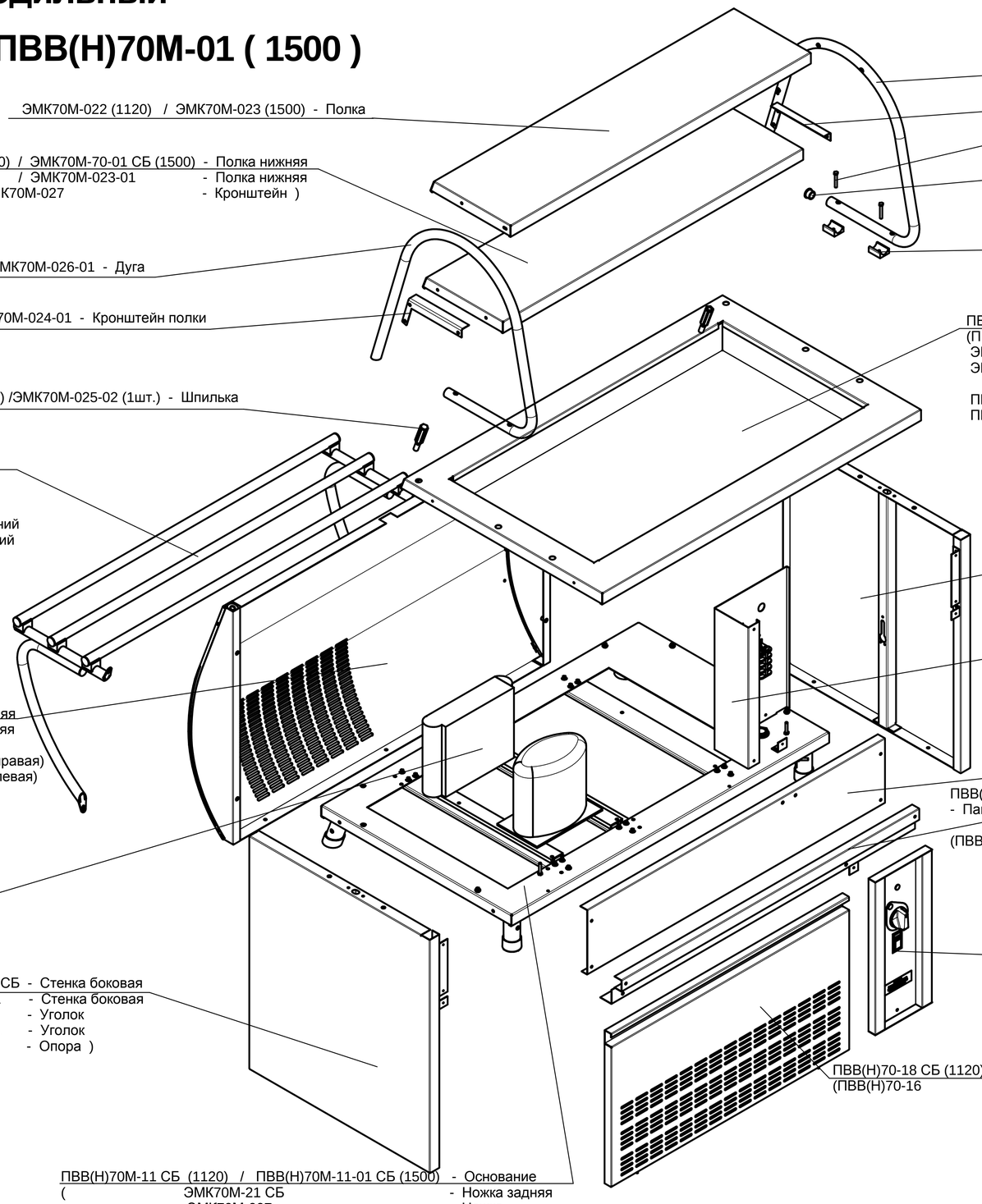

ЭМК70М-026 - Дуга

ЭМК70М-024 - Кронштейн полки

Болт М6х40

ПМЭС70-60-80 - Пробка (пластмассовая)

ПМЭС70-60-105 - Опора (пластмассовая)

ЭМК70М-022 (1120) / ЭМК70М-023 (1500) - Полка

ЭМК70М-70 СБ (1120) / ЭМК70М-70-01 СБ (1500) - Полка нижняя
(ЭМК70М-022-01 / ЭМК70М-023-01 - Полка нижняя
ЭМК70М-027 - Кронштейн)

ЭМК70М-026-01 - Дуга

ЭМК70М-024-01 - Кронштейн полки

ЭМК70М-025 (1шт.) /ЭМК70М-025-02 (1шт.) - Шпилька

ПВВ(Н)70-21-02 СБ (1120) / ПВВ(Н)70-21-03 СБ (1500) - Монтаж трубок охлаждения
(ПВВ(Н)70М-10 СБ ПВВ(Н)70М-10-01 СБ - Столешница-ванна
ЭМК70М-60 СБ ЭМК70М-60-01 СБ - Столешница
ЭМК70М-028 ЭМК70М-028-01 - Столешница
ПМЭС70-60-108 - Пластина
ПВВ(Н)70-27 ПВВ(Н)70-27-01 - Ванна
ПВВ(Н)70-10 ПВВ(Н)70-10-01 - Поддон)

ЭМК70М-30 СБ (1120) / ЭМК70М-30-01 СБ - Направляющая
(ЭМК70М-010 / ЭМК70М-010-01 - Направляющая
ЭМК70М-011 - Опора
ЭМК70М-012 - Кронштейн
ЭМК70М-013 - Кронштейн верхний
ЭМК70М-014 - Кронштейн нижний
ЭМК70М-015 - Опора
ПМЭС70-60-80 - Пробка)

ПМЭС70-60-11 СБ - Стенка боковая
(ПМЭС70-60-55 - Стенка боковая
ПМЭС70-60-56 - Уголок
ПМЭС70-60-56-01 - Уголок
ЭМК70К-027 - Опора)

ПМЭС70-60-70 - Кожух защитный

ЭМК70М-10-02 СБ (1120) / ЭМК70М-10-03 СБ (1500) - Стенка передняя
(ЭМК70М-005-02 / ЭМК70М-005-03 - Стенка передняя
ЭМК70М-003 - Втулка
ЭМК70М-004 - Стенка боковая (правая)
ЭМК70М-004-01 - Стенка боковая (левая)
ЭМК70М-006 - Профиль правый
ЭМК70М-006-01 - Профиль левый
ЭМК70М-034 - Уголок
ЭМК70М-034-01 - Уголок)

ПМЭС70-60-81 (1120) / ПМЭС70-60-81-01 (1500) - Панель верхняя

ПВВ(Н)70КМ-С.2691.13.00.000 СБ (1120) / ПВВ(Н)70КМ-С.2691.13.00.000-01 СБ (1500) - Панель
(ПВВ(Н)70КМ-С.2691.13.00.001 ПВВ(Н)70КМ-С.2691.13.00.001-01- Панель
ПМЭС70-60-54 - Уголок
ПМЭС70-60-60 - Пластина)

Агрегат холодильный 114Н 3528 FR8,5CLX NO (1120)
Агрегат холодильный 114Н 3530 SC10CLX NO (1500)

ПВВ(Н)70Т.1088.16.00.000 СБ - Панель управления
(ПВВ(Н)70Т.1088.16.00.001 - Панель управления
ПМЭС70-60-74 - Пластина)

ПМЭС70-60-11-01 СБ - Стенка боковая
(ПМЭС70-60-55-01 - Стенка боковая
ПМЭС70-60-56 - Уголок
ПМЭС70-60-56-01 - Уголок
ЭМК70К-027 - Опора)

ПВВ(Н)70-18 СБ (1120) / ПВВ(Н)70-18-01 СБ - Панель защитная
(ПВВ(Н)70-16 ПВВ(Н)70-16-01 - Панель защитная)

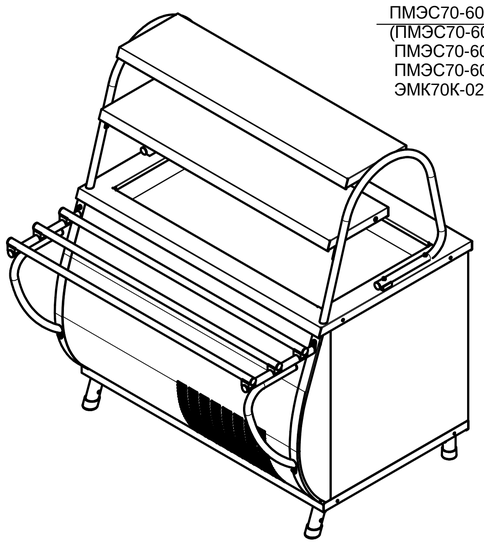

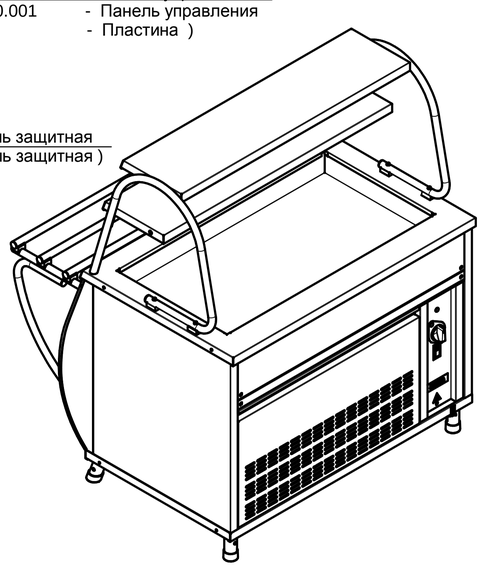

ПВВ(Н)70М-11 СБ (1120) / ПВВ(Н)70М-11-01 СБ (1500) - Основание
(ЭМК70М-21 СБ - Ножка задняя
ЭМК70М-007 - Ножка
ЭП-4-98.001 - Шайба
ЭМК70М-22 СБ - Ножка передняя
ЭМК70М-008 - Ножка
ЭМК70М-23 СБ - Заземление
ЭМК70М-030 - Пластина
ПВВ(Н)70-014 СБ - Швеллер
ПВВ(Н)70-014 - Швеллер
ЭМК70М-009 - Втулка
ЭМК70М-031 - Втулка
ПМЭС70-60-54 - Уголок
ПМЭС70-60-54-02 - Уголок
ПВВ(Н)70-37 / ПВВ(Н)70-38 - Основание
ПМЭС70-60-101 - Косынка)