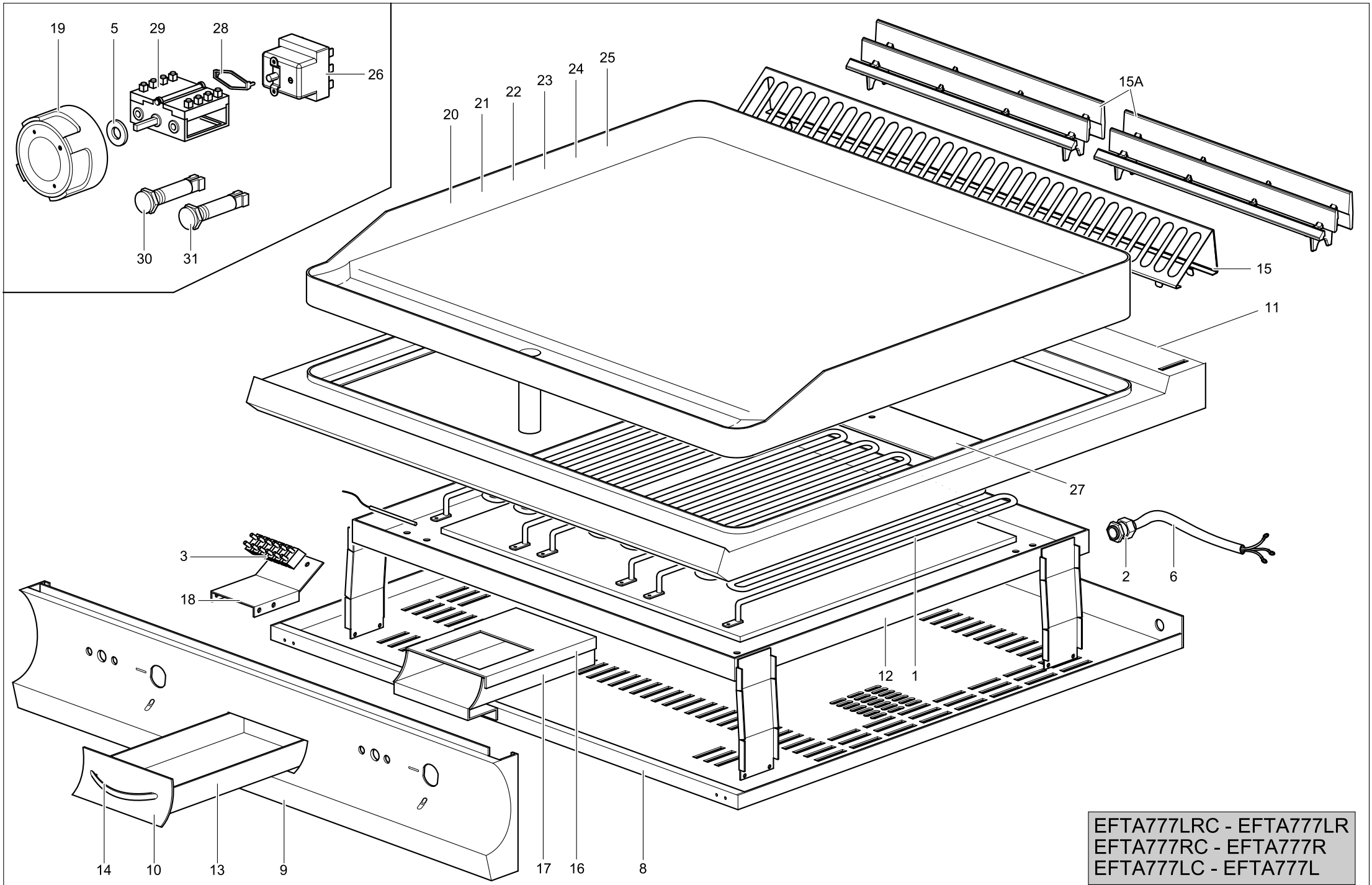

EFTA777LRC - EFTA777LR
EFTA777RC - EFTA777R
EFTA777LC - EFTA777L

DOMINA 700

TAV. 700-060/065

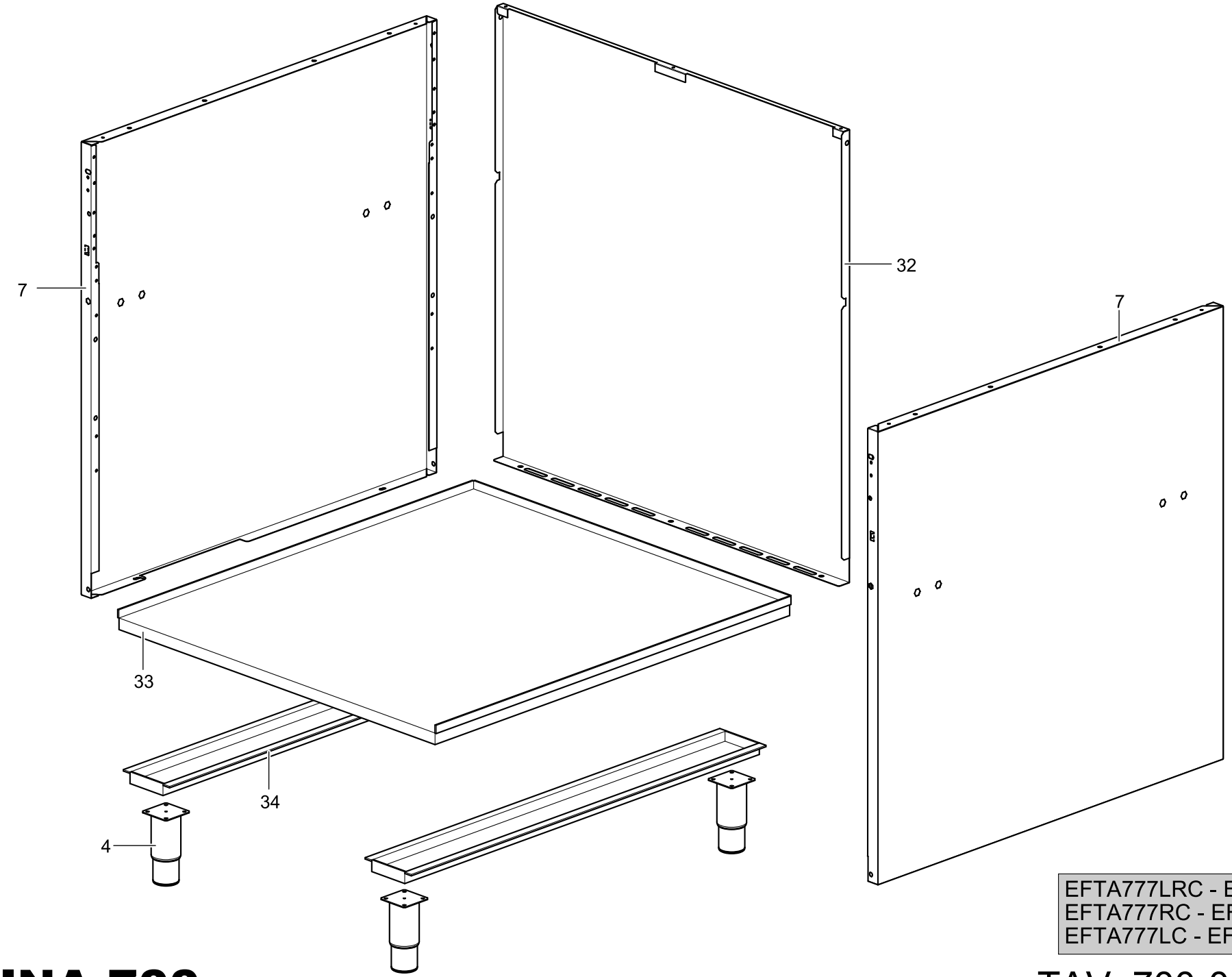

EFTA777LRC - EFTA777LR
EFTA777RC - EFTA777R
EFTA777LC - EFTA777L

DOMINA 700

TAV. 700-060/065

TAVOLA	POS.	CODICE	ITALIANO	FRANCESE	INGLESE	TEDESCO
TAV 700-060/065	(1)	RTCU700278	RESISTENZA 1,35KW240	RESISTANCE ELET. 1,35KW240	RESISTANCE ELET. 1,35KW240	WIEDERSTAND ELET. 1,35KW240
TAV 700-060/065	2	RTBF700021	FERMA CAVO	ARRÊT DU CABLE	CHOCK	KABELDURCHGANG
TAV 700-060/065	3	RTBF900045	MORSETTIERA	GROUPE DE CONNECTION DES CABLE	TERMINAL BLOCK	KLEMMBRETT
TAV 700-060/065	4	RTCU700277	PIEDINO+T.S.G4SF9/150	PIED	FOOT	FUSS
TAV 700-060/065	5	RTCU800185	GUARNIZIONE ASTA	GARNITURE	GASKET	DICHTUNG
TAV 700-060/065	6	RTCU900422	CAVO ALIMENTAZIONE	CÂBLE DE ALIMENTATION	FEEDING CABLE	VERSORGUNGSKABEL
TAV 700-060/065	7	166556	FIANCO	CÔTÉ	SIDE	SEITE
TAV 700-060/065	8	167060	FONDO TOP	FOND TOP	BOTTOM TOP	UNTERE EBENE TOP
TAV 700-060/065	9	167296	AS. CRUSCOTTO	PANNEAU DE CONTRÔLE	CONTROL PANEL	STIRNBRETT
TAV 700-060/065	10	160097	PANNELLO ESTERNO OLIO	PANNEAU EXTÉR. DU BASSI POUR L'HUILE	OIL COLLECTING DRAWER EXTERNAL PANEL	ÄUSSERE SCHUBLADENTAFEL
TAV 700-060/065	11	167282	PIANO INOX	PLAN INOX	INOX PLANE	INOX EBENE
TAV 700-060/065	(12)	PACU700688	CONTENITORE RESISTENZA	BOÎTIER RÉSISTANCE	RESISTENCE HOUSING	WIDERSTANDSGEHÄUSE
TAV 700-060/065	13	160188	CASSETTO OLIO	TIROIR HUILE	OIL TRAY	ÖLKASTEN
TAV 700-060/065	14	160270	MANIGLIA GFT49	POINGÉE GFT49	HANDLE GFT49	HANDGRIFF GFT49
TAV 700-060/065	15	167733	GRIGLIA CAMINO	GRILLE POUR CHEMINÉE	CHIMNEY GRILL	SCHORNSTEINROST
TAV 700-060/065	15A	166594	GRIGLIA CAM. NERA/LUC/RAAF	GRILLE POUR CHEMINÉE	CHIMNEY GRILL	SCHORNSTEINROST
TAV 700-060/065	16	160333	GUIDA SUP. CASSETTO OLIO	RAIL POUR LA CUVE HUILE	OIL TANK SLIDE WAY	ÖLBECKENFÜHRUNG
TAV 700-060/065	17	160185	GUIDA CASSETTO OLIO	RAIL POUR LA CUVE HUILE	OIL TANK SLIDE WAY	ÖLBECKENFÜHRUNG
TAV 700-060/065	18	167629	SQUADRETTA MORSETTIERA	SUPPORT DE CONNECTION DES CABLES	TERMINAL BOARD BAR	BLOCKHALTERUNG
TAV 700-060/065	(19)	168847+169906	MANOPOLA TERMOSTATO+ANELLO	BOUTON DU THERMOSTAT+ANNEAU	THERMOSTAT KNOB+RING	THERMOSTATKUGELGRIFF+RING
TAV 700-060/065	20	RTCU700305	PIANO COTT. LISCIO	PLAN DE CUISSON LISSE	FLAT COOKING PLANE	GLATTE KOCHFLÄCHE
TAV 700-060/065	21	RTCU700306	PIANO COTT. LISCIO RIGATO CROMATO	PLAN DE CUISSON LISSE ET NERVURÉ CHROMÈE	PLAN OF COOKING SMOOTH RIBBED CHROMÈE	GLATTER UND GERIPPTER KOCHPLAN CHROMÈE
TAV 700-060/065	22	RTCU700307	PIANO COTT. LISCIO RIGATO	PLAN DE CUISSON LISSE ET NERVURÉ	PLAN OF COOKING SMOOTH AND RIBBED	GLATTER UND GERIPPTER KOCHPLAN
TAV 700-060/065	23	RTCU700298	PIANO COTT. RIGATO CROMATO	PLAN DE CUISSON RAYÉER CHROMÈE	PLAN OF COOKING RAYÉER CHROMÈE	KOCHPLAN RAYÉER CHROMÈE
TAV 700-060/065	24	RTCU700299	PIANO COTT. RIGATO	PLAN DE CUISSON NERVURÉ	GROOVED COOKING PLANE	GERILLTE KOCHFLÄCHE
TAV 700-060/065	25	RTCU700304	PIANO COTT. LISCIO CROMATO	PLAN DE CUISSON LISSE CHROMÈE	SMOOTH COOKING PLATE CHROMÈE	GLATTE KOCHFLÄCHE CHROMÈE
TAV 700-060/065	(26)	RTCU600067	TERMOSTATO	THERMOSTAT	THERMOSTAT	THERMOSTAT
TAV 700-060/065	27	PACU700689	TRA. FIS. PIANO COTT.	CROISILLON FIXAGE PLAN DE CUISSON	COOKING PLATE FIXING CROSS BAR	KOCHFLÄCHENBEFSTING QUERTRÄGER
TAV 700-060/065	28	RTBF900037	STAFFA	ÉTRIER	FLASK	STEIGBÜGEL
TAV 700-060/065	(29)	RTBF900007	COMMUTATORE	COMMUTATEUR	COMMUTATOR	KOMMUTATORGRIFF
TAV 700-060/065	(30)	166466	LAMPADA SPIA ARANCIO	LAMPE TÉMOIN	ORANGE WARNING LIGHT	KONTROLLEUCHTENBIRNE
TAV 700-060/065	(31)	166465	LAMPADA SPIA VERDE	LAMPE TÉMOIN VERTE	GREEN WARNING LIGHT	GRÜNE KONTROLLEUCHTE
TAV 700-060/065	32	167252	PANNELLO POSTERIORE	PANNEAU POSTÉRIEURE	BACK PANEL	RÜCKWAND
TAV 700-060/065	33	167327	PI.INF.INOX	PLAN INFERIEUR	LOWER PLAN	UNTERE EBENE
TAV 700-060/065	34	166557	TRA.P/PIEDINI	TRAVERSE	CROSSBAR	QUERTRÄGER

(◯) = Ricambi consigliati - Recommended spare parts