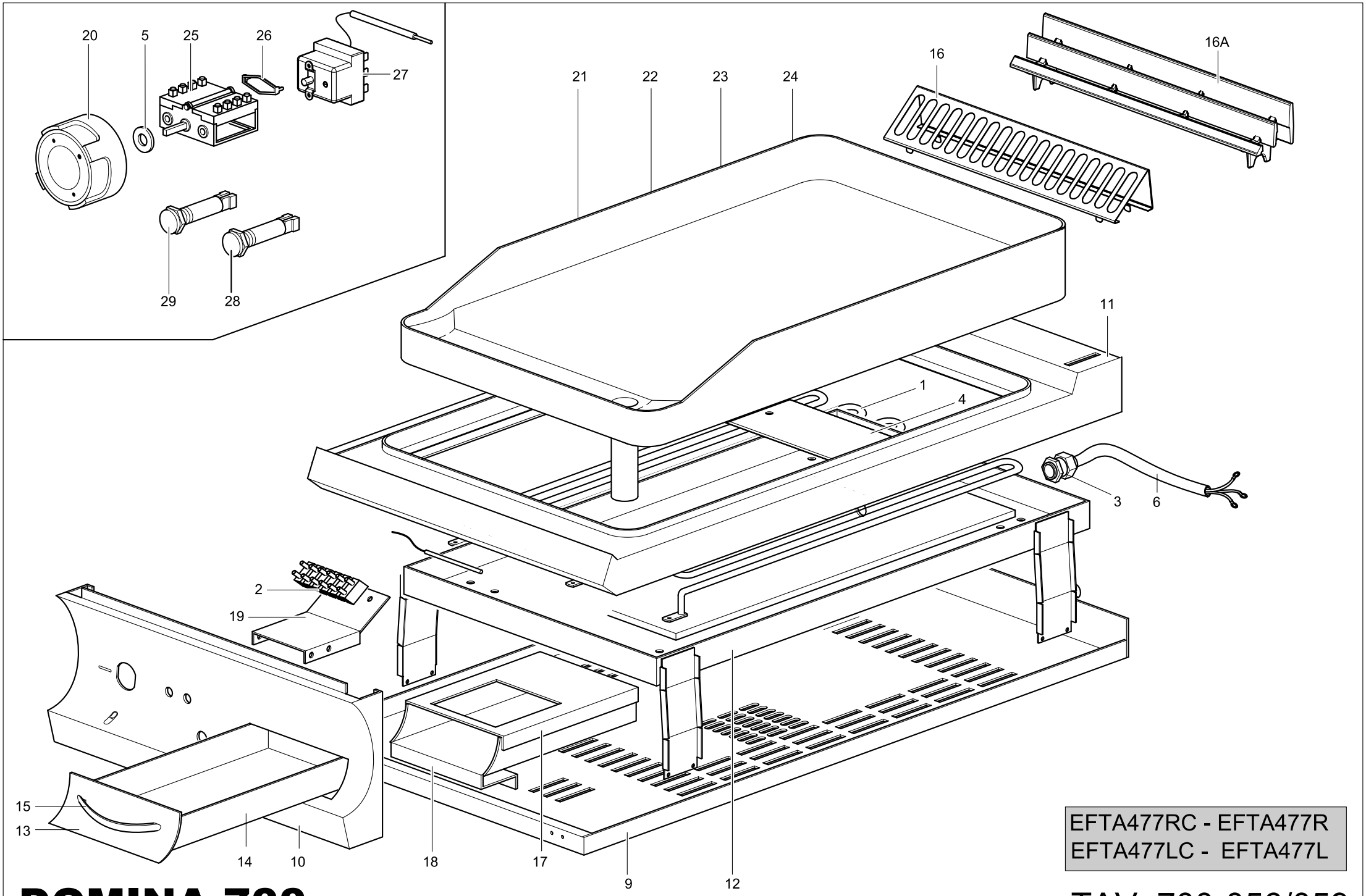

EFTA477RC - EFTA477R
EFTA477LC - EFTA477L

DOMINA 700

TAV. 700-056/059

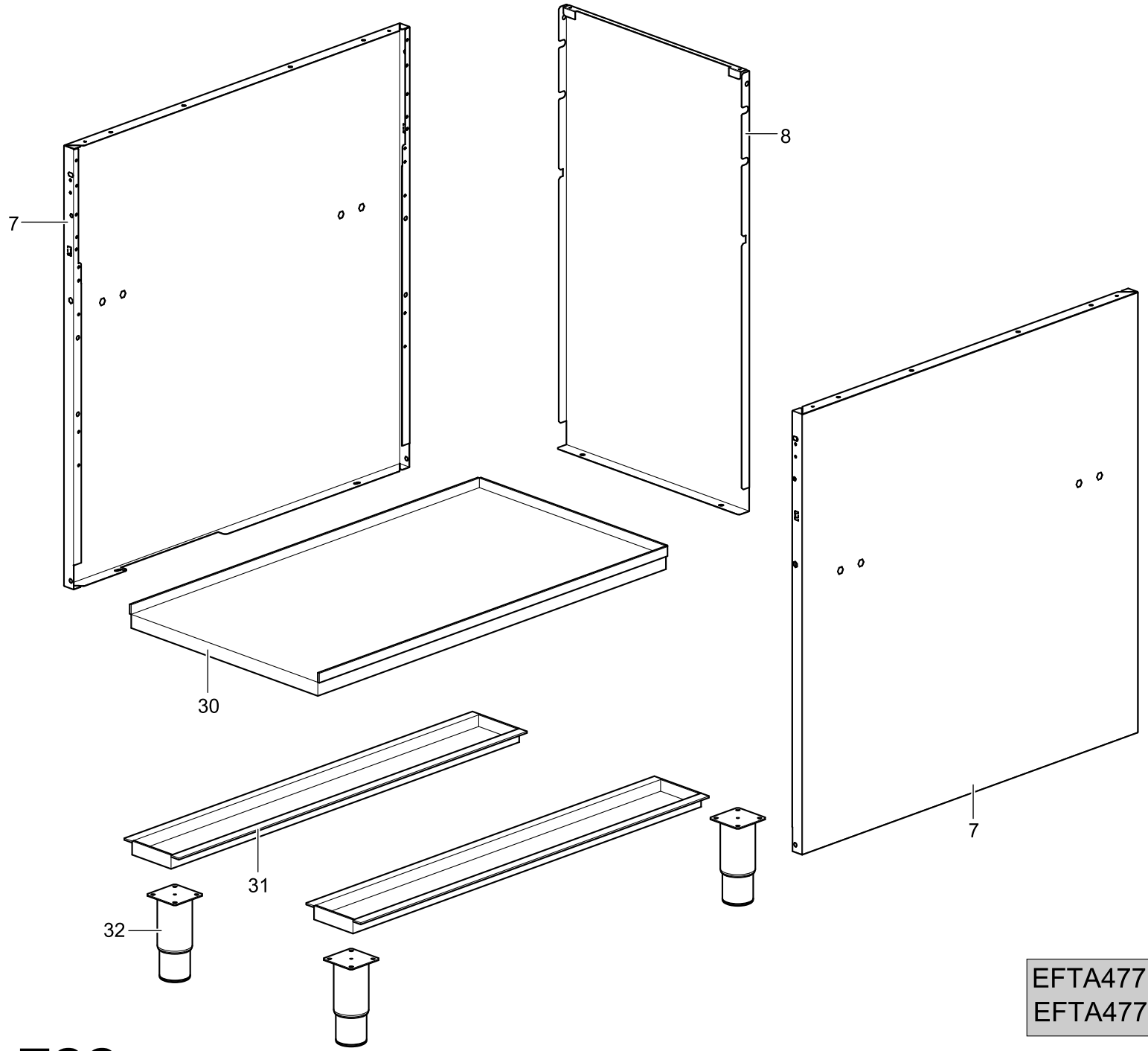

EFTA477RC - EFTA477R
EFTA477LC - EFTA477L

DOMINA 700

TAV. 700-056-059

TAVOLA	POS.	CODICE	ITALIANO	FRANCESE	INGLESE	TEDESCO
TAV.700-056-059	(1)	RTCU700278	RESISTENZA 1,35KW	RESISTANCE ELET. 1,35KW	RESISTANCE ELET. 1,35KW	WIEDERSTAND ELET. 1,35KW
TAV.700-056-059	2	RTBF900045	MORSETTIERA C4EF	GROUPE DE CONNECTION DES CABLE	TERMINAL BLOCK	KLEMMBRETT
TAV.700-056-059	3	RTBF700021	PASSACAVO	CHAUMARD	CHOCK	KABELDURCHGANG
TAV.700-056-059	4	PACU700686	TRA. FIS. PI. COTT.	CROISILLON FIXAGE PLAN DE CUISSON	COOKING PLATE FIXING CROSS BAR	KOCHFLÄCHENBEFSTING QUERTRÄGER
TAV.700-056-059	(5)	RTCU800185	GUARNIZIONE ASTA	GARNITURE	GASKET	DICHTUNG
TAV.700-056-059	6	RTCU900421	CAVO ALIMENTAZIONE	CÂBLE DE ALIMENTATION	FEEDING CABLE	VERSORGUNGSKABEL
TAV.700-056-059	7	166556	FIANCO	CÔTÉ	SIDE	SEITE
TAV.700-056-059	8	167248	POSTERIORE	PANNEAU POSTÉRIEURE	BACK PANEL	RÜCKWAND
TAV.700-056-059	9	167080	FONDO TOP	FOND TOP	BOTTOM TOP	UNTERE EBENE TOP
TAV.700-056-059	10	167291	AS. CRUSCOTTO	PANNEAU DE CONTRÔLE	CONTROL PANEL	STIRNBRETT
TAV.700-056-059	11	167264	PIANO INOX	PLAN INOX	INOX PLANE	INOX EBENE
TAV.700-056-059	12	165104	CONTENITORE RESISTENZA	BOÎTIER RÉSISTANCE	RESISTENCE HOUSING	WIDERSTANDSGEHÄUSE
TAV.700-056-059	13	160187	PANNELLO CASSETTO OLIO	PANNEAU TIROIR HUILE	OIL TRAY PANEL	TAFEL ÖLKASTEN
TAV.700-056-059	14	160188	CASSETTO OLIO	TIROIR HUILE	OIL TRAY	ÖLKASTEN
TAV.700-056-059	15	160270	MANIGLIA GFT49	POINGÉE GFT49	HANDLE GFT49	HANDGRIFF GFT49
TAV.700-056-059	16	167732	GRIGLIA CAMINO	GRILLE POUR CHEMINÉE	CHIMNEY GRILL	SCHORNSTEINROST
TAV.700-056-059	16A	166594	GRIGLIA CAM. NERA/LUC/RAAF	GRILLE POUR CHEMINÉE	CHIMNEY GRILL	SCHORNSTEINROST
TAV.700-056-059	17	160333	GUIDA CASSETTO	RAIL POUR LA CUVE HUILE	OIL TANK SLIDE WAY	ÖLBECKENFÜHRUNG
TAV.700-056-059	18	160185	GUIDA INF CASSETTO	RAIL POUR LA CUVE HUILE	OIL TANK SLIDE WAY	ÖLBECKENFÜHRUNG
TAV.700-056-059	19	167629	SQUADRETTA MORSETTIERA	SUPPORT DE CONNECTION DES CABLES	TERMINAL BOARD BAR	BLOCKHALTERUNG
TAV.700-056-059	(20)	168847+169906	MANOPOLA TERMOSTATO+ANELLO	BOUTON DU THERMOSTAT+ANNEAU	THERMOSTAT KNOB+RING	THERMOSTATKUGELGRIFF+RING
TAV.700-056-059	21	RTCU700301	PIANO COTT. LISCIO	PLAN DE CUISSON LISSE	FLAT COOKING PLANE	GLATTE KOCHFLÄCHE
TAV.700-056-059	22	RTCU700302	PIANO COTT. RIGATO CROMATO	PLAQUE DE CUISSON RAYÉER CHROMÈE	RIFLED FRY-PLATE	GERILLTE GRILLPLATTE
TAV.700-056-059	23	RTCU700303	PIANO COTT. RIGATO	PLAQUE DE CUISSON RAYÉER	RIFLED FRY-PLATE	GERILLTE GRILLPLATTE
TAV.700-056-059	24	RTCU700300	PIANO COTT. LISCIO CROMATO	PLAQUE DE CUISSON LISSE CHROMÈE	FLAT COOKING PLANE	GLATTE KOCHFLÄCHE
TAV.700-056-059	(25)	RTBF900007	COMMUTATORE	COMMUTATEUR	COMMUTATOR	KOMMUTATORGRIFF
TAV.700-056-059	26	RTBF900037	STAFFA	ÉTRIER	FLASK	STEIGBÜGEL
TAV.700-056-059	(27)	RTCU600067	TERMOSTATO	THERMOSTAT	THERMOSTAT	THERMOSTAT
TAV.700-056-059	(28)	166466	LAMPADA SPIA ARANCIO	LAMPE TÉMOIN	ORANGE WARNING LIGHT	KONTROLLEUCHTENBIRNE
TAV.700-056-059	(29)	166465	LAMPADA SPIA VERDE	LAMPE TÉMOIN VERTE	GREEN WARNING LIGHT	GRÜNE KONTROLLEUCHTE
TAV.700-056-059	30	167324	PI.INF.INOX	PLAN INFERIEUR	LOWER PLAN	UNTERE EBENE
TAV.700-056-059	31	166557	TRA.P/PIEDINI NSA49/99	TRAVERSE	CROSSBAR	QUERTRÄGER
TAV.700-056-059	32	RTCU700277	PIEDINO+T.S.G4SF7/145	PIED	FOOT	FUSS

◯ = Ricambi consigliati - Recommended spare parts