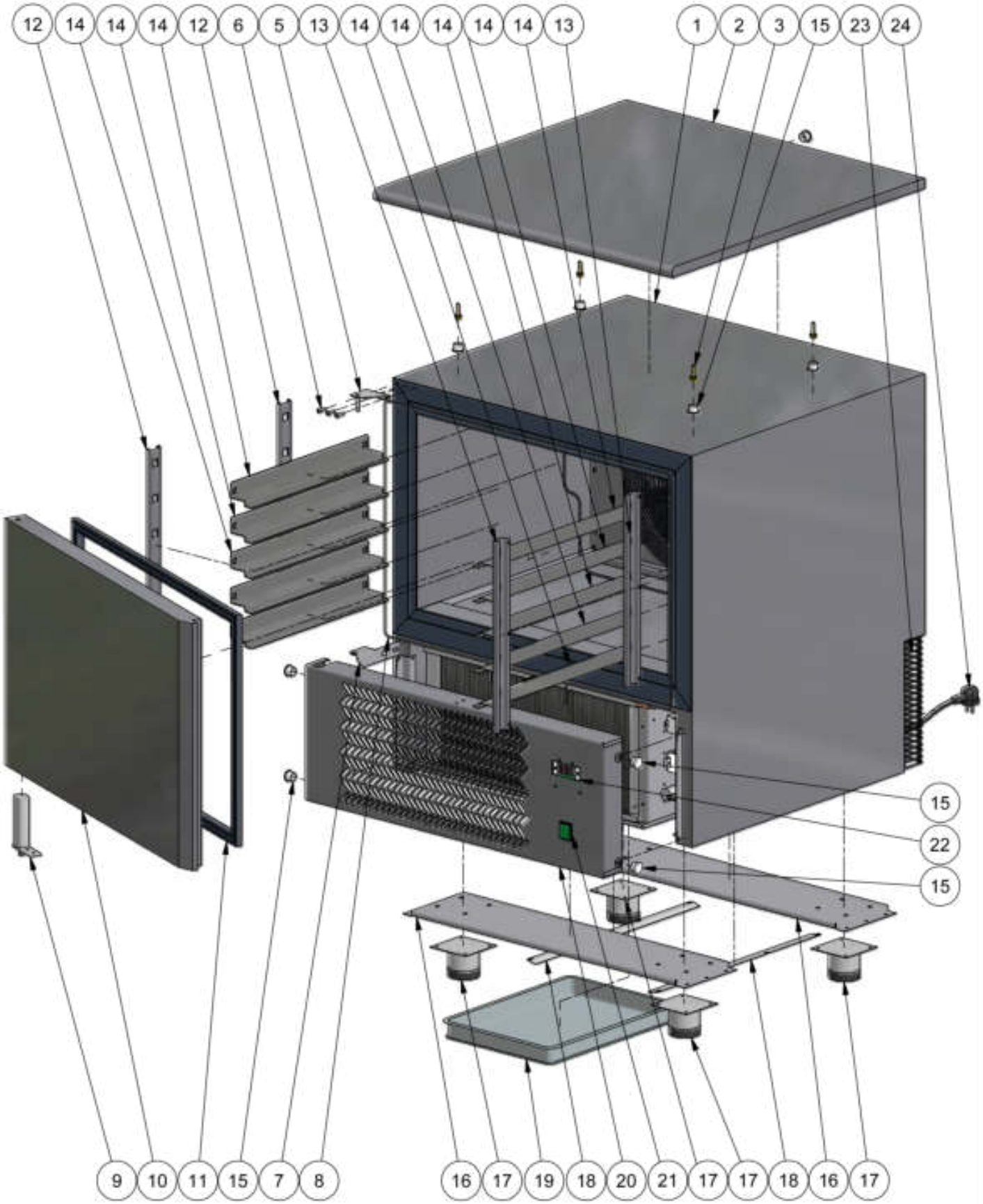

01	MODIFICA	041010
REV.	MODIFICHE	DATA

Apach

NOME		DATA
DISEGNATO	CARLA.V.	220910
CONTROLLATO	NOME C	DATA C

CODICE
AB05ISO_1

DESCRIZIONE
esploso_5T

UNITA' DI MISURA
MM

TOLLERANZA
+/-2

SCALA
1:10

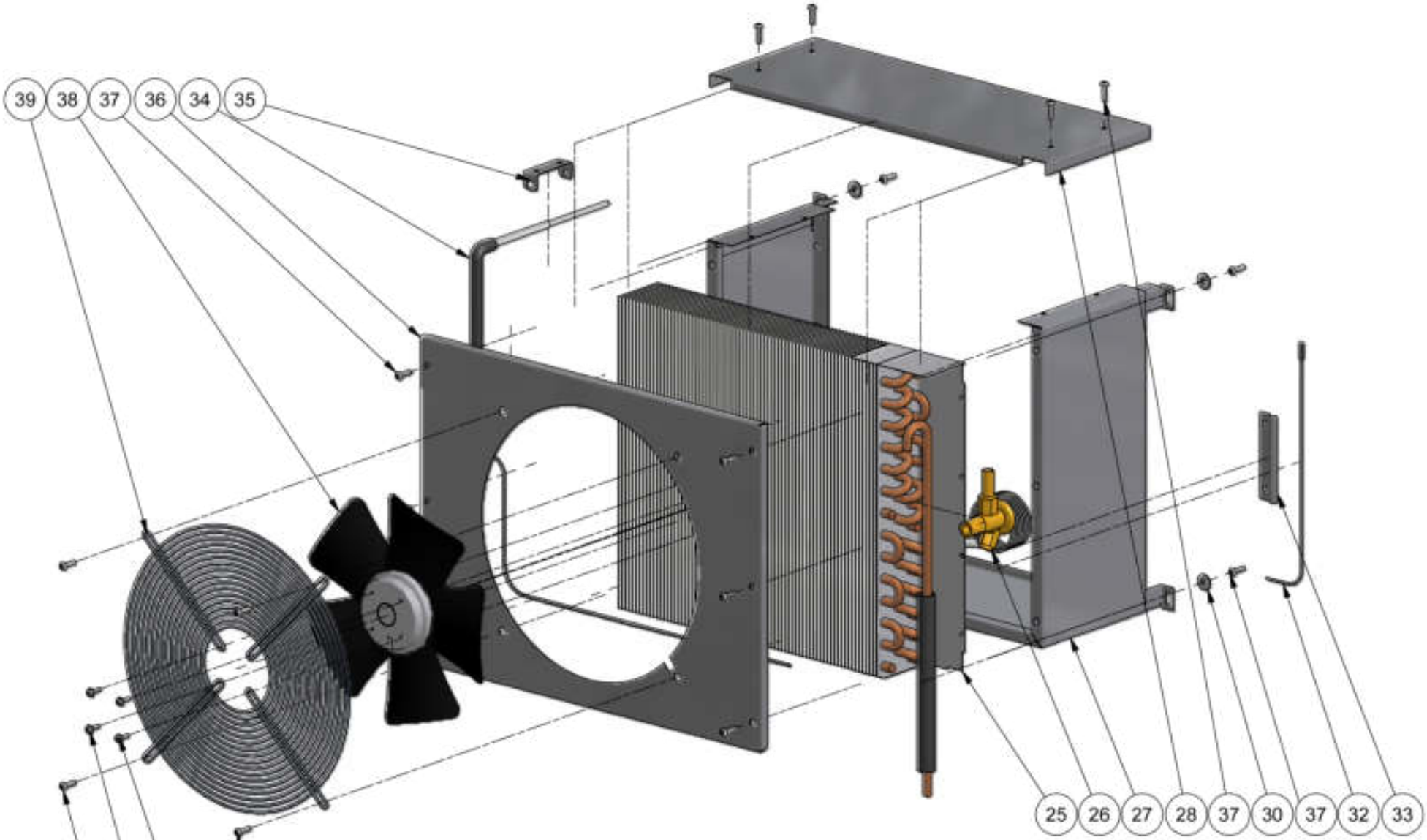

			Apach	CODICE	UNITA' DI MISURA
				AT05ISO_2	MM
			NOME	DATA	DESCRIZIONE
			DISEGNATO CARLA.V.	220910	TOLLERANZA
			CONTROLLATO NOME C	DATA C	BLOCCO.EVAPORATORE_5T +/-2
01	MODIFICA	041010			SCALA
REV.	MODIFICHE	DATA			1:6

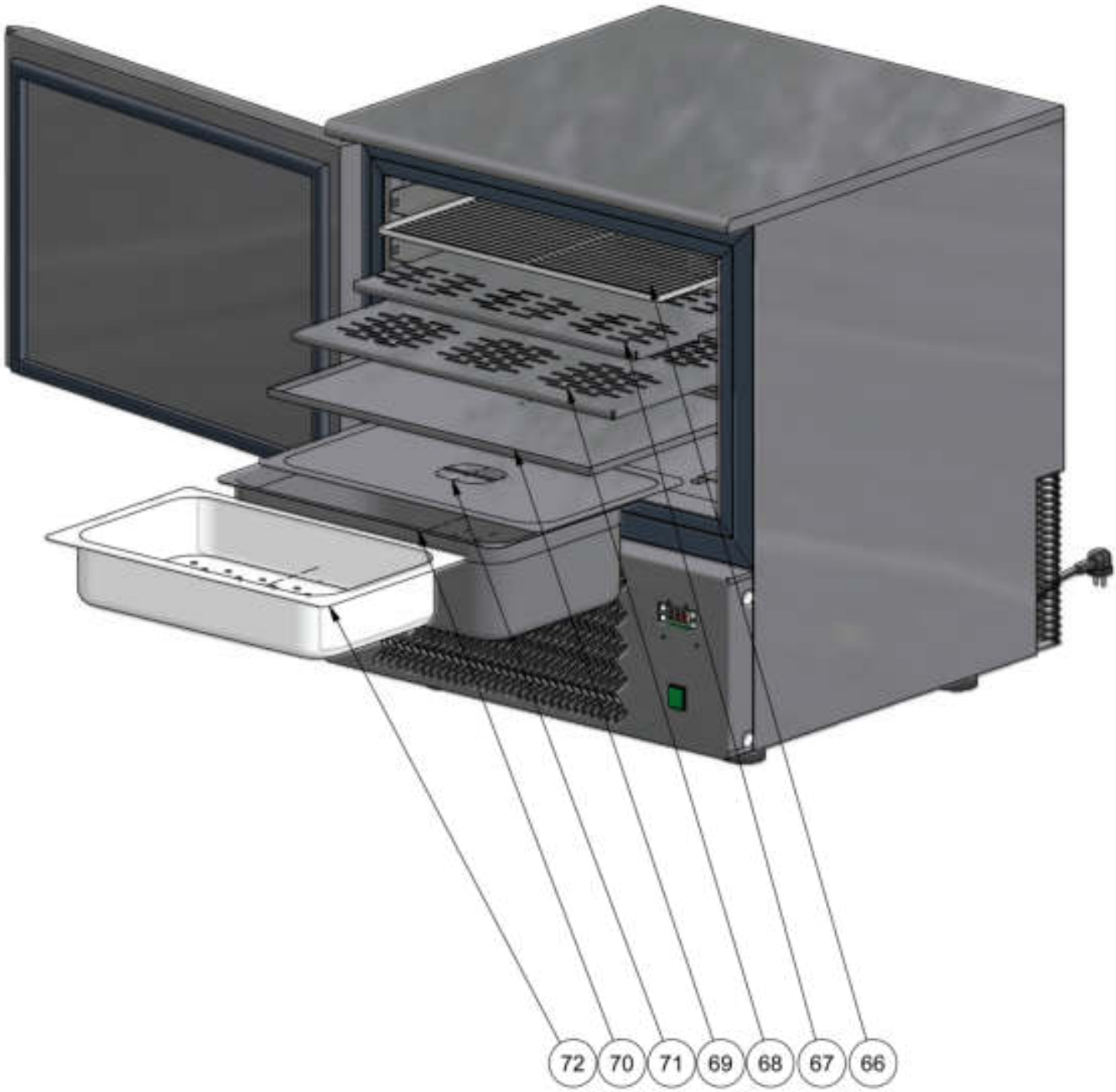

01	MODIFICA	071010
REV.	MODIFICHE	DATA

Apach

NOME		DATA
DISEGNATO	CARLA V.	200910
CONTROLLATO	NOME C	DATA C

CODICE
AT05ISO_4

DESCRIZIONE
ACCESSORI

UNITA' DI MISURA
MM
TOLLERANZA
+/-2
SCALA
1:1