

RX OPTIMA

INNOVATIVE RACK CONVEYOR DISHWASHERS

DIHR



LAVASTOVIGLIE A CESTO TRAINATO

Le lavastoviglie a cesto trainato della gamma RX OPTIMA raggiungono nuovi traguardi di efficienza. Il sistema di risciacquo in tre fasi 3R PLUS garantisce consumi d'acqua considerevolmente ridotti e qualità del risultato.
Il perfetto isolamento termico delle pareti, il riutilizzo del calore dei vapori prodotti all'interno della macchina (con opzione HDR), sono alcuni punti di forza di questa gamma che vanta un importante abbattimento degli sprechi.
La semplicità e la comodità di utilizzo caratterizzano sia la fase di lavoro che le operazioni quotidiane di pulizia e manutenzione. Il pratico ed ampio display semplifica l'accesso alle funzioni della macchina da parte dell'operatore. Il pannello di controllo IPX5, i bracci di lavaggio a rastrelliera, gli optional sanitizzazione macchina e scarico automatizzato rendono agevoli le operazioni di pulizia di fine giornata.

RACK CONVEYOR DISHWASHERS

Thanks to the rack conveyor dishwashers of RX OPTIMA series, new efficiency goals are met.
The 3R PLUS three-steps rinse system, ensures considerable reduction of water consumption and unmatched quality results.
The reduction of heat losses thanks to walls thermal insulation, the heat recovered from the steam produced inside the machine (with option HDR), are some of the strengths of this series that claims an important reduction of wastages.
Their simplicity characterizes both the washing process and the daily cleaning and maintenance operations.
The wide LCD screen makes the access to operating functions easy and comfortable.
The IPX5 control panel, the rack-washing arms, the machine sanitization and the automatic drain options, make all the end-of-the-day operations much more comfortable.

LAVE VAISSELLE A PANIER A TRACTION

Grâce aux lave-vaisselles à panier à traction RX OPTIMA, des nouveaux objectifs, en termes d'efficience, ont été atteints.
Le 3R PLUS, système de rinçage en 3 étapes garantit une réduction considérable d'eau aussi bien qu'un résultat de qualité incomparable. La parfaite isolation thérmique des parois, la réutilisation de la chaleur produite par la vapeur à l'intérieur de la machine (avec l'option HDR), sont parmi les points de force de cette gamme qui vante un important abattage des gaspillages.
La facilité d'utilisation et le confort caractérisent soit la phase de travail, que les opérations quotidiennes de nettoyage et manutention.
Le pratique et ample panneau commandes simplifie l'accès aux fonctions de la machine de la part de l'operateur. Le panneau de contrôle IPX5, les bras de lavage qui sont regroupés sur des racks et se retirent facilement sans outil; les options « Auto nettoyage » et « Vidange Automatisé » rendent faciles les opérations de fin journée.

KORBDURCHLAUFMASCHINEN

Die Korbdurchlaufmaschinen der RX OPTIMA Linie setzten neue Maßstäbe im Bereich der Leistungsfähigkeit. Die 3-Phasen Nachspülung 3R PLUS senkt erheblich den Wasserverbrauch und hat immer die gleiche Qualität. Einige der Stärken dieser Linie ist die Verringerung der Wärmeverschwendungen dank der perfekten Wärme-Isolierung der Wände; die Rückgewinnung der Wärme des in der Maschine entstehende Dampfes; die Rückgewinnung der Wärme des Wassers (mit Option HDR), die RX Linie bietet die gesamte Bandbreite der Verlustminderung.
Die Einfachheit bei der Benutzung kennzeichnet sowohl Arbeiten mit der Maschine als auch das tägliche Reinigen und die Wartung. Die große und benutzerfreundliche Bedientafel mit TFT Display zeigt dem Benutzer einfach den Betriebszustand der Maschine an. Die Schalttafel mit Schutzart IPX5, die in einem Stück entfernbar Wascharme , die Optionen der Sanitisierung der Maschine und des automatischen Wasserablaufes erleichtern Reinigen am Ende des Arbeitstages.

LAVAVAJILLAS DE CESTO ARRASTRADO

Los lavavajillas de cesto arrastrado de la gama RX OPTIMA alcanzan nuevos objetivos de eficiencia. El sistema de aclarado en tres fases 3R PLUS garantiza consumos de agua reducidos y un resultado de cualidad.
El perfecto aislamiento térmico de las paredes, el reutilizo del calor de los vapores producidos en el interior de la máquina (con opción HDR), son unos de los puntos de fuerza de nuestra gama, que puede presumir de una reducción importante de los desperdicios.
La simpleza y la comodidad de utilizo caracterizan y la fase de trabajo, y las operaciones cotidianas de limpieza y manutención.
La práctica y ancha pantalla simplifica el acceso a las funciones de la máquina de parte del operador. El panel de control IPX5, los brazos de lavado a rastra, los opcionales de saneamiento máquina y descarga automatizada rinden fácil las operaciones al final del día.

НОВЫЕ ТУННЕЛЬНЫЕ ПОСУДОМОЕЧНЫЕ

Новые туннельные посудомоечные машины серии RX OPTIMA позволяют достичь новых высот экономичности.
Тройная система ополаскивания 3R PLUS обеспечивает заметное снижение потребления воды при сохранении качественных результатов.
Снижение теплопотерь обеспечиваемое теплоизолированными стенками, использование тепла пара, образующегося в машине и использование тепла горячей воды после ополаскивания (с опцией HDR), являются преимуществами данной серии, гарантирующими общую экономию ресурсов.
Простотой отличаются как управление самим процессом мойки, так и ежедневная очистка и обслуживание.
Большой ЖК дисплей делает доступ к функциям простым и удобным. Панель управления с защитой IPX5, съемный блок моющих рукавов, система очистки машины и автоматический слив упрощают все ежедневные операции.

it can be a puzzle



multiple solutions

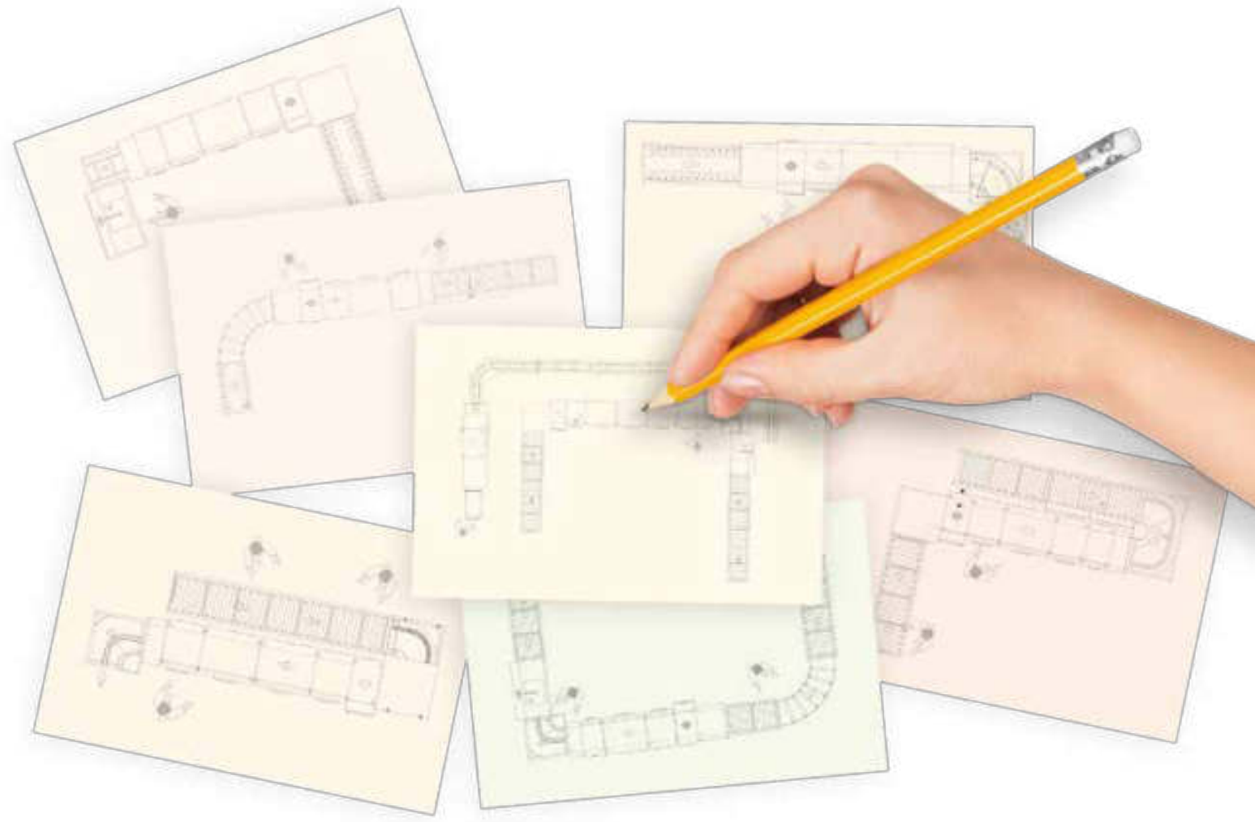

LAVASTOVIGLIE A CESTO TRAINATO

Le lavastoviglie a cesto trainato DIHR sono la soluzione ideale per i carichi di lavoro più esigenti come ristoranti, mense, scuole, ospedali, hotels, grandi navi, servizi di catering ed aeroporti.
La linea RX offre una varietà di modelli combinabili con i modelli di lava-vassoi, di macchine a nastro e con molteplici accessori per offrire soluzioni sempre più personalizzate e rispondenti alle diverse esigenze del Cliente.
L'economizzatore di detergente (di serie) il recuperatore di calore permettono di amplificare i risparmi energetici e il contenimento di costi e consumi, con una particolare attenzione alla salvaguardia all'ambiente.

RACK CONVEYOR DISHWASHERS

The DIHR rack conveyor dishwashers are the ideal answer for demanding customers such as restaurants, canteens, schools, hospitals, hotels of any size, cruise-liners, caterers and airports.
The RX line offers a variety of models with multiple accessories that can be combined with the tray washers and the belt-conveyor dishwashers, to offer tailor-made solutions for any customer's need.
The built-in detergent economizer (standard) and the heat recovery system, improve the energy efficiency, with a consequent control on operating costs, as well as consumption, with a special focus on environment preservation.

LAVE VAISSELLE A PANIER A TRACTION

Les lave-vaisselles à panier à traction DIHR sont la solution idéale pour clients exigeant telles des restaurants, grandes cantines, des lycées, des hôpitaux, des grands bateaux de croisières, la grande restauration et des aéroports.
Les modèles de la gamme RX sont combinables avec les lave-plateaux, les lave-vaisselles à convoyeur et les nombreux accessoires. Cela permet d'offrir des solutions toujours plus proches aux besoins spécifiques du client.
L'économiseur de détergent (de série) et le récupérateur de chaleur, permettent d'augmenter les épargnes d'énergie et contenir les frais d'exploitation et les consommations en tenant compte aussi de l'environnement.

DIE KORBDURCHLAUFMASCHINEN

DIHR Korbdurchlaufmaschinen sind für viele verschiedene Einsatzmöglichkeiten und anspruchsvolle Kunden geeignet: Restaurant, große Kantinen, Schulen, Krankenhäuser, kleine und große Hotels, große Schiffe, Caterer und Flughäfen. Die Linie RX bietet eine Vielfalt an, mit umfangreichem Zubehör ausgestatteten Modellen, die auch mit dem Tablettspüler und den Bandmaschinen kombinierbar sind, um maßgeschneiderte Lösungen für die verschiedensten Kundenbedürfnisse anbieten zu können.
Der serienmäßige Reinigungsmitteleconomizer und die Möglichkeit einer optionalen Wärmerückgewinnung senken den Energieverbrauch und die Betriebskosten.Damit wird dem steigenden Umweltbewusstsein Rechnung getragen und die Ressourcen werden geschont.

LAVAVAJILLAS DE CESTO ARRASTRADO

Los lavavajillas de cesto arrastrado DIHR son la solución ideal para restaurantes, comedores, escuelas, hospitales, barcos, servicios de catering y aeropuertos que necesitan grandes e intensas cargas.
La línea RX ofrece una variedad de modelos que, si combinadas con lava-bandejas, lavavajillas de cinta y múltiples accesorios, ofrecen soluciones personalizadas según las necesidades del cliente.
El economizador de detergente montado de serie y el recuperador de calor permite la mejora y el ahorro de energía y la contención de costos y consumos, con especial atención al medio ambiente.

НОВЫЕ ТУННЕЛЬНЫЕ ПОСУДОМОЕЧНЫЕ

Туннельные посудомоечные машины DIHR – это идеальное решение для наиболее интенсивного объема работы, как например, крупные столовые, школы, больницы, гостиницы, корабли, услуги кейтеринга и аэропорты.
Линия RX предлагает широкий ассортимент моделей, сочетаемых с машинами для мойки подносов, конвейерными машинами и многочисленными аксессуарами, что позволяет предлагать персонализированные решения при различных потребностях клиентов.
Экономайзер (серийный) моющего средства и возможность установки термо-регенератора позволяют повысить эффективность использования энергии и сдержать расходы при особом внимании к сохранению окружающей среды.

DIHR

3R PLUS triple rinse

SAVING

GREAT RESULTS,LESS WASTE AND MORE EFFICIENCY

OTTIMI RISULTATI,
MENO SPRECHI, PIÙ EFFICIENZA

Il sistema di risciacquo 3R PLUS è caratterizzato da tre fasi successive, due delle quali sfruttano acqua di ricircolo e rimuovono la maggior parte del detergente dalle stoviglie. Grazie agli ugelli differenziati ed al sistema break-tank con elettropompa dedicata, il flusso d'acqua sulle stoviglie è sempre costante. L'inverter di serie, a comando della pompa di risciacquo, permette di calibrare il consumo d'acqua alla velocità effettiva di avanzamento del cesto (min 0,45 L max 1 L).
Inoltre, il consumo di acqua pulita a bassa temperatura, per il raffreddamento del prelavaggio, è completamente abbattuto, grazie all'optional HDR.

GREAT RESULTS,
LESS WASTE AND MORE EFFICIENCY

The new 3R PLUS Rinse System is characterized by 3 subsequent rinse steps, two of which exploit the recirculating water, removing most of the detergent left on the dishes. Thanks to the differentiated nozzles and break tank system with dedicated pump, the water stream is always constant.
The rinse pump equipped with inverter works to harmonize the rinse water consumption accordingly to the speed of the rack (min 0,45 L max 1L).
On top of that, thanks to the option HDR, the need of low temperature clean water used to cool down the prewash tank, is totally eliminated.

RÉSULTATS PARFAITS, MOINS DE
GASPILLAGES ET PLUS D'EFFICACITÉ

Le nouveau système de rinçage 3R PLUS est caractérisé par 3 phases de rinçage successives; deux desquelles utilisent l'eau de recirculation et enlèvent la plupart du produit de lavage de la vaisselle.
Grâce aux gicleurs différentiés et au système Break Tank avec électropompe dédiée, l'écoulement de l'eau sur la vaisselle est toujours constant.
Le variateur de vitesse de série qui commande la pompe de rinçage, permet de calibrer la consommation d'eau à la vitesse effective du panier (min 0,45 L max 1 L).
De plus, grâce à l'option HDR, la consommation d'eau propre à basse température, pour le refroidissement du prélavage, est complètement annulée.

AUSGEZEICHNETE ERGEBNISSE,
GERINGERE VERBRÄUCHE,
ERHÖHTE EFFIZIENZ

Das Nachspülsystem 3Rplus besteht aus drei aufeinander folgenden Phasen. Zwei Phasen benutzen das Umlaufwasser und entfernen einen Großteil der Waschlauge vom Geschirr. Dank der drei verschiedener Arten von Dusen und dem Break Tank-System mit seiner eigenen Elektrodruckpumpe ist der Wasserstrom immer konstant.
Die Pumpe der Nachspülung hat einen serienmäßigen Geschwindigkeitsregler und damit wird der Wasserverbrauch der effektiven Geschwindigkeit des Korbes angepasst (min 0,45 L max 1 L). Dank dem HDR System wird außerdem der Verbrauch von sauberem Wasser zum kühlen des Vorwaschtanks bedeutend verringert.

ÓPTIMOS RESULTADOS,
MENOS DESPERDICIOS Y MÁS EFICIENCIA

El sistema de aclarado 3RPlus se caracteriza por 3 fases sucesivas, dos de las cuales disfrutan de agua de recírculo y remueven la mayor parte de detergente desde las vajillas. Gracias a las boquillas diferenciadas y al sistema break-tank con electrobomba dedicada, el flujo de agua es siempre constante.
El inversor de serie, comandado por la bomba de aclarado, permite calibrar el consumo de agua a la velocidad efectiva de avance de la cesta (mín. 0,45 L máx. 1 L).
Además, el consumo de agua limpia a baja temperatura, para el enfriamiento del prelavado, se abate completamente gracias ala opcíon HDR.

ПРЕКРАСНЫЕ РЕЗУЛЬТАТЫ. ПОТРЕБЛЕНИЕ
МЕНЬШЕ, ЭФФЕКТИВНОСТЬ ВЫШЕ.

Новая система ополаскивания 3Rplus состоит из 3 последовательных стадий. Две из них используют рециркулирующую воду и смывают большую часть моющего раствора с посуды. Благодаря 3 типам форсунок и системе Break Tank поток воды на ополаскивание всегда одинаковый и всегда прекрасно распределяется по посуде.
Помпы ополаскивания оборудованы инверторами, которые позволяют регулировать потребление воды в зависимости от скорости движения посуды (min 0,45 L max 1 L). Более того, при использовании опции HDR, не требуется подача чистой воды для секции предмойки.



DIHR

-CONSUMPTION

MORE THAN A SIMPLE HEAT RECOVERY





ENERGY SAVED

ESTIMATED ENERGY SAVINGS ON AN ANNUAL BASIS*

	+ HR	- HR
RESISTENZA BOILER - BOILER HEATING ELEMENT - RESISTANCE SURCHAUFFEUR BOILERHEIZUNG - RESISTENCIA CALDERÍN - ТЭНЫ БОЙЛЕРА	13,29 kW	20,36 kW
POTENZA ASCIUGATURA - DRYING POWER - PUISSANCE DE SÉCHAGE TROCKNENLEISTUNG - POTENCIA DE SECADO - МОЩНОСТЬ СУШКИ	4,50 kW	0,00 kW
ALTRE POTENZE - OTHER POWERS - AUTRES PUISSANCES ANDERE LEISTUNGEN - OTRAS POTENCIAS - МОЩНОСТЬ ПРОЧАЯ	23,33 kW	23,03 kW
POTENZA TOTALE INSTALLATA - TOTAL INSTALLED POWER - PUISSANCE TOTALE INSTALLÉE GESAMTLEISTUNG - POTENCIA TOTAL INSTALADA - ОБЩАЯ УСТАНОВОЧНАЯ МОЩНОСТЬ	41,11 kW	43,38 kW
RECUPERO ORARIO* - RECOVERY PER HOUR* - RECUPERATION HORAIRE* WIEDERGEWINNUNG PRO STUNDE* - RECUPERACIÓN POR HORA* - ПОЧАСОВОЕ СБЕРЕЖЕНИЕ*	8,09kWh	0,00 kWh

Dati calcolati sui valori medi dei modelli RX - Values determined on average data for RX models - Valeurs déterminées sur des données moyennes pour les modèles RX -Diese Daten wurden anhand der Durschnittswerte der RX Modelle berechnet
Datos calculados sobre la media de los modelos - Даны усредненные значения для RX модели

PIU' CHE UN RECUPERATORE TERMICO

Il modulo HDR Recuperatore Termico + Asciugatura, consente di ottenere significativi risparmi di energia. Sfrutta il calore, altrimenti disperso nell'ambiente circostante, per preriscaldare sia l'acqua di risciacquo che l'aria utilizzata per l'asciugatura.
Le condizioni dell'ambiente di lavoro risultano preservate grazie all'abbattimento della temperatura dell'aria in uscita e dell'acqua di scarico e la potenza totale installata è significativamente ridotta.
L'installazione di questo optional permette l'alimentazione della macchina ad acqua fredda e consente di effettuare l'asciugatura dei piatti con costi operativi ridottissimi.
Il modulo HDR è disponibile sia in linea che su curva motorizzata a 90° o 180° (rispettivamente HDR 200, HDRA 209M, HDRA 218M).

MORE THAN A SIMPLE HEAT RECOVERY

The technology of the new optional HDR Heat Recovery + Dryer, leads to significant energy savings.
It exploits the heat otherwise dispersed in the working environment, to pre-heat both the inlet water and the inlet air, (respectively used to rinse and dry).
Room's conditions are kept ideal.
Waste water temperature and installed power are significantly reduced.
With this option, the machine can be fed with cold water, and the dryer works on reduced operating costs.
The HDR module can be linear, or on 90° and 180° motorized-arc (HDR 200, HDRA209M, HDRA218M respectively).

PLUS QU'UN RECUPERATEUR THERMIQUE

Le module HDR récupérateur thermique + séchage, permet d'obtenir des épargnes significatives d'énergie. Il exploite la chaleur autrement dispersée dans l'environnement pour préchauffer soi l'eau de rinçage que l'air utilisée pour le séchage.
Les conditions dans le local de travail sont préservées grâce à la réduction de la température de l'air à la sortie et de l'eau de vidange; la puissance totale installée vient ainsi significativement réduite.
L'installation de cette option permet d'alimenter la machine avec eau froide et d'effectuer le séchage de la vaisselle avec des coûts opératifs reduits.
Le module HDR est disponible soit en ligne que sur virage motorisé à 90° ou 180° (respectivement HDR200, HDRA209M, HDRA218M).

MEHR ALS EINE WÄRMERÜCKGEWINNUNG

Die Technologie der neue HDR Trocknung + Wärmerückgewinnung birgt eine bedeutende Energieersparnis. Sie benutzt die Wärme des in der Maschine entstehenden Dampfes (der ansonsten verloren geht) um sowohl das Kaltwasser der Nachspülung als auch die Luft für die Trocknung zu vorzuheizen.
Die Arbeitsumgebung wird noch komfortabler dank der kälterer Luft im Ausgang und der reduzierten Temperatur des Abwassers, die installierte Gesamtleistung wird deutlich gesenkt.
Wenn diese Option installiert ist, wird die Maschine an Kaltwasser angeschlossen mit geringen Betriebskosten.
Das Modul HDR steht zur Verfügung bei geradem Auslauf oder auf 90° oder 180° motorisierte Kurve (bzw. HDR200, HDRA209M, HDRA218M).

MÁS QUE UN RECUPERADOR TÉRMICO

El módulo HDR Recuperador Térmico + Secado permite obtener significativos ahorros de energía. Aprovechando del calor producido, de otra manera dispersado en el ambiente circunstante, precalienta tanto el agua de aclarado como el aire utilizado para el secado.
Las condiciones del ambiente de trabajo resultan preservadas gracias a la reducción de la temperatura del aire de salida y del agua de descarga, favoreciendo la disminución de la potencia instalada.
La instalación de este opción permite la alimentación de la máquina con agua fría y consiente efectuar el secado de los platos con costos operativos bajos.
El módulo HDR está disponible tanto en versión linear, como en curva motorizada de 90° o 180° (respectivamente HDR200, HDRA209M, HDRA218M).

БОЛЬШЕ ЧЕМ ПРОСТО РЕКУПЕРАТОР ТЕПЛА

Технология новой опции HDR Рекуператор тепла + Сушка,ведет к значительной экономии электрознергии. Она использует преимущества выбрасываемого тепла для подогрева как поступающей воды так и поступающего воздуха (используемых в дальнейшем соответственно для ополаскивания и сушки). При этом улучшается микроклимат в помещении, снижается температура сливаемой воды, снижается установленная мощность.
Эта опция позволяет наполнять машину холодной водой не увеличивая операционные затраты, в отличии от аналогичных моделей без HDR. HDR может быть как прямым так и установленным на моторизованном поворотном столе 90° или 180° (HDR200, HDRA209M, HDRA218M соответственно).

DIHR

user interface



Detailed information on alarms

provides comprehensive information to targeted users and service staff



SEMPLICITA' E COMPLETEZZA

L'interfaccia utente con menù a più livelli ed accessi differenziati, garantisce informazioni complete e mirate sia per l'utilizzatore che per il tecnico.

- Ampio display TFT da 7".
- Quadro elettrico IPX5.
- Pannello comandi touch capacitivo.
- Tasti rapidi per i comandi da operatore.
- Monitoraggio continuo dei parametri di lavoro.
- Informazioni dettagliate relative agli allarmi.
- Informazioni relative alle ore di funzionamento ed ai consumi.
- Storico allarmi ed eventi.
- Interfaccia HACCP.
- Gestione livelli dei prodotti chimici e relativi allarmi ed informazioni.
- Promemoria manutenzione programmata.
- Personalizzazione lingua menù comandi

EASY AND COMPLETE

The user interface with multiple menu levels and differentiated accesses, provides comprehensive information to targeted users and service staff.

- Wide TFT 7" display.
- IPX5 control panel.
- Capacitive control panel.
- Frequently used keys shortcut.
- Constant monitoring of key operating parameters.
- Detailed information on alarms.
- Information on operating hours, energy and water consumption.
- Alarms and events report.
- HACCP supervisor interface.
- Chemicals level management and related alerts/information.
- Hints for scheduled maintenance.
- Language menu setting.

SEMPLICITE ET INTEGRALITE

L'interface utilisateur avec menu multi-niveaux et aux accès différenciés, garantit des informations complètes et ciblées aussi bien pour l'utilisateur que pour le technicien.

- Panneau TFT de 7 ''.
- Panneau électrique IPX5.
- Panneau commandes touche capacitif.
- Clés rapides commandes opérateur.
- Monitorage continue des paramètres de travail.
- Informations détaillées relatives aux alarmes.
- Informations relatives aux heures de travail et aux consommations.
- Historique des alarmes et des événements.
- Entre-face HACCP.
- Gestion des niveaux des produits chimiques et relatifs alarmes et informations.
- Rappel programmé pour la maintenance.
- Personnalisation langues du menu commands.

EINFACHHEIT UND VOLLSTÄNDIGKEIT

Die Benutzeroberfläche mit verschiedenen Menü-Ebenen und Zugriffen bietet komplette Informationen sowohl für den Benutzer als auch fürs Service-Team.

- Breites TFT Display 7''.
- Schalttafel mit Schutzart IPX5.
- Soft touch Tastatur.
- Häufig verwendete Tastenkombinationen.
- Ständige Überwachung der wichtigsten Betriebsparameter.
- Detaillierte Informationen über Alarme.
- Informationen über Betriebsstunden, Energie-und Wasserverbrauch .
- Geschichte der Alarme und Ereignisse.
- HACCP- Überwachungs- Oberfläche.
- Chemikalienstand-Management und diesbezüglich Warnungen / Informationen.
- Geplante Wartungserinnerung.
- Wechselbare Sprachen und Steuerungsmenü.

SIMPLICIDAD Y COMPLETITUD

La interfaz del usuario con menús variables y accesos diferenciados, garantiza informaciones completas y miradas tanto para el utilizador, como para el técnico.

- Ancha pantalla TFT de 7''.
- Pantalla eléctrica IPX5.
- Panel de control con touch capacitivo.
- Teclas rápidas para mandos desde operador.
- Supervisión continua de los parámetros de trabajo.
- Informaciones detalladas relativas a los alarmes.
- Informaciones relativas a las horas de funcionamiento y a los consumos.
- Archivo histórico virtual de los alarmes y de los eventos.
- Interfaz HACCP.
- Gestión de los niveles de producto químico y relativos alarmes e informaciones.
- Aviso manutención programada.
- Personalización de idiomas y menú.

ПРОСТОТА И ПОЛНОТА

Пользовательский интерфейс с многоуровневым меню и дифференцированными доступами предоставляет понятную информацию как для пользователя, так и для сервисного специалиста.

- большой дисплей TFT 7".
- Панель управления IPX5.
- емкостная панель управления.
- клавиши быстрого доступа.
- Постоянный мониторинг основных параметров работы.
- Подробная информация о сигналах тревоги.
- Информация о продолжительности работы, потреблении воды и электроэнергии.
- История сигналов и событий.
- HACCP интерфейс.
- Система контроля и информирования о наличии (уровне) моющих средств.
- Напоминания о плановых технических обслуживаниях.
- Выбор языка и меню управления.

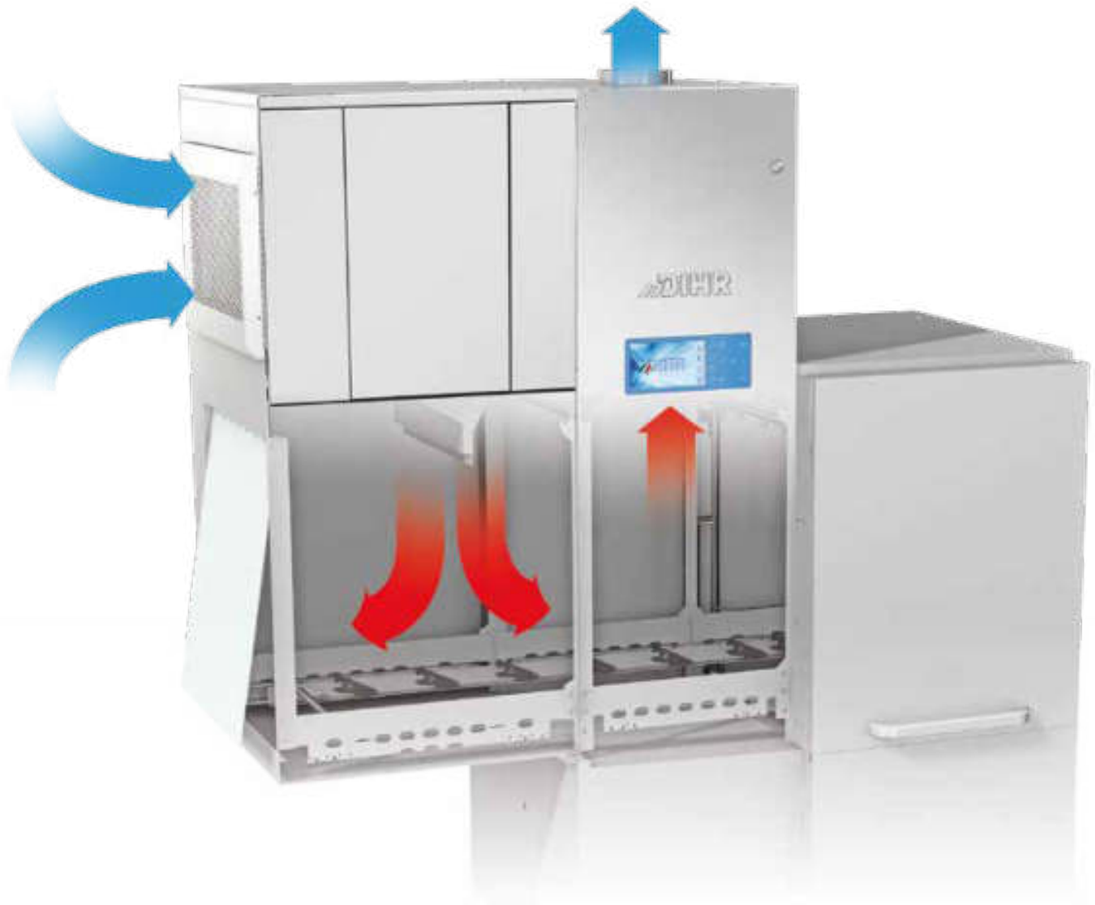

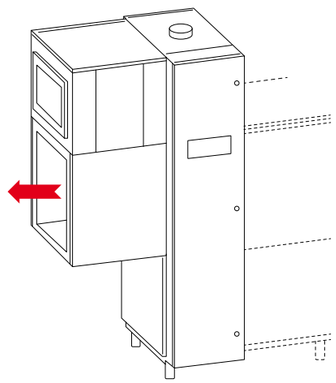

HDR 200

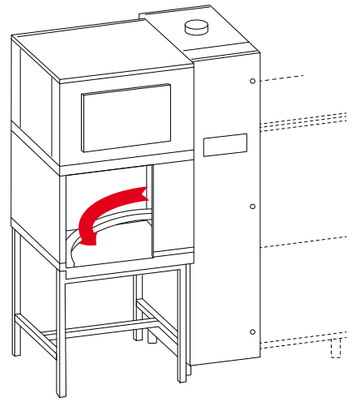

HDRA 209M

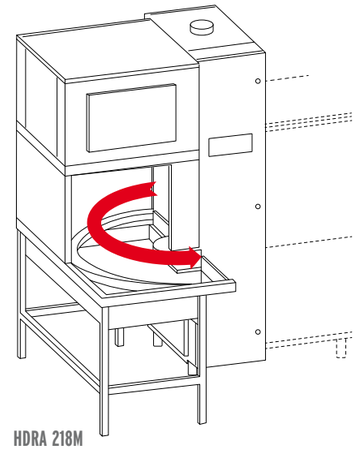

HDRA 218M







BENEFICI DEL NUOVO HDR RECUPERATORE TERMICO + ASCIUGATURA

- Riduzione della potenza installata in boiler.
- Riduzione della potenza installata in asciugatura.
- Nessun consumo aggiuntivo per il mantenimento della temperatura del prelavaggio.
- Raffreddamento aria in uscita e condensa vapori.
- Abbattimento vapori.
- Asciugatura impeccabile.
- Nessun bisogno di pompa di calore.

THE NEW HDR HEAT RECOVERY + DRYER'S PLUS POINTS

- Less installed power to heat the rinse water
- Less installed power to heat the dryer's air
- No water wasted to preserve the pre-wash temperature
- Steam condensation, and out coming air-temperature cooled down
- Steam reduction
- Impeccable drying result
- No heat pump needed

BENEFICES APPORTES PAR LE NOUVEAU SYSTEME DE RECUPERATEUR THERMIQUE + SECHAGE

- Réduction de la puissance installée dans le surchauffeur.
- Réduction de la puissance installée dans le séchage.
- Aucune consommation en plus pour maintenir la température en prélavage.
- Refroidissement de l'air à la sortie et condensation des buées.
- Sensible réduction de la vapeur
- Séchage impeccable
- Aucun besoin d'installer la pompe de chaleur.

VORTEILE DER NEUE TROCKNUNG + WÄRMERÜCKGEWINNUNG HDR

- Reduzierte Leistung der eingebauten Boiler.
- Reduzierte Leistung der eingebauten Trocknung.
- Kein zusätzlicher Wasserverbrauch um die Temperatur der Vorwaschzone zu halten.
- Kühlung der Luft im Ausgang und Dampfkondensation.
- Weniger Dampf
- Feines Trocknungsergebnis
- Keine Wärmepumpe benötigt.

BENEFICIOS APORTADOS POR EL NUEVO RECUPERADOR TERMICO HDR + SECADO

- Reducción de la potencia instalada en el calderín.
- Reducción de la potencia instalada en secado.
- Ningún consumo adicional para el mantenimiento de la temperatura del agua de prelavado.
- Enfriamiento aire de salida y condensación vapores.
- Disminución de los vapores
- Secado impecable
- Sin necesidad de una bomba de calor.

ПРЕИМУЩЕСТВА НОВОЙ HDR СУШКА + РЕКУПЕРАТОР ТЕПЛА

- Меньше мощности для нагрева воды на ополаскивание.
- Меньше мощности для нагрева воздуха для сушки.
- Вода не потребляется на поддер жание температуры воды в предмойке.
- Охлаждение выходящего воздуха и конденсирование пара.
- Снижение выделения пара
- Безупречный результат сушки
- Тепловой насос не требуется.

DIHR

















CARATTERISTICHE TECNICHE

- Optional AS: modulo prelavaggio automatico a bassa temperatura con filtro a cassetto.
- Disponibile versione con prelavaggio ad angolo 90°.
- Porte in doppia parete isolate controbilanciate e provviste di sistema sicurezza anticaduta.
- Nuovi bracci di lavaggio a rastrelliera.
- Accesso facilitato al pannello di controllo.
- Velocità convogliatore variabile (10 velocità).
- Triplo risciacquo a flusso variabile.
- Filtro vasche lavaggio di facile estrazione.
- Tastiera touch capacitiva e display TFT.
- Accoppiabile solo con curve motorizzate di nostra produzione.

TECHNICAL SPECIFICATIONS

- Optional AS: automatic pre-wash module with strainer filter drawer.
- 90°corner pre-wash module available
- Double skin insulated counterbalanced doors, equipped with anti-fall safety device.
- New washing arms disposed in a rack.
- Easy access control panel.
- Variable conveyor speed (10 speeds).
- Variable flow triple rinse.
- Wash tank strainer filters with easy-fit design.
- Capacitive keyboard and TFT display.
- Compatible only with motorized curves of our production.

CARACTERISTIQUES TECHNIQUES

- Option AS: module de prélavage automatique avec filtre à tiroir.
- Disponible avec prélavage en angle 90°.
- Portes en double paroi isolée, contrebalancées et équipées d'un système de sûreté antichute.
- Nouveau bras de lavage groupés sur des racks.
- Access facilité au panneau commandes.
- Vitesse convoyeur variable (10 vitesses).
- Triple rinçage débit variable.
- Filtre cuves lavage d'extraction facile.
- Panneau touche capacitive et écran TFT.
- Compatible seulement avec courbes motorisées de notre production.

TECHNISCHE EIGENSCHAFTEN

- Option AS:automatische Vorwaschzone mit Filter, ausziehbar wie eine Schublade.
- 90° Eck-Eingang mit Vorwaschzone, auf Anfrage.
- Isolierte doppelwandige und ausbalancierte Türen mit Einklemmsicherung.
- Neue Wascharme in einem Stück entfernbar.
- Einfacher Zugang zu der Bedientafel.
- 10 veränderbare Geschwindigkeit des Transportsystems.
- Dreifache Nachspülung mit variablem Durchfluss.
- Waschtankfilter mit leicht herausziehbarer Fremdkörperfalle.
- Benutzerfreundliche Bedientafel mit TFT Display.
- Nur mit motorisierten Kurven aus unserem Hause kompatibel.

CARACTERISTICAS GENERALES

- Opcíon AS: Módulo prelavado automático con filtro a cajón.
- Versión con ingreso angular 90° con prelavado disponible.
- Puertas de doble pared aisladas, contrapesadas y dotadas de sistema de seguridad anticaída.
- Nuevo brazos de lavado a rastra.
- Acceso facilitado al panel de control.
- Velocidad avance variable (10 velocidades)
- Triple aclarado con flujo variable.
- Filtro de las cubas de lavado fácil de extraer.
- Teclado touch capacitivo y pantalla TFT,
- Acoplar solamente con curvas motorizadas de nuestra producción.

ТЕХНИЧЕСКИЕ ХАРАКТЕРИСТИКИ

- Опция AS: модуль (автоматический душ) с выдвижным фильтром.
- Доступна предмойка на угловом модуле 90°.
- Двери с двойной стенкой изолированы, уравновешены, оснащены системой безопасности от падения.
- Съемный блок моющих рукавов.
- Лёгкий доступ к панели управления
- Вариатор скорости (10 скоростей).
- Вариатор интенсивности потока тройного ополаскивания.
- Фильтры моечных баков с отстойником легко снимаются.
- TFT дисплей с емкостной клавиатурой.
- Стыкуется только с моторизованным поворотным столом нашего производства

DIHR

main features

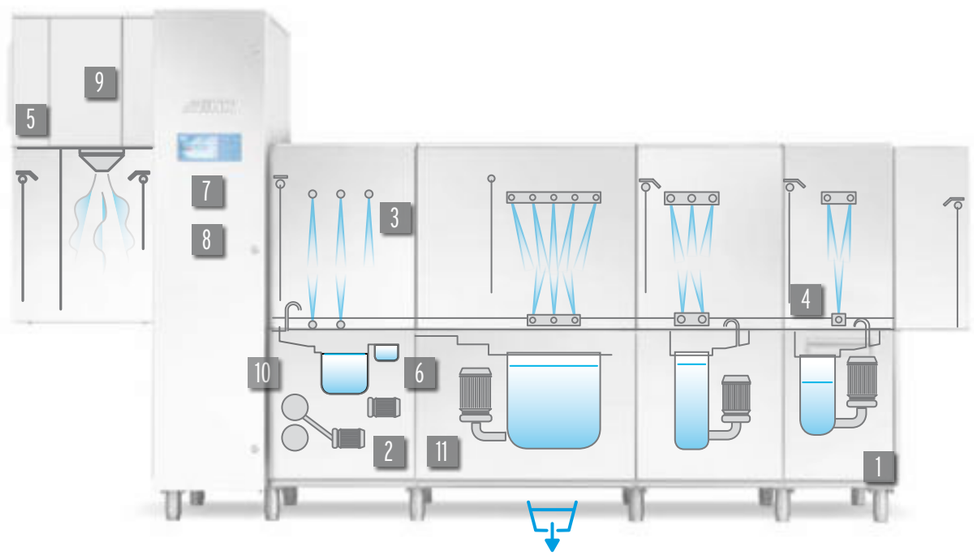

taylor made in Italy

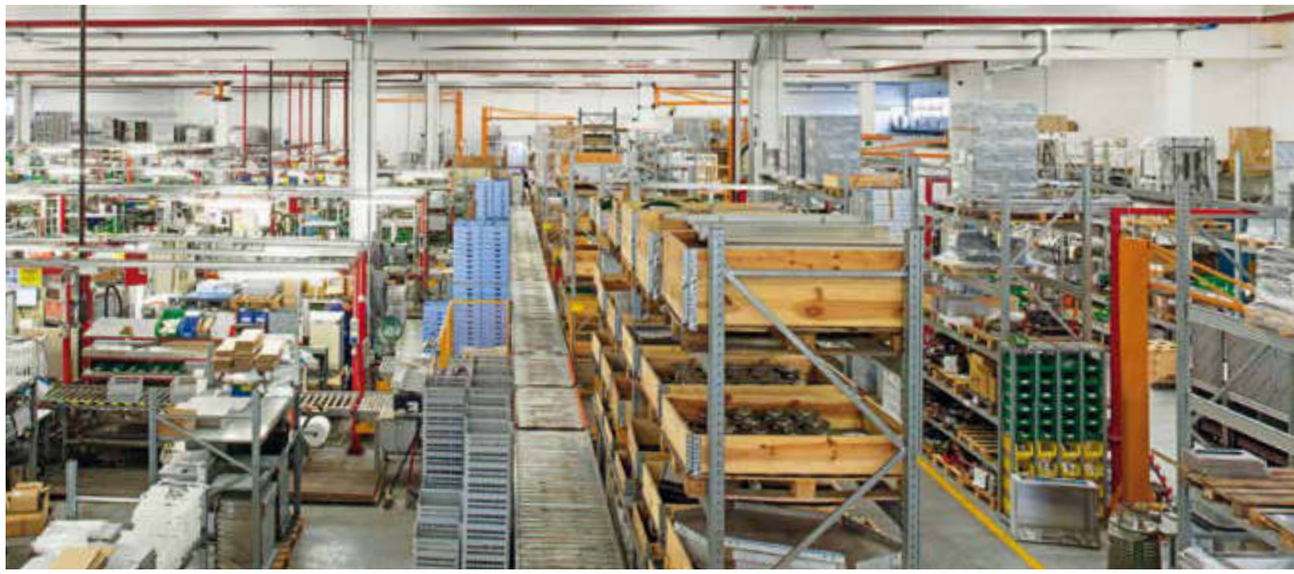

CARATTERISTICHE TECNICHE

1 Isolamento termico, acustico e delle vasche di lavaggio di serie.
2 Scarico centralizzato di serie.
Optional: svuotamento automatizzato con servovalvole.
3 Break Tank.
4 Economizzatore detergente DDSS (Dihr Detergent Saving System).
5 Autopulizia batteria del recuperatore termico.
6 Predisposizioni elettriche centralina dosatori. Optional: Dosatori peristaltici.
7 Predisposizione interfaccia HACCP.
Optional: Supervisore HACCP.
8 Autotimer che disattiva il motore di trascinamento ed eventuali optional elettrici dopo un periodo preimpostato di inattività.
9 Optional HDR 200: Asciugatura + Recuperatore Termico HDRA209M ed HDRA218M: su curva motorizzata a 90° o 180°.
10 Optional: Sanitizzazione macchina.
11 Optional: Pompe lavaggio inox.

TECHNICAL SPECIFICATIONS

1 Thermal, acoustic and wash tanks insulation
2 Centralized drain.
Optional: automatic drain with motorized valves.
3 Break Tank.
4 DDSS (Dihr Detergent Saving System) economizer.
5 Self-cleaning heat Recovery coils.
6 Plug-in chemicals dispenser connections.
Optional: Peristaltic pump dispensers.
7 HACCP interface.
Optional: HACCP Supervisor
8 Autotimer that switches off the rack conveyor motor, and all installed options after a preset time gap, limiting the running costs.
9 Optional HDR200: Dryer + Heat Recovery module. HDRA209M and HDRA218M on 90°or 180°motorized-arc module.
10 Optional: Machine sanitation.
11 Optional: Stainless Steel washing pumps

CARACTERISTIQUES TECHNIQUES

1 Isolation thermo acoustique et bacs de lavage.
2 Vidange centralisée. Option: vidange automatisé avec servovalves.
3 Break Tank.
4 Économiseur détergent DDSS (Dihr Detergent Saving System).
5 Auto nettoyage batterie du récupérateur thermique.
6 Prédispositions électriques unité doseurs.
Option: Doseurs péristaltiques.
7 Prédisposition interface HACCP.
Option: Superviseur HACCP
8 Autotimer pour désactiver le moteur d'entraînement et les options éventuelles après une période d'inactivité, permettant de contenir les consommations.
9 Option HDR200: Séchage + Récupérateur thermique. HDRA209M, et HDRA218M sur virage motorisée 90° et 180°.
10 Option: Auto nettoyage machine.
11 Option: Pompes de lavage en INOX.

TECHNISCHE EIGENSCHAFTEN

1 Thermoakustische und Tankinsolation.
2 Automatischer Zentral-Wasserablauf.
Option: Automatischer Ablauf mit motorisierten Ventilen.
3 Break Tank.
4 DDSS (DDSS Dihr Detergent Saving System) Spülmitteleconomiser.
5 Selbstreinigung der Batterie des Wärmaustauschers.
6 Elektrische Anschlüsse für Dosiergeräte.
Option: Peristatische Dosiergeräte.
7 HACCP Oberfläche.
Option: HACCP Überwachung.
8 Autotimer der nach einer vorgegebenen Stillstandszeit den Vorschubmotor, und eventuelle Zusatzgeräte abschaltet um Energie zu sparen.
9 Option HDR200: Trocknung + Wärmerückgewinnung, HDRA209M und HDRA218M auf motorisierte Kurve 90° oder 180°.
10 Option: Sanitisierung der Maschine.
11 Option: Waschpumpe aus Edelstahl.

CARACTERISTICAS GENERALES

1 Aislamiento térmico, acústico y de las cubas de lavado.
2 Descarga centralizada. Opcíon: descarga automatizada con válvula auxiliar.
3 Break tank.
4 Economizador de detergente (DDSS Dihr Detergent Saving System).
5 Auto limpieza batería del recuperador térmico.
6 Predisposición eléctrica unidad de dosificadores. Opcíon: dosificadores peristálticos.
7 Predisposición interfaz HACCP.
Opcíon: Supervisor HACCP.
8 Autotimer que desactiva el motor de arrastre y las opciones al cabo de un periodo de inactividad prefijado, con el fin de reducir los consumos.
9 Opcíon HDR200: Secado + Recuperador térmico, HDRA209M y HDRA218M en curva motorizada a 90° o 180°.
10 Opcíon: Saneamiento máquina.
11 Opcíon: Bomba de lavado en acero inoxidable.

ТЕХНИЧЕСКИЕ ХАРАКТЕРИСТИКИ

1 Термо-,акустическая изоляция;
Изоляция моечных ванн.
2 Централизованный слив.
Опция: Автоматический слив с моторизованными клапанами.
3 Контейнер break tank.
4 DDSS (Dihr Detergent Saving System) – система экономии моющего средства.
5 Самоочищающийся змеевик теплорекуператора.
6 Подготовка к подключению дозаторов моющих средств.
ОПЦИИ: Перистальтические насосы диспенсеров.
7 HACCP интерфейс.
ОПЦИЯ: HACCP контроль.
8 Все модели оснащены автоматическим таймером, выключающим двигатель и возможные опции, по истечении предварительно установленного периода бездействия, обеспечивая снижение эксплуатационных расходов.
9 ОПЦИИ HDR200: Сушка + Теплорекуператор линейная, HDRA 209M и HDRA218M на моторизованном угловом модуле 90° или 180°
10 ОПЦИЯ:самоочистка машины.
11 ОПЦИЯ: Моечные помпы из нержавеющей стали.







SPEED	1	2	3	4	5	6	7	8	9	10
/ h	190	213	237	261	285	310	322	334	347	360
/ s	120	109	98	89	82	75	72	70	67	65
	DIN 10510					NORMAL				DUSTING SPEED



SAVE ON
OPERATING COSTS
WITH A SPECIAL CARE
ABOUT THE ENVIRONMENT

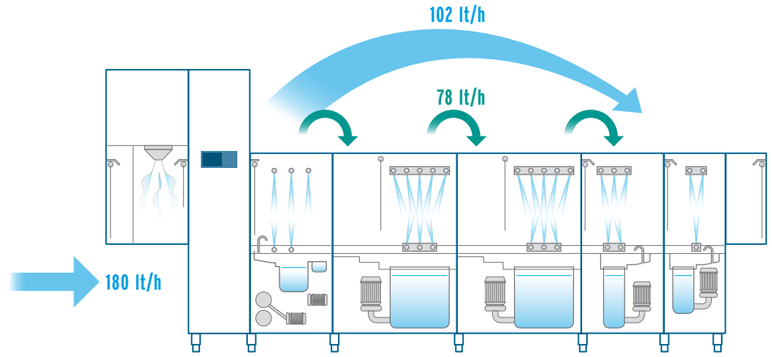

CARATTERISTICHE TECNICHE

- Vasche in acciaio inox AISI 316 raggiate.
- Pompe di lavaggio verticali, autopulenti e protette da sovraccarichi elettrici.
- Sistema di avanzamento a doppio traino laterale con frizione incorporata.
- Boilers in acciaio inox AISI 316 isolati per ridurre le dispersioni termiche.
- Le normative DIN 10510, prevedono un tempo di contatto minimo del detergente sulle stoviglie da igienizzare, proporzionale al carico batterico presente sulle superfici stesse, le lavastoviglie DIHR garantiscono il rispetto di questa normativa.
- DDSS (DIHR Detergent Saving System) Devia parte dell'acqua di risciacquo nella vasca di prelavaggio in modo che l'acqua che giunge nella zona lavaggio necessiti di una minor quantità di detergente. In questo modo c'è sia un risparmio economico che maggior rispetto per l'ambiente.

TECHNICAL SPECIFICATIONS

- AISI 316 radial wash tanks, sloped to help emptying the tanks.
- Vertical wash pumps, self-cleaning and protected from electrical overloads.
- Traction system with built-in clutch.
- AISI 316 stainless steel boilers, fully insulated to reduce thermal losses.
- To sanitize the dishes, the DIN 10510 norms prescribe a minimum contact time between the detergent and the surface to be washed, proportional to the bacterial load existing on the dish. All DIHR dishwashers are designed according to these norms.
- DDSS (DIHR Detergent Saving System) Diverts part of the rinse water towards the pre-wash tank, so that part of the detergent is recovered. In this way you save on operating costs with a special care about the environment.

CARACTERISTIQUES TECHNIQUES

- Cuves radiées en acier inox AISI 316.
- Pompes de lavage verticales, autonettoyantes et protégées contre les surcharges électriques.
- Système d'entraînement avec friction incorporée.
- Surchauffeurs en acier inox AISI 316 isolés pour réduire les dispersions thermiques.
- Les normes DIN 10510 sur l'assainissement de la vaisselle, prévoient un temps de contact minimum du détergent sur la surface de la vaisselle qui est proportionnel à la charge bactérienne présente sur la surface même de l'objet. Les lave-vaisselle DIHR garantissent le respect de ces normes.
- DDSS (DIHR Detergent Saving System). Ce système détourne une partie de l'eau de rinçage dans la cuve de prélavage de façon que l'eau qui arrive dans la zone de lavage nécessite d'une quantité inférieure de détergent; une économie en termes de coûts et plus de respect pour l'environnement.

TECHNISCHE EIGENSCHAFTEN

- Gerundete Tanks aus Edelstahl AISI 316.
- Vertikal montierte Waschpumpen, selbstreinigend und vor elektrischer Überlast geschützt.
- Das Band bietet einen Antrieb und integrierter Rutschkupplung.
- Wärmeisolierte Boiler aus Edelstahl AISI 316 mit geringen Wärmeverlusten.
- Die DIN-Norm 10510 schreibt für die Reinigung des Geschirrs eine Mindest - Kontaktzeit der Spülmittel auf den zu entkeimenden Oberflächen vor, die der bakteriellen Belastung der betreffenden Oberflächen angepasst ist. DIHR Spülmaschine garantieren Einhaltung dieser Bestimmungen.
- DDSS (DIHR Detergent Saving System). Leitet einen Teil des Vorspülwassers in den Vorwaschtank, so dass das in die Waschzone eingespeiste Wasser eine geringere Spülmittelmenge benötigt. So schenken wir der Kostenersparnis sowie den umweltaspekten größte Aufmerksamkeit.

CARACTERISTICAS GENERALES

- Cubas radiadas en acero inoxidable AISI 316.
- Bombas verticales de lavado, autolimpiantes y protegida contra las sobrecargas eléctricas.
- Sistema de arrastre con embrague incorporado.
- Calderines en acero inoxidable AISI 316, aislados para reducir la dispersión del calor.
- Para asegurar la máxima higiene de las vajillas, la norma DIN 10510 establece un tiempo de contacto mínimo del detergente con las superficies a lavar, proporcional a la carga bacteriana presente en dichas superficies. Las lavavajillas DIHR garantizan el respecto de estas normas.
- Opción: DDSS (DIHR Detergent Saving System). Desvía parte del agua de aclarado en la cuba de prelavado, a fin de que el agua que llega a la zona de lavado necesite de una cantidad menor de detergente. De esta manera hay tanto un ahorro de costos cuanto un mayor respecto del medio ambiente.

ТЕХНИЧЕСКИЕ ХАРАКТЕРИСТИКИ

- Ванны из нержавеющей стали AISI 316.
- Вертикальные, самоочищающиеся и защищенные от электрического перена пряжения моечные насосы.
- Система продвижения с двойной боковой буксировкой и двумя скоростями с встроенным сцеплением.
- Бойлеры из нержавеющей стали AISI 316 изолированы, чтобы сократить тепловую дисперсию.
- С целью обеспечения гигиенизации посуды нормативы DIN 10510 пред- усматривают время минимального кон такта моющего средства с поверхно-стью для гигиенизации, пропорционально имеющейся бактериальной насыщенно сти на поверхностях посуды. Посудомоечные машины DIHR обеспечи вают соблюдение этих нормативов.
- DDSS (DIHR Detergent Saving System / DIHR Система экономии моющего средства) Отводит часть воды ополаскивания в ванну предварительной мойки, таким образом, чтобы попадающая в моечную зону вода требовала наименьшего количества моющего средства. Это позволяет не только экономить, но и беречь окружающую среду.

automatic drain

LESS WORK AND CLEANER WATER



MENO LAVORO E ACQUA SEMPRE PULITA
Al termine del ciclo di lavoro è sufficiente sfiorare un tasto per svuotare le vasche, senza necessità di rimuovere alcun troppo-pieno e quindi senza entrare in contatto con la soluzione di lavaggio.
Grazie alle servovalvole dedicate ad ogni vasca è possibile effettuare lo svuotamento delle sole vasche di prelavaggio.
In tal modo si assicura la rigenerazione continua ed equilibrata dell'acqua di prelavaggio, senza sprechi e con beneficio immediato per le fasi di lavaggio successive.
Con lo scarico automatizzato, inoltre, la possibilità di programmare il riempimento ed il riscaldamento delle vasche in previsione della sessione di lavoro successiva, permette di raggiungere il massimo livello di comodità.

LESS WORK AND CLEANER WATER
At the end of the work session you can drain all tanks, by the touch of a key, with no need to remove overflows and dip into washing solution.
Thanks to dedicated motorized valves, one per tank, it is possible to selectively drain the pre-wash tanks, during the machine's operations. This will ensure the continuous and balanced regeneration of pre-wash water without any waste, bringing immediate benefit to the next washing phases.
Moreover the automatic drain gives you the possibility to schedule the tanks filling and heating, giving the max level of comfort.

MOINS DE TRAVAIL ET EAU TOUJOURS PROPRE
A la fin du cycle de travail il est suffisant de toucher un bouton pour vider les cuves, sans la nécessité d'enlever le trop plein et rentrer en contact avec le produit de lavage.
Grâce aux servovalves dédiées à chaque cuve, il est possible de vider seulement les cuves du prélavage.
De cette façon on assure la régénération continue et équilibrée de l'eau de prélavage, sans gaspillages et avec un bénéfice immédiat pour les phases de lavage suivantes. En plus, à travers la vidange centralisé, on a la possibilité de programmer le remplissage et le chauffage des cuves en prévision de la session de travail successive, en atteignant le plus total niveau de confort.

WENIGER ARBEIT UND IMMER SAUBERES WASSER
Am Ende des Spülganges es ist möglich alle Tanks zu entleeren, einfach eine Taste berühren, ohne den Überlaufstopfen herausziehen zu müssen.
Dank der motorisierten Ventile, eine in jedem Tank, es ist natürlich auch möglich nur den Vorwaschtank zu entleeren und das während des Spülganges. Das Wasser des Vorwaschens ist so immer sauber, ohne Verschwendung und mit Vorteil für die anderen Waschzonen.
Mit dem automatischen Wasserablauf ist es auch möglich die Füllung und Erwärmung der Tanks für den nächsten Spülprozess zu programmieren, um den größtmöglichen Komfort zu haben und Wartezeiten zu vermeiden.

MENOS TRABAJO Y AGUA SIEMPRE LIMPIA
Al final del ciclo de trabajo es suficiente tocar un tasto para descargar las cubas, sin necesidad de remover el rebosadero y entrar en contacto con la solución de lavado.
Gracias a las válvulas auxiliares dedicadas a cada cuba, es posible efectuar la descarga de las solas cubas de prelavado.
De tal manera se asegura la regeneración continua y equilibrada del agua de prelavado, sin desperdiciones y con beneficios inmediatos para las fases de lavado sucesivas. Con la descarga automatizada, además, la posibilidad de programar el relleno y el recalentamiento de las cubas en previsión de la sesión de trabajo sucesiva garantiza la comodidad de utilizo.

МЕНЬШЕ РАБОТЫ И ЧИЩЕ ВОДА
В конце рабочего дня Вы можете слить воду из моечных ванн просто нажав на кнопку на панели - теперь нет необходимости удалять вручную переливные трубки. Благодаря тому, что в каждой ванне устанавливаются моторизованные клапаны также возможно частично сливать воду из секций предмойки во время работы машины. Это обеспечит постоянное сбалансированное обновление воды в предмойке, улучшая результат мойки в последующих ваннах. С автоматическим сливом возможность создания программы заполнения и нагрева ванн обеспечит максимальное удобство работы.

RXOPTIMA

	STANDARD	WITH HDR OPTION AND AS PRE-WASH MODULE
RX250	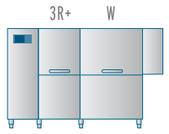	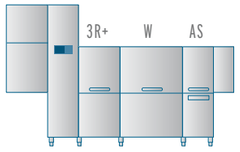
RX300	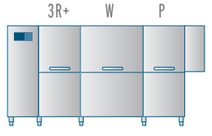	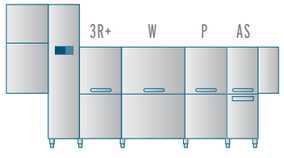
RX330	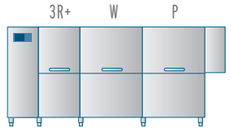	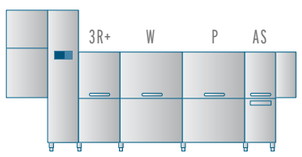
RX360	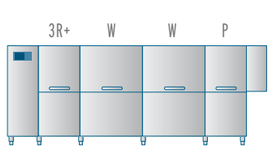	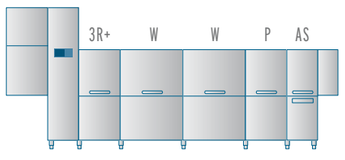
RX400	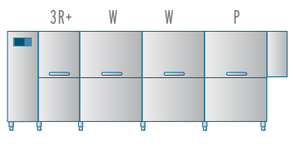	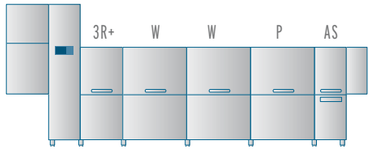

3R+: Triplo risciacquo - Triple rinse - Triple rinçage - Dreifache Nachspülung - Triple aclarado - Тройное ополаскивание
W: Lavaggio - Wash - Lavage - Spülung - Lavado - Мойка
P: Prelavaggio - Pre-wash - Prélavage - Vorspülung - Prelavado - Предмойка
AS: Doccione automatico - Automatic shower - Douchette automatique - Automatische Brause - Ducha automatizada - Автоматический душ

technical specifications

RXOPTIMA

TECHNICAL SPECIFICATIONS		RX 250	RX 300	RX 300 LC	RX 330	RX 360	RX 360 LC	RX 400
produzione cesti/h - racks per hour - paniers heure/h - Körbe / Stunde - producción de cestas/h - Корзин в час								
secondo DIN10510 - DIN10510 compliant - selon DIN10510 - DIN10510 gemäss - según la DIN10510 - В соответствии с DIN10510	n.	100	135	135	150	190	190	210
secondo DIN10510 con AS - DIN10510 compliant in case of AS - selon DIN10510 avec AS - DIN10510 gemäss mit AS Modul - según la DIN10510 con AS - В соответствии с DIN10510 при наличии AS	n.	126	162	162	180	216	216	234
a velocità massima - at maximum speed - vitesse max - Mit Max Geschwindigkeit - a velocidad máxima - На максимальной скорости	n.	250	300	300	330	360	360	400
consumo acqua di risciacquo - rinse water consumption -consommation eau rinçage - Nachspülwasserverbrauch - consumo agua de aclarado - Потребление воды на ополаскивание								
orario (min-max) - per hour (min-max) - par heure (min-max) - pro Stunden (min-max) - por hora (min-max) - В час (min-max)	l/h	100 - 110	130 - 140	130 - 140	150 - 170	180 - 205	180 - 205	200 - 220
per cesto (min-max)* - per rack (min-max)* - par panier (min-max)* - pro Korb (min-max) *- por cesta (min-max)* - На корзину (min-max)*	*l*	**0.45 - 1**	**0.45 - 1**	**0.45 - 1**	**0.45 - 1**	**0.5 - 0.95**	**0.5 - 0.95**	**0.5 - 0.95**
passaggio utile (L x H) - clearance (L x H) - passage utile (L x H) - Nuzthöhe (L X H) - pasaje útil (L X H) - Загрузочное окно (Дл x Выс)	mm	510 x 450	510 x 450	510 x 450	510 x 450	510 x 450	510 x 450	510 x 450
PRELAVAGGIO - PRE-WASH - PRÉLAVAGE - VORSPÜLUNG - PRELAVADO - ПРЕДМОЙКА								
pompa - pump - pompe - pumpe - bomba - помпа	kW	-	1	1	2,18	1	1	2,18
temperatura lavoro - operating temperature - température de travail - Arbeitstemperatur - temperatura de trabajo - рабочая температура	C°	-	47	47	47	47	47	47
modello rampa - arm support model - ensemble de bras - Arm + Halter Modell - número brazos de lavado - модель коромысла		-	3+2	3+2	5+3	3+2	3+2	5+3
capacità vasca - tank volume - capacité cuve - tank- fassungsvermögen - capacidad cuba - Объем ванны	*l*	-	45	45	85	45	45	85
LAVAGGIO - CHEMICAL WASH - LAVAGE - SPÜLUNG - LAVADO - ХИМИЧЕСКАЯ МОЙКА								
pompa - pump - pompe - pumpe - bomba - помпа	kW	2,18	2,18	2,18	2,18	2,18	2,18	2,18
temperatura lavoro - operating temperature - température de travail - Arbeitstemperatur - temperatura de trabajo - рабочая температура	C°	55	60	60	60	63	63	63
modello rampa - arm support model - ensemble de bras - Arm + Halter Modell - número brazos de lavado - модель коромысла		5+3	5+3	5+3	5+3	5+3	5+3	5+3
capacità vasca - tank volume - capacité cuve - tank- fassungsvermögen - capacidad cuba - Объем ванны	*l*	85	85	85	85	85	85	85
resistenza vasca - tank heating element - résistance cuve - Tank Heizelement - resistencia cuba - Тэн ванны	kW	9	9	9	9	9	9	9
LAVAGGIO - CHEMICAL WASH - LAVAGE - SPÜLUNG - LAVADO - ХИМИЧЕСКАЯ МОЙКА								
pompa - pump - pompe - pumpe - bomba - помпа	kW	-	-	-	-	2,18	2,18	2,18
temperatura lavoro - operating temperature - température de travail - Arbeitstemperatur - temperatura de trabajo - рабочая температура	C°	-	-	-	-	55	55	55
modello rampa - arm support model - ensemble de bras - Arm + Halter Modell - número brazos de lavado - модель коромысла		-	-	-	-	5+3	5+3	5+3
capacità vasca - tank volume - capacité cuve - tank- fassungsvermögen - capacidad cuba - Объем ванны	*l*	-	-	-	-	85	85	85
resistenza vasca - tank heating element - résistance cuve - Tank Heizelement - resistencia cuba - Тэн ванны	kW	-	-	-	-	-	-	-
LAVAGGIO - CHEMICAL WASH - LAVAGE - SPÜLUNG - LAVADO - ХИМИЧЕСКАЯ МОЙКА								
pompa - pump - pompe - pumpe - bomba - помпа	kW	-	-	-	-	-	-	-
temperatura lavoro - operating temperature - température de travail - Arbeitstemperatur - temperatura de trabajo - рабочая температура	C°	-	-	-	-	-	-	-
modello rampa - arm support model - ensemble de bras - Arm + Halter Modell - número brazos de lavado - модель коромысла		-	-	-	-	-	-	-
capacità vasca - tank volume - capacité cuve - tank- fassungsvermögen - capacidad cuba - Объем ванны	*l*	-	-	-	-	-	-	-
resistenza vasca - tank heating element - résistance cuve - Tank Heizelement - resistencia cuba - Тэн ванны	kW	-	-	-	-	-	-	-
DOPPIO PRERISCIACQUO - DOUBLE PRE-RINSE - DOUBLE PRÉ RINÇAGE - DOPPEL VORNACHSPÜLUNG - DOBLE PREACLARADO - ДВОЙНОЕ ПРЕДВАРИТЕЛЬНОЕ ОПОЛАСКИВАНИЕ								
pompa - pump - pompe - pumpe - bomba - помпа	kW	0,2	0,2	0,2	0,2	0,2	0,2	0,2
capacità vasca - tank volume - capacité cuve - tank- fassungsvermögen - capacidad cuba - Объем ванны	*l*	6,5	6,5	6,5	6,5	6,5	6,5	6,5
RISCIACQUO - RINSE - RINÇAGE - NACHSPÜLUNG - ACLARADO - ОПОЛАСКИВАНИЕ								
pompa - pump - pompe - pumpe - bomba - помпа pompa - pump - pompe - pumpe - bomba - помпа	kW	0,4	0,4	0,4	0,4	0,4	0,4	0,4
potenza totale installata - total installed power - puissance totale installée - Gesamtleistung - potencia total instalada - Общая установочная мощность								
ingresso acqua calda (55°C) - hot water intake (55°C) - alim. eau chaude (55°C) - Warmwasserzugang (55°C) - ingreso agua caliente (55°C) - При подключении к теплой воде (55°C)	kW	21,1	22,1	22,1	26,2	37,7	37,7	40,5
ingresso acqua fredda (10°C) - cold water intake (10°C) - alim. eau froide (10°C) - Kaltwasserzugang (10°C) - ingreso agua fría (10°C) - При подключении к холодной воде (10°C)	kW	25,5	28,1	28,1	32,2	45,2	45,2	46,4
con HDR - with HDR - avec HDR - mit HDR Option - con HDR - с HDR	**kW**	**25,8**	**26,8**	**26,8**	**31**	**42,5**	**42,5**	**45,4**
DIMENSIONI - DIMENSIONS (LXWXH) - GRÖSSE (LXWXH) - DIMENSIONES (LXWXH) - РАЗМЕРЫ (ДЛ Х ШИР Х ВЫС)								
di serie - standard - de serie - standard - estándar - Стандарт	mm	2250x900x1750/2210 H	2850x900x1750/2210 H	2550x900x1750/2210 H	3150x900x1750/2210 H	3750x900x1750/2210 H	3450x900x1750/2210 H	4050x900x1750/2210 H
con HDR 200 - with HDR 200 - avec HDR 200 - mit HDR 200 - con HDR 200 - с HDR 200	mm	2850x900x2075/2210 H	3450x900x2075/2210 H	3150x900x2075/2210 H	3750x900x2075/2210 H	4350x900x2075/2210 H	4050x900x2075/2210 H	4650x900x2075/2210 H
con HDRA 209M - with hdra 209M - avec HDRA 209M - mit HDRA 209M - con HDRA 209M - с HDRA 209M	mm	3100x900x2075/2210 H	3700x900x2075/2210 H	3400x900x2075/2210 H	4000x900x2075/2210 H	4600x900x2075/2210 H	4300x900x2075/2210 H	4900x900x2075/2210 H
con HDRA 218M - with hdra 218M - avec HDRA 218M - mit HDRA 218M - con HDRA 218M - с HDRA 218M	mm	3100x1500x2075/2210 H	3700x1500x2075/2210 H	3400x1500x2075/2210 H	4000x1500x2075/2210 H	4600x1500x2075/2210 H	4300x1500x2075/2210 H	4900x1500x2075/2210 H
con modulo prelavaggio con filtro a cassetto AS - in case of AS pre-wash module with drawer strainer - avec module de prélavage filtre à tiroir AS mit Vorwäschemodul AS45, komplett mit ausziehbarem Filter - con módulo de prelavado con filtro a cajón AS - с автоматическим душем AS	mm	L+450	L+450	-	L+450	L+450	-	L+450

* a seconda della velocità impostata - depending on set speed - selon la vitesse réglée - nach der Geschwindigkeit - según la velocidad impostada - в зависимости от установленной скорости

* * il modulo AS non è disponibile per i modelli con prelavaggio ad angolo 90° - the AS optional module is not available for models with LC 90° corner pre-wash - le module AS n'est pas disponible pour les modèles avec pré lavage en angle 90° - mit 90° Vorwaschmodul den AS Modul ist nicht verfügbar - el modulo AS no está disponible para modelos con prelavado angular a 90°C. - секция AS недоступна для моделей с угловой предмойкой LC 90°

Dati tecnici non impegnativi - Continual improvements may supersede specifications - Les caractéristiques techniques peuvent être modifiées sans préavis - Technische Änderungen vorbehalten - Las características técnicas pueden ser cambiadas sin preaviso - Технические данные могут быть изменены

RX OPTIMA

DIHR Ali Spa
Via del Lavoro, 28
I - 31033 Castelfranco Veneto (TV)
T: +39 0423 7344
F: +39 0423 720442
E: dihr@dihr.com

Service:
T. +39 0423 734548
F: +39 0423 734519
E: service@dihr.com

www.dihr.com

Edition 12.2015

WEEE
RoHS
HACCP
61770
DIN 10510