MONOBLOCCHI PER CELLE FRIGORIFERE

PACKAGED UNITS FOR COLD ROOMS

BLOCKSYSTEM



FA



FT

Installazione a parete
Wall mounting installation

Particolarmente adatto per installazioni su celle di dimensioni ridotte. Doppia possibilità di montaggio: versione accavallata (gamma FA) o versione con tampone montato (gamma FT).
Particulary suitable for installation in cold room of reduced dimensions. Dual mounting mode: saddle version (FA range) or plug-in insulating panel fitted version (FT range)

R404A	HBP	MBP	LBP
Campo di esercizio (Te) ***Operating range (Te)***	+10°C ÷ +2°C	+5°C ÷ -5°C	-15°C ÷ -25°C
Potenza compressore ***Compressor power***	1/3 ÷ 2 HP	3/7 ÷ 2 HP	3/4 ÷ 4 HP
Potenza Frigorifera ***Refrigerating capacity***	800 ÷ 4300 W Ta = 32°C (Tc = +5°C)	800 ÷ 3800 W Ta = 32°C (Tc = 0°C)	600 ÷ 2900 W Ta = 32°C (Tc = -20°C)
Volume cella ***Cold room volume***	7 ÷ 53 m³	4 ÷ 45 m³	3 ÷ 41 m³
Tipo di sbrinamento ***Defrosting type***	A	G	G



FA

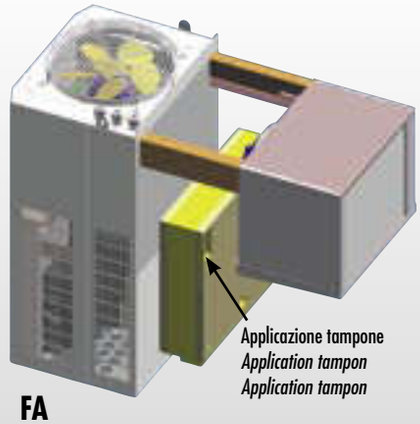

FA

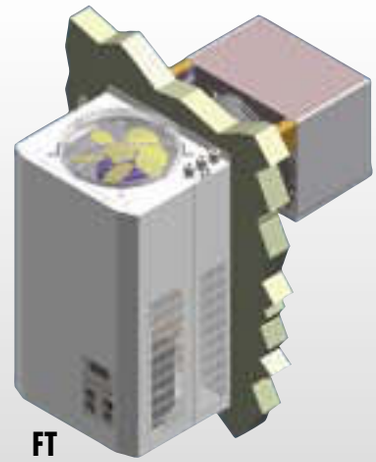

FT

BLOCKSYSTEM FA FT

R404A

Caratteristiche generali

General features

Centralina elettronica di controllo	*Electronic control panel*
Luce cella con cavo L = 2,5m	*Cold room light with 2,5m long cable*
Micro porta con cavo L = 2,5m	*Door micro switch with 2,5m long cable*
Cavo resistenza porta nei modelli LBP con cavo L = 2,5m	*Door heater cable for LBP items with 2,5m long cable*
Pressostato di massima	*High pressure switch*
Espansione a capillare	*Expansion by capillary tube*
Bacinella evaporazione acqua di condensa	*Evaporating water tray*
Cavo di alimentazione L = 2,5m	*Power supply cable 2,5m long cable*
Imballo incluso	*Package included*

Optional

Optional

Kit tamponi Blocksystem "FA" (in dotazione)	*Plug-in insulating panel kit for "FA" (supplied separately)*
Voltaggio diverso	*Different voltage*
Condensazione ad acqua	*Water condensation*
Pannello remoto	*Remote control panel*
Variatore di velocità ventole condensatore	*Condenser fan speed variator*
Resistenza carter	*Crankcase heater*
Pressostato di bassa	*Low pressure switch*
Monitor di tensione montato	*Fitted voltage monitor*
Interruttore magnetotermico differenziale	*Differential thermomagnetic switch*
Predisposizione per telegestione e/o Master e Slave	*Presetting of electronic remote management and /or Master and Slave*
Sistema di telegestione	*Management software system*

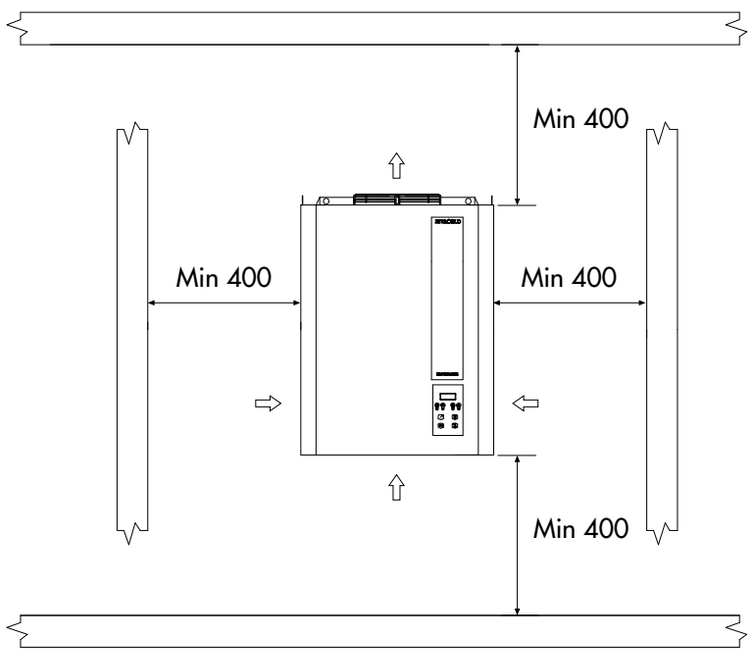

Legenda/*Legend*

Sbrinamento / *Defrost*
A = aria / *air*
G = gas caldo / *hot gas*

Espansione / *Expansion*
C = capillare / *capillary tube*

Tipo di compressore / *Compressor type*
E = ermetico / *hermetic*

R404A

FA FT

BLOCKSYSTEM

RIVACOLD

R404A Code	Voltage	Compressor		PED Category	Expansion	Total Absorption		Condenser fans	Evaporator	Weight		Refrigeration Output/Cold room volume												
												Ta = 25°C						Ta = 32°C				Ta = 43°C			
										kg		Tc = +10°C		Tc = +5°C		Tc = +2°C		Tc = +10°C		Tc = +5°C		Tc = +2°C			
		HP	kW			Win	FLA	n° x ø m³/h	n° x ø m³/h f(m)	FA	FT	W	m³	W	m³	W	m³	W	m³	W	m³	W	m³	W	m³	
FA/FTH003Z001	230/1/50	1/3	0,245	0	C	571	3,5	1x254 683	1x200 570 5	44	45,5	1104	16,3	964	9,7	886	7,4	1005	10,4	876	7,1	804	4,6	841	6,5	731	4,2	669	3,2	HBP
FA/FTH006Z001	230/1/50	3/7	0,315	0	C	651	3,8	1x254 683	1x200 570 5	45	46,5	1281	19,8	1113	11,9	1021	9,2	1169	13	1015	8,8	929	5,9	981	8,1	849	5,2	776	3,9	
FA/FTH007Z001	230/1/50	1/2	0,370	0	C	900	5,2	1x254 657	1x200 500 5	47,5	49	1559	25,9	1362	15,5	1251	12,2	1424	17,2	1243	11,5	1142	8,3	1196	11	1043	7	957	5,3	
FA/FTH009Z001	230/1/50	1/2	0,370	0	C	927	4,4	1x254 657	1x200 500 5	48	49,5	1738	30	1525	18	1407	14,3	1587	20,2	1393	13,3	1283	9,9	1331	12,9	1167	8,1	1075	6,2	
FA/FTH012Z001	230/1/50	3/4	0,550	0	C	1017	5,7	1x254 657	1x200 500 5	52	53,5	1861	35	1638	21,6	1509	17,3	1704	24,3	1497	16	1377	12,2	1442	16	1259	10,2	1155	7,7	
FA/FTH016Z001	230/1/50	1	0,735	0	C	1246	5,9	1x300 1270	2x200 1030 5	73,5	75,5	2619	51,1	2326	30,3	2155	24,3	2370	35,9	2107	22,5	1953	17,6	1953	24,3	1741	15,2	1615	11,2	
FA/FTH022Z002	400/3/50	1,2	0,880	0	C	1250	2,8	1x300 1206	2x200 900 5	78,5	80,5	3199	65,9	2781	38,1	2546	30,3	2937	45,8	2553	27,5	2335	21,4	2488	32,6	2162	20,2	1976	14,5	
FA/FTH028Z002	400/3/50	1,25	0,920	0	C	1445	3,2	1x300 1206	2x200 900 5	82,5	84,5	3477	74,2	3051	43	2813	34,7	3190	53,2	2798	32,3	2578	25,6	2700	36,5	2365	23,3	2176	16,8	
FA/FTH034Z002	400/3/50	1,5	1,100	0	C	1760	4,5	1x350 2116	1x350 2050 8	93,5	97	4764	111	4200	62,9	3876	51,3	4337	79,8	3824	46,8	3529	38,1	3616	51,4	3189	34,6	2942	25	
FA/FTH040Z002	400/3/50	1,75	1,286	1	C	1923	4,5	1x350 2035	1x350 1740 8	106,5	110	5504	125,6	4865	71,9	4500	58,9	4987	91,3	4394	53,6	4055	43,7	4123	56,6	3611	39,5	3317	28,6	

Condizioni di calcolo rese e assorbimenti (HBP): temp. gas aspirato +20°C, senza sottoraffreddamento del liquido, surriscaldamento utile 100%
Capacity and absorption calculation conditions (HBP): *suction gas temp. +20°C, without liquid subcooling, 100% useful heat*

R404A Code	Voltage	Compressor		PED Category	Expansion	Total Absorption		Condenser fans	Evaporator	Weight		Refrigeration Output/Cold room volume												
												Ta = 25°C						Ta = 32°C				Ta = 43°C			
										kg		Tc = +5°C		Tc = 0°C		Tc = -5°C		Tc = +5°C		Tc = 0°C		Tc = -5°C			
		HP	kW			Win	FLA	n° x ø m³/h	n° x ø m³/h f(m)	FA	FT	W	m³	W	m³	W	m³	W	m³	W	m³	W	m³	W	m³	
FA/FTM003Z001	230/1/50	3/7	0,315	0	C	608	3,7	1x254 683	1x200 570 5	47,5	49	1088	11,9	941	7,5	807	5,4	993	7,7	857	4,9	734	3,2	834	5,2	717	3,4	611	2,7	MBP
FA/FTM006Z001	230/1/50	1/2	0,370	0	C	847	5,2	1x254 683	1x200 570 5	48,5	50	1245	14,3	1084	9,4	935	6,7	1138	9,5	990	6,2	853	4,1	957	6,2	831	4,2	713	3,3	
FA/FTM007Z001	230/1/50	1/2	0,370	0	C	858	4,1	1x254 657	1x200 500 5	50	51,5	1494	18,1	1304	12	1130	9,5	1366	12,4	1191	8,4	1030	4,7	1148	8,2	999	5,5	860	4,3	
FA/FTM009Z001	230/1/50	3/4	0,550	0	C	947	5,4	1x254 657	1x200 500 5	55	56,5	1602	22	1394	14,7	1196	11	1466	15,1	1273	10,5	1091	6,9	1236	10,5	1068	6,8	910	5,5	
FA/FTM012Z001	230/1/50	1	0,735	0	C	1056	5,0	1x254 657	1x200 500 5	58	59,5	1808	23	1593	16,6	1393	12	1656	16,2	1459	11,3	1271	7,5	1387	10,8	1230	7,3	1067	6,3	
FA/FTM016Z001	230/1/50	1,2	0,880	0	C	1225	5,8	1x300 1270	2x200 1030 5	75,6	77,5	2632	35,6	2292	24,1	1944	17,7	2384	25,5	2075	17,6	1759	11,2	1966	18,3	1709	11,7	1446	8,9	
FA/FTM022Z002	400/3/50	1,25	0,920	0	C	1324	2,9	1x300 1206	2x200 900 5	76,5	78,5	2977	43	2597	29,4	2249	23,4	2734	31,3	2383	21,9	2060	14,3	2318	23,3	2015	14,9	1737	11,7	
FA/FTM028Z002	400/3/50	1,5	1,100	0	C	1550	3,8	1x300 1206	2x200 900 5	82,5	84,5	3446	52,5	3012	34,7	2601	29,3	3171	38,6	2772	27,3	2393	17,8	2691	29,2	2353	18,7	2031	14,6	
FA/FTM034Z002	400/3/50	1,5	1,100	0	C	1625	4,2	1x350 2116	1x350 2050 8	97	100,5	4126	63	3601	43,4	3103	36	3762	45,9	3283	36	2827	24	3145	34,6	2743	22,3	2360	17,2	
FA/FTM040Z002	400/3/50	2	1,470	1	C	2044	4,9	1x350 2035	1x350 1740 8	112,5	116	4897	79,2	4269	54,6	3450	48	4399	58	3871	45	3183	30	3627	43,6	3162	27,6	2656	21,3	

Condizioni di calcolo rese e assorbimenti (MBP): temp. gas aspirato +20°C, senza sottoraffreddamento del liquido, surriscaldamento utile 100%
Capacity and absorption calculation conditions (MBP): *suction gas temp. +20°C, without liquid subcooling, 100% useful heat*

R404A Code	Voltage	Compressor		PED Category	Expansion	Total Absorption		Condenser fans	Evaporator	Weight		Refrigeration Output/Cold room volume												
												Ta = 25°C						Ta = 32°C				Ta = 43°C			
										kg		Tc = -15°C		Tc = -20°C		Tc = -25°C		Tc = -15°C		Tc = -20°C		Tc = -25°C			
		HP	kW			Win	FLA	n° x ø m³/h	n° x ø m³/h f(m)	FA	FT	W	m³	W	m³	W	m³	W	m³	W	m³	W	m³	W	m³	
FA/FTL003Z001	230/1/50	3/4	0,550	0	C	696	4,3	1x254 683	1x200 570 5	54	55,5	871	9,6	741	5,5	626	2,9	788	5,9	664	3,5	554	2	647	3,4	536	2,1	436	1,1	LBP
FA/FTL006Z001	230/1/50	1	0,735	0	C	833	3,9	1x254 657	1x200 500 5	59	60,5	1180	14,8	953	8,6	832	4,8	1065	9,4	922	5,7	719	3,3	748	5,5	637	3,4	535	2,3	
FA/FTL009Z001	230/1/50	1,5	1,100	0	C	1060	5,4	1x254 657	1x200 500 5	60	61,5	1356	18,8	1195	11	1052	6,2	1220	12,2	1064	7,5	923	4,5	991	7	848	4,5	715	3	
FA/FTL012Z001	230/1/50	1,5	1,100	0	C	1121	5,6	1x300 1270	2x200 1030 5	79	81	1645	31,2	1376	18	1133	10,9	1510	21,3	1258	11	1027	6,2	1281	14,8	1058	7,6	850	5,5	
FA/FTL016Z002	400/3/50	2	1,470	1	C	1527	3,2	1x300 1206	2x200 900 5	90,5	92,5	2074	38,7	1676	21,4	1374	12,1	1922	25,9	1543	15,7	1238	9,3	1623	17,1	1306	9,6	1025	6	
FA/FTL020Z002	400/3/50	2	1,470	1	C	1603	3,6	1x350 2116	1x350 2050 8	111	114,5	2693	50,2	2259	27,8	1855	16,2	2393	33,0	2000	20,2	1636	11,6	1870	21,4	1553	12	1260	7,4	
FA/FTL024Z002	400/3/50	3	2,200	1	C	2098	5,0	1x350 2035	1x350 1740 8	115,5	119	3252	57,4	2800	44,9	2412	27,5	2933	53,9	2501	33,4	2124	20,2	2400	35,6	2006	28,9	1656	13,9	
FA/FTL034Z002	400/3/50	4	2,940	2	C	2566	4,3	1x350 2035	1x350 1740 8	126,5	130	3916	65,9	3333	52,4	2789	34,1	3459	58,1	2936	41,1	2443	26,4	2671	38,5	2261	31,4	1861	16,8	

Condizioni di calcolo rese e assorbimenti (LBP): temp. gas aspirato 0°C, senza sottoraffreddamento del liquido, surriscaldamento utile 100%
Capacity and absorption calculation conditions (LBP): *suction gas temp. 0°C, without liquid subcooling, 100% useful heat*

BLOCKSYSTEM FA FT

99220048 Rev 08 - 11/15

1X254

FA/FTH003Z001
FA/FTH006Z001
FA/FTH007Z001
FA/FTH009Z001
FA/FTH012Z001

FA/FTM003Z001
FA/FTM006Z001
FA/FTM007Z001
FA/FTM009Z001
FA/FTM012Z001

FA/FTL003Z001
FA/FTL006Z001
FA/FTL009Z001

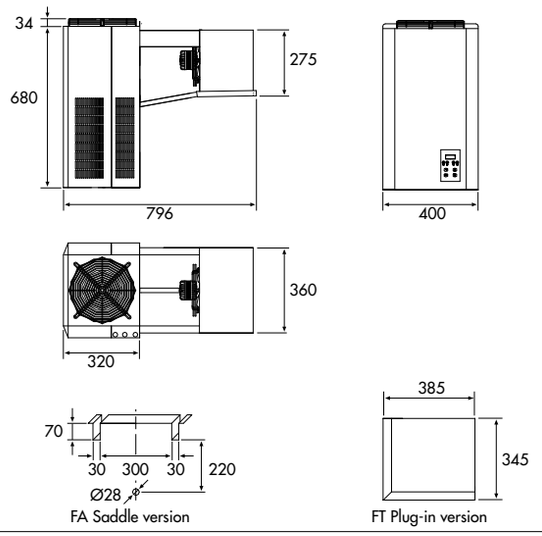

FA Saddle version

FT Plug-in version

1X300

FA/FTH016Z001
FA/FTH022Z002
FA/FTH028Z002

FA/FTM016Z001
FA/FTM022Z002
FA/FTM028Z002

FA/FTL012Z001
FA/FTL016Z002

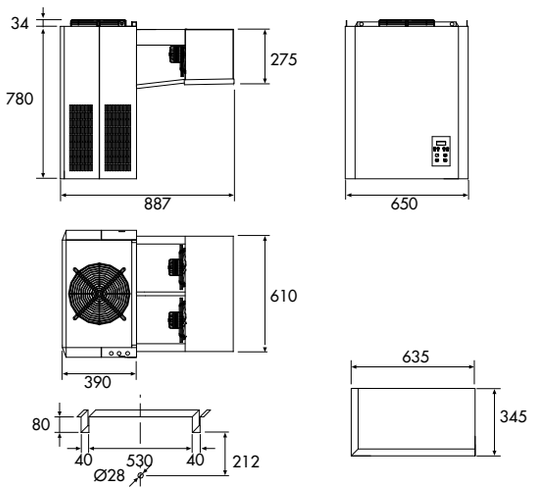

FA Saddle version

FT Plug-in version

1X350

FA/FTH034Z002
FA/FTH040Z002

FA/FTM034Z002
FA/FTM040Z002

FA/FTL020Z002
FA/FTL024Z002

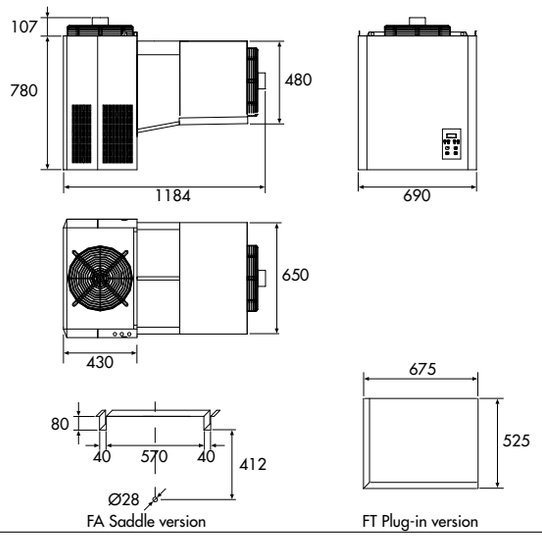

FA Saddle version

FT Plug-in version

Per ulteriori informazioni, contattare il nostro ufficio tecnico / *For further information, please contact our technical dept*

Descrizione, dati tecnici e illustrazioni sono indicativi e non vincolanti. La Rivacold si riserva il diritto di modificare per intero o in parte le specifiche descritte nella presente documentazione senza preavviso e a beneficio della continuità produttiva, di utilizzare produttori alternativi di componenti previsti nel progetto.

Descriptions, technical data and pictures are to be considered as a guide and not bilding. Rivacold reserves the right to change in whole or part, the specification detailed in this documentation without prior notice and, when necessary to achieve continuons productions, to use alternative manufactures of components for design accomplishment.