PDF
КАТАЛОГ ВЫСОКОСКОРОСТНЫХ СТИРАЛЬНЫХ МАШИН IMESA LM



IMESA

ВЫСОКОСКОРОСТНЫЕ
СТИРАЛЬНЫЕ МАШИНЫ
IMESA **LM**

ВЫСОКОСКОРОСТНАЯ СТИРАЛЬНАЯ МАШИНА LM 8



ОСНОВНЫЕ ХАРАКТЕРИСТИКИ:

- Передняя, верхняя и боковые панели из нержавеющей стали AISI 304
- Внешний и внутренний барабаны из нержавеющей стали INOX AISI 304
- Не требует анкерного крепления
- Панель сенсорного дисплея под углом 45° для удобного использования

Микропроцессор IM8:

- Два режима программирования новых программ
- Способность хранения до 200 программ
- Порт USB на передней панели для передачи данных между PC и стиральной машиной
- Удаленная помощь по стандарту GSM
- Возможность установки насосов-дозаторов
- Система совершенной балансировки PBS

ТЕХНИЧЕСКИЕ ХАРАКТЕРИСТИКИ:

ТЕХНИЧЕСКИЕ ДАННЫЕ	
Загрузка (1:10), кг	8
Диаметр барабана, мм	535
Глубина барабана, мм	360
Объем барабана, л	81
Диаметр дверцы, мм	282
Скорость при стирке, об/мин	40
Скорость при отжиме, об/мин	1002
G-фактор	300
Уровень шума, дБ(А)	65
Нагревательные элементы, Вт	3x2000
Диаметр слива, мм	50
Давление воды, бар	0,5-10
Давление пара, бар	4,5
Расход пара на цикл стирки, кг	5,6
РАЗМЕРЫ МАШИНЫ / В УПАКОВКЕ	
Высота, мм	1059
Ширина, мм	720
Глубина, мм	779
Вес НЕТТО / БРУТТО, кг	254/259

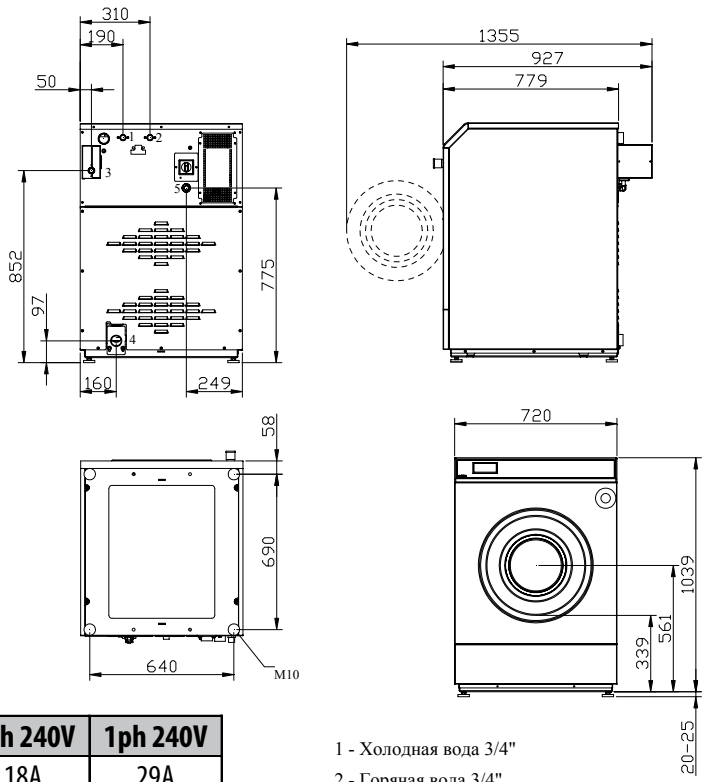

Нагрев	Мощность, кВт	3ph+N 400V	3ph 240V	1ph 240V
Электрический	7,5	11A	18A	29A
Паровой	1,5	3A	3A	3A
Без нагрева	1,5	-	3A	3A

1 - Холодная вода 3/4"
2 - Горячая вода 3/4"
3 - Пар 3/4"
4 - Слив Ø50 мм
5 - Электричество

ВЫСОКОСКОРОСТНЫЕ
СТИРАЛЬНЫЕ МАШИНЫ
IMESA **LM**

ВЫСОКОСКОРОСТНАЯ СТИРАЛЬНАЯ МАШИНА LM 11



ОСНОВНЫЕ ХАРАКТЕРИСТИКИ:

- Передняя, верхняя и боковые панели из нержавеющей стали AISI 304
- Внешний и внутренний барабаны из нержавеющей стали INOX AISI 304
- Не требует анкерного крепления
- Панель сенсорного дисплея под углом 45° для удобного использования

Микропроцессор IM8:

- Два режима программирования новых программ
- Способность хранения до 200 программ
- Порт USB на передней панели для передачи данных между PC и стиральной машиной
- Удаленная помощь по стандарту GSM
- Возможность установки насосов-дозаторов
- Система совершенной балансировки PBS

ТЕХНИЧЕСКИЕ ХАРАКТЕРИСТИКИ:

ТЕХНИЧЕСКИЕ ДАННЫЕ	
Загрузка (1:10), кг	11
Диаметр барабана, мм	535
Глубина барабана, мм	470
Объем барабана, л	105
Диаметр дверцы, мм	282
Скорость при стирке, об/мин	40
Скорость при отжиме, об/мин	1002
G-фактор	300
Уровень шума, дБ(А)	65
Нагревательные элементы, Вт	3x3000
Диаметр слива, мм	50
Давление воды, бар	0,5-10
Давление пара, бар	4,5
Расход пара на цикл стирки	7,7
РАЗМЕРЫ МАШИНЫ / В УПАКОВКЕ	
Высота, мм	1059/ 1180
Ширина, мм	720/ 760
Глубина, мм	884 / 1045
Вес НЕТТО / БРУТТО, кг	264/ 270

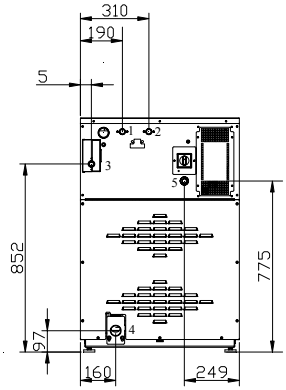

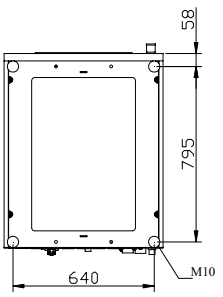

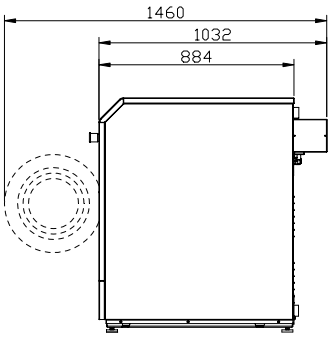

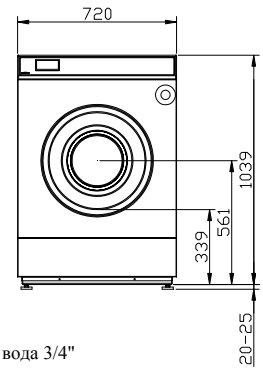

Нагрев	Мощность, кВт	3ph+N 400V	3ph 230V	1ph 230V
Электрический	10,5	16A	25A	42A
Паровой	1,5	-	3A	3A
Без нагрева	1,5	-	3A	3A

1 - Холодная вода 3/4"
2 - Горячая вода 3/4"
3 - Пар 3/4"
4 - Слив Ø50 мм
5 - Электричество

ВЫСОКОСКОРОСТНЫЕ
СТИРАЛЬНЫЕ МАШИНЫ
IMESA **LM**

ВЫСОКОСКОРОСТНАЯ СТИРАЛЬНАЯ МАШИНА LM 11



ОСНОВНЫЕ ХАРАКТЕРИСТИКИ:

- Передняя, верхняя и боковые панели из нержавеющей стали AISI 304
- Внешний и внутренний барабаны из нержавеющей стали INOX AISI 304
- Не требует анкерного крепления

Микропроцессор IM9

- 6 фиксированных программ с возможностью пропускать циклы
- Возможность добавить “цикл охлаждения” перед циклом слива
- Удаленная помощь по стандарту GSM
- Возможность отключить цикл отжима в прошрамме
- Функция самодиагностики

ТЕХНИЧЕСКИЕ ХАРАКТЕРИСТИКИ:

ТЕХНИЧЕСКИЕ ДАННЫЕ	
Загрузка (1:10), кг	11
Диаметр барабана, мм	535
Глубина барабана, мм	470
Объем барабана, л	105
Диаметр люка, мм	282
Скорость при стирке, об/мин	40
Скорость при отжиме, об/мин	1002
G-фактор	300
Уровень шума, дБ(А)	65
Нагревательные элементы, Вт	3x3000
Диаметр слива, мм	50
Давление воды, бар	0,5-10
Давление пара, бар	4,5
Расход пара на цикл стирки	6
РАЗМЕРЫ МАШИНЫ / В УПАКОВКЕ	
Высота, мм	1059/ 1180
Ширина, мм	720/ 760
Глубина, мм	880/ 1045
Вес НЕТТО / БРУТТО, кг	264/ 270

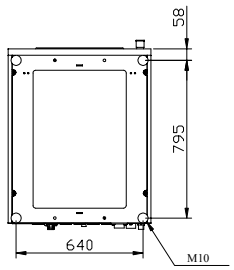

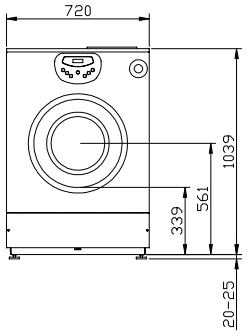

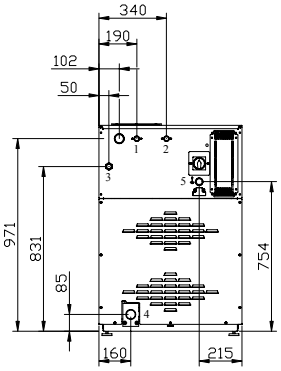

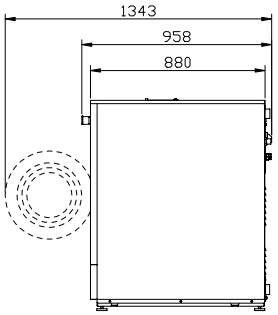

Нагрев	Мощность, кВт	3ph+N 400V	3ph 230V	1ph 230V
Электрический	10,5	16A	25A	42A
Паровой	1,5	-	3A	3A
Без нагрева	1,5	-	3A	3A

1 - Холодная вода 3/4"
2 - Горячая вода 3/4"
3 - Пар 3/4"
4 - Слив Ø50 мм
5 - Электричество

ВЫСОКОСКОРОСТНЫЕ
СТИРАЛЬНЫЕ МАШИНЫ
IMESA **LM**

ВЫСОКОСКОРОСТНАЯ СТИРАЛЬНАЯ МАШИНА LM 14



ОСНОВНЫЕ ХАРАКТЕРИСТИКИ:

- Передняя, верхняя и боковые панели из нержавеющей стали AISI 304
- Внешний и внутренний барабаны из нержавеющей стали INOX AISI 304
- Не требует анкерного крепления
- Панель сенсорного дисплея под углом 45° для удобного использования

Микропроцессор IM8:

- Два режима программирования новых программ
- Способность хранения до 200 программ
- Порт USB на передней панели для передачи данных между PC и стиральной машиной
- Удаленная помощь по стандарту GSM
- Возможность установки насосов-дозаторов
- Система совершенной балансировки PBS

ТЕХНИЧЕСКИЕ ХАРАКТЕРИСТИКИ:

ТЕХНИЧЕСКИЕ ДАННЫЕ	
Загрузка (1:10), кг	14
Диаметр барабана, мм	700
Глубина барабана, мм	365
Объем барабана, л	140
Диаметр дверцы, мм	380
Скорость при стирке, об/мин	35
Скорость при отжиме, об/мин	947
G-фактор	350
Уровень шума, дБ(А)	70
Нагревательные элементы, Вт	3x3000
Диаметр слива, мм	50
Давление воды, бар	0,5-10
Давление пара, бар	4,5
Расход пара на цикл стирки	9,8
РАЗМЕРЫ МАШИНЫ / В УПАКОВКЕ	
Высота, мм	1284/ 1405
Ширина, мм	880/ 1000
Глубина, мм	861 / 1150
Вес НЕТТО / БРУТТО, кг	390/ 405

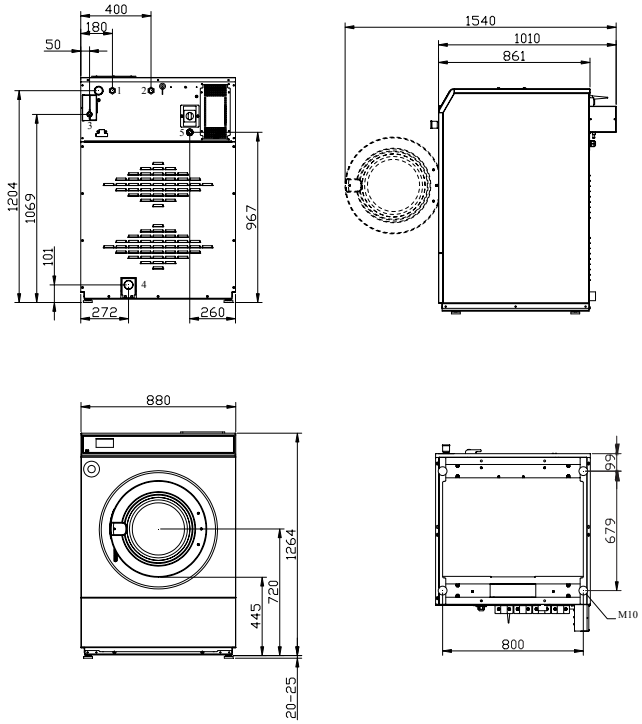

Нагрев	Мощность, кВт	3ph+N 400V	3ph 230V	1ph 230V
Электрический	11	17A	26A	43A
Паровой	2	4A	3A	3A
Без нагрева	2	4A	3A	3A

1 - Холодная вода 3/4"
2 - Горячая вода 3/4"
3 - Пар 3/4"
4 - Слив Ø50 мм
5 - Электричество

ВЫСОКОСКОРОСТНЫЕ
СТИРАЛЬНЫЕ МАШИНЫ
IMESA **LM**

ВЫСОКОСКОРОСТНАЯ СТИРАЛЬНАЯ МАШИНА LM 14



ОСНОВНЫЕ ХАРАКТЕРИСТИКИ:

- Передняя, верхняя и боковые панели из нержавеющей стали AISI 304
- Внешний и внутренний барабаны из нержавеющей стали INOX AISI 304
- Не требует анкерного крепления

Микропроцессор IM9

- 6 фиксированных программ с возможностью пропускать циклы
- Возможность добавить “цикл охлаждения” перед циклом слива
- Удаленная помощь по стандарту GSM
- Возможность отключить цикл отжима в прошрамме
- Функция самодиагностики

ТЕХНИЧЕСКИЕ ХАРАКТЕРИСТИКИ:

ТЕХНИЧЕСКИЕ ДАННЫЕ	
Загрузка (1:10), кг	14
Диаметр барабана, мм	700
Глубина барабана, мм	365
Объем барабана, л	140
Диаметр люка, мм	380
Скорость при стирке, об/мин	35
Скорость при отжиме, об/мин	900
G-фактор	316
Уровень шума, дБ(А)	70
Нагревательные элементы, Вт	3x3000
Диаметр слива, мм	50
Давление воды, бар	0,5-10
Давление пара, бар	4,5
Расход пара на цикл стирки	9
РАЗМЕРЫ МАШИНЫ / В УПАКОВКЕ	
Высота, мм	1344/ 1470
Ширина, мм	880/ 1000
Глубина, мм	857/ 1150
Вес НЕТТО / БРУТТО, кг	390/ 450

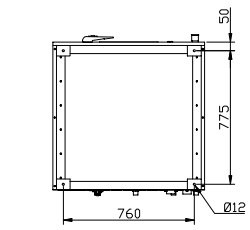

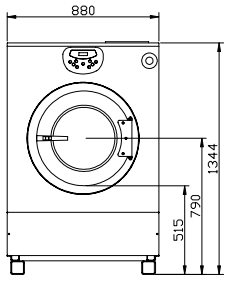

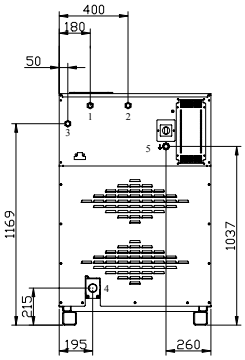

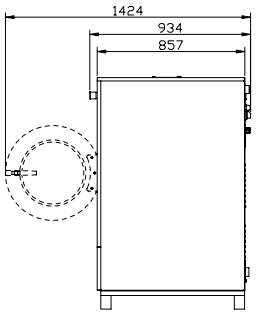

Нагрев	Мощность, кВт	3ph+N 400V	3ph 230V	1ph 230V
Электрический	11	17A	26A	43A
Паровой	2	4A	4A	4A
Без нагрева	2	4A	4A	4A

1 - Холодная вода 3/4"
2 - Горячая вода 3/4"
3 - Пар 3/4"
4 - Слив Ø50 мм
5 - Электричество

ВЫСОКОСКОРОСТНЫЕ
СТИРАЛЬНЫЕ МАШИНЫ
IMESA **LM**

ВЫСОКОСКОРОСТНАЯ СТИРАЛЬНАЯ МАШИНА LM 18



ОСНОВНЫЕ ХАРАКТЕРИСТИКИ:

- Передняя, верхняя и боковые панели из нержавеющей стали AISI 304
- Внешний и внутренний барабаны из нержавеющей стали INOX AISI 304
- Не требует анкерного крепления
- Панель сенсорного дисплея под углом 45° для удобного использования

Микропроцессор IM8:

- Два режима программирования новых программ
- Способность хранения до 200 программ
- Порт USB на передней панели для передачи данных между PC и стиральной машиной
- Удаленная помощь по стандарту GSM
- Возможность установки насосов-дозаторов
- Система совершенной балансировки PBS

ТЕХНИЧЕСКИЕ ХАРАКТЕРИСТИКИ:

ТЕХНИЧЕСКИЕ ДАННЫЕ	
Загрузка (1:10), кг	18
Диаметр барабана, мм	700
Глубина барабана, мм	470
Объем барабана, л	180
Диаметр дверцы, мм	380
Скорость при стирке, об/мин	35
Скорость при отжиме, об/мин	947
G-фактор	350
Уровень шума, дБ(А)	70
Нагревательные элементы, Вт	3x4000
Диаметр слива, мм	50
Давление воды, бар	0,5-10
Давление пара, бар	4,5
Расход пара на цикл стирки	12,6
РАЗМЕРЫ МАШИНЫ / В УПАКОВКЕ	
Высота, мм	1284/ 1405
Ширина, мм	880/ 1000
Глубина, мм	966/ 1150
Вес НЕТТО / БРУТТО, кг	420/ 435

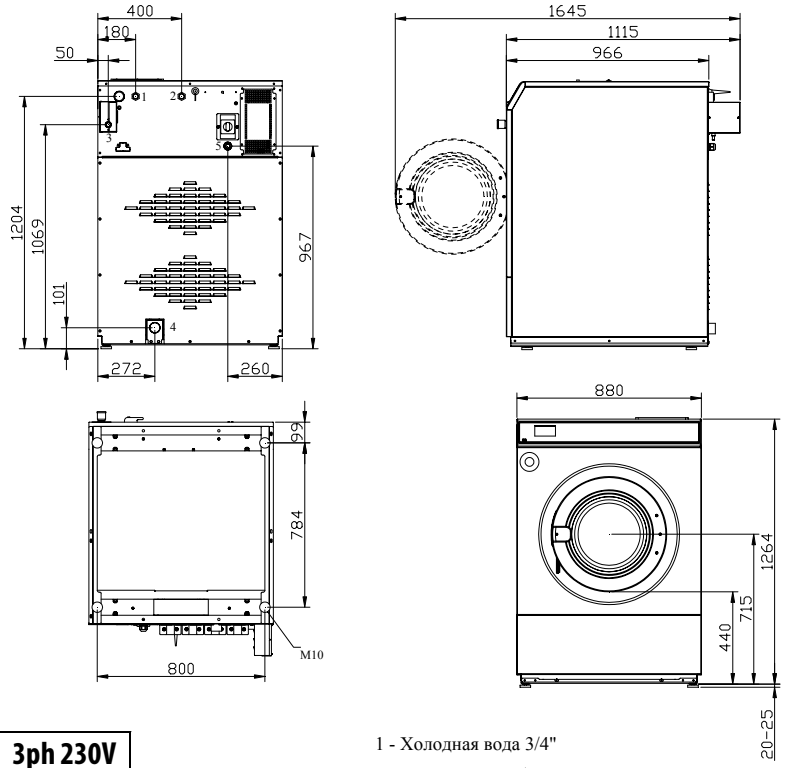

Нагрев	Мощность, кВт	3ph+N 400V	3ph 230V
Электрический	14,5	22A	38A
Паровой	2,5	5A	8A
Без нагрева	2,5	5A	8A

1 - Холодная вода 3/4"
2 - Горячая вода 3/4"
3 - Пар 3/4"
4 - Слив Ø50 мм
5 - Электричество

ВЫСОКОСКОРОСТНЫЕ
СТИРАЛЬНЫЕ МАШИНЫ
IMESA **LM**

ВЫСОКОСКОРОСТНАЯ СТИРАЛЬНАЯ МАШИНА LM 23



ОСНОВНЫЕ ХАРАКТЕРИСТИКИ:

- Передняя, верхняя и боковые панели из нержавеющей стали AISI 304
- Внешний и внутренний барабаны из нержавеющей стали INOX AISI 304
- Не требует анкерного крепления
- Панель сенсорного дисплея под углом 45° для удобного использования

Микропроцессор IM8:

- Два режима программирования новых программ
- Способность хранения до 200 программ
- Порт USB на передней панели для передачи данных между PC и стиральной машиной
- Удаленная помощь по стандарту GSM
- Возможность установки насосов-дозаторов
- Система совершенной балансировки PBS

ТЕХНИЧЕСКИЕ ХАРАКТЕРИСТИКИ:

ТЕХНИЧЕСКИЕ ДАННЫЕ	
Загрузка (1:10), кг	23
Диаметр барабана, мм	700
Глубина барабана, мм	560
Объем барабана, л	215
Диаметр дверцы, мм	380
Скорость при стирке, об/мин	35
Скорость при отжиме, об/мин	947
G-фактор	350
Уровень шума, дБ(А)	70
Нагревательные элементы, Вт	3x5000
Диаметр слива, мм	50
Давление воды, бар	0,5-10
Давление пара, бар	4,5
Расход пара на цикл стирки	16,1
РАЗМЕРЫ МАШИНЫ / В УПАКОВКЕ	
Высота, мм	1284/ 1405
Ширина, мм	880/ 1000
Глубина, мм	1056/ 1150
Вес НЕТТО / БРУТТО, кг	435/ 450

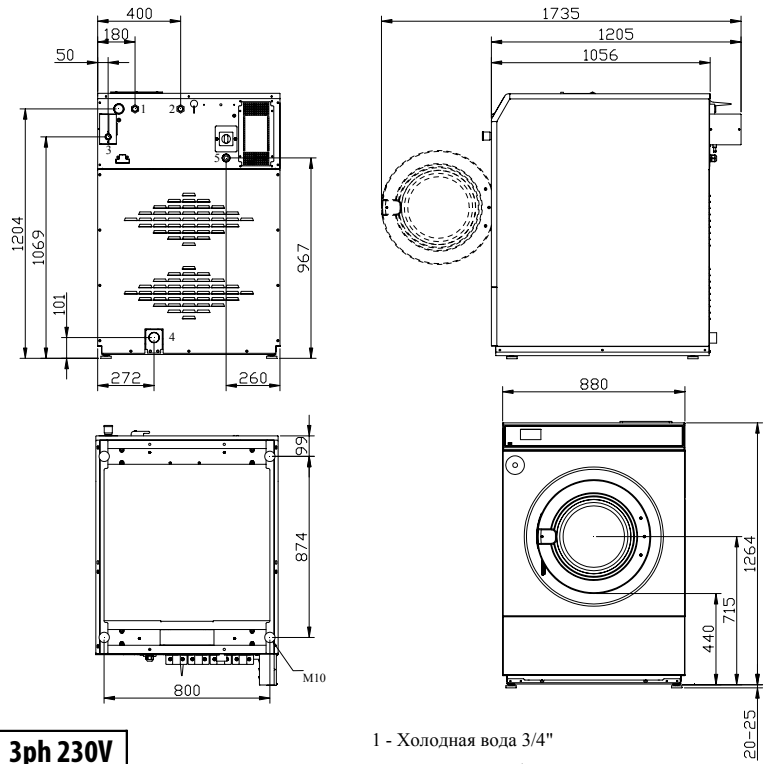

Нагрев	Мощность, кВт	3ph+N 400V	3ph 230V
Электрический	18	27A	47A
Паровой	3	5A	9A
Без нагрева	3	5A	9A

1 - Холодная вода 3/4"
2 - Горячая вода 3/4"
3 - Пар 3/4"
4 - Слив Ø50 мм
5 - Электричество

ВЫСОКОСКОРОСТНЫЕ
СТИРАЛЬНЫЕ МАШИНЫ
IMESA **LM**

ВЫСОКОСКОРОСТНАЯ СТИРАЛЬНАЯ МАШИНА LM 23



ОСНОВНЫЕ ХАРАКТЕРИСТИКИ:

- Передняя, верхняя и боковые панели из нержавеющей стали AISI 304
- Внешний и внутренний барабаны из нержавеющей стали INOX AISI 304
- Не требует анкерного крепления

Микропроцессор IM9

- 6 фиксированных программ с возможностью пропускать циклы
- Возможность добавить “цикл охлаждения” перед циклом слива
- Удаленная помощь по стандарту GSM
- Возможность отключить цикл отжима в прошрамме
- Функция самодиагностики

ТЕХНИЧЕСКИЕ ХАРАКТЕРИСТИКИ:

ТЕХНИЧЕСКИЕ ДАННЫЕ	
Загрузка (1:10), кг	23
Диаметр барабана, мм	700
Глубина барабана, мм	560
Объем барабана, л	215
Диаметр люка, мм	380
Скорость при стирке, об/мин	35
Скорость при отжиме, об/мин	900
G-фактор	316
Уровень шума, дБ(А)	70
Нагревательные элементы, Вт	3x5000
Диаметр слива, мм	50
Давление воды, бар	0,5-10
Давление пара, бар	4,5
Расход пара на цикл стирки	14
РАЗМЕРЫ МАШИНЫ / В УПАКОВКЕ	
Высота, мм	1344/ 1470
Ширина, мм	800/ 1000
Глубина, мм	1052/ 1150
Вес НЕТТО / БРУТТО, кг	435/ 450

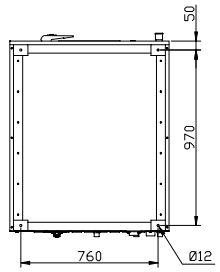

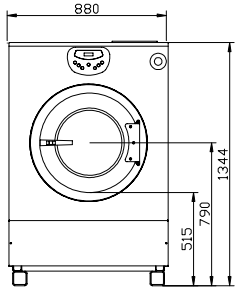

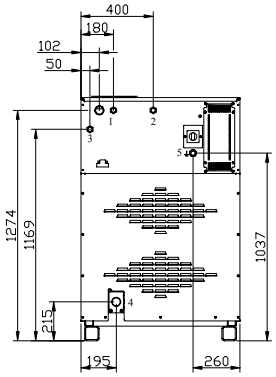

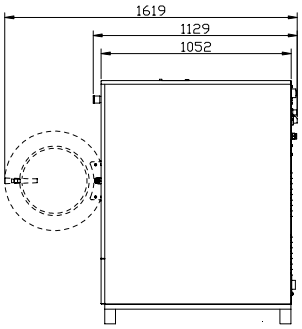

Нагрев	Мощность, кВт	3ph+N 400V	3ph 230V
Электрический	18	27A	47A
Паровой	3	5A	9A
Без нагрева	3	5A	9A

1 - Холодная вода 3/4"
2 - Горячая вода 3/4"
3 - Пар 3/4"
4 - Слив Ø50 мм
5 - Электричество

ВЫСОКОСКОРОСТНЫЕ
СТИРАЛЬНЫЕ МАШИНЫ
IMESA **LM**

ВЫСОКОСКОРОСТНАЯ СТИРАЛЬНАЯ МАШИНА LM 30



ОСНОВНЫЕ ХАРАКТЕРИСТИКИ:

- Передняя, верхняя и боковые панели из нержавеющей стали AISI 304
- Внешний и внутренний барабаны из нержавеющей стали INOX AISI 304
- Возможность анкерного крепления
- Панель сенсорного дисплея под углом 45° для удобного использования

Микропроцессор IM8:

- Два режима программирования новых программ
- Способность хранения до 200 программ
- Порт USB на передней панели для передачи данных между PC и стиральной машиной
- Удаленная помощь по стандарту GSM
- Возможность установки насосов-дозаторов
- Система совершенной балансировки PBS

ТЕХНИЧЕСКИЕ ХАРАКТЕРИСТИКИ:

ТЕХНИЧЕСКИЕ ДАННЫЕ	
Загрузка (1:10), кг	30
Диаметр барабана, мм	880
Глубина барабана, мм	523
Объем барабана, л	318
Диаметр дверцы, мм	400
Скорость при стирке, об/мин	32
Скорость при отжиме, об/мин	840
G-фактор	346
Уровень шума, дБ(А)	70
Нагревательные элементы, Вт	6x4000
Диаметр слива, мм	80
Давление воды, бар	0,5-10
Давление пара, бар	4,5
Расход пара на цикл стирки	20
РАЗМЕРЫ МАШИНЫ / В УПАКОВКЕ	
Высота, мм	1640/ 1800
Ширина, мм	1318/ 1350
Глубина, мм	1196/ 1350
Вес НЕТТО / БРУТТО, кг	940/ 970

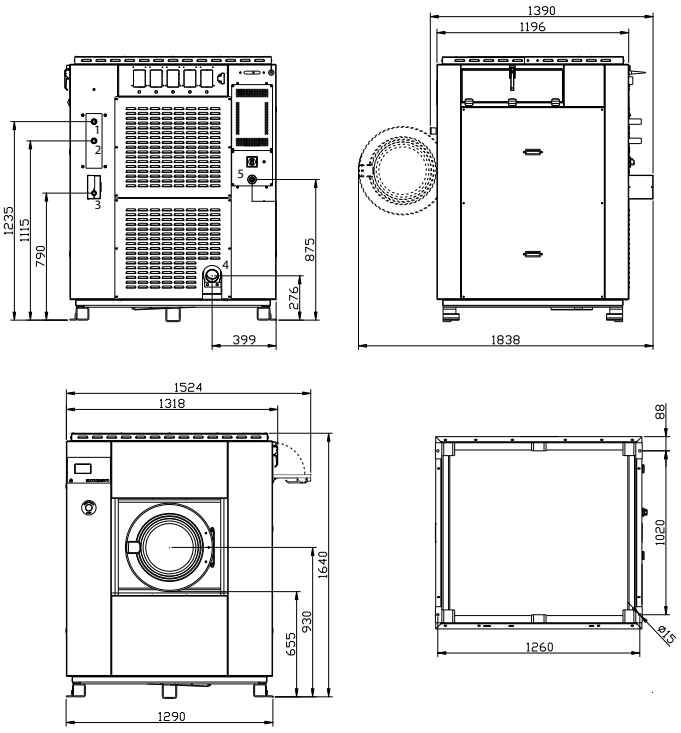

Нагрев	Мощность, кВт	3ph+N 400V	3ph 230V
Электрический	30	46A	79A
Паровой	6	11A	19A
Без нагрева	6	11A	19A

1 - Холодная вода 1"
2 - Горячая вода 1"
3 - Пар 3/4"
4 - Слив Ø80 мм
5 - Электричество

ВЫСОКОСКОРОСТНЫЕ
СТИРАЛЬНЫЕ МАШИНЫ
IMESA **LM**

ВЫСОКОСКОРОСТНАЯ СТИРАЛЬНАЯ МАШИНА LM 30



ОСНОВНЫЕ ХАРАКТЕРИСТИКИ:

- Передняя, верхняя и боковые панели из нержавеющей стали AISI 304
- Внешний и внутренний барабаны из нержавеющей стали INOX AISI 304
- Возможность анкерного крепления

Микропроцессор IM9

- 6 фиксированных программ с возможностью пропускать циклы
- Возможность добавить “цикл охлаждения” перед циклом слива
- Удаленная помощь по стандарту GSM
- Возможность отключить цикл отжима в прошрамме
- Функция самодиагностики

ТЕХНИЧЕСКИЕ ХАРАКТЕРИСТИКИ:

ТЕХНИЧЕСКИЕ ДАННЫЕ	
Загрузка (1:10), кг	30
Диаметр барабана, мм	880
Глубина барабана, мм	523
Объем барабана, л	318
Диаметр люка, мм	400
Скорость при стирке, об/мин	32
Скорость при отжиме, об/мин	840
G-фактор	346
Уровень шума, дБ(А)	70
Нагревательные элементы, Вт	6x4000
Диаметр слива, мм	80
Давление воды, бар	0,5-10
Давление пара, бар	4,5
Расход пара на цикл стирки	20
РАЗМЕРЫ МАШИНЫ / В УПАКОВКЕ	
Высота, мм	1510/ 1680
Ширина, мм	1250/ 1350
Глубина, мм	1142/ 1350
Вес НЕТТО / БРУТТО, кг	940/ 970

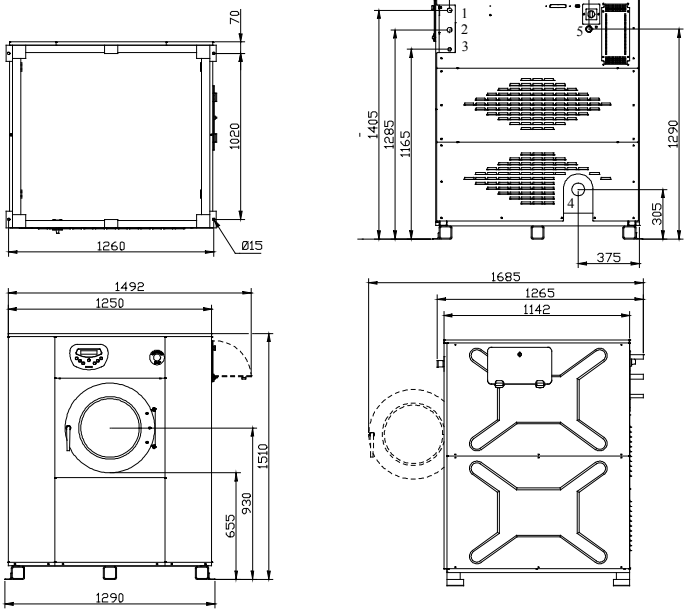

Нагрев	Мощность, кВт	3ph+N 400V	3ph 230V
Электрический	30	46A	79A
Паровой	6	11A	19A
Без нагрева	6	11A	19A

1 - Холодная вода 1"
2 - Горячая вода 1"
3 - Пар 3/4"
4 - Слив Ø80 мм
5 - Электричество

ВЫСОКОСКОРОСТНАЯ СТИРАЛЬНАЯ МАШИНА LM 40



ОСНОВНЫЕ ХАРАКТЕРИСТИКИ:

- Передняя, верхняя и боковые панели из нержавеющей стали AISI 304
- Внешний и внутренний барабаны из нержавеющей стали INOX AISI 304
- Возможность анкерного крепления
- Панель сенсорного дисплея под углом 45° для удобного использования

Микропроцессор IM8:

- Два режима программирования новых программ
- Способность хранения до 200 программ
- Порт USB на передней панели для передачи данных между PC и стиральной машиной
- Удаленная помощь по стандарту GSM
- Возможность установки насосов-дозаторов
- Система совершенной балансировки PBS

ТЕХНИЧЕСКИЕ ХАРАКТЕРИСТИКИ:

ТЕХНИЧЕСКИЕ ДАННЫЕ	
Загрузка (1:10), кг	40
Диаметр барабана, мм	977
Глубина барабана, мм	535
Объем барабана, л	400
Диаметр дверцы, мм	530
Скорость при стирке, об/мин	34
Скорость при отжиме, об/мин	830
G-фактор	377
Уровень шума, дБ(А)	70
Нагревательные элементы, Вт	6x4000
Диаметр слива, мм	80
Давление воды, бар	0,5-10
Давление пара, бар	4,5
Расход пара на цикл стирки	28
РАЗМЕРЫ МАШИНЫ / В УПАКОВКЕ	
Высота, мм	1770/ 1910
Ширина, мм	1540/ 1700
Глубина, мм	1410/ 1500
Вес НЕТТО / БРУТТО, кг	1490/ 1540

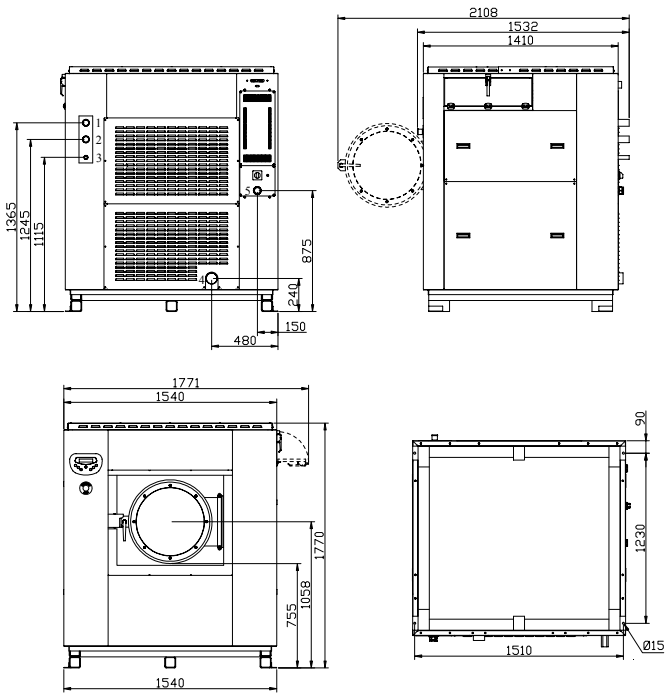

Нагрев	Мощность, кВт	3ph+N 400V	3ph 230V
Электрический	32	49A	85A
Паровой	8	14A	25A
Без нагрева	8	14A	25A

1 - Холодная вода 1,5"
2 - Горячая вода 1,5"
3 - Пар 3/4"
4 - Слив Ø80 мм
5 - Электричество

ВЫСОКОСКОРОСТНЫЕ
СТИРАЛЬНЫЕ МАШИНЫ
IMESA **LM**

ВЫСОКОСКОРОСТНАЯ СТИРАЛЬНАЯ МАШИНА LM 40



ОСНОВНЫЕ ХАРАКТЕРИСТИКИ:

- Передняя, верхняя и боковые панели из нержавеющей стали AISI 304
- Внешний и внутренний барабаны из нержавеющей стали INOX AISI 304
- Возможность анкерного крепления
- Панель сенсорного дисплея под углом 45° для удобного использования

Микропроцессор IM8:

- Два режима программирования новых программ
- Способность хранения до 200 программ
- Порт USB на передней панели для передачи данных между PC и стиральной машиной
- Удаленная помощь по стандарту GSM
- Возможность установки насосов-дозаторов
- Система совершенной балансировки PBS

ТЕХНИЧЕСКИЕ ХАРАКТЕРИСТИКИ:

ТЕХНИЧЕСКИЕ ДАННЫЕ	
Загрузка (1:10), кг	40
Диаметр барабана, мм	977
Глубина барабана, мм	535
Объем барабана, л	400
Диаметр дверцы, мм	530
Скорость при стирке, об/мин	34
Скорость при отжиме, об/мин	830
G-фактор	377
Уровень шума, дБ(А)	70
Нагревательные элементы, Вт	6x4000
Диаметр слива, мм	80
Давление воды, бар	0,5-10
Давление пара, бар	4,5
Расход пара на цикл стирки	28
РАЗМЕРЫ МАШИНЫ / В УПАКОВКЕ	
Высота, мм	1770/ 1910
Ширина, мм	1540/ 1700
Глубина, мм	1410/ 1500
Вес НЕТТО / БРУТТО, кг	1490/ 1540

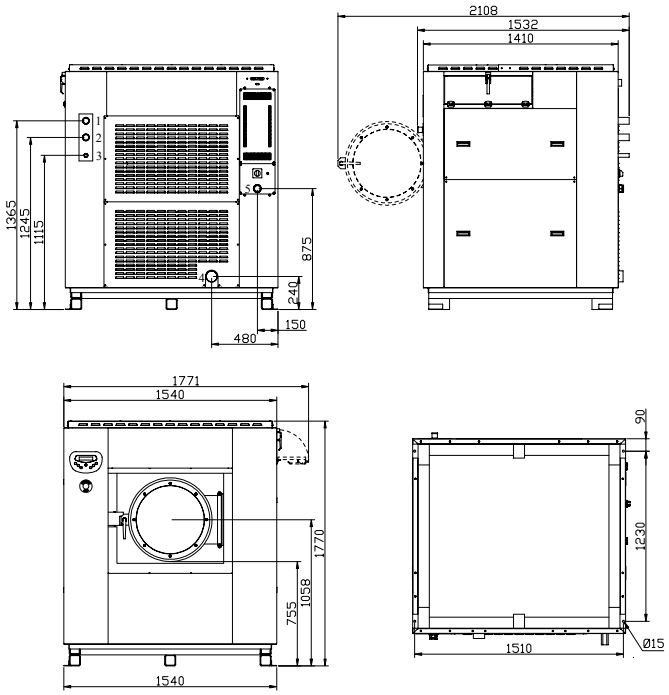

Нагрев	Мощность, кВт	3ph+N 400V	3ph 230V
Электрический	32	49A	85A
Паровой	8	14A	25A
Без нагрева	8	14A	25A

1 - Холодная вода 1,5"
2 - Горячая вода 1,5"
3 - Пар 3/4"
4 - Слив Ø80 мм
5 - Электричество

ВЫСОКОСКОРОСТНЫЕ
СТИРАЛЬНЫЕ МАШИНЫ
IMESA **LM**

ВЫСОКОСКОРОСТНАЯ СТИРАЛЬНАЯ МАШИНА LM 55



ОСНОВНЫЕ ХАРАКТЕРИСТИКИ:

- Передняя и боковые панели из нержавеющей стали AISI 304
- Внешний и внутренний барабаны из нержавеющей стали INOX AISI 304
- Возможность анкерного крепления

Микропроцессор IM9

- 6 фиксированных программ с возможностью пропускать циклы
- Возможность добавить “цикл охлаждения” перед циклом слива
- Удаленная помощь по стандарту GSM
- Возможность отключить цикл отжима в программе
- Функция самодиагностики

ТЕХНИЧЕСКИЕ ХАРАКТЕРИСТИКИ:

ТЕХНИЧЕСКИЕ ДАННЫЕ	
Загрузка (1:10), кг	55
Диаметр барабана, мм	977
Глубина барабана, мм	753
Объем барабана, л	565
Диаметр дверцы, мм	530
Скорость при стирке, об/мин	34
Скорость при отжиме, об/мин	829
G-фактор	377
Уровень шума, дБ(А)	70
Нагревательные элементы, Вт	6x5000
Диаметр слива, мм	80
Давление воды, бар	0,5-10
Давление пара, бар	4,5
Расход пара на цикл стирки, кг	39
РАЗМЕРЫ МАШИНЫ / В УПАКОВКЕ	
Высота, мм	1770/ 1910
Ширина, мм	1540/ 1700
Глубина, мм	1625/ 1800
Вес НЕТТО / БРУТТО, кг	1680/ 1730

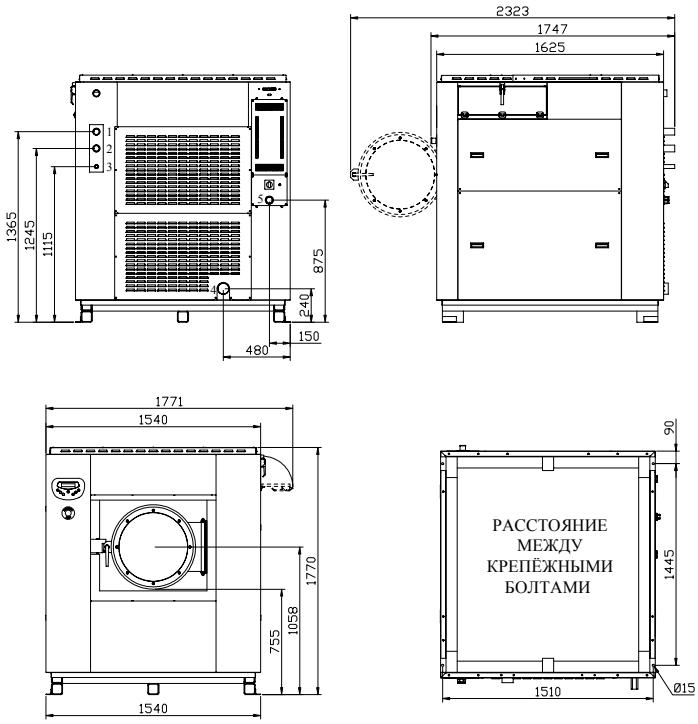

Нагрев	Мощность, кВт	3ph+N 400V	3ph 230V
Электрический	39	60A	103A
Паровой	9	16A	28A
Без нагрева	9	16A	28A

1 - Холодная вода 1,5"
2 - Горячая вода 1,5"
3 - Пар 3/4"
4 - Слив Ø80 мм
5 - Электричество

ВЫСОКОСКОРОСТНЫЕ
СТИРАЛЬНЫЕ МАШИНЫ
IMESA **LM**

ВЫСОКОСКОРОСТНАЯ СТИРАЛЬНАЯ МАШИНА LM 70



ОСНОВНЫЕ ХАРАКТЕРИСТИКИ:

- Передняя и боковые панели из нержавеющей стали AISI 304
- Внешний и внутренний барабаны из нержавеющей стали INOX AISI 304
- Возможность анкерного крепления

Микропроцессор IM9

- 6 фиксированных программ с возможностью пропускать циклы
- Возможность добавить “цикл охлаждения” перед циклом слива
- Удаленная помощь по стандарту GSM
- Возможность отключить цикл отжима в программе
- Функция самодиагностики

ТЕХНИЧЕСКИЕ ХАРАКТЕРИСТИКИ:

ТЕХНИЧЕСКИЕ ДАННЫЕ	
Загрузка (1:10), кг	70
Диаметр барабана, мм	1200
Глубина барабана, мм	618
Объем барабана, л	699
Диаметр дверцы, мм	530
Скорость при стирке, об/мин	26
Скорость при отжиме, об/мин	750
G-фактор	377
Уровень шума, дБ(А)	72
Нагревательные элементы, Вт	6x5000
Диаметр слива, мм	80
Давление воды, бар	0,5-10
Давление пара, бар	4,5
Расход пара на цикл стирки, кг	52
РАЗМЕРЫ МАШИНЫ / В УПАКОВКЕ	
Высота, мм	2020/ 2200
Ширина, мм	1700/ 1800
Глубина, мм	1435/ 1600
Вес НЕТТО / БРУТТО, кг	1790/ 1840

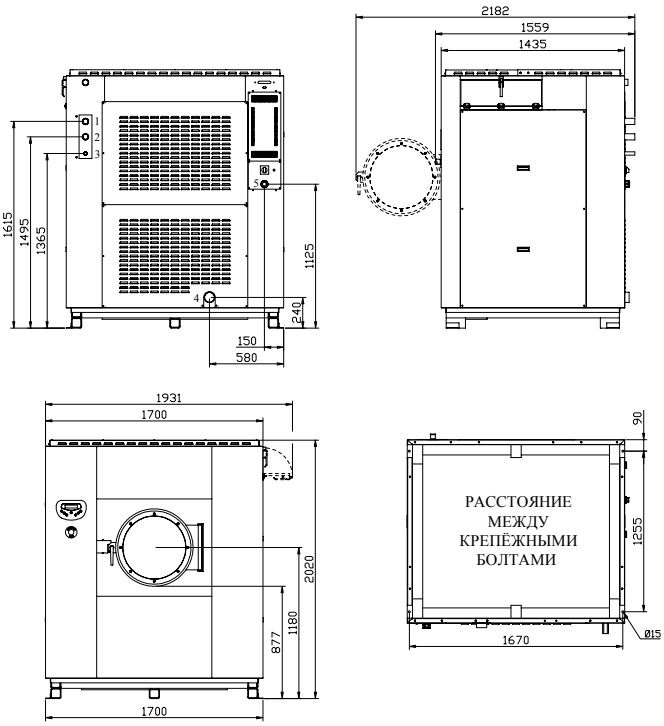

Нагрев	Мощность, кВт	3ph+N 400V	3ph 230V
Электрический	40	61A	106A
Паровой	10	18A	31A
Без нагрева	10	18A	31A

1 - Холодная вода 1,5"
2 - Горячая вода 1,5"
3 - Пар 3/4"
4 - Слив Ø80 мм
5 - Электричество

ВЫСОКОСКОРОСТНЫЕ
СТИРАЛЬНЫЕ МАШИНЫ
IMESA **LM**

ВЫСОКОСКОРОСТНАЯ СТИРАЛЬНАЯ МАШИНА LM 85



ОСНОВНЫЕ ХАРАКТЕРИСТИКИ:

- Передняя и боковые панели из нержавеющей стали AISI 304
- Внешний и внутренний барабаны из нержавеющей стали INOX AISI 304
- Возможность анкерного крепления

Микропроцессор IM9

- 6 фиксированных программ с возможностью пропускать циклы
- Возможность добавить “цикл охлаждения” перед циклом слива
- Удаленная помощь по стандарту GSM
- Возможность отключить цикл отжима в программе
- Функция самодиагностики

ТЕХНИЧЕСКИЕ ХАРАКТЕРИСТИКИ:

ТЕХНИЧЕСКИЕ ДАННЫЕ	
Загрузка (1:10), кг	85
Диаметр барабана, мм	1200
Глубина барабана, мм	750
Объем барабана, л	848
Диаметр дверцы, мм	530
Скорость при стирке, об/мин	26
Скорость при отжиме, об/мин	750
G-фактор	377
Уровень шума, дБ(А)	72
Нагревательные элементы, Вт	6x5000
Диаметр слива, мм	80
Давление воды, бар	0,5-10
Давление пара, бар	4,5
Расход пара на цикл стирки, кг	63
РАЗМЕРЫ МАШИНЫ / В УПАКОВКЕ	
Высота, мм	2020/ 2200
Ширина, мм	1700/ 1800
Глубина, мм	1567/ 1700
Вес НЕТТО / БРУТТО, кг	1900/ 1960

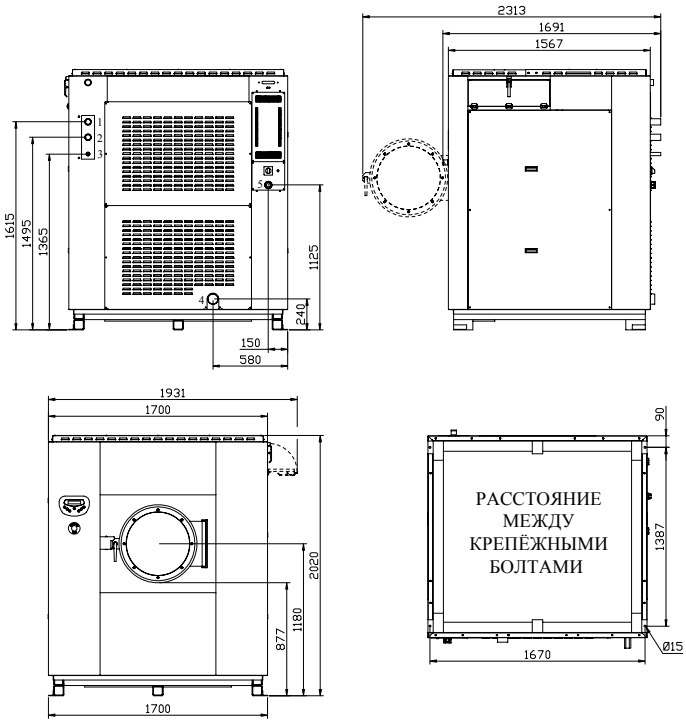

Нагрев	Мощность, кВт	3ph+N 400V	3ph 230V
Электрический	42	65A	113A
Паровой	12	22A	37A
Без нагрева	12	22A	37A

1 - Холодная вода 1,5"
2 - Горячая вода 1,5"
3 - Пар 3/4"
4 - Слив Ø80 мм
5 - Электричество

