LEVIN

ПРОФЕССИОНАЛЬНАЯ СЕРИЯ
2024



СОДЕРЖАНИЕ

ОБОРУДОВАНИЕ СО ВСТРОЕННЫМ ХОЛОДООБЕСПЕЧЕНИЕМ

Ларь-бонета ARTICA 7
Ларь-бонета ALPINA 9
Ларь-бонета CORTINA 11
Ларь-бонета AURORA 13
Шкаф-надстройка BERG 17
Суперструктура 19
Вертикальная горка PLANAI HT/CT 23
Морозильный шкаф NORDICA 25
Горка холодильная BRINA 27
Полувертикальная горка FREDDO 29
Promo-витрина NEVE 29

ОБОРУДОВАНИЕ С ВЫНОСНЫМ ХОЛОДООБЕСПЕЧЕНИЕМ

Среднетемпературная горка BRENTA 33
Среднетемпературная горка BRENTA Slim 37
Полувертикальная горка GROSTE 39

Компания LEVIN оставляет за собой право вносить изменения в технические характеристики и дизайн продукции ез предварительного уведомления.

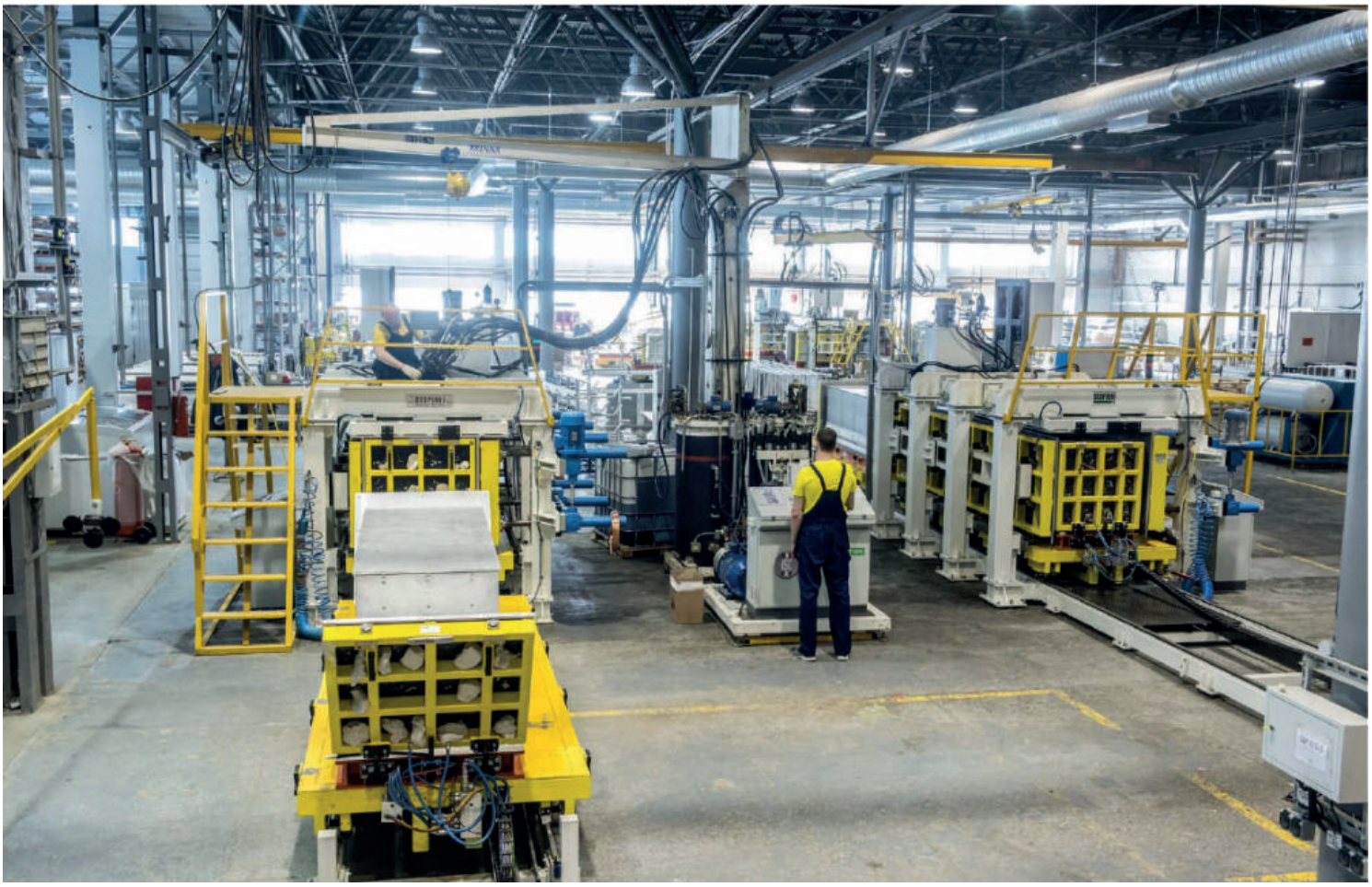

О КОМПАНИИ

Компания LEVIN Refrigeration Equipment была основана в 2011 году российскими и итальянскими партнерами, имеющими 20 лет опыта в разработке высококачественного коммерческого холодильного оборудования. Философия компании нацелена на максимальное качество продукции, а не на его массовость.

В 2022-2023 г. территория завода подверглась расширению: на заводе открылся собственных покрасочный цех с современным европейским оборудованием, что значительно ускорило работу производства. В 2022 г. предприятие расширило производственные помещения, переместив в них производство металло-сетчатой продукции и расширив производимый ассортимент для комплексного оснащения.

У компании есть свой центр разработки и дизайна (R&D). Из года в год компания наращивает темпы производства и расширяет географию поставок по России и СНГ.

Регламенты ISO 9001:2015, внедренные в компании, обеспечивают высокий контроль на всех участках производственного цикла, 100 % готовой продукции проходит пятиуровневый контроль качества.

В тестирование каждой единицы продукции входит проверка на предмет утечки, удаление воздуха и газов из системы, проверка на утечку тока и корректной работы электрооборудования, а также финальное тестирование времени выхода на заданный режим температуры внутри объема витрин.

Современные производственные линии и квалифицированные кадры дают возможность выпускать холодильное оборудование самого высокого качества.

Над каждой моделью оборудования компания, независимо от того старая она, или выпускается впервые, постоянно введутся работы по оптимизации и совершенствованию всех компонентов. Для предприятия важно быть уверенными в том, что абсолютно все производимое оборудование использует самые современные решения доступные на рынке и соответствует всем международным стандартам охраны природы.

Производство использует в сборке экологически безопасную систему заливки ППУ; внедряет эффективную систему управлением электроэнергии. Более 90% нашей продукции работает на натуральном хладагенте R290 (пропан).

Нынешние модели холодильного оборудования проходят постоянное улучшение разработок для снижения энергопотребления и минимизации воздействия на природу. Все это не только снижает негативное воздействие на окружающую среду, но и позволяет потребителю значительно сэкономить при использовании оборудования.

• Сертификат номер 0862.2018 в соответствии с ISO 9001:2015 25 июля 2018 года.

• Обязательный аудит по соблюдению стандартов качества проводится ежегодно.








CSQ

CERTIFICATO N.
CERTIFICATE N. 0865.2018

"KMZ" Limited Liability Company

STR. MOSKOVSKAYA 106 - 156031 KOSTROMA RUSSIAN FEDERATION

STR. MOSKOVSKAYA 106 - 156031 KOSTROMA RUSSIAN FEDERATION

ISO 9001:2015

Design and manufacturing of industrial and commercial refrigeration systems

2018-07-25 2018-07-25 2021-07-24

IMQ CISQ



ОБОРУДОВАНИЕ СО ВСТРОЕННЫМ ХОЛОДООБЕСПЕЧЕНИЕМ

ARTICA / ARTICA PUSH 200/210/250/TST



Низкотемпературный режим: -18...-24 °C
Среднетемпературный режим: -2...+6 °C

ARTICA – двухрежимный ларь-бонета со встроенным агрегатом и раздвижными стеклянными крышками. Модель ARTICA максимально удобная в пользовании, а за счет увеличенного внутреннего объема и низкого энергопотребления, повысит рентабельность крупных супермаркетов и гипермаркетов.

БАЗОВАЯ КОМПЛЕКТАЦИЯ:

– Статическое охлаждение;
– Электронный контроллер;
– Стеклянные сдвижные крышки;
– Регулируемые опоры;
– Цвет базового модуля: RAL 9016;
RAL 7016; RAL 7045;
– Фронтальный противоударный бампер;
– Упаковка.

ОПЦИИ:

– Усиленная упаковка;
– Комплект заглушек;
– Нестандартный цвет модуля;
– Комплект проволочных делителей и решеток;
– Комплект корзин, ценникодержателей;
– Дополнительный противоударный бампер;
– Энергосберегающий вентилятор.

ПРЕИМУЩЕСТВА:

– LED-подсветка;
– Теплоизоляционный слой 80 мм;
– Автоматическая оттайка горячим газом;
– Низкоэмиссионное стекло с антизапотевающим покрытием;
– Регулируемые по высоте ножки;
– Максимальный полезный объем;
– Доступ к продукту для одновременно двух покупателей в системе стекол PUSH.

ARTICA прекрасно подойдет для размещения в крупных магазинах. Ее полезный объем увеличен на 20%, в сравнении с аналогами на рынке.

В линейке ARTICA возможна модификация PUSH, позволяющая получить доступ к продукту одновременно двум покупателям.

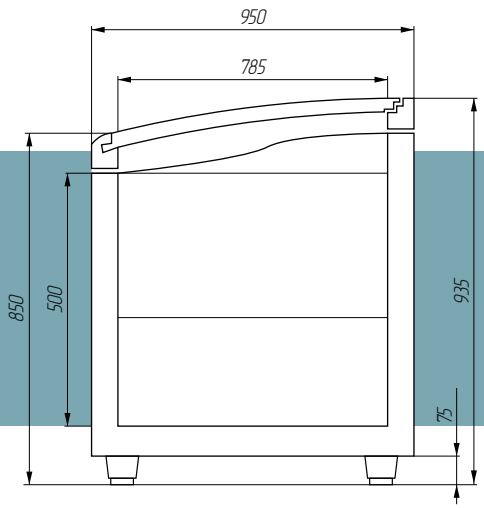

ARTICA 200/ARTICA PUSH 200	
Климатический класс	3
Полезный объем, л	559
Площадь загрузки, м2	1,25
Вес нетто, кг	160
Внешние размеры, мм	1875x950x936
Напряжение/частота, В/Гц	230/50
Тип оттайки	Автоматическая горячим газом

ARTICA 210/ARTICA PUSH 210	
Климатический класс	3
Полезный объем, л	643
Площадь загрузки, м2	1,41
Вес нетто, кг	175
Внешние размеры, мм	2100x950x936
Напряжение/частота, В/Гц	230/50
Тип оттайки	Автоматическая горячим газом

ARTICA 250/ARTICA PUSH 250	
Климатический класс	3
Полезный объем, л	807
Площадь загрузки, м2	1,71
Вес нетто, кг	195
Внешние размеры, мм	2500x950x936
Напряжение/частота, В/Гц	230/50
Тип оттайки	Автоматическая горячим газом

ARTICA TST	
Климатический класс	3
Полезный объем, л	599
Площадь загрузки, м2	1,33
Вес нетто, кг	150
Внешние размеры, мм	1985x950x936
Напряжение/частота, В/Гц	230/50
Тип оттайки	Автоматическая горячим газом

ALPINA 200/210/250/TST



Низкотемпературный режим: -18...-24 °C
Среднетемпературный режим: -2...+6 °C

ALPINA – двухрежимный ларь-бонета со встроенным агрегатом и раздвижными стеклянными крышками. Благодаря увеличенному полезному объему и компактным размерам, бонета отлично полойдет для супермаркетов и магазинов небольшого размера.

БАЗОВАЯ КОМПЛЕКТАЦИЯ:

– Статическое охлаждение;
– Электронный контроллер;
– Стеклянные сдвижные крышки;
– Регулируемые опоры;
– Цвет базового модуля: RAL 9016; RAL 7016; RAL 7045;
– Фронтальный противоударный бампер;
– Упаковка.

ПРЕИМУЩЕСТВА:

– LED-подсветка;
– Теплоизоляционный слой 70 мм;
– Автоматическая оттайка горячим газом;
– Низкоэмиссионное стекло с антизапотевающим покрытием;
– Регулируемые по высоте ножки;
– Максимальный полезный объем.

ОПЦИИ:

– Нестандартный цвет модуля;
– Усиленная упаковка;
– Комплект заглушек;
– Комплект проволочных делителей и решеток;
– Комплект корзин, ценникодержателей;
– Дополнительный противоударный бампер;
– Энергосберегающий вентилятор.

Превосходный обзор и увеличенная загрузка.

Для увеличения зоны выкладки ALPINA можно комплектовать суперструктурами с 2-3 рядами полок — для демонстрации и продажи товаров.

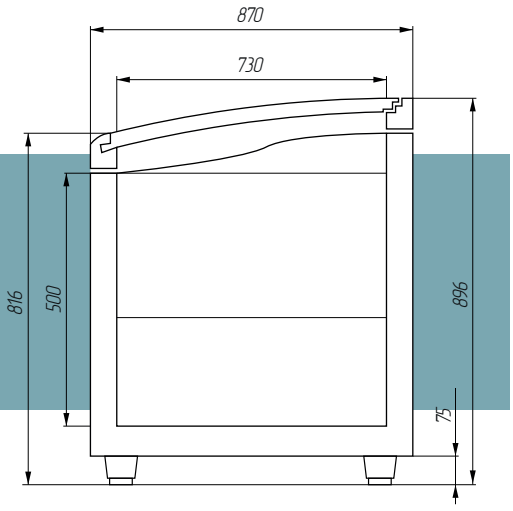

ALPINA 200	
Климатический класс	3
Полезный объем, л	533
Площадь загрузки, м2	1,16
Вес нетто, кг	150
Внешние размеры, мм	1875x870x896
Напряжение/частота, В/Гц	230/50
Тип оттайки	Автоматическая горячим газом

ALPINA 210	
Климатический класс	3
Полезный объем, л	610
Площадь загрузки, м2	1,31
Вес нетто, кг	160
Внешние размеры, мм	2100x870x896
Напряжение/частота, В/Гц	230/50
Тип оттайки	Автоматическая горячим газом

ALPINA 250	
Климатический класс	3
Полезный объем, л	733
Площадь загрузки, м2	1,58
Вес нетто, кг	180
Внешние размеры, мм	2500x870x896
Напряжение/частота, В/Гц	230/50
Тип оттайки	Автоматическая горячим газом

ALPINA TST	
Климатический класс	3
Полезный объем, л	516
Площадь загрузки, м2	1,12
Вес нетто, кг	140
Внешние размеры, мм	1825x870x896
Напряжение/частота, В/Гц	230/50
Тип оттайки	Автоматическая горячим газом

CORTINA 200/210/250



Низкотемпературный режим: -18...-24 °C
Среднетемпературный режим: -2...+6 °C

CORTINA – двухрежимный ларь-бонета со встроенным агрегатом и раздвижными стеклянными крышками. Модель имеет двусторонний доступ к продукции, и идеально подойдет к размещению в крупных гипермаркетах.

БАЗОВАЯ КОМПЛЕКТАЦИЯ:

– Статическое охлаждение;
– Электронный контроллер;
– Регулируемые опоры;
– Стеклянные сдвижные крышки;
– Цвет базового модуля: RAL 9016; RAL 7016; RAL 7045;
– Фронтальный противоударный бампер;
– Упаковка.

ПРЕИМУЩЕСТВА:

– LED-подсветка;
– Теплоизоляционный слой 70 мм;
– Автоматическая оттайка горячим газом;
– Низкоэмиссионное стекло с антизапотевающим покрытием;
– Регулируемые по высоте ножки;
– Максимальный полезный объем;
– Двусторонний доступ к продукции.

ОПЦИИ:

– Нестандартный цвет модуля;
– Усиленная упаковка;
– Комплект заглушек;
– Комплект проволочных делителей и решеток;
– Комплект корзин, ценникодержателей;
– Дополнительный противоударный бампер;
– Энергосберегающий вентилятор.

Ларь-бонета CORTINA предназначена для супермаркетов с ограниченной торговой площадью.
Для увеличения зоны выкладки бонету можно комплектовать суперструктурами с 2-3 рядами полок — для демонстрации и продажи товаров.

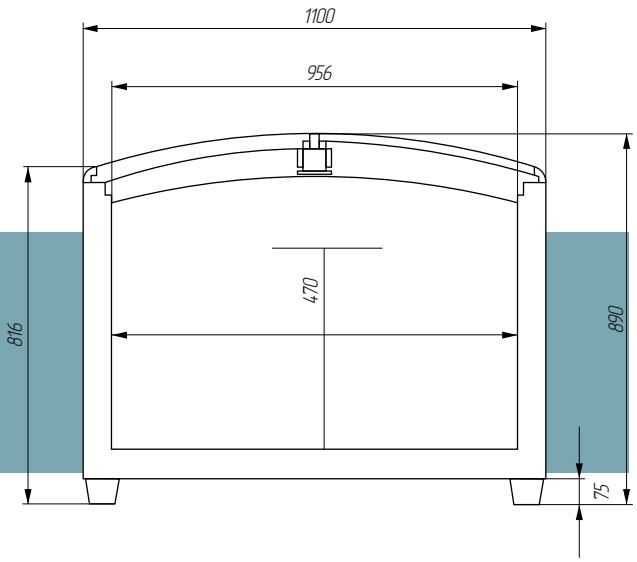

CORTINA 200	
Климатический класс	3
Полезный объем, л	628
Площадь загрузки, м2	1,55
Вес нетто, кг	170
Внешние размеры, мм	1875x1100x890
Напряжение/частота, В/Гц	230/50
Тип оттайки	Автоматическая горячим газом

CORTINA 210	
Климатический класс	3
Полезный объем, л	711
Площадь загрузки, м2	1,76
Вес нетто, кг	185
Внешние размеры, мм	2100x1100x890
Напряжение/частота, В/Гц	230/50
Тип оттайки	Автоматическая горячим газом

CORTINA 250	
Климатический класс	3
Полезный объем, л	876
Площадь загрузки, м2	2,12
Вес нетто, кг	210
Внешние размеры, мм	2500x1100x890
Напряжение/частота, В/Гц	230/50
Тип оттайки	Автоматическая горячим газом

AURORA 200/210/250/TST



Низкотемпературный режим: -18...-24 °C
Среднетемпературный режим: -2...+6 °C

AURORA – двухрежимный ларь-бонета со встроенным агрегатом и раздвижными стеклянными крышками. Ларь-бонета работает на ROLL-конденсаторе, не требующем обслуживания. Такое решение повысит рентабельность любого заведения и поможет потребителю сэкономить.

БАЗОВАЯ КОМПЛЕКТАЦИЯ:

– Регулируемые опоры;
– Статическое охлаждение;
– Электронный контроллер;
– Стеклянные сдвижные крышки;
– Фронтальный противоударный бампер;
– Цвет базового модуля: RAL 9016; RAL 7016; RAL 7045;
– Упаковка.

ПРЕИМУЩЕСТВА:

– ROLL-конденсатор, не требующий обслуживания;
– Ручная оттайка горячим газом;
– Низкоэмиссионное стекло с антизапотевающим покрытием;
– Регулируемые по высоте ножки;
– Экологичный хладагент R290.

ОПЦИИ:

– Нестандартный цвет модуля;
– Усиленная упаковка;
– Комплект проволочных делителей и решеток;
– Комплект корзин, ценникодержателей;
– Дополнительный противоударный бампер;
– Комплект заглушек;
– Энергосберегающий вентилятор.

Качественное охлаждение по отличной цене.
Для увеличения зоны выкладки бонету можно комплектовать суперструктурами с 2-3 рядами полок.

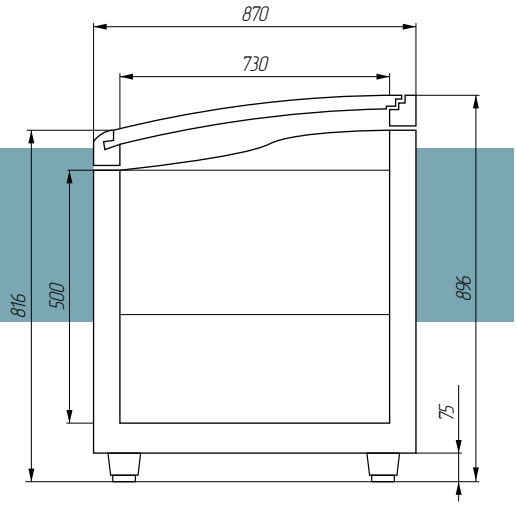

AURORA 200	
Климатический класс	3
Полезный объем, л	611
Площадь загрузки, м2	1,16
Вес нетто, кг	150
Внешние размеры, мм	1875x870x896
Напряжение/частота, В/Гц	230/50
Тип оттайки	Ручная оттайка

AURORA 210	
Климатический класс	3
Полезный объем, л	699
Площадь загрузки, м2	1,31
Вес нетто, кг	160
Внешние размеры, мм	2100x870x896
Напряжение/частота, В/Гц	230/50
Тип оттайки	Ручная оттайка

AURORA 250	
Климатичес	
Полезный объем, л	855
Площадь загрузки, м2	1,58
Вес нетто, кг	180
Внешние размеры, мм	2500x870x896
Напряжение/частота, В/Гц	230/50
Тип оттайки	Ручная оттайка

AURORA TST	
Климатический класс	3
Полезный объем, л	591
Площадь загрузки, м2	1,12
Вес нетто, кг	140
Внешние размеры, мм	1825x870x896
Напряжение/частота, В/Гц	230/50
Тип оттайки	Ручная оттайка

BERG 250



Низкотемпературный режим: -18...-24 °C

BERG – низкотемпературный навесной шкаф со встроенным агрегатом (с распашными дверцами). Устанавливается на опорную конструкцию и может эксплуатиро-ваться с ларями-бонетами как в пристенном, так и в островном расположении.

БАЗОВАЯ КОМПЛЕКТАЦИЯ:

– Электронный контроллер;
– Распашные стеклянные дверцы;
– Цвет базового модуля: RAL 9016; 7016; 7045;
– Цвет внутреннего оформления RAL 9016;
– Внутренняя светодиодная подсветка;
– Комплект ценникодержателей;
– Комплект навесных экспозиционных полок 2 ряда + базовая полка;
– Комплект базовых решеток;
– Упаковка.

ОПЦИИ:

– Нестандартный цвет модуля;
– Дополнительный ряд полок.

ПРЕИМУЩЕСТВА:

– Распашные обзорные двери, собранные на основе стеклопакета с низкоэмиссионным внешним стеклом и внутренним стеклом с антизапотевающим покрытием;
– Светодиодная подсветка;
– Оттайка горячим газом;
– Эксплуатация в пристенном и островном виде.

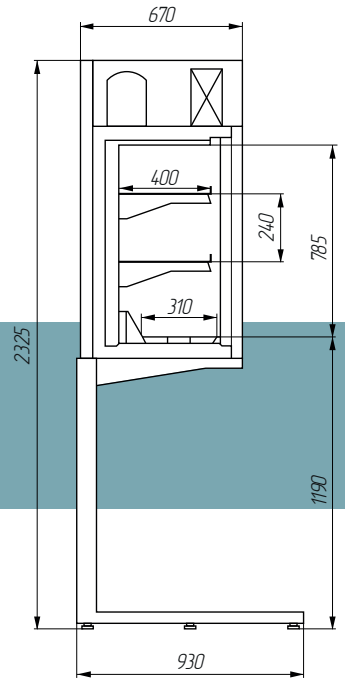

Навесной морозильный шкаф — это прекрасное решение для более рационального использования торгового пространства, увеличения продаж без расширения торговых площадей.



BERG 250	
Климатический класс	3
Полезный объем, л	762
Площадь загрузки, м2	2,6
Вес нетто, кг	360
Внешние размеры, мм	2500x705x2330
Напряжение/частота, В/Гц	230/50
Тип оттайки	Автоматическая оттайка горячим газом

СУПЕРСТРУКТУРА



Суперструктура – двух- и трехуровневая надстройка для ларей-бонет, служит для выкладки дополнительных товаров. Является высокопрочной конструкцией, способной выдерживать динамические и ударные нагрузки.

БАЗОВАЯ КОМПЛЕКТАЦИЯ:

– Толщина металла:
  - Стойка - 2 мм;
  - Кронштейна 2,5 мм;
  - Полки 0,7 мм;
– Количество ребер жесткости на полке - 2 шт.;
– Стандартный цвет базового модуля: RAL 9016;
– Ограничитель горизонтальный (заглушка);
– Ценникодержатели.

ПРЕИМУЩЕСТВА:

– Количество ребер жесткости на полке - 2 шт.;
– Допустимая нагрузка на полку 100 кг;
– Несколько вариантов комплектации;
– Широкий размерный ряд.

ОПЦИИ:

– Нестандартный цвет суперструкты;
– Установка подсветки.

Установка суперструктур — это прекрасное решение для более рационального использования торгового пространства, увеличения продаж без расширения торговых площадей.

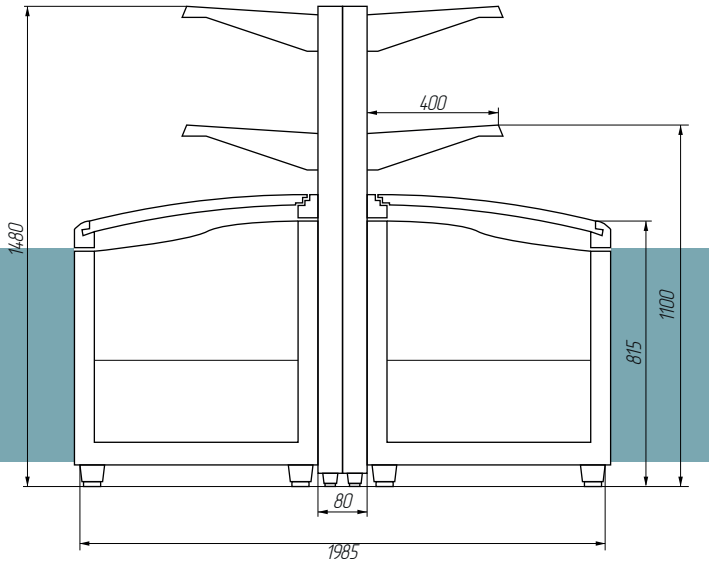

Суперструктура 200	
Шаг установки, мм	40
Уровни	1 / 2 / 3
Варианты комплектации	Островная / пристенная
Допустимая нагрузка на полку, кг	100
Внешние размеры, мм	1475x1870x400
Габариты упаковки, мм	1730x700x300

Суперструктура 210	
Шаг установки, мм	40
Уровни	1 / 2 / 3
Варианты комплектации	Островная / пристенная
Допустимая нагрузка на полку, кг	100
Внешние размеры, мм	1475x2095x400
Габариты упаковки, мм	1730x700x300

Суперструктура 250	
Шаг установки, мм	40
Уровни	1 / 2 / 3
Варианты комплектации	Островная / пристенная
Допустимая нагрузка на полку, кг	100
Внешние размеры, мм	1475x2495x400
Габариты упаковки, мм	1730x700x300

PLANAI HT/CT



Низкотемпературный режим: -18...-24 °C
Среднетемпературный режим: -2...+6 °C

PLANAI HT / CT* – холодильный шкаф в низкотемпературной и среднетемпературной комплектации с кассетными агрегатами. За счет размещения кассеты вверху горки, внутри появляется больше пространства для размещения продукции.

БАЗОВАЯ КОМПЛЕКТАЦИЯ:

– LED-подсветка;
– Электронный контроллер;
– Фронтальное остекление;
– Комплект ценникодержателей;
– Распашные стеклянные двери с фиксацией;
– Комплект экспозиционных полок 500 мм с ценникодержателями и кронштейнами;
– Цвет бампера: RAL 9016; RAL 7016; RAL 7045;
– Цвет внутреннего оформления – RAL 9016;
– Фронтальный противоударный бампер;
– Кассетный агрегат (1 или 2, в зависимости от типоразмера);
– Упаковка.

ОПЦИИ:

– Нестандартный цвет модуля;
– Дополнительный ряд полок 500 мм;
– Боковины:
  - Глухие металлические;
  - Глухие с зеркалом.
– Комплект соединительный;
– Делитель межполочный внутреннего объема.

PLANAI оснащен кассетным модулем, который позволяет увеличить полезный объем и обзор выкладки, в разы сократить время и стоимость сервисного обслуживания, а также облегчить ремон и проводить его без отключения.

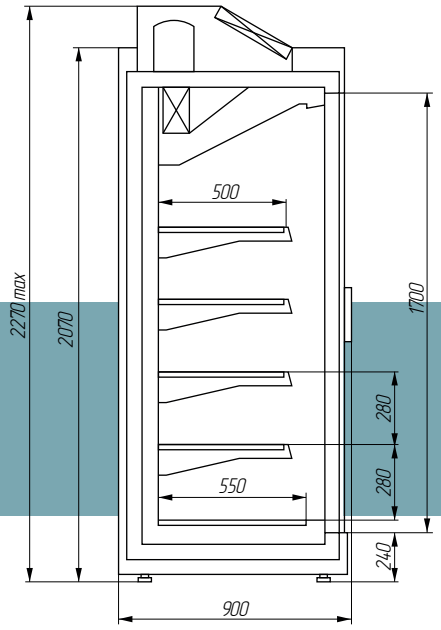

* Поставляется в разобранном виде.

PLANAI CT 125	
Климатический класс	3
Полезный объем, л	1100
Площадь загрузки, м2	3,83
Вес нетто, кг	210
Внешние размеры, мм	1330x910x2270
Напряжение/частота, В/Гц	230/50
Тип оттайки	Автоматическая горячим газом

PLANAI HT 160	
Климатический класс	3
Полезный объем, л	1450
Площадь загрузки, м2	4,58
Вес нетто, кг	220
Внешние размеры, мм	1620x910x2270
Напряжение/частота, В/Гц	230/50
Тип оттайки	Автоматическая горячим газом

PLANAI HT / CT 200	
Климатический класс	3
Полезный объем, л	1815 / 1670
Площадь загрузки, м2	5,75
Вес нетто, кг	275
Внешние размеры, мм	1995x910x2270
Напряжение/частота, В/Гц	230/50
Тип оттайки	Автоматическая горячим газом

PLANAI HT / CT 250	
Климатический класс	3
Полезный объем, л	2420 / 2200
Площадь загрузки, м2	7,67
Вес нетто, кг	350
Внешние размеры, мм	2620x910x2270
Напряжение/частота, В/Гц	230/50
Тип оттайки	Автоматическая горячим газом

NORDICA 200/250



Низкотемпературный режим: -18...-24 °C

Морозильные горки NORDICA – прекрасная альтернатива горизонтальным морозильникам за счет экономии торгового пространства, лучшей обзорности и удобного доступа к товару. Горка предназначена для демонстрации, продажи и хранения предварительно замороженных продуктов.

БАЗОВАЯ КОМПЛЕКТАЦИЯ:

– LED-подсветка;
– Регулируемые опоры;
– Электронный контроллер;
– Комплект базовых решеток;
– Распашные стеклянные дверцы;
– Фронтальный противоударный бампер;
– Комплект ценникодержателей;
– Комплект сетчатых экспозиционных полок (4 ряда);
– Цвет базового модуля: RAL 9016; RAL 7016; RAL 7045;
– Упаковка.

ОПЦИИ:

– Нестандартный цвет модуля.

ПРЕИМУЩЕСТВА:

– Оттайка ТЭНами;
– Антизапотевающее покрытие внутреннего стекла;
– Низкоэмиссионное внешнее стекло;
– Регулируемые по высоте ножки;
– Классическое расположение агрегата;

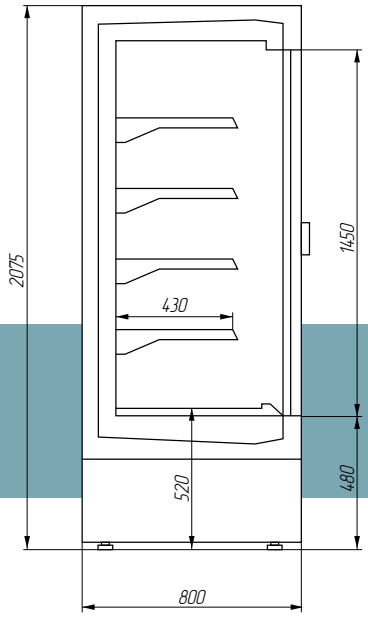

NORDICA подойдет для размещения в магазинах малого и большого формата, отличается максимально выгодным соотношением объема выкладки и площади торгового зала.

NORDICA 200	
Климатический класс	3
Полезный объем, л	930
Площадь загрузки, м2	4,2
Вес нетто, кг	225
Внешние размеры, мм	1995x800x2075
Напряжение/частота, В/Гц	380/50
Тип оттайки	Автоматическая оттайка горячим газом

NORDICA 250	
Климатический класс	3
Полезный объем, л	1240
Площадь загрузки, м2	5,6
Вес нетто, кг	300
Внешние размеры, мм	2620x800x2075
Напряжение/частота, В/Гц	380/50
Тип оттайки	Автоматическая оттайка горячим газом

BRINA 100/125/190/250

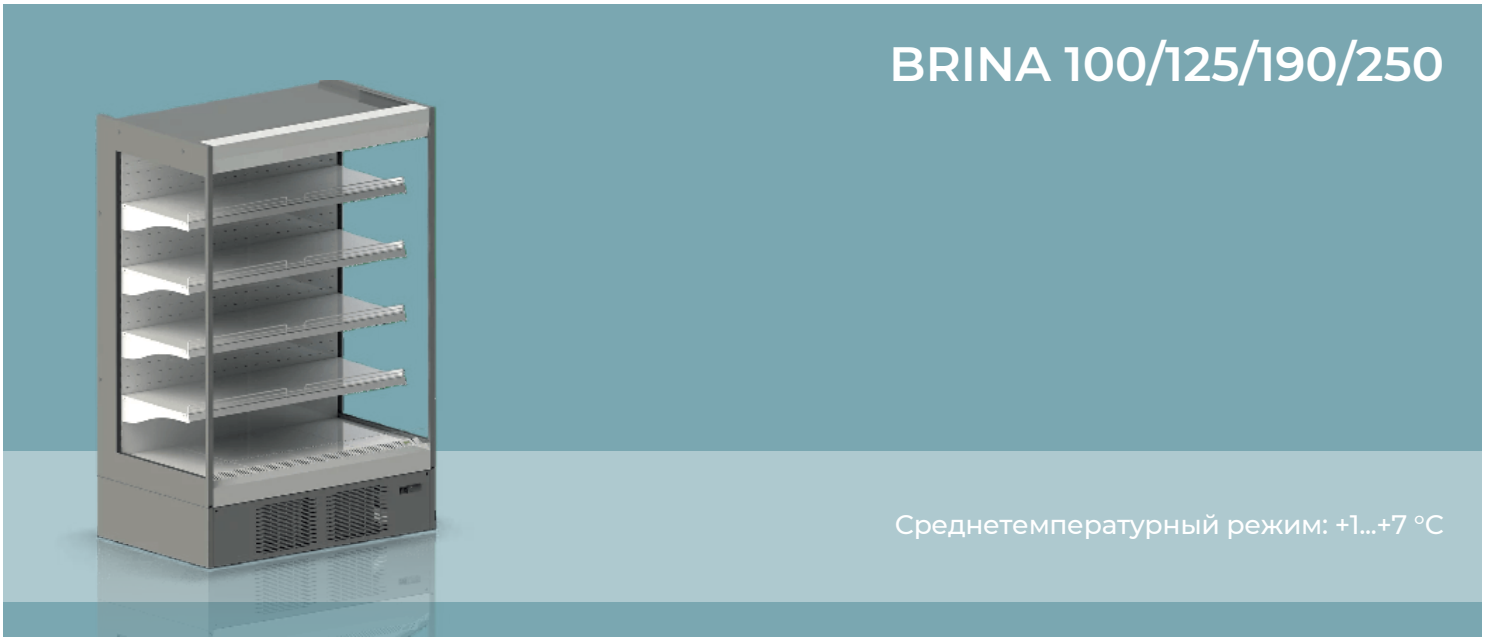

Среднетемпературный режим: +1...+7 °С

Среднетемпературная горка BRINA – предназначена для демонстрации и хранения молочных и мясных изделий, напитков, овощей и фруктов. Витрина подойдет для размещения в магазинах любого формата, отличается максимально выгодным соотношением объема выкладки и площади торгового зала.

БАЗОВАЯ КОМПЛЕКТАЦИЯ:

– Электронный контроллер;
– Обзорные боковины со стеклопакетом.
– LED–подсветка;
– Энергосберегающие ночные шторки с магнитной фиксацией;
– Базовая полка, глубиной 590 мм
– Комплект навесных полок с кронштейнами, ценникодержателями и ограничителями(400/500 мм);
– Цвет наружного оформления по выбору заказчика (RAL);
– Цвет внутреннего оформления по выбору заказчика (RAL);
– Терморегулирующий вентиль (ТРВ);
– Упаковка.

ОПЦИИ:

– Дополнительная LED-подсветка полок;
– Боковины: глухие металлические; глухие с зеркалом;
– Комплект соединительный в линию;
– Комплект навесных полок;
– Делитель межполочный из оргстекла;
– Ограничитель из оргстекла;
– Фронтальный противоударный бампер;
– Комплект электрооттайки;
– Энергосберегающие вентиляторы;
– Термометр.

Дополнительно BRINA можно комплектовать дверями из закаленного стекла (SG), стеклопакета (DG). Большой выбор модификаций и широкий размерный ряд позволяют размещать горку в магазинах любого формата.

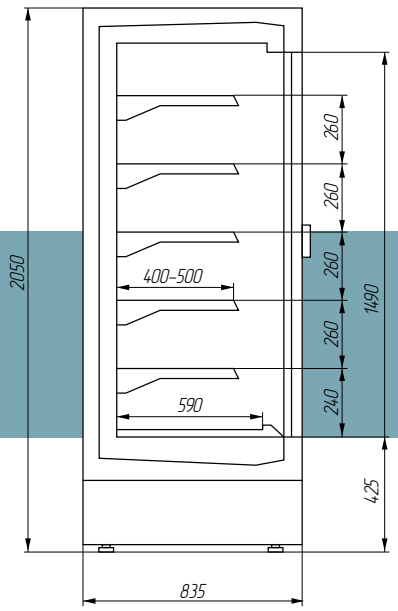

BRINA 100	
Климатический класс	3
Полезный объем, л	710
Суточное потребление электроэнергии, Квт/ч	27
Вес нетто, кг	262
Внешние размеры, мм	1000x835x2050
Напряжение/частота, В/Гц	230/50
Тип оттайки	Автоматическая оттайка горячим газом

BRINA 125	
Климатический класс	3
Полезный объем, л	912
Суточное потребление электроэнергии, Квт/ч	31
Вес нетто, кг	282
Внешние размеры, мм	1312x835x2050
Напряжение/частота, В/Гц	230/50
Тип оттайки	Автоматическая оттайка горячим газом

BRINA 190	
Климатический класс	3
Полезный объем, л	1370
Суточное потребление электроэнергии, Квт/ч	35
Вес нетто, кг	422
Внешние размеры, мм	1937x835x2050
Напряжение/частота, В/Гц	230/50
Тип оттайки	Автоматическая оттайка горячим газом

BRINA 250	
Климатический класс	3
Полезный объем, л	1825
Суточное потребление электроэнергии, Квт/ч	41
Вес нетто, кг	463
Внешние размеры, мм	2562x835x2050
Напряжение/частота, В/Гц	230/50
Тип оттайки	Автоматическая оттайка горячим газом

FREDDO 125 / 190 / 250

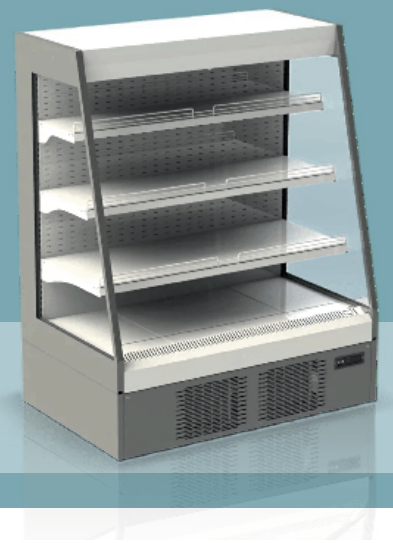

Среднетемпературный режим: +1...+7 °C

Охлаждаемая полувертикальная горка FREDDO гарантирует наилучшее хранение для таких деликатных продуктов, как молочные и мясные изделия, овощей и фруктов, напитков. Полувертикальные витрины являются идеальным оборудованием для эффектной презентации и рекламы товаров в магазинах.

БАЗОВАЯ КОМПЛЕКТАЦИЯ:

– Электронный контроллер;
– Базовая полка, глубиной 600 мм;
– Боковины обзорные со стеклопакетом;
– Цвет наружного оформления по выбору заказчика (RAL);
– Цвет внутреннего оформления по выбору заказчика (RAL);
– LED-подсветка;
– Энергосберегающие ночные шторки;
– 3 ряда навесных полок с кронштейнами, ценникодержателями и проволочными ограничителями;
– Упаковка.

ОПЦИИ:

– Дополнительная LED-подсветка полок;
– Боковины: глухие металлические;
– Комплект соединительный в линию;
– Дополнительные навесные полки;
– Разделитель: зеркальный из стеклопакета;
обзорный из стеклопакета; обзорный из оргстекла.
– Делитель межполочный из оргстекла;
– Ограничитель из оргстекла;
– Фронтальный противоударный бампер;
– Комплект электрооттайки испарителя;
– Энергосберегающие вентиляторы;
– Термометр.

Наиболее выигрышно витрина смотрится в островной композиции. Ее преимуществом является обеспечивание большой экспозиционной площади, не перекрывая при этом обзор торгового зала покупателям.

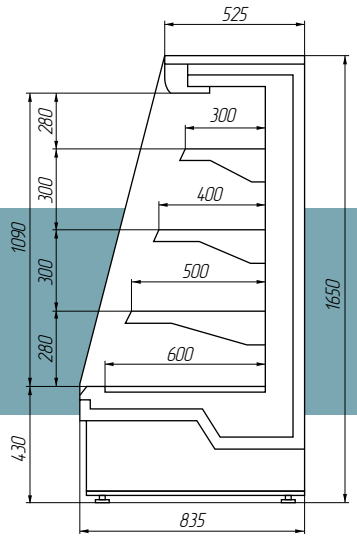

FREDDO 125	
Климатический класс	3
Полезный объем, л	580
Суточное потребление электроэнергии, Квт/ч	21
Вес нетто, кг	185
Внешние размеры, мм	1250x835x1650
Напряжение/частота, В/Гц	230/50
Тип оттайки	Автоматическая оттайка горячим газом

FREDDO 190	
Климатический класс	3
Полезный объем, л	850
Суточное потребление электроэнергии, Квт/ч	28
Вес нетто, кг	270
Внешние размеры, мм	1875x835x1650
Напряжение/частота, В/Гц	230/50
Тип оттайки	Автоматическая оттайка горячим газом

FREDDO 250	
Климатический класс	3
Полезный объем, л	1150
Суточное потребление электроэнергии, Квт/ч	35
Вес нетто, кг	310
Внешние размеры, мм	2500x835x1650
Напряжение/частота, В/Гц	230/50
Тип оттайки	Автоматическая оттайка горячим газом

NEVE 125



Среднетемпературный режим: 0...+10 °C

Открытая promo-витрина NEVE предназначена для импульсных продаж в прикассовой зоне, а также прекрасно проявляет себя в качестве острова в торговом зале. Витрина поставляется на опорах (стандартная комплектация) или колесах (опция).

БАЗОВАЯ КОМПЛЕКТАЦИЯ:

– Электронный контроллер;
– Цвет наружного оформления по выбору заказчика (RAL);
– Цвет внутреннего оформления по выбору заказчика (RAL);
– Упаковка.

ПРЕИМУЩЕСТВА:

– Динамическое охлаждение;
– Превосходная обзорность внутри витрины достигается за счет ударопрочного остекления по всему периметру витрины;
– Использование экологически чистого хладагента R290.

ОПЦИИ:

– Комплект колес.

Компактность и мобильность витрины сделают ее незаменимым помощником в проведении рекламных акций и презентации сезонных товаров в магазинах любого формата.

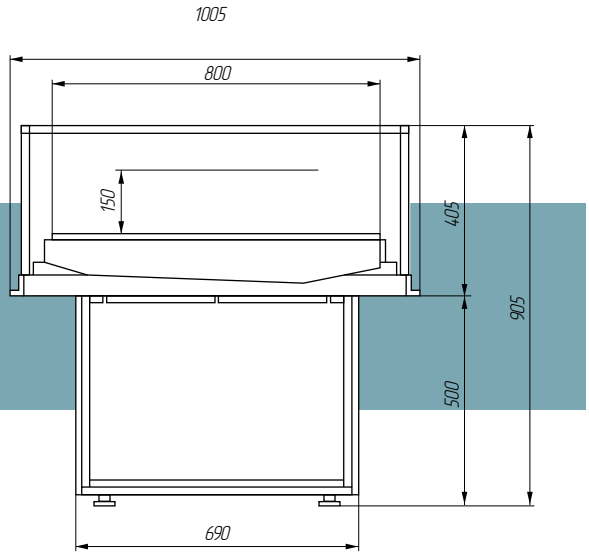



NEVE 125	
Климатический класс	3
Полезный объем, л	160
Суточное потребление электроэнергии, Квт/ч	6
Вес нетто (на опорах/на колесах), кг	95/115
Внешние размеры (на опорах/на колесах), мм	11270x1005x905/1270x1005x1040
Напряжение/частота, В/Гц	230/50
Площадь выкладки, м2	0,91



ОБОРУДОВАНИЕ С ВЫНОСНЫМ ХОЛОДООБЕСПЕЧЕНИЕМ

BRENTA 125/190/250/375



Среднетемпературный режим: +1...+7 °C

Холодильная горка BRENTA – идеальное решение для магазинов высокой проходимости. Увеличенный обзор повышает привлекательность продукции для посетителя, ведет к снижению времени на поиск товара и увеличивает объем реализации торговой точки.

БАЗОВАЯ КОМПЛЕКТАЦИЯ:

– Электронный контроллер;
– Энергосберегающие ночные шторки с магнитной фиксацией;
– Терморегулирующий вентиль (ТРВ);
– LED–подсветка;
– Базовая полка:
- Глубина 600 мм (BRENTA D1);
- Глубина 750 мм (BRENTA D2);
– Цвет наружного и внутреннего оформления по выбору заказчика (RAL);
– Комплект подключения к системе дренажа;
– Комплект дверей из стеклопакета (DG); комплект дверей из закаленного стекла (SG)*;
– Поставляются в разборном или сборном виде;
– Упаковка.

ОПЦИИ:

– Дополнительная LED-подсветка полок;
– Боковины: глухие металлические; глухие с зеркалом; обзорные со стеклопакетом;
– Комплект соединительный в линию;
– Комплект навесных полок 500 мм (D1), 600 мм (D2);
– Делитель межполочный из оргстекла;
– Ограничитель из оргстекла;
– Фронтальный противоударный бампер;
– Комплект электрооттайки испарителя;
– Энергосберегающие вентиляторы;
– Термометр;
– Монтажный набор.

Модельный ряд:
BRENTA (открытая);
BRENTA DG (с дверьми из стеклопакета);
BRENTA SG (с дверьми из закаленного стекла).

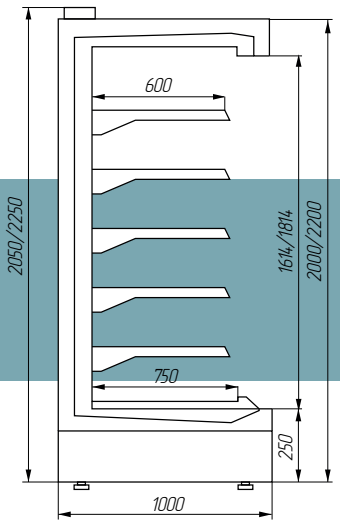

BRENTA D2H1/H2

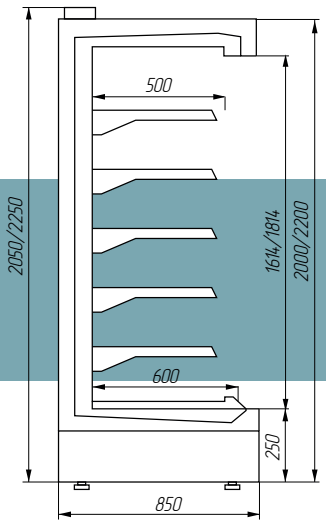

BRENTA D1H1/H2

*Двери поставляются при выборе комплектации DG или SG.

BRENTA D1H1/H2 125	
Климатический класс	3
Полезный объем, л	1010/1130
Суточное потребление электроэнергии, Квт/ч	1,7/1,7
Вес нетто, кг	160/170
Внешние размеры, мм	1250x850x2050/1250x850x2250
Напряжение/частота, В/Гц	230/50
Холодопотребление, кВт	1,4/1,4

BRENTA D1H1/H2 190	
Климатический класс	3
Полезный объем, л	1510/1700
Суточное потребление электроэнергии, Квт/ч	3,12/3,12
Вес нетто, кг	240/255
Внешние размеры, мм	1875x850x2050/1875x850x2250
Напряжение/частота, В/Гц	230/50
Холодопотребление, кВт	2,2/2,2

BRENTA D1H1/H2 250	
Климатический класс	3
Полезный объем, л	2010/2010
Суточное потребление электроэнергии, Квт/ч	4,68/4,68
Вес нетто, кг	305/325
Внешние размеры, мм	2500x850x2050/2500x850x2250
Напряжение/частота, В/Гц	230/50
Холодопотребление, кВт	3/3

BRENTA D1H1/H2 375	
Климатический класс	3
Полезный объем, л	3020/3390
Суточное потребление электроэнергии, Квт/ч	5,1/5,1
Вес нетто, кг	445/585
Внешние размеры, мм	3750x850x2050/3750x850x2250
Напряжение/частота, В/Гц	230/50
Холодопотребление, кВт	4,5/4,5

BRENTA D2H1/H2 125	
Климатический класс	3
Полезный объем, л	1210/1360
Суточное потребление электроэнергии, Квт/ч	2,98/2,98
Вес нетто, кг	175/187
Внешние размеры, мм	1250x1000x2050/1250x1000x2250
Напряжение/частота, В/Гц	230/50
Холодопотребление, кВт	1,4/1,4

BRENTA D2H1/H2 190	
Климатический класс	3
Полезный объем, л	1810/2040
Суточное потребление электроэнергии, Квт/ч	3,12/3,12
Вес нетто, кг	260/280
Внешние размеры, мм	1875x1000x2050/1875x1000x2250
Напряжение/частота, В/Гц	230/50
Холодопотребление, кВт	2,2/2,2

BRENTA D2H1/H2 250	
Климатический класс	3
Полезный объем, л	2410/2720
Суточное потребление электроэнергии, Квт/ч	4,68/4,68
Вес нетто, кг	330/355
Внешние размеры, мм	2500x1000x2050/2500x1000x2250
Напряжение/частота, В/Гц	230/50
Холодопотребление, кВт	3/3

BRENTA D2H1/H2 375	
Климатический класс	3
Полезный объем, л	3620/4070
Суточное потребление электроэнергии, Квт/ч	6,38/6,38
Вес нетто, кг	485/520
Внешние размеры, мм	3750x1000x2050/3750x1000x2250
Напряжение/частота, В/Гц	230/50
Холодопотребление, кВт	4,5/4,5



BRENTA SLIM 125/190/250/375



Среднетемпературный режим: +1...+7 °C

BRENTA SLIM обладает глубиной 700 мм. Она идеально подойдет как для размещения в крупных супермаркетах, так и в «магазинах у дома». Витрина вмещает себя большое количество продукции и превосходно адаптируется под выкладку всех видов гастрономии.

БАЗОВАЯ КОМПЛЕКТАЦИЯ:

– Электронный контроллер;
– LED–подсветка;
– Базовая полка,глубиной 450 мм;
– Цвет наружного оформления по выбору заказчика (RAL);
– Цвет внутреннего оформления по выбору заказчика (RAL);
– Комплект дверей из стеклопакета (DG); комплект дверей из закаленного стекла (SG)*;
– Терморегулирующий вентиль (TPB);
– Комплект подключения к системе дренажа;
– Поставляются в разборном или сборном виде;
– Упаковка.

ОПЦИИ:

– Дополнительная LED-подсветка полок;
– Боковины: глухие металлические; глухие с зеркалом; обзорные со стеклопакетом;
– Комплект соединительный в линию;
– Навесные полки;
– Делитель межполочный из оргстекла;
– Ограничитель из оргстекла;
– Фронтальный противоударный бампер;
– Комплект электрооттайки испарителя;
– Энергосберегающие вентиляторы;
– Термометр;
– Комплект электрооттайки испарителя;
– Монтажный набор.

Модельный ряд:
BRENTA SLIM (открытая);
BRENTA SLIM DG (с дверьми из стеклопакета);
BRENTA SLIM SG (с дверьми из закаленного стекла).

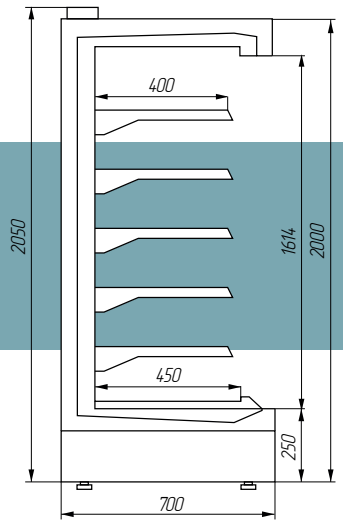

*Двери поставляются при выборе комплектации DG или SG.

BRENTA SLIM 125	
Климатический класс	3
Полезный объем, л	810
Энергопотребление в сутки, кВт/ч	1,7
Вес нетто, кг	145
Внешние размеры, мм	1250x700x2050
Напряжение/частота, В/Гц	230/50
Площадь выкладки, м2	3,08

BRENTA SLIM 190	
Климатический класс	3
Полезный объем, л	1210
Энергопотребление в сутки, кВт/ч	2,55
Вес нетто, кг	215
Внешние размеры, мм	1875x700x2050
Напряжение/частота, В/Гц	230/50
Площадь выкладки, м2	4,60

BRENTA SLIM 250	
Климатический класс	3
Полезный объем, л	1610
Энергопотребление в сутки, кВт/ч	3,4
Вес нетто, кг	275
Внешние размеры, мм	2500x700x2050
Напряжение/частота, В/Гц	230/50
Площадь выкладки, м2	6,15

BRENTA SLIM 375	
Климатический класс	3
Полезный объем, л	2420
Энергопотребление в сутки, кВт/ч	5,1
Вес нетто, кг	400
Внешние размеры, мм	3750x700x2050
Напряжение/частота, В/Гц	230/50
Площадь выкладки, м2	9,20

GROSTE 125/190/250

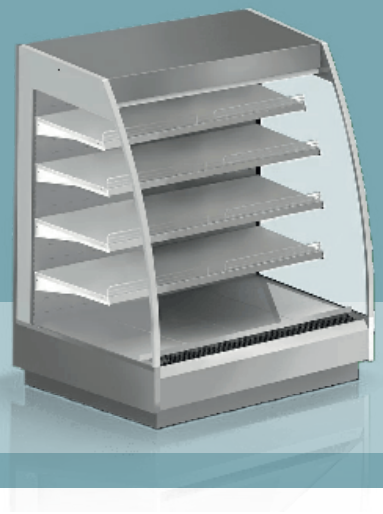

Среднетемпературный режим: +1...+7 °C

Охлаждаемая полувертикальная горка GROSTE гарантирует наилучшее хранение для таких деликатных продуктов, как молочные и мясные изделия, овощей и фруктов, напитков. Полувертикальные витрины являются идеальным оборудованием для эффектной презентации и рекламы товаров в магазинах.

БАЗОВАЯ КОМПЛЕКТАЦИЯ:

– Электронный контроллер;
– Базовая полка, глубиной 600 мм;
– Без боковин;
– Цвет наружного оформления по выбору заказчика (RAL);
– Цвет внутреннего оформления по выбору заказчика (RAL);
– LED-подсветка;
– Энергосберегающие ночные шторки;
– Терморегулирующий вентиль (ТРВ);
– Термоконтроллер с функцией "MASTER-SLAVE";
– Комплект подключения к системе дренажа;
– Упаковка.

ОПЦИИ:

– Дополнительная LED-подсветка полок;
– Боковины глухие металлические; глухие с зеркалом; обзорные со стеклопакетом;
– Комплект соединительный в линию;
– Навесные полки;
– Делитель межполочный из оргстекла;
– Ограничитель из оргстекла;
– Поперечный полочный делитель;
– Фронтальный противоударный бампер;
– Комплект электрооттайки испарителя;
– Энергосберегающие вентиляторы;
– Термометр;
– Монтажный набор.

Преимуществом витрины является обеспечение большой экспозиционной площади, не перекрывая при этом обзор торгового зала покупателям.

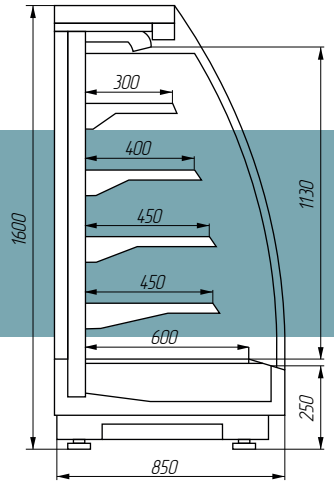

GROSTE 125	
Климатический класс	3
Полезный объем, л	640
Суточное потребление электроэнергии, Квт/ч	1,7
Вес нетто, кг	160
Внешние размеры, мм	1250x850x1600
Напряжение/частота, В/Гц	230/50
Площадь выкладки, м2	1,9

GROSTE 190	
Климатический класс	3
Полезный объем, л	1000
Суточное потребление электроэнергии, Квт/ч	1,9
Вес нетто, кг	240
Внешние размеры, мм	1875x850x1600
Напряжение/частота, В/Гц	230/50
Площадь выкладки, м2	2,9

GROSTE 250	
Климатический класс	3
Полезный объем, л	1290
Суточное потребление электроэнергии, Квт/ч	2,7
Вес нетто, кг	305
Внешние размеры, мм	2500x850x1600
Напряжение/частота, В/Гц	230/50
Площадь выкладки, м2	3,8

Изготовитель:
ООО «КМЗ»
156001, г. Кострома, ул. Московская, 105, 8 (800) 234-89-79
115280, г. Москва, ул. Ленинская слобода, 19 БЦ «Омега Плаза», 7 (499) 490-33-08

Версия несерийная, **июль 2024**

Производитель оставляет за собой право вносить технические изменения без предварительного оповещения.