TANTI STILI UNA PASSIONE - SEVERAL STYLES ONE PASSION

espresso coffee machines

La Spaziale

S8 · S9

DSP

EK - EP - T.A. - COMPACT

S8 DSP EK





Disponibile in versione **2** • **3** • **4** Gruppi

Available in **2** • **3** • **4** group version

S9 DSP EK





Disponibile in versione **2** • **3** • **4** Gruppi

Available in **2** • **3** • **4** group version

fee machines


GOLD

Versione **T.A.** (Take Away)



Versione **EP** (Semiautomatica • Semiautomatic)



OPTIONALS
OPTIONS • OPCIONES



MAT

- Sistema automatico di **emulsione del latte** con temperatura regolabile
- Automatic system for **milk emulsion** with adjustable temperature
- Système automatique pour **l'émulsion du lait** avec température réglable
- Sistema automático para **emulsionar la leche** con temperatura ajustable





AM

- Erogazione **acqua calda miscelata per infusi**
- **Mix temperature** for **hot water delivery** for **infusions**
- Débit **eau chaude mélangée** pour **infusions**
- Dispensador **agua caliente mezclada** para **infusiones**





ITC

- **Controllo temperatura individuale** gruppi erogatori
- **Individual temperature control** for each delivery group
- **Contrôle température individuel** des groupes de débit
- **Control individual** de la **temperatura** para cada grupo de erogación





GA

- Gestione **interventi tecnici programmati** e **addolcitori a cartuccia**
- Service **scheduled control system** and **water softener cartridge** control
- Gestion des **interventions techniques programmées** et **adoucisseur à cartouche**
- Sistema **programado de control técnico** y **depurador a cartuchos**









S8 • S9 COMPACT

S8 EK

Elettronica
Electronic
Electronique
Electrónica



2
Gruppi
Groups
Groupes
Grupos

S8 EP



Semiautomatica
Semiautomatic
Sémiautomatique
Semiautomática

S9 EP

Semiautomatica
Semiautomatic
Sémiautomatique
Semiautomática



2
Gruppi
Groups
Groupes
Grupos

S9 EK



Elettronica
Electronic
Electronique
Electrónica

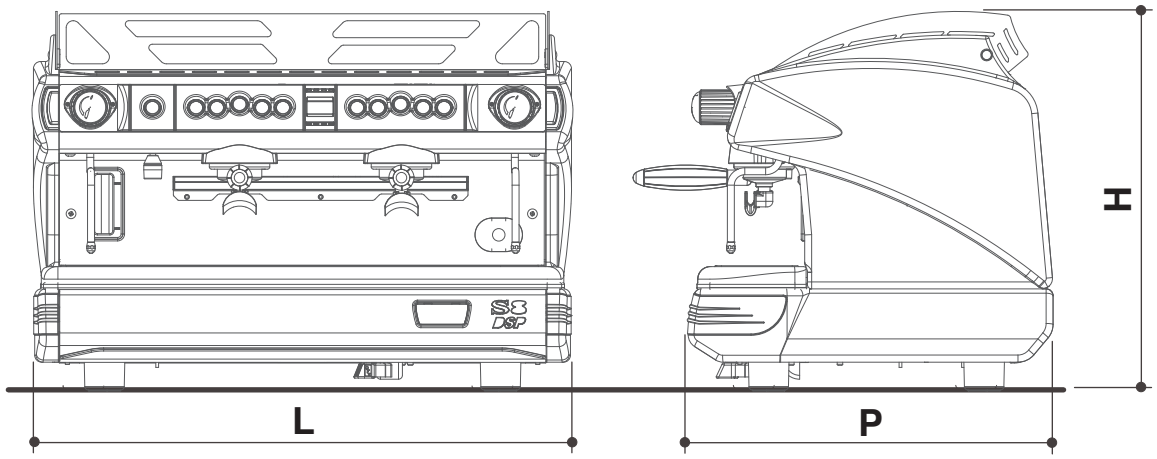

DIMENSIONI • DIMENSIONS DIMENSIONS • DIMENSIONES				
S8 DSP • S9 DSP EK - EP		2	3	4
L	(mm/in)	**770** 30,3″	**1000** 39,3″	**1235** 48,6″
H	(mm/in)	**520** 20,4″	**520** 20,4″	**520** 20,4″
P	(mm/in)	**530** 20,8″	**530** 20,8″	**530** 20,8″
PESO - WEIGHT POIDS - PESO	(kg/lb)	**65** 143,30	**80** 176,36	**97** 213,84

DIMENSIONI • DIMENSIONS DIMENSIONS • DIMENSIONES				
S8 DSP • S9 DSP EK - EP T.A.		2	3	4
L	(mm/in)	**770** 30,3″	**1000** 39,3″	**1235** 48,6″
H	(mm/in)	**600** 23,6″	**600** 23,6″	**600** 23,6″
P	(mm/in)	**530** 20,8″	**530** 20,8″	**530** 20,8″
PESO - WEIGHT POIDS - PESO	(kg/lb)	**70** 154,32	**86** 189,59	**104** 229,28

DIMENSIONI • DIMENSIONS DIMENSIONS • DIMENSIONES		
S8 • S9 COMPACT EK - EP		2
L	(mm/in)	**580** 22,8″
H	(mm/in)	**520** 20,4″
P	(mm/in)	**530** 20,8″
PESO - WEIGHT POIDS - PESO	(kg/lb)	**54** 119,04

I

• S8 • S9 EK - EP DSP • S8 • S9 EK - EP T.A. DSP

- Macchina da caffè elettronica con dosatura programmabile (versione EK)
- Macchina da caffè semiautomatica ad erogazione continua (versione EP)
- Autolivello elettronico
- Riscaldamento elettrico
- Manometro doppia scala per controllo pressione caldaia e motopompa
- 1 lancia acqua calda / 2 lance vapore
- Termoregolazione caldaia elettronica
- Visualizzazione temperatura della caldaia tramite display
- Funzione di incremento automatico della temperatura di lavoro
- Gestione allarmi e anomalie di funzionamento
- Pompa volumetrica incorporata
- Scaldatazze elettrico (a richiesta)
- Resistenza caldaia maggiorata (a richiesta)
- Distanza di 16 cm tra beccucci erogatori e bacinella per l'utilizzo di bicchieri "take away" nella versione S8•S9 EK - EP T.A. DSP
- Grigliette sostegno tazze espresso nella versione S8•S9 EK - EP T.A. DSP
- Funzione ECO MODE
- Illuminazione piano tazze
- Erogazione acqua calda temporizzata

OPTIONALS:

MAT Sistema automatico di emulsione del latte con temperatura regolabile
ITC Controllo temperatura individuale gruppi erogatori
AM Erogazione acqua calda miscelata per infusi
GA Gestione interventi tecnici programmati e addolcitori a cartuccia
Carrozzeria gold

• S8•S9 COMPACT EK - EP

- Macchina da caffè 2 gruppi elettronica con dosatura programmabile (versione EK)
- Macchina da caffè 2 gruppi semiautomatica ad erogazione continua (versione EP)
- Riscaldamento elettrico
- Manometro per controllo pressione caldaia
- Manometro per controllo pressione motopompa
- 1 lancia acqua calda / 2 lance vapore
- Scaldatazze elettrico (a richiesta)
- Gestione allarmi e anomalie di funzionamento
- Pompa volumetrica incorporata
- Resistenza caldaia maggiorata (a richiesta)

GB

• S8 • S9 EK - EP DSP • S8 • S9 EK - EP T.A. DSP

- Electronic coffee machine with automatic dose setting (EK)
- Semiautomatic coffee machine with free-flow delivery (EP)
- Electronic boiler refill
- Electric heating system
- Double pressure gauge for boiler and pump pressure control
- 1 hot water outlet / 2 steam wands
- Electronic boiler temperature regulation
- Boiler temperature indicated by LED display
- Automatic operating temperature boost function
- Control of malfunctions alarms
- Built-in volumetric pump
- Electric cup warmer available on request
- Upgraded boiler heating element available on request
- Distance of 16 cm between delivery spouts and drip tray for "take away" cups in the S8•S9 EK - EP T.A. DSP version
- Grids for espresso cups in the S8•S9 EK - EP T.A. DSP version
- ECO MODE Function
- Illumination of cup grid
- Preset hot water delivery for infusions

OPTIONS:

MAT Automatic system for milk emulsion with adjustable temperature
ITC Individual temperature control for each delivery group
AM Mix temperature for hot water delivery for infusions
GA Service scheduled control system and water softener cartridge control
Gold body

• S8•S9 COMPACT EK - EP

- Electronic coffee machine 2 groups with automatic dose setting (EK)
- Semiautomatic coffee machine 2 groups with free-flow delivery (EP)
- Electric heating system
- Pressure gauge for boiler pressure control
- Pressure gauge for pump pressure control
- 1 hot water outlet / 2 steam wands
- Electric cup warmer available on request
- Control of malfunctions alarms
- Built-in volumetric pump
- Upgraded boiler heating element available on request

Caratteristiche tecniche • Technical featur

F

• S8 • S9 EK - EP DSP • S8 • S9 EK - EP T.A. DSP

- Machine à café électronique à dosage programmable (EK)
- Machine à café sémiautomatique à débit continu (EP)
- Auto-niveau électronique
- Chauffage électrique
- Manomètre double échelle pour le contrôle pression chaudière et motopompe
- 1 lance eau chaude / 2 lances vapeur
- Thermo-réglage chaudière électronique
- Visualisation température de la chaudière par display
- Function incrément automatique de la température de travail
- Gestion alarmes anomalies de fonctionnement
- Pompe volumétrique incorporée
- Chauffe-tasse électrique (sur demande)
- Résistance chaudière renforcée (sur demande)
- Distance de 16 cm entre les becs de débit et la bassinelle pour les verres "take away" pour les versions S8•S9 EK - EP T.A. DSP
- Grilles pour appuyer les tasses pour l'espresso pour les versions S8•S9 EK - EP T.A. DSP
- Fonction ECO MODE
- Éclairage du plan d'appui tasses
- Débit eau chaude temporisée pour infusions

OPTIONS:

MAT Système automatique pour l'émulsion du lait avec température réglable
ITC Contrôle température individuel des groupes de débit
AM Débit eau chaude mélangée pour infusions
GA Gestion des interventions techniques programmées et adoucisseur à cartouche
Carrosserie gold

• S8•S9 COMPACT EK - EP

- Machine à café électronique 2 groupes à dosage programmable (EK)
- Machine à café sémiautomatique 2 groupes à débit continu (EP)
- Chauffage électrique
- Monomètre pour le contrôle pression chaudière
- Monomètre pour le contrôle pression motopompe
- 1 lance eau chaude / 2 lances vapeur
- Chauffe-tasse électrique (sur demande)
- Gestion alarmes anomalies de fonctionnement
- Pompe volumétrique incorporée
- Résistance chaudière renforcée (sur demande)

E

• S8 • S9 EK - EP DSP • S8 • S9 EK - EP T.A. DSP

- Máquina de café electrónica con erogador dosificado programable (EK)
- Máquina de café semiautomática con erogación continua (EP)
- Autonivel electrónico
- Calentamiento eléctrico
- Manómetro doble escala para el control de presión de caldera y motobomba
- 1 salida agua caliente / 2 tubos vapor
- Termorregulación electrónica en caldera
- Visualización temperatura de la caldera a través de display
- Función de incremento automático de la temperatura de trabajo
- Gestión alarmas averías de funcionamiento
- Motobomba volumétrica incorporada
- Calienta tazas eléctrico (sobre pedido)
- Resistencia caldera mayorada (sobre pedido)
- Distancia de 16 cm entre las salidas de erogación y la bandeja para los cristales "take away" sólo para versión S8•S9 EK - EP T.A. DSP
- Rejillas para apoyar las tazas por el café espresso sólo para versión S8•S9 EK - EP T.A. DSP
- Función modalidad ECO
- Iluminación bandeja apoya tazas
- Erogación agua caliente temporizada para infusiones

OPCIONES:

MAT Sistema automático para emulsionar la leche con temperatura ajustable
ITC Control individual de la temperatura para cada grupo de erogación
AM Dispensador agua caliente mezclada para infusiones
GA Sistema programado de control técnico y depurador a cartuchos
Cuerpo gold

• S8•S9 COMPACT EK - EP

- Máquina de café 2 grupos electrónica programable (EK)
- Máquina de café 2 grupos semiautomática con erogación contínua (EP)
- Calentamiento eléctrico
- Manómetro para el control de presión de caldera
- Manómetro para el control de presión de motobomba
- 1 salida agua caliente / 2 tubos vapor
- Calienta tazas eléctrico (sobre pedido)
- Gestión alarmas averías de funcionamiento
- Motobomba volumétrica incorporada
- Resistencia caldera mayorada (sobre pedido)

S8 DSP • S9 DSP *EK - EP*			
CAPACITÀ CALDAIA - BOILER CAPACITY CAPACITE CHAUDIERE - CAPACIDAD CALDERA			
	2	3	4
Litri - Liters Litres - Litros	10	15	20
ALIMENTAZIONE ED ASSORBIMENTO POWER SUPPLY AND POWER ABSORPTION ALIMENTATION ET ABSORPTION ALIMENTACIÓN Y ABSORBIMIENTO			
	2	3	4
Volt	400/220-240	400/220-240	400
Hz	50/60	50/60	50/60
W	3300	4300	6300
W+	3800	6300 (400V)	-

S8 DSP • S9 DSP *EK - EP T.A.*			
CAPACITÀ CALDAIA - BOILER CAPACITY CAPACITE CHAUDIERE - CAPACIDAD CALDERA			
	2	3	4
Litri - Liters Litres - Litros	10	15	20
ALIMENTAZIONE ED ASSORBIMENTO POWER SUPPLY AND POWER ABSORPTION ALIMENTATION ET ABSORPTION ALIMENTACIÓN Y ABSORBIMIENTO			
	2	3	4
Volt	400/220-240	400/220-240	400
Hz	50/60	50/60	50/60
W	3300	4300	6300
W+	3800	6300 (400V)	-

S8 • S9 *COMPACT* *EK - EP*		
CAPACITÀ CALDAIA - BOILER CAPACITY CAPACITE CHAUDIERE - CAPACIDAD CALDERA		
	2	
Litri - Liters Litres - Litros	5	
ALIMENTAZIONE ED ASSORBIMENTO POWER SUPPLY AND POWER ABSORPTION ALIMENTATION ET ABSORPTION ALIMENTACIÓN Y ABSORBIMIENTO		
	2	
Volt	220-240	115
Hz	50/60	50/60
W	3000	2300
W+	3800	-

Il costruttore si riserva il diritto di modificare senza preavviso le caratteristiche delle apparecchiature trattate in questa pubblicazione.
The manufacturer reserves the right to modify the features of the appliances described in this brochure with no prior notice.
Le fabricant se réserve le droit de modifier sans préavis les caractéristiques des appareils présentés dans cette publication.
El fabricante se reserva el derecho de modificar sin preaviso las características de las máquinas tratadas en esta publicación.

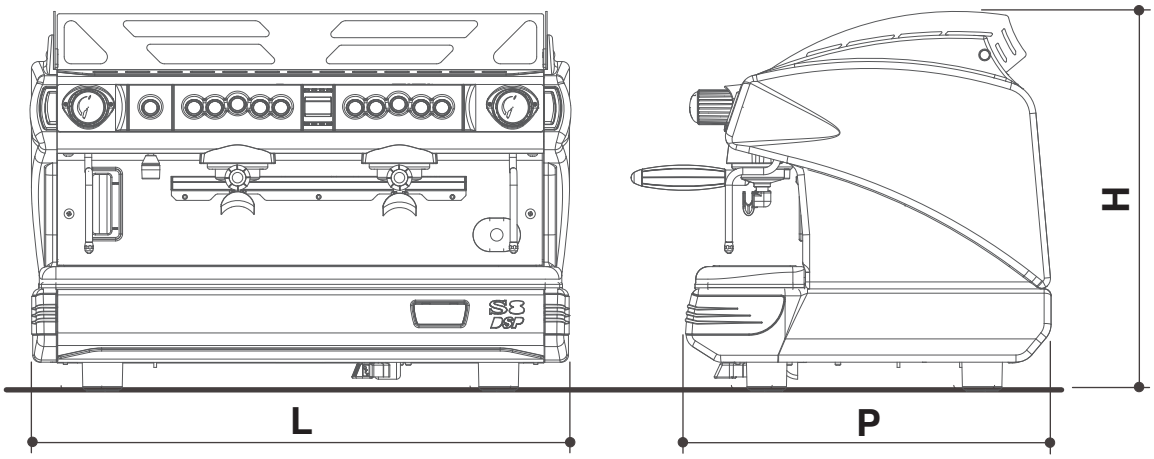

ABMESSUNGEN • DIMENSÕES РАЗМЕРЫ • 尺寸				
S8 DSP • S9 DSP *EK - EP*		2	3	4
L	(mm/in)	**770** 30,3″	**1000** 39,3″	**1235** 48,6″
H	(mm/in)	**520** 20,4″	**520** 20,4″	**520** 20,4″
P	(mm/in)	**530** 20,8″	**530** 20,8″	**530** 20,8″
GEWICHT - PESO BEC - 重量	(kg/lb)	**65** 143,30	**80** 176,36	**97** 213,84

ABMESSUNGEN • DIMENSÕES РАЗМЕРЫ • 尺寸				
S8 DSP • S9 DSP *EK - EP T.A.*		2	3	4
L	(mm/in)	**770** 30,3″	**1000** 39,3″	**1235** 48,6″
H	(mm/in)	**600** 23,6″	**600** 23,6″	**600** 23,6″
P	(mm/in)	**530** 20,8″	**530** 20,8″	**530** 20,8″
GEWICHT - PESO BEC - 重量	(kg/lb)	**70** 154,32	**86** 189,59	**104** 229,28

ABMESSUNGEN • DIMENSÕES РАЗМЕРЫ • 尺寸		
S8 • S9 COMPACT *EK - EP*		2
L	(mm/in)	**580** 22,8″
H	(mm/in)	**520** 20,4″
P	(mm/in)	**530** 20,8″
GEWICHT - PESO BEC - 重量	(kg/lb)	**54** 119,04

D

• S8 • S9 EK - EP DSP • S8 • S9 EK - EP T.A. DSP

- Elektronische Kaffeemaschine mit programmierbarer Dosierung (Reihe EK)
- Halbautomatische Kaffeemaschine mit dauernder Ausgabe (Reihe EP)
- Automatische Kesselfüllung
- Elektrische Heizanlage
- Doppelmanometer für Kessel- und Pumpendruckkontrolle
- 1 Heißwasserauslaßdüse / 1 Dampfauslaßdüse
- Elektronische Kesseltemperaturkontrolle
- Anzeige Kesseltemperatur erreicht durch Display
- Funktion der automatischen Betriebstemperaturzunahme
- Alarmsführung für Betriebsunregelemäßigkeiten
- Eingebaute volumetrische Pumpe
- Elektrischer Tassenwärmer (auf Befragen)
- Erhöhter Kesselheizungskörper (auf Befragen)
- 16cm zwischen Kaffeeausgüssen und Wasserschale zur Benützung "take away" Gläse (Reihe S8•S9 EK - EP T.A. DSP)
- Espressotassenablagen (Reihe S8•S9 EK - EP T.A. DSP)
- Funktion ECO MODE
- Beleuchtung der Tassenablage
- Programmierbare Heißwasserausgabe durch Zeit gesteuert

OPTIONALS:

MAT Automatische Milchemulsion mit regulierbarer Temperatur
ITC Individuelle Temperaturkontrolle der Ausgabegruppen
AM Gemischte Heißwasserentnahme für Aufgüsse
GA System für programmierte technische Kontrolle und Wasserenthärter
Goldene Karrosserie

• S8 • S9 COMPACT EK - EP

- Zweigruppige Kaffeemaschine mit programmierbarer Dosierung (Reihe EK)
- Zweigruppige Halbautomatische Kaffeemaschine mit dauernder Ausgabe (Reihe EP)
- Elektrische Heizanlage
- Manometer für Kesseldruckkontrolle
- Manometer für Pumpendruckkontrolle
- 1 Heißwasserauslaßdüse / 1 Dampfauslaßdüse
- Elektrischer Tassenwärmer (auf Befragen)
- Alarmsführung für Betriebsunregelemäßigkeiten
- Eingebaute volumetrische Pumpe
- Erhöhter Kesselheizungskörper (auf Befragen)

P

• S8 • S9 EK - EP DSP • S8 • S9 EK - EP T.A. DSP

- Máquina de café eletrônica com dosagem programável (versão EK)
- Máquina de café semi-automática a distribuição contínua (versão EP)
- Auto-nível eletrônico de série
- Aquecimento elétrico
- Manômetro dupla escala para o controle da pressão da caldeira e moto bomba
- 1 saída para água quente / 2 saídas para vapor
- Termo regulador da caldeira elétrico ou termostato de segurança da parte elétrica de série
- Visualizador da temperatura da caldeira por display
- Função de aumento automático da temperatura de trabalho
- Gestão de alarme e anomalias de funcionamento
- Bomba volumétrica incorporada
- Aquecimento de xícaras elétrico (opcional feito sob pedido)
- Resistência da caldeira aumentada (opcional feito sob pedido)
- Distância de 16 cm entre a saída do porta filtro do café e bacia para o utilizo de copos "take away" na versão S8•S9 EK - EP T.A. DSP
- Grelhas porta-xícaras de expresso na versão S8•S9 EK - EP T.A. DSP
- Função modo eco
- Iluminação do local das xícaras
- Erogação da temporizada agua quente para cha

OPCIONAIS:

MAT Sistema automático de emulsão de leite com temperatura regulável
ITC Controle de temperatura individual dos grupos "distribuidores"
AM Erogação misturada da aqua quente para cha
GA Pré-disposição para gestão de intervenções técnicas programadas e depurador de água a cartucho
Carroçeria dourada

• S8 • S9 COMPACT EK - EP

- Máquina de café 2 grupos eletrônica com dosagem programável (versão EK)
- Máquina de café 2 grupos semi automática a distribuição contínua (versão EP)
- Aquecimento elétrico
- Manômetro para o controle da pressão da caldeira
- Manômetro para o controle da pressão da moto bomba
- 1 saída para água quente / 2 saídas para vapor
- Aquecimento de xícaras elétrico (opcional feito sob pedido)
- Gestão de alarme e anomalias de funcionamento
- Bomba volumétrica incorporada
- Resistência da caldeira aumentada (opcional feita sob pedido)

RU

• Серия S8•S9 EK - EP DSP • Серия S8•S95 EK - EP T.A. DSP

- КОФЕ МАШИНА ЭЛЕКТРОННАЯ С ПРОГРАММИРУЕМОЙ НАСТРОЙКОЙ ДОЗИРОВКИ (ВЕРСИЯ EK)
- КОФЕ МАШИНА ПОЛУАВТОМАТ С ПОСТОЯННОЙ ПОДАЧЕЙ ВОДЫ (ВЕРСИЯ EP)
- АВТОМАТИЧЕСКИЙ ЭЛЕКТРОННЫЙ УРОВЕНЬ
- ЭЛЕКТРИЧЕСКИЙ ПОДОГРЕВ
- МАНОМЕТР С ДВОЙНОЙ ШКАЛОЙ ДЛЯ ИЗМРЕНИЯ ДАВЛЕНИЯ В БОЙЛЕРЕ И В МОТОНАСОСЕ
- 1 ВЫБРОС ГОРЯЧЕЙ ВОДЫ/ 2-А ВЫБРОСА ПАРА
- ЭЛЕКТРОННЫЙ РЕГУЛЯТОР ТЕМПЕРАТУРЫ БОЙЛЕРА
- ПОКАЗАНИЕ ДАННЫХ ТЕМПЕРАТУРЫ БОЙЛЕРА ПРИ ПОМОЩИ БАРОГРАФА С ПОДСВЕТКОЙ
- ФУНКЦИЯ АВТОМАТИЧЕСКОГО УВЕЛИЧЕНИЯ ТЕМПЕРАТУРЫ РАБОТЫ
- УПРАВЛЕНИЕ СИГНАЛА ТРЕВОГИ И ДРУГИХ НЕПОЛАДКОК ПРИ РАБОТЕ
- ОБЪЕМНЫЙ ВСТРОЕННЫЙ НАСОС В ВЕРСИИ S8•S9 EK - EP T.A. DSP
- ОБЪЕМНЫЙ ВСТРОЕННЫЙ НАСОС (ПО ЗАПРОСУ) В ВЕРСИИ S8•S9 EK - EP DSP
- ЭЛЕКТРИЧЕСКИЙ ПОДОГРЕВ ЧАШЕК (ПО ЗАПРОСУ)
- ВОЗМОЖНОСТЬ ОТКЛЮЧЕНИЯ ЭЛЕКТРИЧЕСКОГО ПОДОГРЕВА
- ПОВЫШЕННАЯ ПРОЧНОСТЬ БОЙЛЕРА (ПО ЗАПРОСУ)
- РАССТОЯНИЕ В 16 СМ МЕЖДУ НОСИКОМ ПРОЛИВА ВОДЫ И ЕМКОСТИ ДЛЯ ИСПОЛЬЗОВАНИЯ СТАКАНОВ "TAKE AWAY" В ВЕРСИИ S8•S9 EK - EP T.A. DSP
- ВЫНИМАЮЩАЯСЯ РЕШЕТКА ДЛЯ ЧАШЕК ЭСПРЕССО В ВЕРСИИ S8•S9 EK - EP T.A. DSP

ПРЕДЛОЖЕННЫЕ ВАРИАНТЫ:

MAT АВТОМАТИЧЕСКАЯ СИСТЕМА ВЗБИВАНИЯ МОЛОКА С ВОЗМОЖНОСТЬЮ РЕГУЛИВОВАНИЯ ТЕМПЕРАТУРЫ
ITC КОНТРОЛЬ ИНДИВИДУАЛЬНОЙ ТЕМПЕРАТУРЫ ДЛЯ ГРУПП ПРОЛИВА
AM ПРОЛИВ ГОРЯЧЕЙ ВОДЫ ДЛЯ ВРЕМЕННОГО ВЛИВАНИЯ
GA ВОЗМОЖНОСТЬ ТЕХНИЧЕСКОГО ВМЕШАТЕЛЬСТВА И УМЯГЧЕНИЯ ПРИ ПОМОЩИ КАРТРЕДЖЕЙ
КОРПУС ПОД ЗОЛОТО

• S8 • S9 COMPACT EK - EP

- КОФЕ МАШИНА ЭЛЕКТРОННАЯ С 2–Я ГРУППАМИ И ПРОГРАММИРУЕМОЙ НАСТРОЙКОЙ ДОЗИРОВКИ (ВЕРСИЯ EK)
- КОФЕ МАШИНА ПОЛУАВТОМАТ С 2–Я ГРУППАМИ И С ПОСТОЯННОЙ ПОДАЧЕЙ ВОДЫ (ВЕРСИЯ EP)
- ЭЛЕКТРИЧЕСКИЙ ПОДОГРЕВ
- МАНОМЕТР С ДВОЙНОЙ ШКАЛОЙ ДЛЯ ИЗМРЕНИЯ ДАВЛЕНИЯ В БОЙЛЕРЕ И В МОТОНАСОСЕ
- 1 ВЫБРОС ГОРЯЧЕЙ ВОДЫ/ 2–А ВЫБРОСА ПАРА
- ЭЛЕКТРИЧЕСКИЙ ПОДОГРЕВ ЧАШЕК (ПО ЗАПРОСУ)
- УПРАВЛЕНИЕ ПРИ СИГНАЛЕ ТРЕВОГИ И ДРУГИХ НЕПОЛАДКАХ ПРИ РАБОТЕ
- ОБЪЕМНЫЙ ВСТРОЕННЫЙ НАСОС
- ПОВЫШЕННАЯ ПРОЧНОСТЬ БОЙЛЕРА (ПО ЗАПРОСУ)

CN

• S8 • S9 EK - EP DSP • S8 • S9 EK - EP T.A. DSP

自動劑量裝置的電子咖啡機(EK)
隨意手動控制分量的半自動的咖啡機(EP)
電動鍋爐自動補水
電動加熱系統
鍋爐和泵壓力控制的雙壓力計
1個熱出水口/ 2根蒸汽棒
電子鍋爐溫度校準
LED顯示鍋爐溫度
自動調節工作溫度
故障警報的控制
擁有內置的水泵在S8・S9 EK裡 -EP T.A. DSP 版本
可按要求提供內置水泵在S8・S9 EK - EP DSP 版本
可按要求提供杯子的電暖器
可解除電暖氣設備
可按要求升級鍋爐加熱電熱元件
S8・S9 EK - EP T.A. DSP 版本噴嘴與滴托盤之間的距離為16厘米容易取走杯子
S8・S9 EK - EP T.A. DSP 版本espresso咖啡杯的支撐的鐵絲網可移去的

選擇：
MAT - 有可調整牛奶溫度的牛奶乳膠的自動系統
ITC - 每組擁有獨立的溫度控制
AM - 預先注入熱水泡浸的設計
GA - 服務時間表控制系統和軟水劑彈藥筒控制
金機身

• S8 • S9 COMPACT EK - EP

2組自動劑量裝置的電子咖啡機(EK)
2組隨意手動控制分量的半自動的咖啡機(EP)
電動鍋爐自動補水
電動加熱系統
鍋爐和泵壓力控制的雙壓力計
1個熱出水口/ 2根蒸汽棒
故障警報的控制
擁有內置的水泵
可按要求升級鍋爐加熱電熱元件

S8 DSP • S9 DSP *EK - EP*			
KESSELKAPAZITÄT - CAPACIDADE DA CALDEIRA ВМЕСТИМОСТЬ БОИЛЕРА - 鍋爐的容量			
	2	3	4
Litri - Liters Litres - Litros	10	15	20
ANSCHLUßLEISTUNG UND HEIZLEISTUNG VOLTAGEM E CONSUMO ПОДАЧА И ПОГЛОЩЕНИЕ 供給和吸收			
	2	3	4
Volt	400/220-240	400/220-240	400
Hz	50/60	50/60	50/60
W	3300	4300	6300
W+	3800	6300 (400V)	-

S8 DSP • S9 DSP *EK - EP T.A.*			
KESSELKAPAZITÄT - CAPACIDADE DA CALDEIRA ВМЕСТИМОСТЬ БОИЛЕРА - 鍋爐的容量			
	2	3	4
Litri - Liters Litres - Litros	10	15	20
ANSCHLUßLEISTUNG UND HEIZLEISTUNG VOLTAGEM E CONSUMO ПОДАЧА И ПОГЛОЩЕНИЕ 供給和吸收			
	2	3	4
Volt	400/220-240	400/220-240	400
Hz	50/60	50/60	50/60
W	3300	4300	6300
W+	3800	6300 (400V)	-

S8 • S9 COMPACT *EK - EP*		
KESSELKAPAZITÄT - CAPACIDADE DA CALDEIRA ВМЕСТИМОСТЬ БОИЛЕРА - 鍋爐的容量		
	2	
Litri - Liters Litres - Litros	5	
ANSCHLUßLEISTUNG UND HEIZLEISTUNG VOLTAGEM E CONSUMO ПОДАЧА И ПОГЛОЩЕНИЕ 供給和吸收		
	2	
Volt	220-240	115
Hz	50/60	50/60
W	3000	2300
W+	3800	-

Der Hersteller vorbehält sich das Recht die technischen Daten der in diesem Prospekt beschriebenen Produkte ohne vorherige Benachrichtung zu verhändern.
O fabricante se reserva no direito de modificar sem pré-aviso as características dos aparelhos descritos neste manual.
СТРОТЕЛЬ МОЖЕТ ИЗМЕНИТЬ ХАРАКТЕРИСТИКИ МАШИНИ ЭТОГО КАТАЛОГА БЕЗ ПРЕДУПРЕЖДЕНИИ.
製造商保留權利在沒有通知下而變更設備的特性

espresso coffee machines









LA SPAZIALE *S.p.A.*
Via Eleonora Duse, 8
40033 Casalecchio di Reno (BO) ITALY
Tel. +39 051 6111011
Fax +39 051 6111040
Web Site: www.laspaziale.com
e-mail: info@laspaziale.com

espresso coffee machines