
DUNAVOX
THE WINE COOLING EXPERT

DUNAVOX AROUND THE WORLD



БОЛЕЕ **40** СТРАН ПО ВСЕМУ МИРУ

БОЛЕЕ **100** МОДЕЛЕЙ

10 ЛИНЕЕК

ВИДЕНИЕ ГЛОБАЛЬНОГО ОХВАТА

Уже почти двадцать лет отмеченный наградами бренд винных шкафов Dunavox ассоциируется с профессиональными решениями для хранения и охлаждения вина. Компания Dunavox находится в авангарде развития и известна минималистичным, но функциональным дизайном, практичной внутренней планировкой и современными технологиями, позволяющими производить востребованные, эффективные и надежные винные шкафы.

В результате недавнего продолжающегося расширения компании, крупнейший в Европе ассортимент из более чем 50 различных холодильников для вина премиум-класса теперь доступен через сеть глобальных дистрибьюторов компании Dunavox (Россия, Великобритания, Испания, Бельгия, Нидерланды, Люксембург, Италия, Германия) – все они обеспечивают высокое качество, помощь, техническую поддержку и послепродажное обслуживание. В России компания DUNAVOX представлена эксклюзивным дистрибьютором ООО "ЛИМАРС-Р".

DUNAVOX Kft., Венгрия - Штаб-квартира

2151 Fót, Fehérkő utca 8/B
Телефон: +36 27 594 054
Email: info@dunavox.com

DUNAVOX Russia ООО "ЛИМАРС-Р", Россия

144001 г. Электросталь, Строительный переулок д. 2
Телефон: +7 800 500 61 80
Email: sales@limars.ru

DUNAVOX Deutschland GmbH, Германия

84056 Rottenburg Dieselstrasse 34
Телефон: +49 8781 2014130
Email: deutschland@dunavox.com

DUNAVOX Italia s.r.l, Италия

31031 Caerano di San Marco
Телефон: +39 0423 650022
Email: info@dunavox.it

DUNAVOX GB Ltd., Великобритания

Unit 3 Central Trading Estate, Chester, CH4 8SX
Телефон: 01244 681 369
Email: sales.gb@dunavox.com

DUNAVOX Iberia sl, Испания

08402 Granollers-Barcelona, C/ Pallars 6, planta 7ª
Телефон: +34 938 700 895
Email: iberia@dunavox.com

DUNAVOX Poland Business Development Team, Польша

Телефон: +48 604 405 804, +48 661 955 506
Email: kontakt.polska@dunavox.com

Luxury LIFESTYLE AWARDS | WINNER 2020 THE BEST LUXURY WINE FRIDGE THE WORLD

DUNAVOX KEY FEATURES

ТЕМПЕРАТУРНЫЕ ЗОНЫ

Винные шкафы Dunavox доступны с одной или двумя зонами охлаждения. Это позволяет правильно хранить несколько сортов вин.



ВЕНТИЛЯЦИОННАЯ РЕШЕТКА СПЕРЕДИ

Вентиляционная решетка должна оставаться открытой; теплый воздух, производимый компрессором, выбрасывается с одной стороны, а более холодный воздух всасывается с другой с помощью набора бесшумных вентиляторов, которые обеспечивают правильную вентиляцию охладителя. Если перед винным
холодильником установлен цоколь, в сам цоколь необходимо установить решетку, чтобы обеспечить достаточную вентиляцию, а любые источники тепла рядом с охладителем, скорее всего, сократят срок службы холодильника, а именно самого компрессора.



ВСТРОЕННАЯ СИСТЕМА ВЕНТИЛЯЦИИ

Простота установки без вентиляционного отверстия в цоколе; позволяет устанавливать встроенные холодильники под столешницей или в колонне, сохраняя линии кухни.

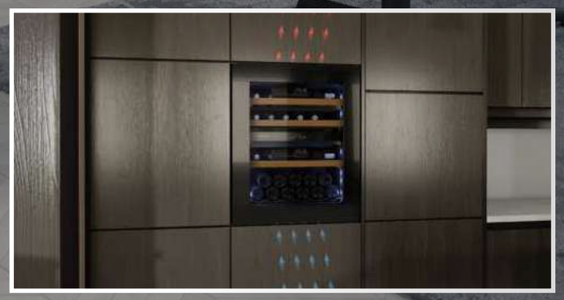

РАЗЛИЧНЫЕ ВАРИАНТЫ ОТДЕЛКИ ДВЕРИ

Черная цельностеклянная дверь, дверь из нержавеющей стали, матовая черная дверь, дверь цвета RAL, накладной фасад – отделка, подходящая к любому стилю и цвету кухни.



ВСТРОЕННЫЙ ЗАМОК

Замок с защитой от детей предотвращает несанкционированный доступ к содержимому и регуляторам температуры; подходит как для домашнего, так и для коммерческого использования в ресторане. Все запираемые холодильники для вина запираются снизу. Большинство холодильников для вина поставляются с двумя ключами, и большинство владельцев винных шкафов предпочитают носить один ключ, а другой хранить в безопасном месте у себя дома.



МУЛЬТИ-СВЕТОДИОДНЫЙ СВЕТ

Вариант освещения для любого настроения; выбирайте между белым, янтарным или синим, а также несколькими режимами освещения.



ТЕХНОЛОГИЯ PUSH-TO-OPEN

Аккуратно нажмите на дверцу, чтобы получить доступ к бутылкам внутри. Винный шкаф с данной технологией идеально впишется в современную кухню без ручек.



ДВЕРНАЯ РУЧКА

Черная дверь с черной ручкой и дверь из бесшовной из нержавеющей стали с ручкой из нержавеющей стали обеспечиваю классический способ открывания двери.



СКРЫТАЯ РУЧКА ДВЕРИ

В соответствии с последними тенденциями дизайна встраиваемых винных шкафов мы предлагаем большой ассортимент моделей со скрытой ручкой.



DUNAVOX KEY FEATURES

ТЕЛЕСКОПИЧЕСКИЕ ДЕРЕВЯННЫЕ ПОЛКИ

Полностью выдвижные, плавные телескопические полки обеспечивают полный обзор и доступ ко всем бутылкам вашей коллекции.



ПОЛКИ ДЛЯ ШАМПАНСКОГО

Разработанный специально для бутылок большего размера, оптимальное расстояние между полками позволяет удобно хранить бутылки шампанского и просекко. Бутылки размещаются на запатентованных полках. Емкость бутылок и расстояние между полками указаны для бутылок шампанского стандартной формы, размеры которых указаны выше (750 мл, 310x85 мм).



СЕНСОРНЫЙ TFT-ЭКРАН

Новейшие технологии в бытовой технике: пролистывайте меню настроек так же, как на мобильном телефоне; меняйте настройки со своего мобильного телефона и устанавливайте температуру на полноцветном экране.

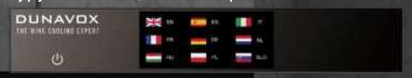

СВЕТОДИОДНЫЙ СЕНСОРНЫЙ ЭКРАН

Светодиодный дисплей позволяет быстро и легко устанавливать и проверять желаемую температуру, а также включать и выключать освещение.



СЕНСОРНЫЙ ЖК-ЭКРАН

Плавный и детализированный сенсорный дисплей, на котором отображаются различные функции, такие как поток внутреннего воздуха и цвет подсветки.



НАКЛАДНАЯ ПАНЕЛЬ

К винному шкафу можно прикрепить мебельную панель, из которой изготовлена кухонный фасад. Это позволяет полностью скрыть винный шкаф в кухонном гарнитуре.



НАРУЖНОЕ РАЗМЕЩЕНИЕ

Холодильники для вина Dunavox предназначены для использования внутри помещений, однако при соблюдении некоторых условий их можно использовать и на открытом воздухе. Держите холодильник вдали от прямых солнечных лучей и устанавливайте его в крытом помещении, защищенном от дождя. Не оставляйте устройство на открытом воздухе, если температура окружающей среды опускается ниже 18°C.



УСТАНОВКА

Вместимость варьируется от 16 до 50 бутылок. Такие шкафы нельзя встраивать или размещать под прилавком. Разрешена только отдельностоящая установка, поскольку у этих шкафов нет штатной передней решетки, через которую можно было бы осуществлять вентиляцию. Для правильного функционирования агрегатам необходимо свободное пространство вокруг них. Конденсатор установлен внутри корпуса, то есть отвод тепла происходит по бокам и вверху холодильника. Вот почему так важно, чтобы эти устройства стояли свободно.



ХРАНЕНИЕ ОТКРЫТЫХ БУТЫЛОК

Серия Home предлагает уникальную функцию хранения открытых бутылок в вертикальном положении. Для этого есть специальное место в передней части винного шкафа.



WI-FI + УМНОЕ ПРИЛОЖЕНИЕ

Ощутите непревзойденное удобство благодаря Wi-Fi и умному приложению нашего винного шкафа. Находитесь ли вы дома, на работе или в пути, оставайтесь на связи со своей винной коллекцией, чтобы была гарантия что каждая бутылка будет идеально охлаждена и готова к употреблению в любой момент.



ОБОРУДОВАНИЕ ДЛЯ ЯХТ И СУДОВ

Побалуйте себя роскошью идеально охлажденных вин в море с нашими современными винными холодильниками на борту круизных лайнеров. Наши элегантные и эффективные винные холодильники, созданные для сохранения деликатных вкусов и ароматов ваших любимых вин, гарантируют, что каждый глоток будет таким же восхитительным, как и первый. Повысьте качество своих впечатлений на борту благодаря удобству и изысканности профессионально хранящихся вин, которые сделают каждый момент вашего путешествия незабываемым.



DUNAVOX RANGES



DUNAVOX PRIME, SPIRIT, JOY
Полностью встраиваемая линейка с ручкой



DUNAVOX GRANDE
Серия, отличающаяся большой вместимостью бутылок



DUNAVOX HOME
Серия, для удобного использования дома

DUNAVOX NOBLE, HORIZON, BALANCE
Полностью встраиваемая линейка с технологией «PUSH-TO-OPEN»

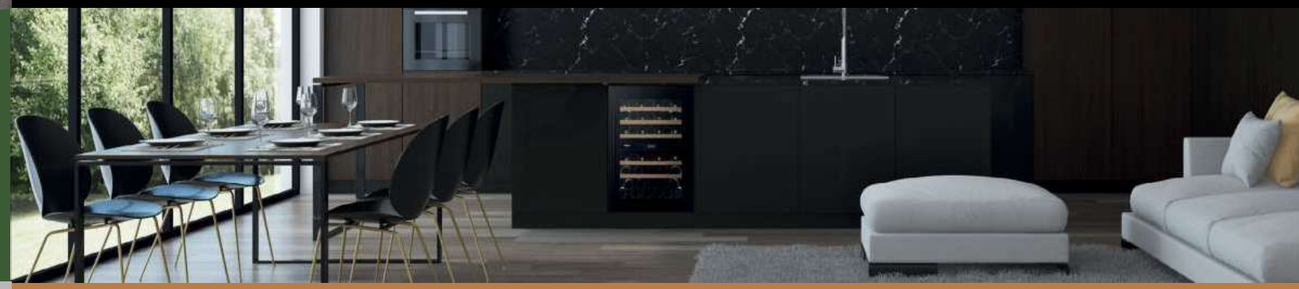

DUNAVOX FLOW
Серия, встраиваемая под столешницу или устанавливаемая отдельно

DUNAVOX SERA
Серия, специально созданная для хранения Шампанского, Просекко, Кавы



DUNAVOX NOBLE, HORIZON, BALANCE

Полностью встраиваемая линейка с технологией «PUSH-TO-OPEN»





Интегрированная вентиляция

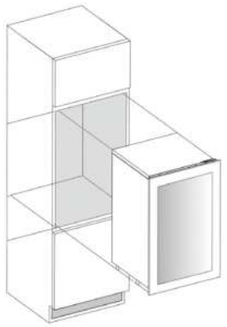

ПОЛНОСТЬЮ ИНТЕГРИРОВАННАЯ УСТАНОВКА

- модели стандартной высоты 455–1784 мм.
- ширина варьируется в пределах 590-650 мм.

1 ОДИН ГОД ГАРАНТИИ

ВАРИАЦИИ ДВЕРИ



Интегрированная система вентиляции

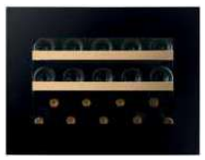

ВЫСОТА 45 СМ

DVN-19.50B.TO
DVH-19.50B.TO
DVH-19.50SS.TO



ВЫСОТА 45 СМ

DXB-24.51B.TO

Интегрированная система вентиляции



ВЫСОТА 60 СМ

DVN-25.65DB.TO
DVH-25.65DB.TO
DVH-25.65DSS.TO

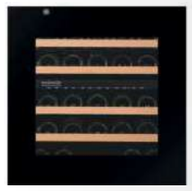

ВЫСОТА 60 СМ

DXB-26.69DB.TO

Интегрированная система вентиляции



ВЫСОТА 72 СМ

DAVG-32.80DB.TO
DAVG-32.80DSS.TO
DAVG-32.80DOP. TO

ОСНОВНЫЕ ХАРАКТЕРИСТИКИ

PUSH-TO-OPEN

Аккуратно нажмите на дверцу, чтобы получить доступ к бутылкам внутри. Винный шкаф с данной технологией идеально впишется в современную кухню без ручек.



СЕНСОРНЫЙ TFT-ЭКРАН

Новейшие технологии в бытовой технике: пролистывайте меню настроек так же, как на мобильном телефоне; меняйте настройки со своего мобильного телефона и устанавливайте температуру на полноцветном экране.



СЕНСОРНЫЙ ЖК-ЭКРАН

Плавный и детализированный сенсорный дисплей, на котором отображаются различные функции, такие как поток внутреннего воздуха и цвет подсветки.



СВЕТОДИОДНЫЙ СЕНСОРНЫЙ ЭКРАН

Светодиодный дисплей позволяет быстро и легко устанавливать и проверять желаемую температуру, а также включать и выключать освещение.



WI-FI + УМНОЕ ПРИЛОЖЕНИЕ

Ощутите непревзойденное удобство контроля благодаря расширенному Wi-Fi и умному приложению нашего винного шкафа. Находитесь ли вы дома, на работе или в пути, оставайтесь на связи со своей винной коллекцией, чтобы была гарантия что каждая бутылка будет идеально охлаждена и готова к употреблению в любой момент.

ВСТРОЕННАЯ СИСТЕМА ВЕНТИЛЯЦИИ

Простота установки без вентиляционного отверстия в цоколе; позволяет устанавливать встраиваемые шкафы под столешницей, сохраняя линии кухни.



ТЕЛЕСКОПИЧЕСКИЕ ДЕРЕВЯННЫЕ ПОЛКИ

Полностью выдвижные, плавно выдвижные телескопические полки обеспечивают полный обзор и доступ ко всем бутылкам вашей коллекции.



МУЛЬТИ-СВЕТОДИОДНЫЙ СВЕТ

Вариант освещения для любого настроения; выбирайте между белым, янтарным или синим, а также несколькими режимами освещения.



Интегрированная система вентиляции



ВЫСОТА 88 СМ

DVN-44.120DB.TO
DVH-44.120DB.TO
DVH-44.120DSS.TO



ВЫСОТА 88 СМ

DXB-42.100DB.TO

Интегрированная система вентиляции



ВЫСОТА 123 СМ

DVN-70.185DB.TO
DVH-70.185DB.TO
DVH-70.185DSS.TO



ВЫСОТА 123 СМ

DXB-65.154DB.TO

Интегрированная система вентиляции



ВЫСОТА 178 СМ

DAVG-114.288DB.TO
DAVG-114.288DSS.TO
DAVG-114.288DOP.TO

NOBLE-19.TO

Черное цельное стекло DVN-19.50DB.TO EAN: 5999558435332

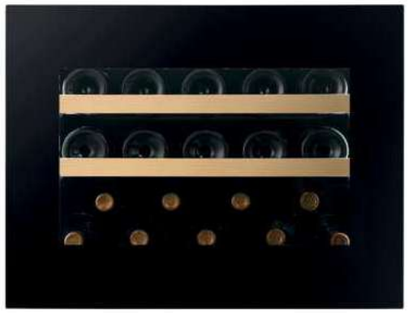

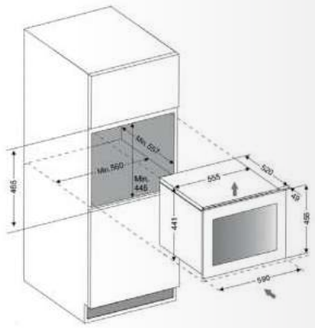

455
569
590

Интегрированная вентиляция

Тип установки	Встраиваемый/Под столешницу
Вместимость (бутылки Бордо 750 мл)	19
Тип открытия	Push-to-open
Тип петель	Плавно закрывающиеся петли Hettich
Тип дисплея	Сенсорный TFT-экран
Зоны охлаждения	1
Диапазон охлаждения	5-18°C
Место для нестандартных бутылок	Помещаются между полками
Нагреватель	Нет
Требования к установке	Интегрированная система вентиляции
Класс энергопотребления	F
Потребляемая мощность	100 кВт/год
Номинальная мощность	220-240В, 50Гц, 0,5А
Габариты (ВхШхГ) в мм	500x660x650
Размеры изделия (ВхШхГ) в мм	455x590x569
Полки	Телескопические деревянные полки
Уровень шума	37дБ
Низкая вибрация	Да
Тип охлаждения	Охлаждение с помощью вентилятора, компрессора
Стекло	Двойное с УФ-защитой
Внутреннее освещение	Светодиодная подсветка (белая, янтарная, синяя)
WIFI + Умное приложение	Да
Гарантия	1 год

19 | 37dB | 5-18°C

Сканируй меня, чтобы узнать больше:

NOBLE-25.TO

Черное цельное стекло DVN-25.65DB.TO EAN: 5999558435349



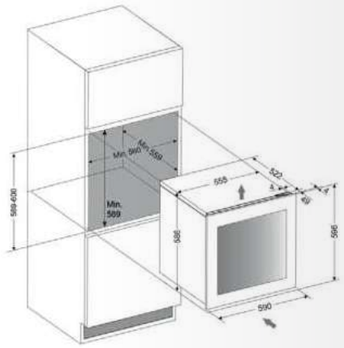

596
571
590

Интегрированная вентиляция

Тип установки	Встраиваемый/Под столешницу
Вместимость (бутылки Бордо 750 мл)	25
Тип открытия	Push-to-open
Тип петель	Плавно закрывающиеся петли Hettich
Тип дисплея	Сенсорный TFT-экран
Зоны охлаждения	2
Диапазон охлаждения	5-10°C // 10-18°C
Место для нестандартных бутылок	Помещаются между полками
Нагреватель	Да
Требования к установке	Интегрированная система вентиляции
Класс энергопотребления	F
Потребляемая мощность	101 кВт/год
Номинальная мощность	220-240В, 50Гц, 0,6А
Габариты (ВхШхГ) в мм	660x650x645
Размеры изделия (ВхШхГ) в мм	596x590x571
Полки	Телескопические деревянные полки
Уровень шума	36дБ
Низкая вибрация	Да
Тип охлаждения	Охлаждение с помощью вентилятора, компрессора
Стекло	Двойное с УФ-фильтром
Внутреннее освещение	Светодиодная подсветка (белая, янтарная, синяя)
WIFI + Умное приложение	Да
Гарантия	1 год

25 | 36dB | 5-10°C 10-18°C

Сканируй меня, чтобы узнать больше:

NOBLE-44.TO

Черное цельное стекло DVN-44.120DB.TO EAN: 5999558435356



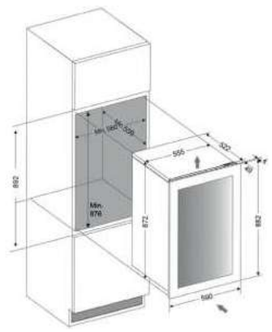

882
571
590

Интегрированная вентиляция

Тип установки	Встраиваемый/Под столешницу
Вместимость (бутылки Бордо 750 мл)	44
Тип открытия	Push-to-open
Тип петель	Плавно закрывающиеся петли Hettich
Тип дисплея	Сенсорный TFT-экран
Зоны охлаждения	2
Диапазоны охлаждения	5-10°C // 10-18°C
Место для нестандартных бутылок	Помещаются между полками
Нагреватель	Да
Требования к установке	Интегрированная система вентиляции
Класс энергопотребления	F
Потребляемая мощность	106 кВт/год
Номинальная мощность	220-240В, 50Гц, 0,6А
Габариты (ВхШхГ) в мм	925x640x640
Размеры изделия (ВхШхГ) в мм	882x590x571
Полки	Телескопические деревянные полки
Уровень шума	36дБ
Низкая вибрация	Yes
Тип охлаждения	Охлаждение с помощью вентилятора, компрессора
Стекло	Двойное с УФ-фильтром
Внутреннее освещение	Светодиодная подсветка (белая, янтарная, синяя)
WIFI + Умное приложение	Да
Гарантия	1 год

44 | 36dB | 5-10°C 10-18°C

Сканируй меня, чтобы узнать больше:

NOBLE-70.TO

Черное цельное стекло DVN-70.185DB.TO EAN: 5999558435592



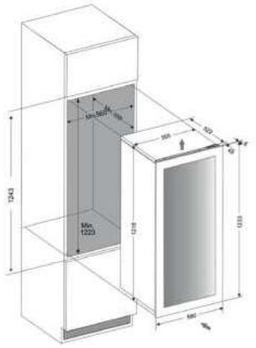

1233
571
590

Интегрированная вентиляция

Тип установки	Встраиваемый
Вместимость (бутылки Бордо 750 мл)	70
Тип открытия	Push to open
Тип петель	Плавно закрывающиеся петли Hettich
Тип дисплея	Сенсорный TFT-экран
Зоны охлаждения	2
Диапазоны охлаждения	5-10°C // 10-18°C
Место для нестандартных бутылок	Помещаются между полками
Нагреватель	Да
Требования к установке	Интегрированная система вентиляции
Класс энергопотребления	F
Потребляемая мощность	112 кВт/год
Номинальная мощность	220-240В, 50Гц, 0,6А
Габариты (ВхШхГ) в мм	1275x650x660
Размеры изделия (ВхШхГ) в мм	1233x590x571
Полки	Телескопические деревянные полки
Уровень шума	36дБ
Низкая вибрация	Да
Тип охлаждения	Охлаждение с помощью вентилятора, компрессора
Стекло	Двойное с УФ-фильтром
Внутреннее освещение	Светодиодная подсветка (белая, янтарная, синяя)
WIFI + Умное приложение	Да
Гарантия	1 год

70 | 36dB | 5-10°C 10-18°C

Сканируй меня, чтобы узнать больше:

HORIZON-19.TO

Черное цельное стекло DVH-19.50B.TO EAN: 5999558435363
Нержавеющая сталь DVH-19.50SS.TO EAN: 5999558435370
Матовый черный DVH-19.50MB.TO EAN: 5999558436070
Цвет RAL DVH-19.50C.TO EAN: 5999558436117

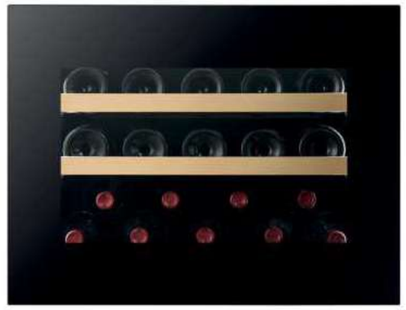

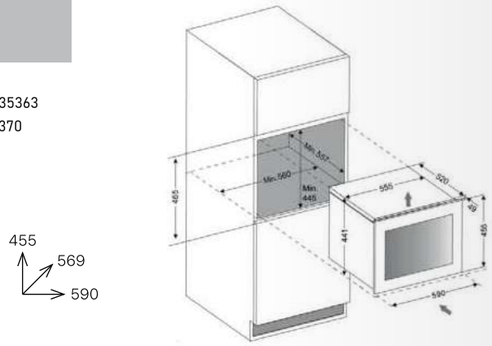

455
569
590

Интегрированная вентиляция

Тип установки	Встраиваемый/Под столешницу
Вместимость (бутылки Бордо 750 мл)	19
Тип открытия	Push-to-open
Тип петель	Плавно закрывающиеся петли Hettich
Тип дисплея	ЖК-сенсорный экран
Зоны охлаждения	1
Температурный диапазон	5-18°C
Место для нестандартных бутылок	Помещаются между полками
Нагреватель	Нет
Требования к установке	Интегрированная система вентиляции
Класс энергопотребления	F
Потребляемая мощность	100 кВт/год
Номинальная мощность	220-240В, 50Гц, 0,5А
Габариты (ВхШхГ) в мм	500x660x650
Размеры изделия (ВхШхГ) в мм	455x590x569
Полки	Телескопические деревянные полки
Уровень шума	37дБ
Низкая вибрация	Да
Тип охлаждения	Охлаждение с помощью вентилятора, компрессора
Стекло	Двойное с УФ-фильтром
Внутреннее освещение	Светодиодная подсветка (белая, янтарная, синяя)
WIFI + Умное приложение	Да
Гарантия	1 год

Сканируй меня, чтобы узнать больше:

19 | 37dB | 5-18°C

HORIZON-25.TO

Black full glass DVH-25.65DB.TO EAN: 5999558435387
Stainless steel DVH-25.65DSS.TO EAN: 5999558435394
Matt black DVH-25.65DMB.TO EAN: 5999558436087
RAL colour DVH-25.65DC.TO EAN: 5999558436124



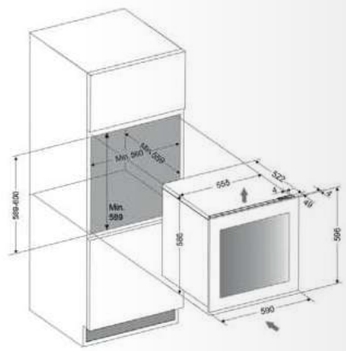

596
571
590

Интегрированная вентиляция

Тип установки	Встраиваемый/Под столешницу
Вместимость (бутылки Бордо 750 мл)	25
Тип открытия	Push-to-open
Тип петель	Плавно закрывающиеся петли Hettich
Тип дисплея	ЖК-сенсорный экран
Зоны охлаждения	2
Температурный диапазон	5-10°C // 10-18°C
Место для нестандартных бутылок	Помещаются между полками
Нагреватель	Да
Требования к установке	Интегрированная система вентиляции
Класс энергопотребления	F
Потребляемая мощность	101 кВт/год
Номинальная мощность	220-240В, 50Гц, 0,6А
Габариты (ВхШхГ) в мм	660x650x645
Размеры изделия (ВхШхГ) в мм	596x590x571
Полки	Телескопические деревянные полки
Уровень шума	36дБ
Низкая вибрация	Да
Тип охлаждения	Охлаждение с помощью вентилятора, компрессора
Стекло	Двойное с УФ-фильтром
Внутреннее освещение	Светодиодная подсветка (белая, янтарная, синяя)
WIFI + Умное приложение	Да
Гарантия	1 год

Сканируй меня, чтобы узнать больше:

25 | 36dB | 5-10°C 10-18°C

HORIZON-32.TO

Черное цельное стекло DAVG-32.80DB.TO EAN: 5999558434403
Нержавеющая сталь DAVG-32.80DSS.TO EAN: 5999558434410
Накладная панель DAVG-32.80DOP.TO EAN: 5999558434991
Матовый черный DAVG-32.80DMB.TO EAN: 5999558436230
Цвет RAL DAVG-32.80DC.TO EAN: 5999558436247



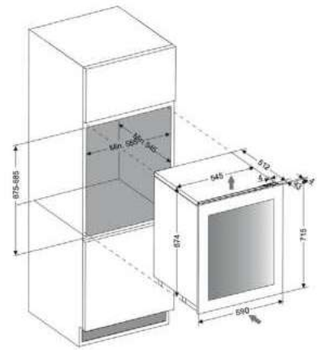

715
559
590

Интегрированная вентиляция

Тип установки	Встраиваемый/Под столешницу
Вместимость (бутылки Бордо 750 мл)	32
Тип открытия	Push-to-open
Тип петель	Плавно закрывающиеся петли Hettich
Тип дисплея	Светодиодный сенсорный экран
Зоны охлаждения	2
Температурный диапазон	5-20°C // 5-20°C
Температурные зоны	Две зоны хранения с одинаковой температурой
Нагреватель	Да
Требования к установке	Интегрированная система вентиляции
Класс энергопотребления	G
Потребляемая мощность	133 кВт/год
Номинальная мощность	220-240В, 50Гц, 1,2А
Габариты (ВхШхГ) в мм	810x660x660
Размеры изделия (ВхШхГ) в мм	715x590x559
Полки	Выдвижные деревянные полки
Уровень шума	39дБ
Низкая вибрация	Да
Тип охлаждения	Охлаждение с помощью вентилятора, компрессора
Стекло	Тройное с УФ-фильтром
Внутреннее освещение	Светодиодная подсветка (белая, янтарная, синяя)
WIFI + Умное приложение	Нет
Гарантия	1 год

Сканируй меня, чтобы узнать больше:

32 | 39dB | 5-20°C 5-20°C

HORIZON-44.TO

Black full glass DVH-44.120DB.TO EAN: 5999558435400
Stainless steel DVH-44.120DSS.TO EAN: 5999558435417
Matt black DVH-44.120DMB.TO EAN: 5999558436094
RAL colour DVH-44.120DC.TO EAN: 5999558436131



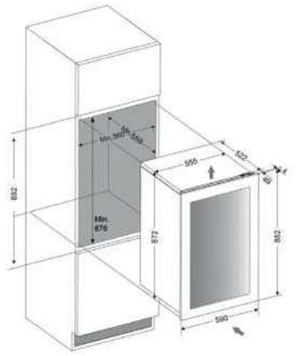

882
571
590

Интегрированная вентиляция

Тип установки	Встраиваемый/Под столешницу
Вместимость (бутылки Бордо 750 мл)	44
Тип открытия	Push-to-open
Тип петель	Плавно закрывающиеся петли Hettich
Тип дисплея	ЖК-сенсорный экран
Зоны охлаждения	2
Температурный диапазон	5-10°C // 10-18°C
Место для нестандартных бутылок	Помещаются между полками
Нагреватель	Да
Требования к установке	Интегрированная система вентиляции
Класс энергопотребления	F
Потребляемая мощность	106 кВт/год
Номинальная мощность	220-240В, 50Гц, 0,6А
Габариты (ВхШхГ) в мм	925x640x640
Размеры изделия (ВхШхГ) в мм	882x590x571
Полки	Телескопические деревянные полки
Уровень шума	36дБ
Низкая вибрация	Да
Тип охлаждения	Охлаждение с помощью вентилятора, компрессора
Стекло	Двойное с УФ-фильтром
Внутреннее освещение	Светодиодная подсветка (белая, янтарная, синяя)
WIFI + Умное приложение	Да
Гарантия	1 год

Сканируй меня, чтобы узнать больше:

44 | 36dB | 5-10°C 10-18°C

HORIZON-70.TO

Черное цельное стекло DVH-70.185DB.TO EAN: 5999558435608
Нержавеющая сталь DVH-70.185DSS.TO EAN: 5999558435615
Матовый черный DVH-70.185DMB.TO EAN: 5999558436100
Цвет RAL DVH-70.185DC.TO EAN: 5999558436148



1233
571
590

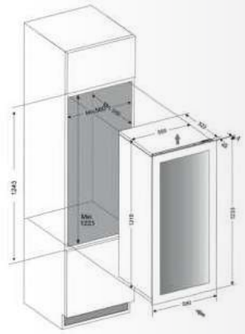

Интегрированная вентиляция

Тип установки	Встраиваемый
Вместимость (бутылки Бордо 750 мл)	70
Тип открытия	Push-to-open
Тип петель	Плавно закрывающиеся петли Hettich
Тип дисплея	ЖК-сенсорный экран
Зоны охлаждения	2
Температурный диапазон	5-10°C // 10-18°C
Место для нестандартных бутылок	Помещаются между полками
Нагреватель	Да
Требования к установке	Интегрированная система вентиляции
Класс энергопотребления	F
Потребляемая мощность	112 кВт/год
Номинальная мощность	220-240В, 50Гц, 0,6А
Габариты (ВхШхГ) в мм	1275x650x660
Размеры изделия (ВхШхГ) в мм	1233x590x571
Полки	Телескопические деревянные полки
Уровень шума	36дБ
Низкая вибрация	Да
Тип охлаждения	Охлаждение с помощью вентилятора, компрессора
Стекло	Двойное с УФ-фильтром
Внутреннее освещение	Светодиодная подсветка (белая, синяя, янтарная)
WIFI + Умное приложение	Да
Гарантия	1 год

Сканируй меня, чтобы узнать больше:

70 | 36dB | 5-10°C 10-18°C

HORIZON-114.TO

Черное цельное стекло DAVG-114.288DB.TO EAN: 5999558434465
Нержавеющая сталь DAVG-114.288DSS.TO EAN: 5999558434472
Накладная панель DAVG-114.288DOP.TO EAN: 5999558435028
Матовый черный DAVG-114.288DMB.TO EAN: 5999558436254
RAL Цвет DAVG-114.288DC.TO EAN: 5999558436261



1784
559
590

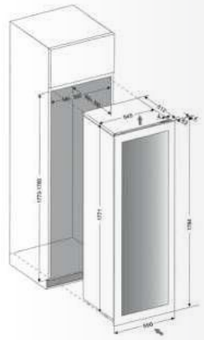

Интегрированная вентиляция

Тип установки	Встраиваемый
Вместимость (бутылки Бордо 750 мл)	114
Тип открытия	Push-to-open
Тип петель	Плавно закрывающиеся петли Hettich
Тип дисплея	ЖК-сенсорный экран
Зоны охлаждения	2
Температурный диапазон	5-20°C // 5-20°C
Температурные зоны	Две зоны с одинаковой температурой
Нагреватель	Да
Требования к установке	Интегрированная система вентиляции
Класс энергопотребления	G
Потребляемая мощность	167 кВт/год
Номинальная мощность	220-240В, 50Гц, 1,2А
Габариты (ВхШхГ) в мм	1990x660x660
Размеры изделия (ВхШхГ) в мм	1784x590x559
Полки	Выдвижные деревянные полки
Уровень шума	36дБ
Низкая вибрация	Да
Тип охлаждения	Охлаждение с помощью вентилятора, компрессора
Стекло	Тройное с УФ-фильтром
Внутреннее освещение	Светодиодная подсветка (белая, синяя, янтарная)
WIFI + Умное приложение	Нет
Гарантия	1 год

Сканируй меня, чтобы узнать больше:

114 | 36dB | 5-20°C 5-20°C



ПОЛНОСТЬЮ ИНТЕГРИРОВАННЫЙ

Благодаря интегрированной системе вентиляции установки
винных шкафов стала очень простой. Как с ручками, так и без ручек, винные шкафы можно быстро и легко встроить в колонну или кухонный гарнитур без вентиляционных отверстий.
(Только линейки продуктов Horizon, Prime, Noble и Spirit)

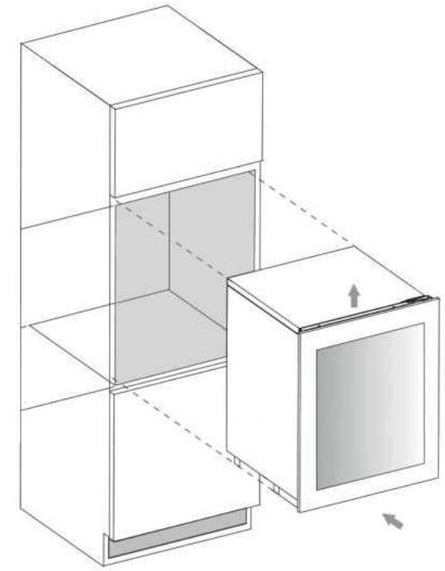

ПОД СТОЛЕШНИЦУ

Благодаря интегрированной системе вентиляции установки винных шкафов стала очень простой. Как с ручками, так и без ручек, винные шкафы можно быстро и легко встроить под столешницу без вентиляционных отверстий. (Только линейки продуктов Horizon, Prime, Noble и Spirit)

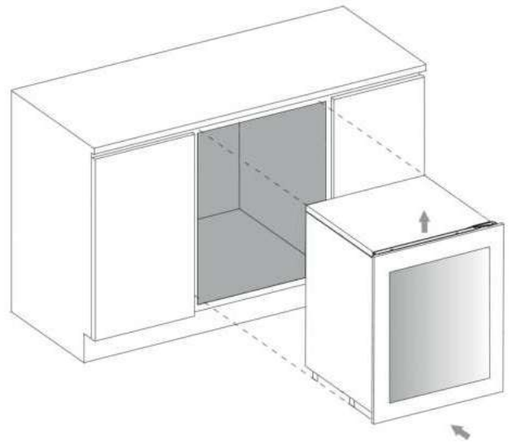

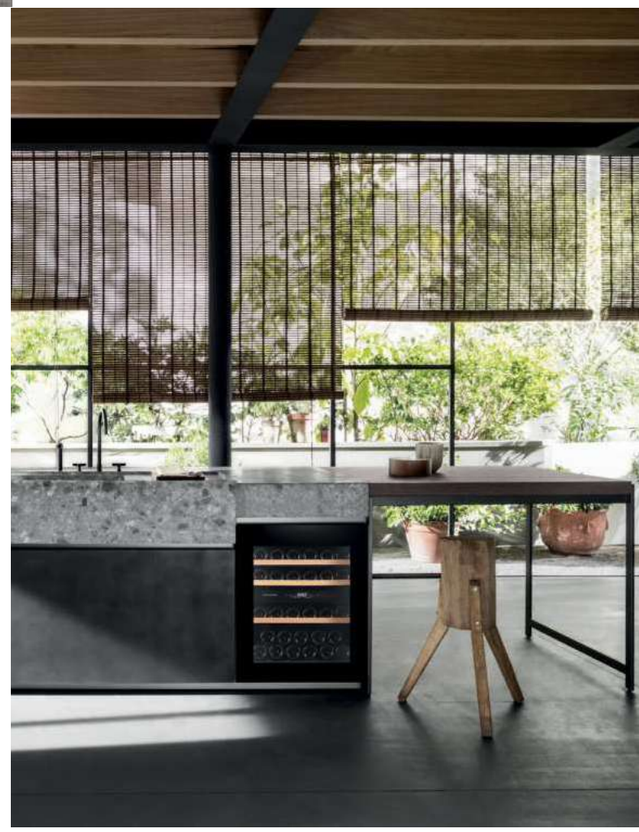

BALANCE-24.TO

Черное цельные стекло DXB-24.51B.TO EAN: 5999558435424

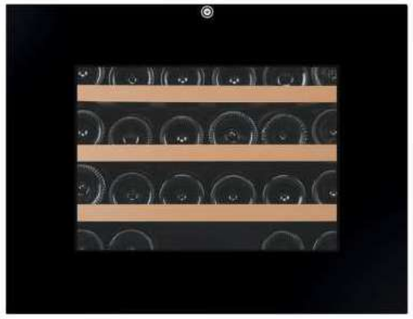

453
555
590

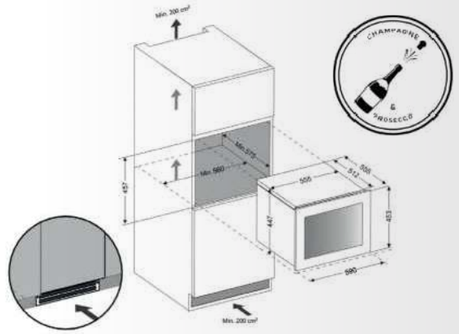

Тип установки	Встраиваемый
Вместимость (бутылки Бордо 750 мл)	24
Тип открытия	Push to open
Тип петель	Обычные (Pivot)
Тип дисплея	ЖК-сенсорный экран
Зоны охлаждения	1
Температурный диапазон	5-20°C
Место для нестандартных бутылок	Помещаются между полками
Нагреватель	Нет
Требования к установке	Необходима передняя и задняя вентиляция
Класс энергопотребления	G
Потребляемая мощность	118 кВт/год
Номинальная мощность	220-240В, 50Гц, 0,5А
Габариты (ВхШхГ) в мм	550x660x670
Размеры изделия (ВхШхГ) в мм	453x590x555
Полки	Телескопические деревянные полки
Уровень шума	39дБ
Низкая вибрация	Да
Тип охлаждения	Охлаждение с помощью вентилятора, компрессора
Стекло	Тройное с УФ-фильтром
Внутреннее освещение	Светодиодная подсветка (белая, синяя, янтарная)
WIFI + Умное приложение	Нет
Гарантия	1 год

24 | 39dB | 5-20°C

Сканируй меня, чтобы узнать больше:

BALANCE-26.TO

Черное цельные стекло DXB-26.69DB.TO EAN: 5999558435431

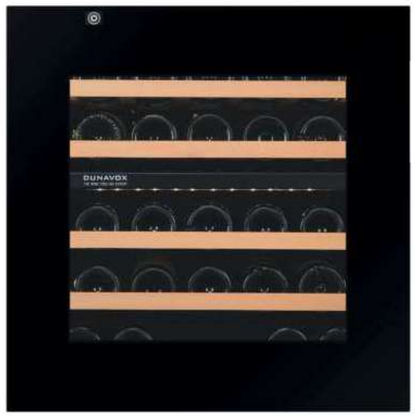

590
565
590

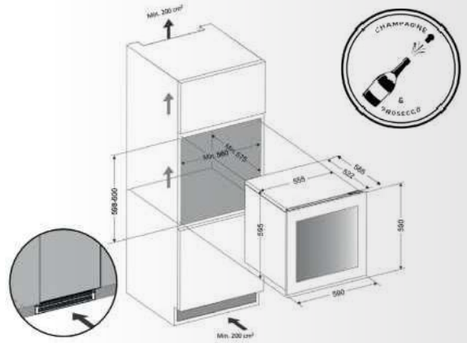

Тип установки	Встраиваемый
Вместимость (бутылки Бордо 750 мл)	26
Тип открытия	Push to open
Тип петель	Обычные (Pivot)
Тип дисплея	ЖК-сенсорный экран
Зоны охлаждения	2
Температурный диапазон	10-20°C // 5-12°C
Место для нестандартных бутылок	Помещаются между полками
Нагреватель	Да
Требования к установке	Необходима передняя и задняя вентиляция.
Класс энергопотребления	G
Потребляемая мощность	124 кВт/год
Номинальная мощность	220-240В, 50Гц, 0,5А
Габариты (ВхШхГ) в мм	690x660x670
Размеры изделия (ВхШхГ) в мм	590x590x565
Полки	Телескопические деревянные полки
Уровень шума	38дБ
Низкая вибрация	Да
Тип охлаждения	Охлаждение с помощью вентилятора, компрессора
Стекло	Тройное с УФ-фильтром
Внутреннее освещение	Светодиодная подсветка (белая, синяя, янтарная)
WIFI + Умное приложение	Нет
Гарантия	1 год

26 | 38dB | 10-20°C 5-12°C

Сканируй меня, чтобы узнать больше:

BALANCE-42.TO

Черное цельное стекло DXB-42.100DB.TO EAN: 5999558435448



885
555
590

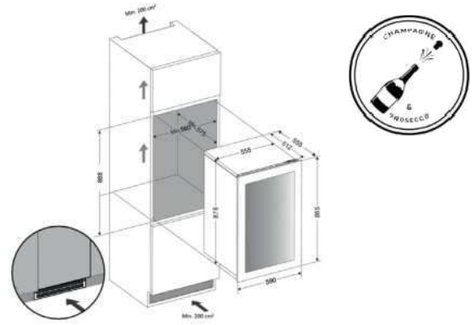

Тип установки	Встраиваемый
Вместимость (бутылки Бордо 750 мл)	42
Тип открытия	Push to open
Тип петель	Обычные (Pivot)
Тип дисплея	ЖК-сенсорный экран
Зоны охлаждения	2
Температурный диапазон	5-20°C // 5-20°C
Место для нестандартных бутылок	Помещаются между молками
Нагреватель	Да
Требования к установке	Необходима передняя и задняя вентиляция
Класс энергопотребления	G
Потребляемая мощность	126 кВт/год
Номинальная мощность	220-240В, 50Гц, 0,6А
Габариты (ВхШхГ) в мм	980x660x670
Размеры изделия (ВхШхГ) в мм	885x590x555
Полки	Телескопические деревянные полки
Уровень шума	40дБ
Низкая вибрация	Да
Тип охлаждения	Охлаждение с помощью вентилятора, компрессора
Стекло	Тройное с УФ-фильтром
Внутреннее освещение	Светодиодная подсветка (белая, синяя, янтарная)
WIFI + Умное приложение	Нет
Гарантия	1 год

42 | 40dB | 5-20°C 5-20°C

Сканируй меня, чтобы узнать больше:

BALANCE-65.TO

Черное цельное стекло DXB-65.154DB.TO EAN: 5999558435455



1231
565
590

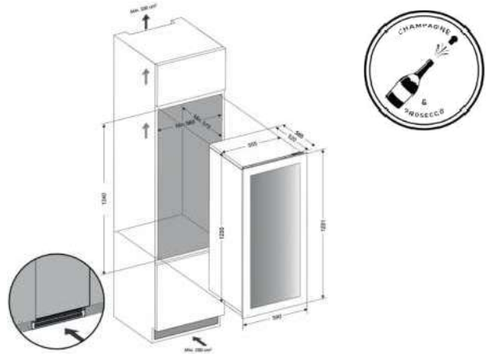

Тип установки	Встраиваемый
Вместимость (бутылки Бордо 750 мл)	65
Тип открытия	Push to open
Тип петель	Обычные (Pivot)
Тип дисплея	ЖК-сенсорный экран
Зоны охлаждения	2
Температурный диапазон	5-20°C // 5-20°C
Место для нестандартных бутылок	Помещаются между полками
Нагреватель	Да
Требования к установке	Необходима передняя и задняя вентиляция.
Класс энергопотребления	G
Потребляемая мощность	149 кВт/год
Номинальная мощность	220-240В, 50Гц, 0,7А
Габариты (ВхШхГ) в мм	1445x680x690
Размеры изделия (ВхШхГ) в мм	1231x590x565
Полки	Телескопические деревянные полки
Уровень шума	36дБ
Низкая вибрация	Да
Тип охлаждения	Охлаждение с помощью вентилятора, компрессора
Стекло	Тройное с УФ-фильтром
Внутреннее освещение	Светодиодная подсветка (белая, синяя, янтарная)
WIFI + Умное приложение	Нет
Гарантия	1 год

65 | 36dB | 5-20°C 5-20°C

Сканируй меня, чтобы узнать больше:

DUNAVOX PRIME, SPIRIT, JOY

Полностью встраиваемая линейка с ручкой



Интегрированная вентиляция

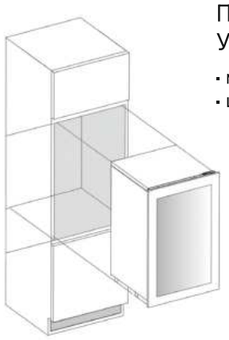

ПОЛНОСТЬЮ ИНТЕГРИРОВАННАЯ УСТАНОВКА

- модели стандартной высоты 455–1788 мм.
- ширина варьируется в пределах 590–595 мм.

1 ОДИН ГОД ГАРАНТИИ

ВАРИАЦИИ ДВЕРИ

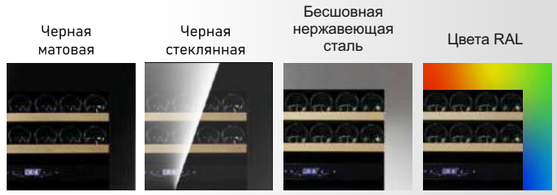

Интегрированная система вентиляции



ВЫСОТА 45 СМ

DVP–19.50B
DVS–19.50B
DVS–19.50SS



ВЫСОТА 45 СМ

DXJ–24.51B

Интегрированная система вентиляции



ВЫСОТА 60 СМ

DVP–25.65DB
DVS–25.65DB
DVS–25.65DSS



ВЫСОТА 60 СМ

DXJ–26.69DB

ОСНОВНЫЕ ХАРАКТЕРИСТИКИ

ДВЕРНАЯ РУЧКА

Черная дверь с черной ручкой и дверь из бесшовной нержавеющей стали с ручкой из нержавеющей стали обеспечивают классический способ открытия двери.





СЕНСОРНЫЙ TFT-ЭКРАН Новейшие технологии в бытовой технике: пролистывайте меню настроек так же, как на мобильном телефоне; меняйте настройки со своего мобильного телефона и устанавливайте температуру на полноцветном экране.



СЕНСОРНЫЙ ЖК-ЭКРАН

Плавный и детализированный сенсорный дисплей, на котором отображаются различные функции, такие как поток внутреннего воздуха и цвет подсветки.



СВЕТОДИОДНЫЙ СЕНСОРНЫЙ ЭКРАН

Светодиодный дисплей позволяет быстро и легко устанавливать и проверять желаемую температуру, а также включать и выключать освещение.



WI-FI + УМНОЕ ПРИЛОЖЕНИЕ

Ощутите непревзойденное удобство контроля благодаря расширенному Wi-Fi и умному приложению нашего винного шкафа. Находитесь ли вы дома, на работе или в пути, оставайтесь на связи со своей винной коллекцией, чтобы была гарантия что каждая бутылка будет идеально охлаждена и готова к употреблению в любой момент.

ВСТРОЕННАЯ СИСТЕМА ВЕНТИЛЯЦИИ

Простота установки без вентиляционного отверстия в цоколе; позволяет устанавливать встраиваемые шкафы под столешницей, сохраняя линии кухни.



ТЕЛЕСКОПИЧЕСКИЕ ДЕРЕВЯННЫЕ ПОЛКИ

Полностью выдвижные, плавно выдвижные телескопические полки обеспечивают полный обзор и доступ ко всем бутылкам вашей коллекции.



МУЛЬТИ-СВЕТОДИОДНЫЙ СВЕТ

Вариант освещения для любого настроения; выбирайте между белым, янтарным или синим, а также несколькими режимами освещения.



Интегрированная система вентиляции



ВЫСОТА 88 СМ

DVP–44.120DB
DVS–44.120DB
DVS–44.120DSS



ВЫСОТА 88 СМ

DXJ–42.100DB

Интегрированная система вентиляции



ВЫСОТА123 СМ

DVP–70.185DB
DVS–70.185DB
DVS–70.185DSS



ВЫСОТА 123 СМ

DXJ–65.154DB



ВЫСОТА 178 СМ

DX–89.246TB
DX–89.246TSS

PRIME-19

Черное цельное стекло DVP-19.50B EAN: 5999558435462

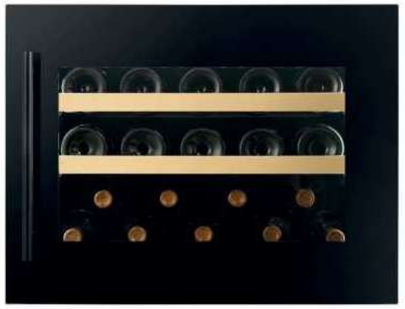

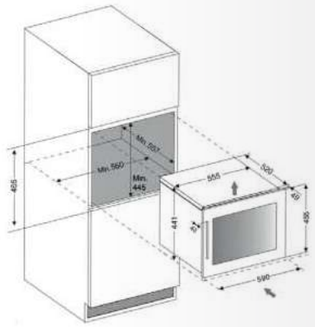

455
569
590

Интегрированная вентиляция

Тип установки	Встраиваемый/Под столешницу
Вместимость (бутылки Бордо 750 мл)	19
Тип открытия	Дверная ручка
Тип петель	Обычный (Pivot)
Тип дисплея	TFT сенсорный экран
Зоны охлаждения	1
Температурный диапазон	5-18°C
Место для нестандартных бутылок	Помещаются между полками
Нагреватель	Нет
Требования к установке	Интегрированная система вентиляции
Класс энергопотребления	F
Потребляемая мощность	100 кВт/год
Номинальная мощность	220-240В, 50Гц, 0,5А
Габариты (ВхШхГ) в мм	500x660x650
Размеры изделия (ВхШхГ) в мм	455x590x569
Полки	Телескопические деревянные полки
Уровень шума	37дБ
Низкая вибрация	Да
Тип охлаждения	Охлаждение с помощью вентилятора, компрессора
Стекло	Двойное с УФ-фильтром
Внутреннее освещение	Светодиодная подсветка (белая, синяя, янтарная)
WIFI + Умное приложение	Да
Гарантия	1 год

19 | 37dB | 5-18°C

Сканируй меня, чтобы узнать больше:

PRIME-25

Черное цельное стекло DVP-25.65DB EAN: 5999558435479



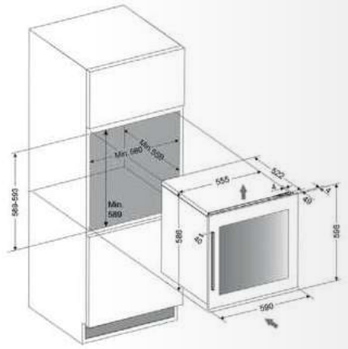

596
571
590

Интегрированная вентиляция

Тип установки	Встраиваемый/Под столешницу
Вместимость (бутылки Бордо 750 мл)	25
Тип открытия	Дверная ручка
Тип петель	Обычный (Pivot)
Тип дисплея	TFT сенсорный экран
Зоны охлаждения	2
Температурный диапазон	5-10°C // 10-18°C
Место для нестандартных бутылок	Помещаются между полками
Нагреватель	Да
Требования к установке	Интегрированная система вентиляции
Класс энергопотребления	F
Потребляемая мощность	101 кВт/год
Номинальная мощность	220-240В, 50Гц, 0,6А
Габариты (ВхШхГ) в мм	660x650x645
Размеры изделия (ВхШхГ) в мм	596x590x571
Полки	Телескопические деревянные полки
Уровень шума	36дБ
Низкая вибрация	Да
Тип охлаждения	Охлаждение с помощью вентилятора, компрессора
Стекло	Двойное с УФ-фильтром
Внутреннее освещение	Светодиодная подсветка (белая, синяя, янтарная)
WIFI + Умное приложение	Да
Гарантия	1 год

25 | 36dB | 5-10°C 10-18°C

Сканируй меня, чтобы узнать больше:

PRIME-44

Черное цельное стекло DVP-44.120DB EAN: 5999558435486



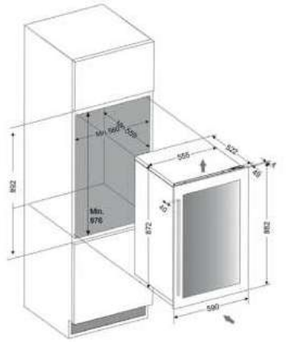

882
571
590

Интегрированная вентиляция

Тип установки	Встраиваемый/Под столешницу
Вместимость (бутылки Бордо 750 мл)	44
Тип открытия	Дверная ручка
Тип петель	Обычный (Pivot)
Тип дисплея	TFT сенсорный экран
Зоны охлаждения	2
Температурный диапазон	5-10°C // 10-18°C
Место для нестандартных бутылок	Помещаются между полками
Нагреватель	Да
Требования к установке	Интегрированная система вентиляции
Класс энергопотребления	F
Потребляемая мощность	106 кВт/год
Номинальная мощность	220-240В, 50Гц, 0,6А
Габариты (ВхШхГ) в мм	925x640x640
Размеры изделия (ВхШхГ) в мм	882x590x571
Полки	Телескопические деревянные полки
Уровень шума	36дБ
Низкая вибрация	Да
Тип охлаждения	Охлаждение с помощью вентилятора, компрессора
Стекло	Двойное с УФ-фильтром
Внутреннее освещение	Светодиодная подсветка (белая, синяя, янтарная)
WIFI + Умное приложение	Да
Гарантия	1 год

44 | 36dB | 5-10°C 10-18°C

Сканируй меня, чтобы узнать больше:

PRIME-70

Черное цельное стекло DVP-70.185DB EAN:5999558435622



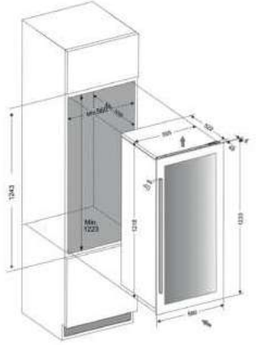

1233
571
590

Интегрированная вентиляция

Тип установки	Встраиваемый
Вместимость (бутылки Бордо 750 мл)	70
Тип открытия	Дверная ручка
Тип петель	Обычный (Pivot)
Тип дисплея	TFT сенсорный экран
Зоны охлаждения	2
Температурный диапазон	5-10°C // 10-18°C
Место для нестандартных бутылок	Помещаются между полками
Нагреватель	Да
Требования к установке	Интегрированная система вентиляции
Класс энергопотребления	F
Потребляемая мощность	112 кВт/год
Номинальная мощность	220-240В, 50Гц, 0,6А
Габариты (ВхШхГ) в мм	1275x650x660
Размеры изделия (ВхШхГ) в мм	1233x590x571
Полки	Телескопические деревянные полки
Уровень шума	36дБ
Низкая вибрация	Да
Тип охлаждения	Охлаждение с помощью вентилятора, компрессора
Стекло	Двойное с УФ-фильтром
Внутреннее освещение	Светодиодная подсветка (белая, синяя, янтарная)
WIFI + Умное приложение	Да
Гарантия	1 год

70 | 36dB | 5-10°C 10-18°C

Сканируй меня, чтобы узнать больше:

DUNAVOX SPIRIT

SPIRIT-19

Черное цельное стекло DVS-19.50B EAN: 5999558435493
Нержавеющая сталь DVS-19.50SS EAN: 5999558435509
Матовый черный DVS-19.50MB EAN: 5999558435998
Цвет RAL DVS-19.50C EAN: 5999558436032

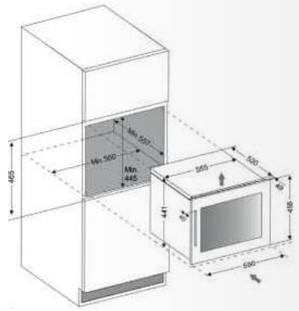

Интегрированная вентиляция

455
569
590

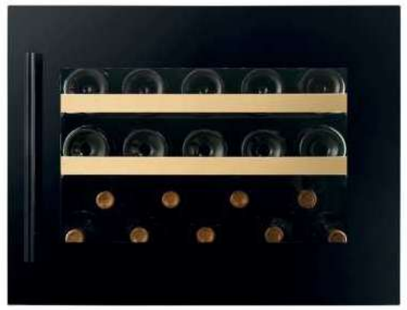

Тип установки	Встраиваемый/Под столешницу
Вместимость (бутылки Бордо 750 мл)	19
Тип открытия	Дверная ручка
Тип петель	Обычный (Pivot)
Тип дисплея	ЖК-сенсорный экран
Зоны охлаждения	1
Температурный диапазон	5-18°C
Место для нестандартных бутылок	Помещаются между полками
Нагреватель	Нет
Требования к установке	Интегрированная система вентиляции
Класс энергопотребления	F
Потребляемая мощность	100 кВт/год
Номинальная мощность	220-240В, 50Гц, 0,5А
Габариты (ВхШхГ) в мм	500x660x650
Размеры изделия (ВхШхГ) в мм	455x590x569
Полки	Телескопические деревянные полки
Уровень шума	37дБ
Низкая вибрация	Да
Тип охлаждения	Охлаждение с помощью вентилятора, компрессора
Стекло	Двойное с УФ-фильтром
Внутреннее освещение	Светодиодная подсветка (белая, синяя, янтарная)
WIFI + Умное приложение	Да
Гарантия	1 год

Сканируй меня, чтобы узнать больше:

19 | 37dB | 5-18°C

SPIRIT-25

Черное цельное стекло DVS-25.65DB EAN: 5999558435516
Нержавеющая сталь DVS-25.65DSS EAN: 5999558435523
Матовый черный DVS-25.65DMB EAN: 5999558436001
Цвет RAL DVS-25.65DC EAN: 5999558436049

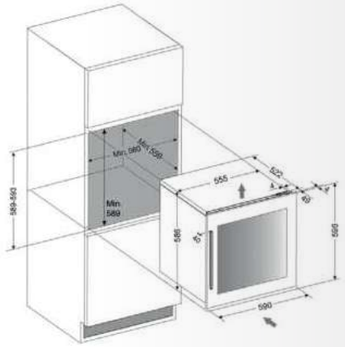

Интегрированная вентиляция

596
571
590



Тип установки	Встраиваемый/Под столешницу
Вместимость (бутылки Бордо 750 мл)	25
Тип открытия	Дверная ручка
Тип петель	Обычный (Pivot)
Тип дисплея	ЖК-сенсорный экран
Зоны охлаждения	2
Температурный диапазон	5-10°C // 10-18°C
Место для нестандартных бутылок	Помещаются между полками
Нагреватель	Да
Требования к установке	Интегрированная система вентиляции
Класс энергопотребления	F
Потребляемая мощность	101 кВт/год
Номинальная мощность	220-240В, 50Гц, 0,6А
Габариты (ВхШхГ) в мм	660x650x645
Размеры изделия (ВхШхГ) в мм	596x590x571
Полки	Телескопические деревянные полки
Уровень шума	36дБ
Низкая вибрация	Да
Тип охлаждения	Охлаждение с помощью вентилятора, компрессора
Стекло	Двойное с УФ-фильтром
Внутреннее освещение	Светодиодная подсветка (белая, синяя, янтарная)
WIFI + Умное приложение	Да
Гарантия	1 год

Сканируй меня, чтобы узнать больше:

25 | 36dB | 5-10°C 10-18°C

SPIRIT-44

Черное цельное стекло DVS-44.120DB EAN: 5999558435530
Нержавеющая сталь DVS-44.120DSS EAN: 5999558435547
Матовый черный DVS-44.120DMB EAN: 5999558436018
Цвет RAL DVS-44.120DC EAN: 5999558436056

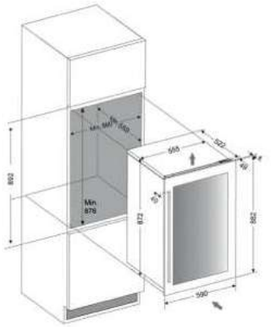

Интегрированная вентиляция

882
571
590



Тип установки	Встраиваемый/Под столешницу
Вместимость (бутылки Бордо 750 мл)	44
Тип открытия	Дверная ручка
Тип петель	Обычный (Pivot)
Тип дисплея	ЖК-сенсорный экран
Зоны охлаждения	2
Температурный диапазон	5-10°C // 10-18°C
Место для нестандартных бутылок	Помещаются между полками
Нагреватель	Да
Требования к установке	Интегрированная система вентиляции
Класс энергопотребления	F
Потребляемая мощность	106 кВт/год
Номинальная мощность	220-240В, 50Гц, 0,6А
Габариты (ВхШхГ) в мм	925x640x640
Размеры изделия (ВхШхГ) в мм	882x590x571
Полки	Телескопические деревянные полки
Уровень шума	36дБ
Низкая вибрация	Да
Тип охлаждения	Охлаждение с помощью вентилятора, компрессора
Стекло	Двойное с УФ-фильтром
Внутреннее освещение	Светодиодная подсветка (белая, синяя, янтарная)
WIFI + Умное приложение	Да
Гарантия	1 год

Сканируй меня, чтобы узнать больше:

44 | 36dB | 5-10°C 10-18°C

SPIRIT-70

Черное цельное стекло DVS-70.185DB EAN: 5999558435639
Нержавеющая сталь DVS-70.185DSS EAN: 5999558435646
Матовый черный DVS-70.185DMB EAN: 5999558436025
Цвет RAL DVS-70.185DC EAN: 5999558436063

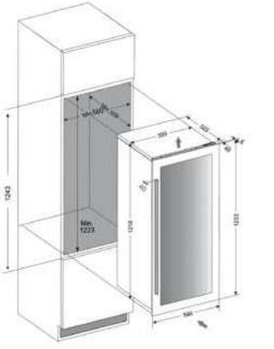

Интегрированная вентиляция

1233
571
590



Тип установки	Встраиваемый
Вместимость (бутылки Бордо 750 мл)	70
Тип открытия	Дверная ручка
Тип петель	Обычный (Pivot)
Тип дисплея	ЖК-сенсорный экран
Зоны охлаждения	2
Температурный диапазон	5-10°C // 10-18°C
Место для нестандартных бутылок	Помещаются между полками
Нагреватель	Да
Требования к установке	Интегрированная система вентиляции
Класс энергопотребления	F
Потребляемая мощность	112 кВт/год
Номинальная мощность	220-240В, 50Гц, 0,6А
Габариты (ВхШхГ) в мм	1275x650x660
Размеры изделия (ВхШхГ) в мм	1233x590x571
Полки	Телескопические деревянные полки
Уровень шума	36дБ
Низкая вибрация	Да
Тип охлаждения	Охлаждение с помощью вентилятора, компрессора
Стекло	Двойное с УФ-фильтром
Внутреннее освещение	Светодиодная подсветка (белая, синяя, янтарная)
WIFI + Умное приложение	Да
Гарантия	1 год

Сканируй меня, чтобы узнать больше:

70 | 36dB | 5-10°C 10-18°C

JOY-24

Черное цельное стекло DXJ-24.51B EAN: 5999558435554

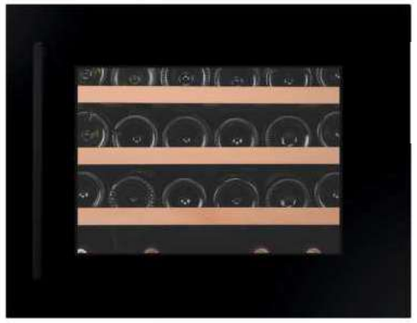

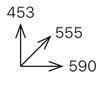

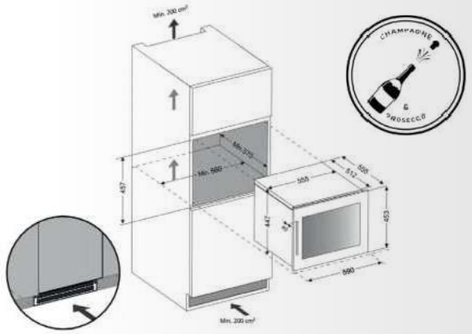

Тип установки	Встраиваемый
Вместимость (бутылки Бордо 750 мл)	24
Тип открытия	Дверная ручка
Тип петель	Обычный (Pivot)
Тип дисплея	ЖК-сенсорный экран
Зоны охлаждения	1
Температурный диапазон	5-20°C
Место для нестандартных бутылок	Помещаются между полками
Нагреватель	Нет
Требования к установке	Необходима передняя и задняя вентиляция
Класс энергопотребления	G
Потребляемая мощность	118 кВт/год
Номинальная мощность	220-240В, 50Гц, 0,5А
Габариты (ВхШхГ) в мм	550x660x670
Размеры изделия (ВхШхГ) в мм	453x590x555
Полки	Телескопические деревянные полки
Уровень шума	39дБ
Низкая вибрация	Да
Тип охлаждения	Охлаждение с помощью вентилятора, компрессора
Стекло	Двойное с УФ-фильтром
Внутреннее освещение	Светодиодная подсветка (белая, синяя, янтарная)
WIFI + Умное приложение	Нет
Гарантия	1 год



Сканируй меня, чтобы узнать больше:

JOY-26

Черное цельное стекло DXJ-26.69DB EAN: 5999558435561

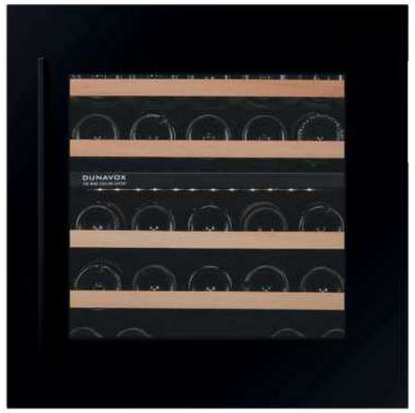

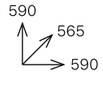

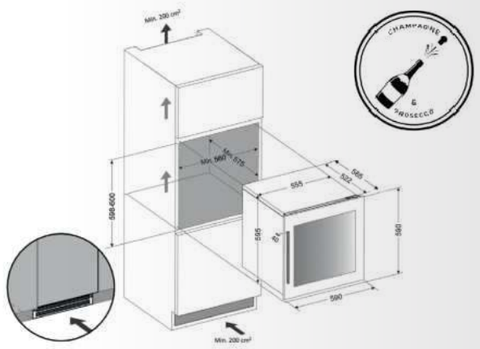

Тип установки	Встраиваемый
Вместимость (бутылки Бордо 750 мл)	26
Тип открытия	Дверная ручка
Тип петель	Обычный (Pivot)
Тип дисплея	ЖК-сенсорный дисплей
Зоны охлаждения	2
Температурный диапазон	10-20°C // 5-12°C
Место для нестандартных бутылок	Помещаются между полками
Нагреватель	Да
Требования к установке	Необходима передняя и задняя вентиляция
Класс энергопотребления	G
Потребляемая мощность	124 кВт/год
Номинальная мощность	220-240В, 50Гц, 0,5А
Габариты (ВхШхГ) в мм	690x660x670
Размеры изделия (ВхШхГ) в мм	590x590x565
Полки	Телескопические деревянные полки
Уровень шума	38дБ
Низкая вибрация	Да
Тип охлаждения	Охлаждение с помощью вентилятора, компрессора
Стекло	Двойное с УФ-фильтром
Внутреннее освещение	Светодиодная подсветка (белая, синяя, янтарная)
WIFI + Умное приложение	Нет
Гарантия	1 год



Сканируй меня, чтобы узнать больше:

JOY-42

Черное цельное стекло DXJ-42.100DB EAN: 5999558435578



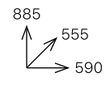

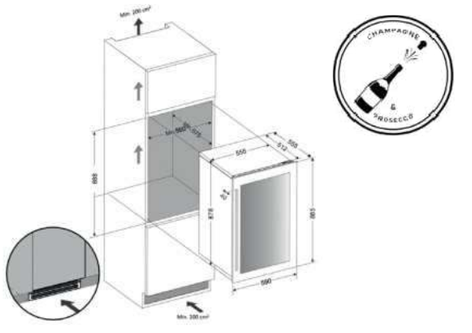

Тип установки	Встраиваемый
Вместимость (бутылки Бордо 750 мл)	42
Тип открытия	Дверная ручка
Тип петель	Обычный (Pivot)
Тип дисплея	ЖК-сенсорный экран
Зоны охлаждения	2
Температурный диапазон	5-20°C // 5-20°C
Место для нестандартных бутылок	Помещаются между полками
Нагреватель	Да
Требования к установке	Необходима передняя и задняя вентиляция
Класс энергопотребления	G
Потребляемая мощность	126 кВт/год
Номинальная мощность	220-240В, 50Гц, 0,6А
Габариты (ВхШхГ) в мм	980x660x670
Размеры изделия (ВхШхГ) в мм	885x590x555
Полки	Телескопические деревянные полки
Уровень шума	40дБ
Низкая вибрация	Да
Тип охлаждения	Охлаждение с помощью вентилятора, компрессора
Стекло	Двойное с УФ-фильтром
Внутреннее освещение	Светодиодная подсветка (белая, синяя, янтарная)
WIFI + Умное приложение	Нет
Гарантия	1 год



Сканируй меня, чтобы узнать больше:

JOY-65

Черное цельное стекло DXJ-65.154DB EAN: 5999558435585



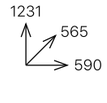

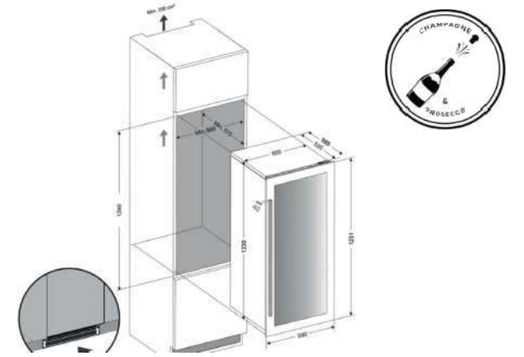

Тип установки	Встраиваемый
Вместимость (бутылки Бордо 750 мл)	65
Тип открытия	Дверная ручка
Тип петель	Обычный (Pivot)
Тип дисплея	ЖК-сенсорный экран
Зоны охлаждения	2
Температурный диапазон	5-20°C // 5-20°C
Место для нестандартных бутылок	Помещаются между полкамим
Нагреватель	Да
Требования к установке	Необходима передняя и задняя вентиляция
Класс энергопотребления	G
Потребляемая мощность	149 кВт/год
Номинальная мощность	220-240В, 50Гц, 0,7А
Габариты (ВхШхГ) в мм	1445x680x690
Размеры изделия (ВхШхГ) в мм	1231x590x565
Полки	Телескопические деревянные полки
Уровень шума	36дБ
Низкая вибрация	Да
Тип охлаждения	Охлаждение с помощью вентилятора, компрессора
Стекло	Двойное с УФ-фильтром
Внутреннее освещение	Светодиодная подсветка (белая, синяя, янтарная)
WIFI + Умное приложение	Нет
Гарантия	1 год



Сканируй меня, чтобы узнать больше:

JOY-89

Черное цельное стекло DX-89.246TB EAN: 5999558433444
Нержавеющая сталь DX-89.246TSS EAN: 5999558432690
Матовый черный DX-89.246TMB EAN: 5999558436278
Цвет RAL DX-89.246TC EAN: 5999558436285



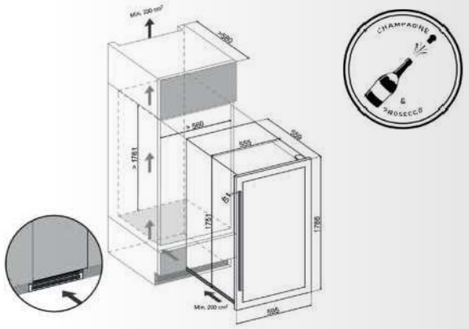

1786
559
595

Тип установки	Встраиваемый
Вместимость (бутылки Бордо 750 мл)	100
Тип открытия	Дверная ручка
Тип петель	Обычный (Pivot)
Тип дисплея	ЖК-сенсорный дисплей
Зоны охлаждения	3
Температурный диапазон	5-18°C // 5-10°C // 10-18°C
Место для нестандартных бутылок	Помещаются между полками
Нагреватель	Да
Требования к установке	Необходима передняя и задняя вентиляция
Класс энергопотребления	G
Потребляемая мощность	162 кВт/год
Номинальная мощность	220-240В, 50Гц, 0,8А
Габариты (ВхШхГ) в мм	1865x655x660
Размеры изделия (ВхШхГ) в мм	1786x595x559
Полки	Телескопические деревянные полки
Уровень шума	38дБ
Низкая вибрация	Да
Тип охлаждения	Охлаждение с помощью вентилятора, компрессора
Стекло	Двойное с УФ-фильтром
Внутреннее освещение	Светодиодное освещение (Белое)
WIFI + Умное приложение	Нет
Гарантия	1 год

Сканируй меня, чтобы узнать больше:

100 38dB 5-18°C 5-10°C 10-18°C





ПОЛНОСТЬЮ ВСТРАИВАЕМЫЙ

Благодаря интегрированной системе вентиляции установки винных шкафов стала очень простой. Как с ручками, так и без ручек, винные шкафы можно быстро и легко встроить в колонну или кухонный гарнитур без вентиляционных отверстий.
(Только линейки продуктов Horizon, Prime, Noble и Spirit)

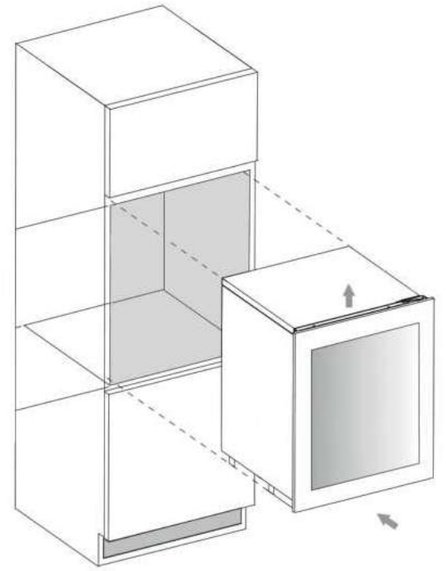

ВСТРАИВАЕМЫЙ ПОД СТОЛЕШНИЦУ

Благодаря интегрированной системе вентиляции установки винных шкафов стала очень простой. Как с ручками, так и без ручек, винные шкафы можно быстро и легко встроить под столешницу без вентиляционных отверстий.
(Только линейки продуктов Horizon, Prime, Noble и Spirit)

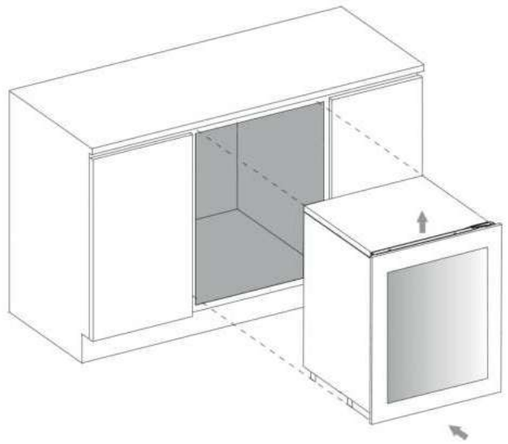





DUNAVOX FLOW

Серия, встраиваемая под столешницу или устанавливаемая отдельно

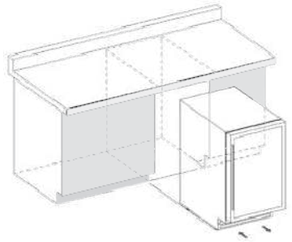

УСТАНОВКА В СТОЛЕШНИЦУ

- Модели стандартной высоты 820–880 мм.
- Ширина варьируется в пределах 160-600 мм.

Вентиляция передней части: должна иметь вентиляционные отверстия в цоколе.

1 ОДИН ГОД ГАРАНТИИ



ВЫСОТА 15 СМ

DAUF-9.22B
DAUF-9.22SS

ВЫСОТА 30 СМ

DAUF-17.58DB
DAUF-17.58DSS
DAUF-17.58DBH
DAUF-19.58B
DAUF-19.58SS

ВЫСОТА 40 СМ

DAUF-32.83B
DAUF-32.83SS
DAUF-32.78DB
DAUF-32.78DSS

ВЫСОТА 50 СМ

DAUF-38.100DB
DAUF-38.100DSS
DAUF-38.100DB.TO

ОСНОВНЫЕ ХАРАКТЕРИСТИКИ

PUSH-TO-OPEN

Аккуратно нажмите на дверцу, чтобы получить доступ к бутылкам внутри. Винный шкаф с данной технологией идеально впишется в современную кухню без ручек.



СВЕТОДИОДНЫЙ ЭКРАН

Позволяет быстро и легко устанавливать и проверять желаемую температуру, а также включать и выключать освещение.



СЕНСОРНЫЙ ЖК-ЭКРАН

Сенсорный экран с плавным изображением и детализацией, отображает функции: поток воздуха внутри и цвет подсветки.



ПЕРЕДНЯЯ РЕШЕТКА ВЕНТИЛЯЦИИ

Вентиляционная решётка должна быть открыта, чтобы тёплый воздух от компрессора выходил с одной стороны, а холодный воздух поступал с другой благодаря бесшумным вентиляторам. Цоколь перед винным шкафом требует установки решётки для правильной вентиляции. Источники тепла сокращают срок службы шкафа и компрессора.

РАЗЛИЧНЫЕ ВАРИАНТЫ ОТДЕЛКИ ДВЕРИ

Черная цельностеклянная дверь, дверь из нержавеющей стали, матовая черная дверь, дверь цвета RAL, накладная панель – отделка, подходящая к любому стилю и цвету кухни.

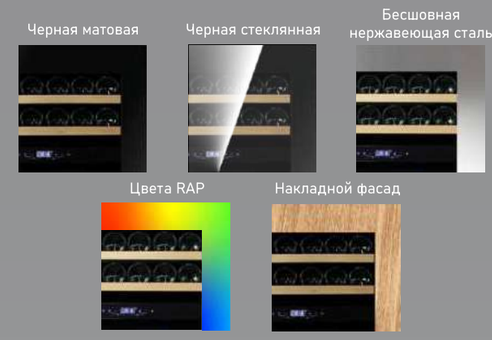

СКРЫТАЯ РУЧКА ДВЕРИ

Следуя последним трендам в дизайне винных шкафов, мы предлагаем модели со скрытой ручкой двери.



ДВЕРНАЯ РУЧКА

Черная дверь с черной ручкой и дверь из бесшовной нержавеющей стали с ручкой из нержавеющей стали обеспечивают классический способ открытия двери.









ВЫСОТА 60 СМ

DAUF-39.121DB
DAUF-39.121DSS

ВЫСОТА 60 СМ

DAUF-39.119DB.TO
DAUF-39.119.DOP.TO

ВЫСОТА 60 СМ

DAUF-45.125DB.TO
DAUF-45.125DSS.TO
DAUF-45.125DOP.TO

ВЫСОТА 60 СМ

DAUF-46.138B
DAUF-46.138SS

ВЫСОТА 60 СМ

DAUF-46.145DB
DAUF-46.145DSS

ВЫСОТА 60 СМ

DAUF-46.145DBH

FLOW-9

Черное цельное стекло DAUF-9.22B EAN: 5999558434755
Нержавеющая сталь DAUF-9.22SS EAN: 5999558434762
Матовый черный DAUF-9.22MB EAN: 5999558435721
Цвет RAL DAUF-9.22C EAN: 5999558435738



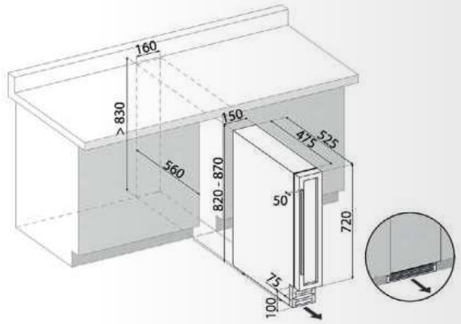

820
525
150

Тип установки	В столешницу
Вместимость (бутылки Бордо 750 мл)	9 (7 лежа, 2 стоя)
Тип открытия	Дверная ручка
Тип петель	Обычный (Pivot)
Тип дисплея	Светодиодный сенсорный экран
Зоны охлаждения	1
Температурный диапазон	5-20°C
Место для нестандартных бутылок	Только бутылки типа Бордо
Нагреватель	Нет
Требования к установке	Вентиляция переднего цоколя
Класс энергоэффективности	G
Потребляемая мощность	106 кВт/год
Номинальная мощность	220-240В, 50Гц, 0,4А
Габаритные размеры (ВхШхГ) в мм	845x185x580mm
Размеры изделия (ВхШхГ) в мм	820x150x525mm
Ножки	Регулируются в пределах 10-70 мм*
Полки	Деревянные полки-держатели
Уровень шума	38дБ
Низкая вибрация	Да
Тип охлаждения	Охлаждение с помощью вентилятора, компрессора
Стекло	Тройное с УФ-фильтром
Внутреннее освещение	Белая светодиодная подсветка
Гарантия	1 год

Сканируй меня, чтобы узнать больше:

9 | 38dB | 5-20°C

FLOW-17

Черное цельное стекло DAUF-17.58DB EAN: 5999558434656
Нержавеющая сталь DAUF-17.58DSS EAN: 5999558434670
Матовый черный DAUF-17.58DMB EAN: 5999558435745
Цвет RAL DAUF-17.58DC EAN: 5999558435752



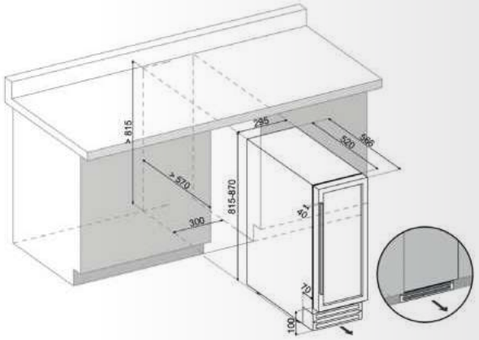

815
566
295

Тип установки	В столешницу
Вместимость (бутылки Бордо 750 мл)	17
Тип открытия	Дверная ручка
Тип петель	Обычный (Pivot)
Тип дисплея	Светодиодный сенсорный экран
Зоны охлаждения	2
Температурный диапазон	5-12°C // 12-20°C
Место для нестандартных бутылок	В нижней зоне можно хранить 2 бутылки
Нагреватель	Да
Требования к установке	Вентиляция переднего цоколя
Класс энергоэффективности	G
Потребляемая мощность	135 кВт/год
Номинальная мощность	220-240В, 50Гц, 0,65А
Габаритные размеры (ВхШхГ) в мм	855x330x635
Размеры изделия (ВхШхГ) в мм	815x295x566
Ножки	Регулируются в пределах 10-70 мм*
Полки	Выдвижные деревянные полки
Уровень шума	39дБ
Низкая вибрация	Да
Тип охлаждения	Охлаждение с помощью вентилятора, компрессора
Стекло	Тройное с УФ-фильтром
Внутреннее освещение	Синяя светодиодная подсветка
Гарантия	1 год

Сканируй меня, чтобы узнать больше:

17 | 39dB | 5-12°C 12-20°C

FLOW-17H

Черное цельное стекло DAUF-17.58DBH EAN: 5999558435653



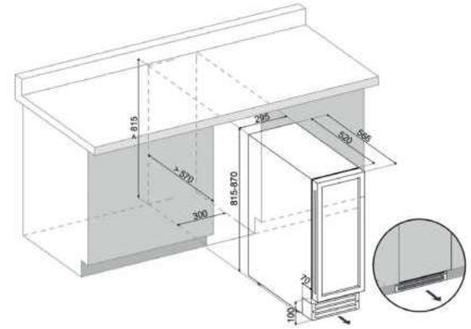

815
566
295

Тип установки	В столешницу
Вместимость (бутылки Бордо 750 мл)	17
Тип открытия	Утопленная ручка
Тип петель	Обычный (Pivot)
Тип дисплея	Светодиодный сенсорный экран
Зоны охлаждения	2
Температурный диапазон	5-12°C // 12-20°C
Место для нестандартных бутылок	В нижней зоне можно хранить 2 бутылки
Нагреватель	Да
Требования к установке	Вентиляция переднего цоколя
Класс энергоэффективности	G
Потребляемая мощность	135 кВт/год
Номинальная мощность	220-240В, 50Гц, 0,65А
Габаритные размеры (ВхШхГ) в мм	855x330x635
Размеры изделия (ВхШхГ) в мм	815x295x566
Ножки	Регулируются в пределах 10-70 мм*
Полки	Выдвижные деревянные полки
Уровень шума	39дБ
Низкая вибрация	Да
Тип охлаждения	Охлаждение с помощью вентилятора, компрессора
Стекло	Тройное с УФ-фильтром
Внутреннее освещение	Синяя светодиодная подсветка
Гарантия	1 год

Сканируй меня, чтобы узнать больше:

17 | 39dB | 5-12°C 12-20°C

FLOW-19

Черное цельное стекло DAUF-19.58B EAN: 5999558434687
Нержавеющая сталь DAUF-19.58SS EAN: 5999558434694
Матовый черный DAUF-19.58MB EAN: 5999558435769
Цвет RAL DAUF-19.58C EAN: 5999558435776



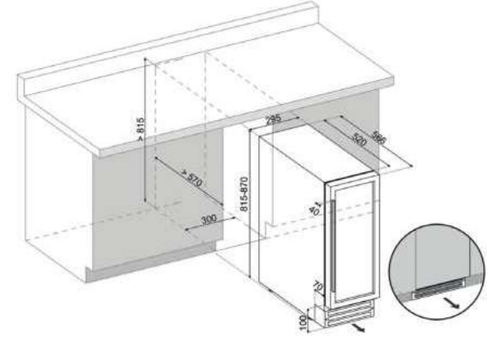

815
566
295

Тип установки	В столешницу
Вместимость (бутылки Бордо 750 мл)	19
Тип открытия	Дверная ручка
Тип петель	Обычный (Pivot)
Тип дисплея	Светодиодный сенсорный экран
Зоны охлаждения	1
Температурный диапазон	5-20°C
Место для нестандартных бутылок	Только бутылки типа Бордо
Нагреватель	Да
Требования к установке	Вентиляция переднего цоколя
Класс энергоэффективности	G
Потребляемая мощность	118 кВт/год
Номинальная мощность	220-240В, 50Гц, 0,7А
Габаритные размеры (ВхШхГ) в мм	855x330x635
Размеры изделия (ВхШхГ) в мм	815x295x566
Ножки	Регулируются в пределах 10-70 мм*
Полки	Выдвижные деревянные полки
Уровень шума	39дБ
Низкая вибрация	Да
Тип охлаждения	Охлаждение с помощью вентилятора, компрессора
Стекло	Тройное с УФ-фильтром
Внутреннее освещение	Синее светодиодное освещение
Гарантия	1 год

Сканируй меня, чтобы узнать больше:

19 | 39dB | 5-20°C

DUNAVOX FLOW

FLOW-32

Черное цельное стекло DAUF-32.83B EAN: 5999558434700
Нержавеющая сталь DAUF-32.83SS EAN: 5999558434717
Матовый черный DAUF-32.83MB EAN: 5999558435783
Цвет RAL DAUF-32.83C EAN: 5999558435790



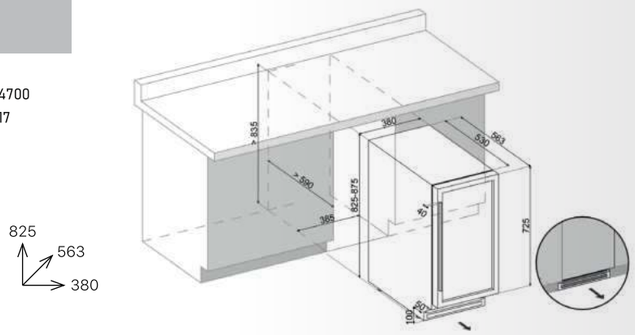

32 | 39dB | 5-18°C

Сканируй меня, чтобы узнать больше:

Тип установки	Под столешницу/Отдельностоящий
Вместимость (бутылки Бордо 750 мл)	32
Тип открытия	Дверная ручка
Тип петель	Обычный (Pivot)
Тип дисплея	Светодиодный сенсорный экран
Зоны охлаждения	1
Температурный диапазон	5-18°C
Место для нестандартных бутылок	Только бутылки типа Бордо
Нагреватель	Нет
Требования к установке	Вентиляция переднего цоколя
Класс энергоэффективности	F
Потребляемая мощность	100 кВт/год
Номинальная мощность	220-240В, 50Гц, 0,5А
Габаритные размеры (ВхШхГ) в мм	845x415x625
Размеры изделия (ВхШхГ) в мм	825x380x563
Ножки	Регулируются в пределах 10-70 мм*
Полки	Деревянные полки с направляющими
Уровень шума	39дБ
Низкая вибрация	Да
Тип охлаждения	Охлаждение с помощью вентилятора, компрессора
Стекло	Двойное с УФ-фильтром
Внутреннее освещение	Светодиодная подсветка (белая, синяя, янтарная)
Гарантия	1 год

FLOW-32D

Черное цельное стекло DAUF-32.78DB EAN: 5999558434861
Нержавеющая сталь DAUF-32.78DSS EAN: 5999558434878
Матовый черный DAUF-32.78DMB EAN: 5999558435806
Цвет RAL DAUF-32.78DC EAN: 5999558435813



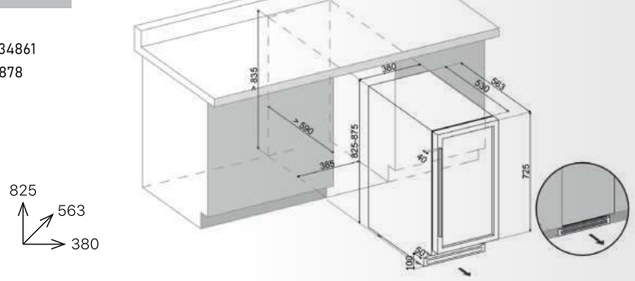

32 | 39dB | 10-18°C 5-10°C

Сканируй меня, чтобы узнать больше:

Тип установки	Под столешницу/Отдельностоящий
Вместимость (бутылки Бордо 750 мл)	32
Тип открытия	Дверная ручка
Тип петель	Обычный (Pivot)
Тип дисплея	Светодиодный сенсорный экран
Зоны охлаждения	2
Температурный диапазон	10-18°C // 5-10°C
Место для нестандартных бутылок	Только бутылки типа Бордо
Нагреватель	Да
Требования к установке	Вентиляция переднего цоколя
Класс энергоэффективности	G
Потребляемая мощность	125 кВт/год
Номинальная мощность	220-240В, 50Гц, 0,5А
Габаритные размеры (ВхШхГ) в мм	845x415x625
Размеры изделия (ВхШхГ) в мм	825x380x563
Ножки	Регулируются в пределах 10-70 мм*
Полки	Деревянные полки с направляющими
Уровень шума	39дБ
Низкая вибрация	Да
Тип охлаждения	Охлаждение с помощью вентилятора, компрессора
Стекло	Двойное с УФ-фильтром + покрытие Low-E
Внутреннее освещение	Светодиодная подсветка (белая, синяя, янтарная)
Гарантия	1 год

FLOW-38

Черное цельное стекло DAUF-38.100DB EAN: 5999558435035
Нержавеющая сталь DAUF-38.100DSS EAN: 5999558435042
Матовый черный DAUF-38.100DMB EAN: 5999558435820
Цвет RAL DAUF-38.100DC EAN: 5999558435837



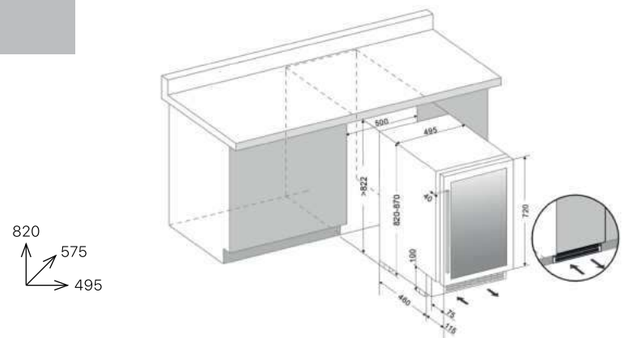

38 | 40dB | 5-20°C 5-20°C

Сканируй меня, чтобы узнать больше:

Тип установки	Под столешницу/Отдельностоящий
Вместимость (бутылки Бордо 750 мл)	38
Тип открытия	Дверная ручка
Тип петель	Обычный (Pivot)
Тип дисплея	Светодиодный сенсорный экран
Зоны охлаждения	2
Температурный диапазон	5-20°C // 5-20°C
Температурные зоны	Две зоны с одинаковой температурой
Нагреватель	Да
Требования к установке	Вентиляция переднего цоколя
Класс энергоэффективности	G
Потребляемая мощность	141 кВт/год
Номинальная мощность	220-240В, 50Гц, 1.2А
Габаритные размеры (ВхШхГ) в мм	880x560x660
Размеры изделия (ВхШхГ) в мм	820x495x575
Ножки	Регулируются в пределах 10-70 мм*
Полки	Выдвижные деревянные полки
Уровень шума	40дБ
Низкая вибрация	Да
Тип охлаждения	Охлаждение с помощью вентилятора, компрессора
Стекло	Тройное с УФ-фильтром
Внутреннее освещение	Светодиодная подсветка (белая, синяя, янтарная)
Гарантия	1 год

FLOW-38.TO

Черное цельное стекло DAUF-38.100DB.TO EAN: 5999558435059



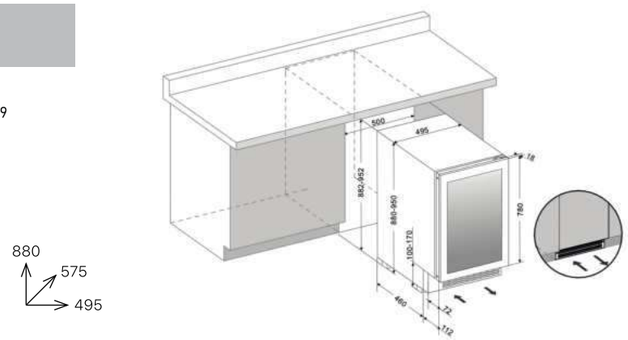

38 | 40dB | 5-20°C 5-20°C

Сканируй меня, чтобы узнать больше:

Тип установки	Под столешницу/Отдельностоящий
Вместимость (бутылки Бордо 750 мл)	38
Тип открытия	Push to open
Тип петель	Плавно закрывающиеся петли Hettich
Тип дисплея	Светодиодный сенсорный экран
Зоны охлаждения	2
Температурный диапазон	5-20°C // 5-20°C
Температурные зоны	Две зоны с одинаковой температурой
Нагреватель	Да
Требования к установке	Вентиляция переднего цоколя
Класс энергоэффективности	G
Потребляемая мощность	141 кВт/год
Номинальная мощность	220-240В, 50Гц, 1.2А
Габаритные размеры (ВхШхГ) в мм	940x560x660
Размеры изделия (ВхШхГ) в мм	880x495x575
Ножки	Регулируются в пределах 10-70 мм*
Полки	Выдвижные деревянные полки
Уровень шума	40дБ
Низкая вибрация	Да
Тип охлаждения	Охлаждение с помощью вентилятора, компрессора
Стекло	Тройное с УФ-фильтром
Внутреннее освещение	Светодиодная подсветка (белая, синяя, янтарная)
Гарантия	1 год

FLOW-39

Черное цельное стекло DAUF-39.121DB EAN: 5999558434724
Нержавеющая сталь DAUF-39.121DSS EAN: 5999558434731
Матовый черный DAUF-39.121DMB EAN: 5999558435844
Цвет RAL DAUF-39.121DC EAN: 5999558435851



822
560
595

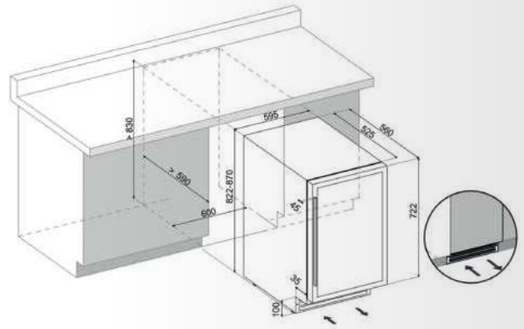

Тип установки	Под столешницу/Отдельностоящий
Вместимость (бутылки Бордо 750 мл)	39
Тип открытия	Дверная ручка
Тип петель	Обычный (Pivot)
Тип дисплея	Светодиодный сенсорный экран
Зоны охлаждения	2
Температурный диапазон	5–10°C // 10–18°C
Место для нестандартных бутылок	Только бутылки типа Бордо
Нагреватель	Да
Требования к установке	Вентиляция переднего цоколя
Класс энергоэффективности	F
Потребляемая мощность	103 кВт/год
Номинальная мощность	220–240В, 50Гц, 0,6А
Габаритные размеры (ВхШхГ) в мм	870x655x665
Размеры изделия (ВхШхГ) в мм	822x595x560
Ножки	Регулируются в пределах 10–70 мм*
Полки	Деревянные полки с направляющими
Уровень шума	38 дБ
Низкая вибрация	Да
Тип охлаждения	Охлаждение с помощью вентилятора, компрессора
Стекло	Двойное с УФ-фильтром + покрытие Low-E
Внутреннее освещение	Светодиодная подсветка (белая, синяя, янтарная)
Гарантия	1 год

Сканируй меня, чтобы узнать больше:

39 | 38dB | 5-12°C 12-18°C

FLOW-39.TO

Черное цельное стекло DAUF-39.119DB.TO EAN: 5999558435677
Накладная панель DAUF-39.119DOP.TO EAN: 5999558436315



820
575
595

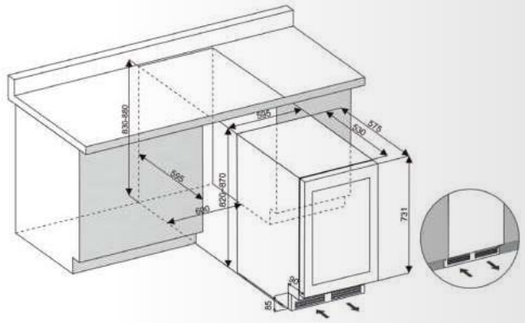

Тип установки	Отдельностоящий/Под столешницу
Вместимость (бутылки Бордо 750 мл)	39
Тип открытия	Push to open
Тип петель	Обычный (Pivot)
Тип дисплея	Светодиодный сенсорный дисплей
Зоны охлаждения	2
Температурный диапазон	5–20°C // 5–20°C
Температурные зоны	Две зоны с одинаковой температурой
Нагреватель	Да
Требования к установке	Вентиляция переднего цоколя
Класс энергоэффективности	G
Потребляемая мощность	127 кВт/год
Номинальная мощность	220–240В, 50Гц, 0,6А
Габаритные размеры (ВхШхГ) в мм	885x660x655
Размеры изделия (ВхШхГ) в мм	822x595x560
Ножки	Регулируются в пределах 10–70 мм*
Полки	Телескопические деревянные полки
Уровень шума	38дБ
Низкая вибрация	Да
Тип охлаждения	Охлаждение с помощью вентилятора, компрессора
Стекло	Двойное с УФ-фильтром + покрытие Low-E
Внутреннее освещение	Светодиодная подсветка (белая, синяя, янтарная)
Гарантия	1 год

Сканируй меня, чтобы узнать больше:

39 | 38dB | 5-20°C 5-20°C

FLOW-45

Черное цельное стекло DAUF-45.125DB.TO EAN: 5999558434540
Нержавеющая сталь DAUF-45.125DSS.TO EAN: 5999558434557
Накладная панель DAUF-45.125DOP.TO EAN: 5999558435011
Матовый черный DAUF-45.125DMB.TO EAN: 5999558436292
Цвет RAL DAUF-45.125DC.TO EAN: 5999558436308



880
580
595

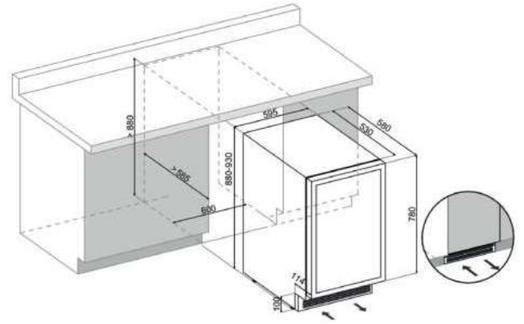

Тип установки	Под столешницу/Отдельностоящий
Вместимость (бутылки Бордо 750 мл)	45
Тип открытия	Push to open
Тип петель	Плавно закрывающиеся петли Hettich
Тип дисплея	Светодиодный сенсорный экран
Зоны охлаждения	2
Температурный диапазон	5–20°C // 5–20°C
Температурные зоны	Две зоны с одинаковой температурой
Нагреватель	Да
Требования к установке	Вентиляция переднего цоколя
Класс энергоэффективности	F
Потребляемая мощность	115 кВт/год
Номинальная мощность	220–240В, 50Гц, 1,2А
Габаритные размеры (ВхШхГ) в мм	940x660x660
Размеры изделия (ВхШхГ) в мм	880x595x580
Ножки	Регулируются в пределах 10–70 мм*
Полки	Деревянные полки с направляющими
Уровень шума	36дБ
Низкая вибрация	Да
Тип охлаждения	Охлаждение с помощью вентилятора, компрессора
Стекло	Тройное с УФ-фильтром
Внутреннее освещение	Светодиодная подсветка (белая, синяя, янтарная)
Гарантия	1 год

Сканируй меня, чтобы узнать больше:

45 | 36dB | 5-20°C 5-20°C

FLOW-46

Черное цельное стекло DAUF-46.138B EAN: 5999558434748
Нержавеющая сталь DAUF-46.138SS EAN: 5999558434885
Матовый черный DAUF-46.138MB EAN: 5999558435868
Цвет RAL DAUF-46.138C EAN: 5999558435875



822
560
595

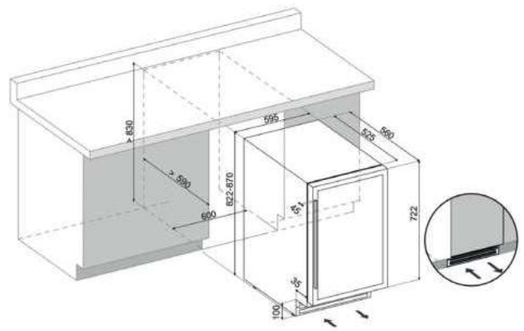

Тип установки	Под столешницу/Отдельностоящий
Вместимость (бутылки Бордо 750 мл)	46
Тип открытия	Дверная ручка
Тип петель	Обычный (Pivot)
Тип дисплея	Светодиодный сенсорный экран
Зоны охлаждения	1
Температурный диапазон	5–18°C
Место для нестандартных бутылок	Только бутылки типа Бордо
Нагреватель	Нет
Требования к установке	Вентиляция переднего цоколя
Класс энергоэффективности	G
Потребляемая мощность	130 кВт/год
Номинальная мощность	220–240В, 50Гц, 0,55А
Габаритные размеры (ВхШхГ) в мм	870x655x665
Размеры изделия (ВхШхГ) в мм	822x595x560
Ножки	Регулируются в пределах 10–70 мм*
Полки	Деревянные полки с направляющими
Уровень шума	39дБ
Низкая вибрация	Да
Тип охлаждения	Охлаждение с помощью вентилятора, компрессора
Стекло	Двойное с УФ-фильтром + покрытие Low-E
Внутреннее освещение	Светодиодная подсветка (белая, синяя, янтарная)
Гарантия	1 год

Сканируй меня, чтобы узнать больше:

46 | 39dB | 5-20°C

FLOW-46D

Черное цельное стекло DAUF-46.145DB EAN: 5999558434892
Нержавеющая сталь DAUF-46.145DSS EAN: 5999558434908
Матовый черный DAUF-46.145DMB EAN: 5999558435264
Цвет RAL DAUF-46.145DC EAN: 5999558435882



820
585
595

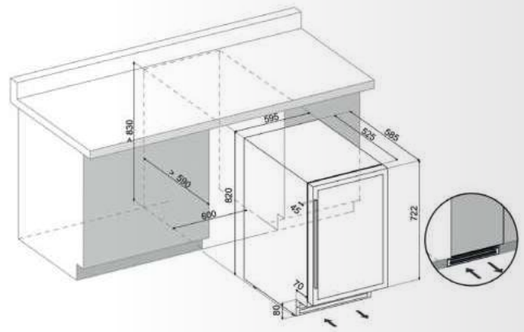

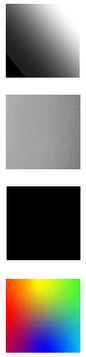

Тип установки	Под столешницу/Отдельностоящий
Вместимость (бутылки Бордо 750 мл)	46
Тип открытия	Дверная ручка
Тип петель	Обычный (Pivot)
Тип дисплея	Светодиодный сенсорный дисплей
Зоны охлаждения	2
Температурный диапазон	5–12°C // 12–20°C
Место для нестандартных бутылок	Только бутылки типа Бордо
Нагреватель	Да
Требования к установке	Вентиляция переднего цоколя
Класс энергоэффективности	G
Потребляемая мощность	155 кВт/год
Номинальная мощность	220–240В, 50Гц, 0,4А
Габаритные размеры (ВхШхГ) в мм	874x660x625
Размеры изделия (ВхШхГ) в мм	820x595x585
Ножки	Регулируются в пределах 10–70 мм*
Полки	Телескопические деревянные полки
Уровень шума	39дБ
Низкая вибрация	Да
Тип охлаждения	Охлаждение с помощью вентилятора, компрессора
Стекло	Двойное с УФ-фильтром + покрытие Low-E
Внутреннее освещение	Светодиодная подсветка (белая, синяя, янтарная)
Гарантия	1 год

Сканируй меня, чтобы узнать больше:





FLOW-46H

Черное цельное стекло DAUF-46.145DBH EAN: 5999558435660



820
585
595

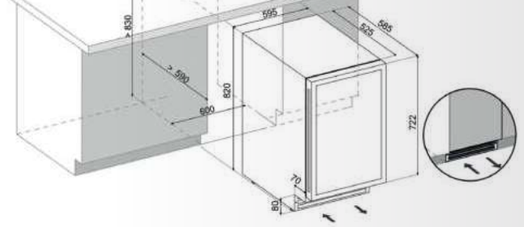



Тип установки	В столешницу/Отдельностоящий
Вместимость (бутылки Бордо 750 мл)	46
Тип открытия	Утопленная ручка
Тип петель	Обычный (Pivot)
Тип дисплея	Светодиодный сенсорный экран
Зоны охлаждения	2
Температурный диапазон	5–12°C // 12–20°C
Место для нестандартных бутылок	Только бутылки типа Бордо
Нагреватель	Да
Требования к установке	Вентиляция переднего цоколя
Класс энергоэффективности	G
Потребляемая мощность	155 кВт/год
Номинальная мощность	220–240В, 50Гц, 0,4А
Габаритные размеры (ВхШхГ) в мм	874x660x625
Размеры изделия (ВхШхГ) в мм	820x595x585
Ножки	Регулируются в пределах 10–70 мм*
Полки	Телескопические деревянные полки
Уровень шума	39дБ
Низкая вибрация	Да
Тип охлаждения	Охлаждение с помощью вентилятора, компрессор
Стекло	Тройное с УФ-фильтром
Внутреннее освещение	Светодиодная подсветка (белая, синяя, янтарная)
Гарантия	1 год

Сканируй меня, чтобы узнать больше:





DUNAVOX GRANDE

Серия, отличающаяся большой вместимостью бутылок

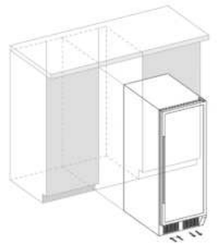

ВСТРАИВАЕМАЯ УСТАНОВКА

- Большая емкость хранения
- Его также можно использовать как отдельностоящий

1 ОДИН ГОД ГАРАНТИИ



ВЫСОТА 120 СМ

DX-94.270DBK



ВЫСОТА 120 СМ

DX-94.270SDSK



ВЫСОТА 167 СМ

DX-108.330DB
DX-108.330DSS



ВЫСОТА 177 СМ

DX-166.428DBK
DX-166.428SDSK



ВЫСОТА 177 СМ

DX-181.490DBK
DX-181.490SDSK



ВЫСОТА 183 СМ

DX-194.490BK
DX-194.490SSK

ОСНОВНЫЕ ХАРАКТЕРИСТИКИ

ТЕМПЕРАТУРНЫЕ ЗОНЫ

Винные шкафы Dunavox доступны с одной, двумя или тремя зонами охлаждения. Это позволяет правильно хранить несколько сортов вин.



ТЕЛЕСКОПИЧЕСКИЕ ДЕРЕВЯННЫЕ ПОЛКИ

Полностью выдвижные, плавно выдвижные телескопические полки обеспечивают полный обзор и доступ ко всем бутылкам вашей коллекции.



СВЕТОДИОДНЫЙ СЕНСОРНЫЙ ЭКРАН

Светодиодный дисплей позволяет быстро и легко устанавливать и проверять желаемую температуру, а также включать и выключать освещение.



ПЕРЕДНЯЯ РЕШЕТКА ВЕНТИЛЯЦИИ

Вентиляционная решетка должна оставаться открытой; теплый воздух, производимый компрессором, выбрасывается с одной стороны, а более холодный воздух всасывается с другой с помощью набора бесшумных вентиляторов, которые обеспечивают правильную вентиляцию конденсатора. Если перед винным шкафом установлен цоколь, в сам цоколь необходимо установить решетку, чтобы обеспечить достаточную вентиляцию, а любые источники тепла рядом с конденсатором, скорее всего, сократят срок службы компрессора.



РАЗЛИЧНЫЕ ВАРИАНТЫ ОТДЕЛКИ ДВЕРИ

Черная цельностеклянная дверь, дверь из бесшовной нержавеющей стали, матовая черная дверь, дверь цвета RAL, накладной фасад – отделка, подходящая к любому стилю и цвету кухни.

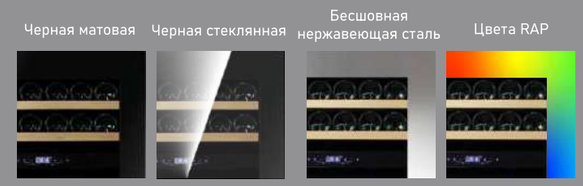

ВСТРОЕННЫЙ ДВЕРНОЙ ЗАМОК

Замок с защитой от детей предотвращает нежелательный доступ к содержимому и регуляторам температуры; подходит как для домашнего, так и для коммерческого использования в ресторане. Все закрываемые винные шкафы имеют замок снизу. Большинство данных моделей поставляются с двумя ключами, и большинство владельцев предпочитают носить один ключ, а другой хранить в безопасном месте у себя дома.



СКРЫТАЯ РУЧКА ДВЕРИ

В соответствии с последними тенденциями дизайна встраиваемых винных шкафов мы предлагаем большой ассортимент моделей со скрытой ручкой



ДВЕРНАЯ РУЧКА

Черная дверь с черной ручкой и дверь из бесшовной нержавеющей стали с ручкой из нержавеющей стали обеспечивают классический способ открытия двери.





GRANDE-94

Черное цельное стекло DX-94.270DBK EAN: 5999558431563



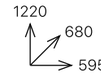

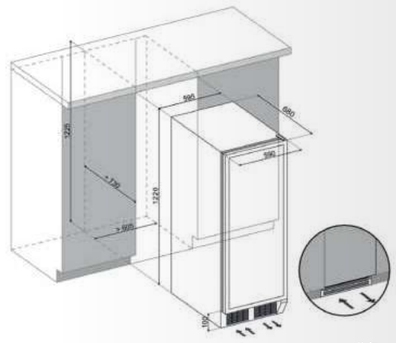

Тип установки	Отдельностоящий/Встраиваемый
Вместимость (бутылки Бордо 750 мл)	94
Тип открытия	Утопленная ручка
Тип петель	Обычный (Pivot)
Тип дисплея	Светодиодный сенсорный экран
Зоны охлаждения	2
Температурный диапазон	5-12°C // 12-20°C
Место для нестандартных бутылок	Только бутылки типа Бордо
Нагреватель	Да
Требования к установке	Вентиляция переднего цоколя
Класс энергоэффективности	G
Потребляемая мощность	159 кВт/год
Номинальная мощность	220-240В, 50Гц, 0,86А
Габаритные размеры (ВхШхГ) в мм	1260x660x760
Размеры изделия (ВхШхГ) в мм	1220x595x680
Полки	Телескопические деревянные полки
Уровень шума	39дБ
Низкая вибрация	Да
Тип охлаждения	Охлаждение с помощью вентилятора, компрессор
Стекло	Тройное с УФ-фильтром
Внутреннее освещение	Синяя светодиодная подсветка
WIFI	Нет
Гарантия	1 год

Сканируй меня, чтобы узнать больше:

94 | 39dB | 5-12°C 12-20°C

GRANDE-94

Нержавеющая сталь DX-94.270SDSK EAN: DX-94.270SDSK
Матовый черный DX-94.270DMBK EAN: 5999558435899
Цвет RAL DX-94.270DCK EAN: 5999558435943



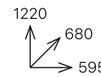

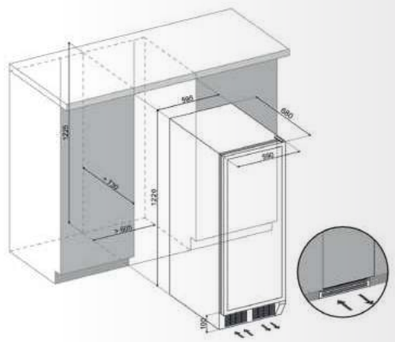

Тип установки	Отдельностоящий/Встраиваемый
Вместимость (бутылки Бордо 750 мл)	94
Тип открытия	Дверная ручка
Тип петель	Обычный Pivot
Тип дисплея	Светодиодный сенсорный экран
Зоны охлаждения	2
Температурный диапазон	5-12°C // 12-20°C
Место для нестандартных бутылок	Только бутылки типа Бордо
Нагреватель	Да
Требования к установке	Вентиляция переднего цоколя
Класс энергоэффективности	G
Потребляемая мощность	159 кВт/год
Номинальная мощность	220-240В, 50Гц, 0,86А
Габаритные размеры (ВхШхГ) в мм	1260x660x760
Размеры изделия (ВхШхГ) в мм	1220x595x680
Полки	Телескопические деревянные полки
Уровень шума	39дБ
Низкая вибрация	Да
Тип охлаждения	Охлаждение с помощью вентилятора, компрессор
Стекло	Трехслойное с УФ-фильтром
Внутреннее освещение	Синяя светодиодная подсветка
WIFI	Нет
Гарантия	1 год

Сканируй меня, чтобы узнать больше:

94 | 39dB | 5-12°C 12-20°C

GRANDE-108

Черное цельное стекло DX-108.330DB EAN: 5999558435684
Нержавеющая сталь DX-108.330DSS EAN: 5999558435691
Матовый черный DX-108.330DMB EAN: 5999558435905
Цвет RAL DX-108.330DC EAN: 5999558435950





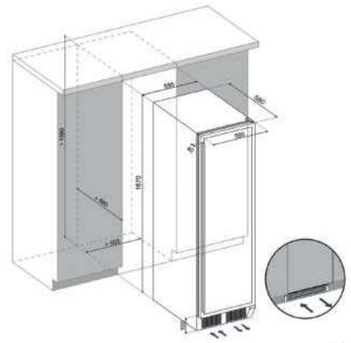

Тип установки	Отдельностоящий/Встраиваемый
Вместимость (бутылки Бордо 750 мл)	108
Тип открытия	Дверная ручка
Тип петель	Обычный (Pivot)
Тип дисплея	Светодиодный сенсорный экран
Зоны охлаждения	2
Температурный диапазон	5-12°C // 12-20°C
Место для нестандартных бутылок	Только бутылки типа Бордо
Нагреватель	Да
Требования к установке	Вентиляция переднего цоколя
Класс энергоэффективности	G
Потребляемая мощность	155 кВт/год
Номинальная мощность	220-240В, 50Гц, 1,3А
Габаритные размеры (ВхШхГ) в мм	1905x660x745
Размеры изделия (ВхШхГ) в мм	1670x595x580
Полки	Телескопические деревянные полки
Уровень шума	39дБ
Низкая вибрация	Да
Тип охлаждения	Охлаждение с помощью вентилятора, компрессор
Стекло	Тройное с УФ-фильтром
Внутреннее освещение	Боковой свет RGB
WIFI	Нет
Гарантия	1 год

Сканируй меня, чтобы узнать больше:

108 | 39dB | 5-12°C 12-20°C

GRANDE-166

Черное цельное стекло DX-166.428DBK EAN: 5999558431648
Нержавеющая сталь DX-166.428SDSK EAN: 5999558432034
Матовый черный DX-166.428DMBK EAN: 5999558435912
Цвет RAL DX-166.428DCK EAN: 5999558435967





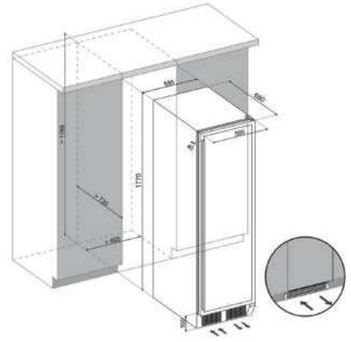

Тип установки	Отдельностоящий/Встриваемый
Вместимость (бутылки Бордо 750 мл)	166
Тип открытия	Черный: утопленная ручка, Сталь: дверная ручка
Тип петель	Обычный (Pivot)
Тип дисплея	Светодиодный сенсорный дисплей
Зоны охлаждения	2
Температурный диапазон	5-12°C // 12-20°C
Место для нестандартных бутылок	Только бутылки типа Бордо
Нагреватель	Да
Требования к установке	Вентиляция переднего цоколя
Класс энергоэффективности	G
Потребляемая мощность	146 кВт/год
Номинальная мощность	220-240В, 50Гц, 1,3А
Габаритные размеры (ВхШхГ) в мм	1905x660x745
Размеры изделия (ВхШхГ) в мм	1770x595x680
Полки	Телескопические деревянные полки
Уровень шума	39дБ
Низкая вибрация	Да
Тип охлаждения	Охлаждение с помощью вентилятора, компрессор
Стекло	Тройное с УФ-фильтром
Внутреннее освещение	Синяя светодиодная подсветка
WIFI	Нет
Гарантия	1 год

Сканируй меня, чтобы узнать больше:

166 | 39dB | 5-12°C 12-20°C

DUNAVOX GRANDE

GRANDE-181

Черное цельное стекло DX-181.490DBK EAN: 5999558431631
Нержавеющая сталь DX-181.490SDSK EAN: 5999558431969
Матовый черный DX-181.490DMBK EAN: 5999558435929
Цвет RAL DX-181.490DCK EAN: 5999558435974



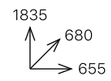

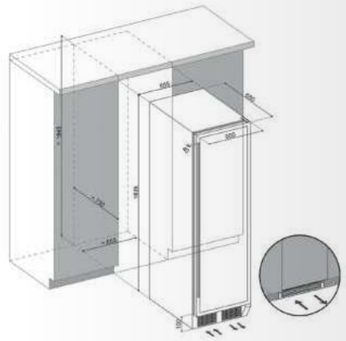

Тип установки	Отдельностоящий/Встраиваемый
Вместимость (бутылки Бордо 750 мл)	181
Тип открытия	Дверная ручка
Тип петель	Обычный (Pivot)
Тип дисплея	Светодиодный сенсорный экран
Зоны охлаждения	2
Температурный диапазон	5-12°C // 12-20°C
Место для нестандартных бутылок	Только бутылки типа Бордо
Нагреватель	Да
Требования к установке	Вентиляция переднего цоколя
Класс энергоэффективности	G
Потребляемая мощность	197 кВт/год
Номинальная мощность	220-240В, 50Гц, 1,1А
Габаритные размеры (ВхШхГ) в мм	1970x700x745
Размеры изделия (ВхШхГ) в мм	1835x655x680
Полки	Телескопические деревянные полки
Уровень шума	40дБ
Низкая вибрация	Да
Тип охлаждения	Охлаждение с помощью вентилятора, компрессор
Стекло	Тройное с УФ-фильтром
Внутреннее освещение	Синее светодиодное освещение
WIFI	Нет
Гарантия	1 год









Сканируй меня, чтобы узнать больше:

181 40dB 5-12°C 12-20°C

GRANDE-194

Черное цельное стекло DX-194.490BK EAN: 5999558431945
Нержавеющая сталь DX-194.490SSK EAN: 5999558431952
Матовый черный DX-194.490MBK EAN: 5999558435936
Цель RAL DX-194.490CK EAN: 5999558435981



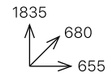

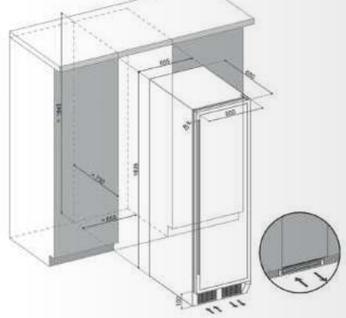

Тип установки	Отдельностоящий/Встраиваемый
Вместимость (бутылки Бордо 750 мл)	183
Тип открытия	Дверная ручка
Тип петель	Обычный (Pivot)
Тип дисплея	Светодиодный сенсорный экран
Зоны охлаждения	1
Температурный диапазон	5-20°C
Место для нестандартных бутылок	Только бутылки типа Бордо
Нагреватель	Да
Требования к установке	Вентиляция переднего цоколя
Класс энергоэффективности	G
Потребляемая мощность	179 кВт/год
Номинальная мощность	220-240В, 50Гц, 1,1А
Габаритные размеры (ВхШхГ) в мм	1970x700x745
Размеры изделия (ВхШхГ) в мм	1835x655x680
Полки	Телескопические деревянные полки
Уровень шума	40дБ
Низкая вибрация	Да
Тип охлаждения	Охлаждение с помощью вентилятора, компрессор
Стекло	Тройное с УФ-фильтром
Внутреннее освещение	Синяя светодиодная подсветка
WIFI	Нет
Гарантия	1 год

Сканируй меня, чтобы узнать больше:

183 40dB 5-20°C



DUNAVOX SERA

Серия, специально созданная для хранение Шампанского, Просекко, Кавы

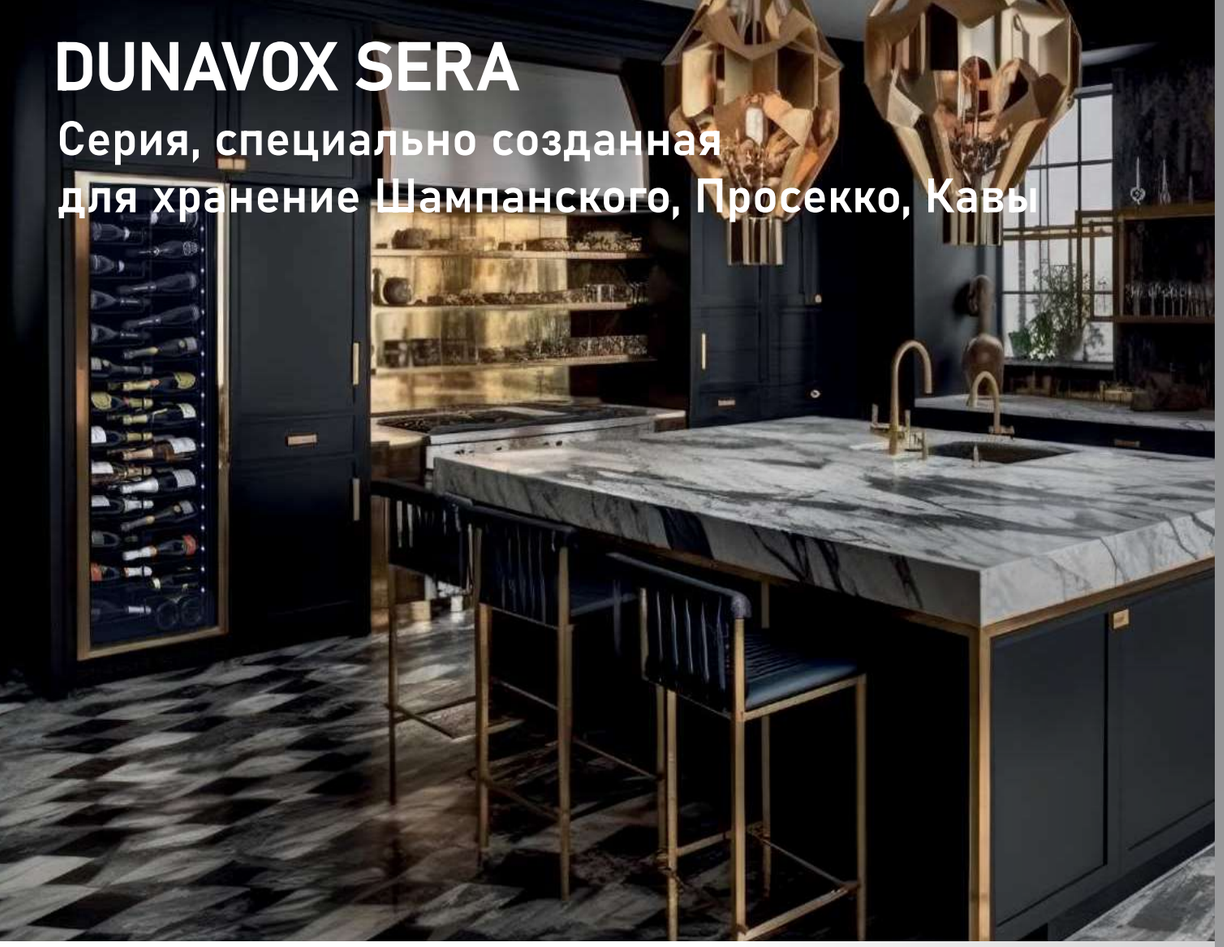

1 ОДИН ГОД ГАРАНТИИ



ВЫСОТА 80 СМ

DAUF-40.138B
DAUF-40.138SS



ВЫСОТА 120 СМ

DX-58.258DB
DX-58.258DSS



ВЫСОТА 120 СМ

DX-70.258B
DX-70.258SS



ВЫСОТА 180 СМ

DX-143.468B
DX-143.468SS

ОСНОВНЫЕ ХАРАКТЕРИСТИКИ

ТЕМПЕРАТУРНЫЕ ЗОНЫ

Винные шкафы Dunavox доступны с одной, двумя или тремя зонами охлаждения. Это позволяет правильно хранить несколько сортов вин.



ПОЛКИ ДЛЯ ШАМПАНСКОГО

Разработанный специально для бутылок большего размера, оптимальное расстояние между полками позволяет удобно хранить бутылки шампанского и просекко. Бутылки размещаются на запатентованных витринных полках. Емкость бутылок и расстояние между полками указаны для бутылок шампанского стандартной формы, размеры которых указаны выше (750 мл, 310x85 мм).



ОБОРУДОВАНИЕ ДЛЯ ЯХТ И СУДОВ

Побалуйте себя роскошью идеально охлажденных вин в море с нашими современными винными холодильниками на борту круизных лайнеров. Наши элегантные и эффективные винные холодильники, созданные для сохранения деликатных вкусов и ароматов ваших любимых вин, гарантируют, что каждый глоток будет таким же восхитительным, как и первый. Повысьте качество своих впечатлений на борту благодаря удобству и изысканности профессионально хранящихся вин, которые сделают каждый момент вашего путешествия незабываемым.



РАЗЛИЧНЫЕ ВАРИАНТЫ ОТДЕЛКИ ДВЕРИ

Черная цельностеклянная дверь, дверь из бесшовной нержавеющей стали, матовая черная дверь, дверь цвета RAL, накладной фасад – отделка, подходящая к любому стилю и цвету кухни.

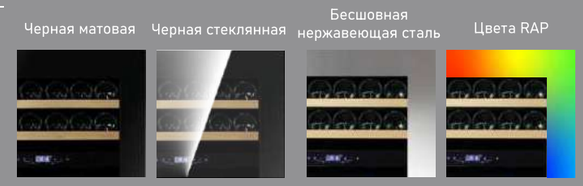

МУЛЬТИ-LED ОСВЕЩЕНИЕ

Вариант освещения для любого настроения; выбирайте между белым, янтарным или синим, а также несколькими режимами освещения.



СВЕТОДИОДНЫЙ СЕНСОРНЫЙ ЭКРАН

Светодиодный дисплей позволяет быстро и легко устанавливать и проверять желаемую температуру, а также включать и выключать освещение.



СКРЫТАЯ РУЧКА ДВЕРИ

В соответствии с последними тенденциями дизайна встраиваемых винных шкафов мы предлагаем большой ассортимент моделей со скрытой ручкой.



ВЕНТИЛЯЦИОННАЯ РЕШЕТКА СПЕРЕДИ

Вентиляционная решетка должна оставаться открытой; теплый воздух, производимый компрессором, выбрасывается с одной стороны, а более холодный воздух всасывается с другой с помощью набора бесшумных вентиляторов, которые обеспечивают правильную вентиляцию конденсатора. Если перед винным шкафом установлен цоколь, в сам цоколь необходимо установить решетку, чтобы обеспечить достаточную вентиляцию, а любые источники тепла рядом с конденсатором, скорее всего, сократят срок службы компрессора.



SERA-40

Черное цельное стекло DAUF-40.138B EAN: 5999558433482
Нержавеющая сталь DAUF-40.138SS EAN: 5999558433499
Матовый черный DAUF-40.138MB EAN: 5999558436155
Цвет RAL DAUF-40.138C EAN: 5999558436193



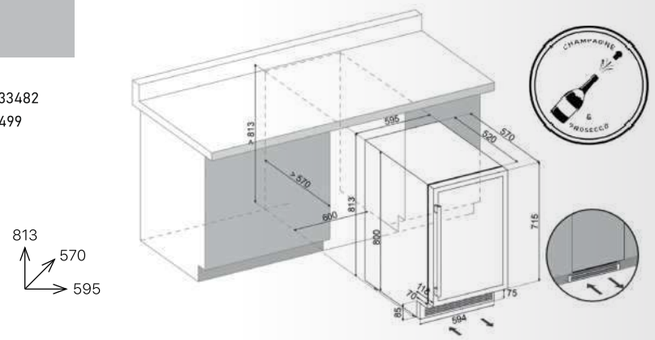

Тип установки	Отдельностоящий/Встраиваемый
Вместимость (бутылки Бордо 750 мл)	40
Уникальное расположение бутылок	Шампанское, Кава, Просекко
Тип открытия	Черный: утопленная ручка, Сталь: дверная ручка
Тип петель	Обычный (Pivot)
Тип дисплея	Светодиодный сенсорный экран
Зоны охлаждения	1
Температурный диапазон	5-20°C
Особенности установки	Может быть встроенным, не закрывайте переднюю решетку
Нагреватель	Нет
Требования к установке	Вентиляция переднего цоколя
Класс энергоэффективности	E
Потребляемая мощность	83 кВт/год
Номинальная мощность	220-240В, 50Гц, 0,85А
Габаритные размеры (ВхШхГ) в мм	880x660x625
Размеры изделия (ВхШхГ) в мм	813x595x570
Полки	Телескопические металлические полки
Уровень шума	38дБ
Низкая вибрация	Да
Тип охлаждения	Охлаждение с помощью вентилятора, компрессор
Стекло	Тройное стекло С УФ-фильтром
Внутреннее освещение	Светодиодное освещение (белое, синее, янтарное)
Гарантия	1 год

40 38dB 5-20°C

Сканируй меня, чтобы узнать больше:

SERA-58

Черное цельное стекло DX-58.258DB EAN: 5999558435158
Нержавеющая сталь DX-58.258DSS EAN: 5999558435165
Матовый черный DX-58.258DMB EAN: 5999558436162
Цвет RAL DX-58.258DC EAN: 5999558436209



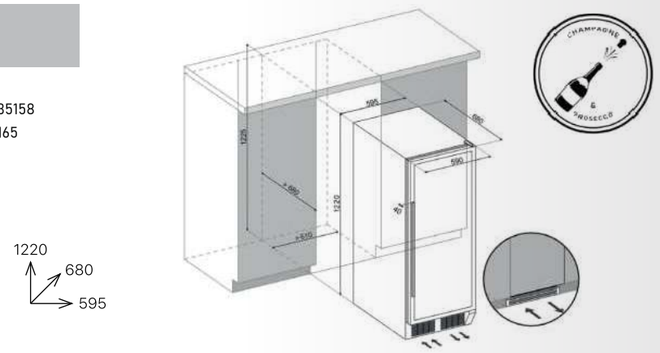

Тип установки	Отдельностоящий/Встраиваемый
Вместимость (бутылки Бордо 750 мл)	58
Уникальное расположение бутылок	Шампанское, Кава, Просекко
Тип открытия	Черный: утопленная ручка, Сталь: дверная ручка
Тип петель	Обычный (Pivot)
Тип дисплея	Светодиодный сенсорный экран
Зоны охлаждения	2
Температурный диапазон	5-12°C // 12-20°C
Особенности установки	Может быть встроенным, не закрывайте переднюю решетку
Нагреватель	Да
Требования к установке	Вентиляция переднего цоколя
Класс энергоэффективности	G
Потребляемая мощность	128 кВт/год
Номинальная мощность	220-240В, 50Гц, 0,85А
Габаритные размеры (ВхШхГ) в мм	1260x660x745
Размеры изделия (ВхШхГ) в мм	1220x595x680
Полки	Телескопические металлические полки
Уровень шума	40дБ
Низкая вибрация	Да
Тип охлаждения	Охлаждение с помощью вентилятора, компрессор
Стекло	Тройное с УФ-фильтром
Внутреннее освещение	Светодиодное освещение (белое, синее, янтарное)
Гарантия	1 год

58 40dB 5-12°C 12-20°C

Сканируй меня, чтобы узнать больше:

SERA-70

Черное цельное стекло DX-70.258B EAN: 5999558435172
Нержавеющая сталь DX-70.258SS EAN: 5999558435189
Матовый черный DX-70.258MB EAN: 5999558436179
Цвет RAL DX-70.258C EAN: 5999558436216



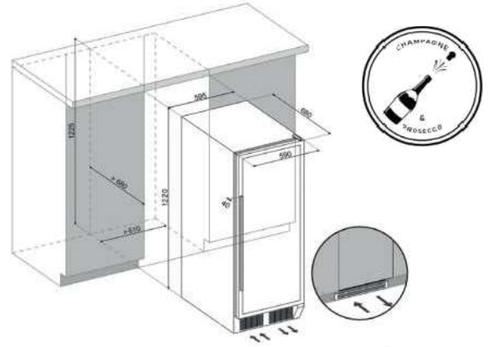

Тип установки	Отдельностоящий/Встраиваемый
Вместимость (бутылки Бордо 750 мл)	70
Уникальное расположение бутылок	Шампанское, Кава, Просекко
Тип открытия	Черный: утопленная ручка, Сталь: дверная ручка
Тип петель	Обычный (Pivot)
Тип дисплея	Светодиодный сенсорный экран
Зоны охлаждения	1
Температурный диапазон	5-20°C
Особенности установки	Может быть встроенным, не закрывайте переднюю решетку
Нагреватель	Нет
Требования к установке	Вентиляция переднего цоколя
Класс энергоэффективности	F
Потребляемая мощность	111 кВт/год
Номинальная мощность	220-240В, 50Гц, 0,85А
Габаритные размеры (ВхШхГ) в мм	1260x660x745
Размеры изделия (ВхШхГ) в мм	1220x595x680
Полки	Телескопические металлические полки
Уровень шума	38дБ
Низкая вибрация	Да
Тип охлаждения	Охлаждение с помощью вентилятора, компрессор
Стекло	Тройное с УФ-фильтром
Внутреннее освещение	Светодиодное освещение (белое, синее, янтарное)
Гарантия	1 год

70 38dB 5-20°C

Сканируй меня, чтобы узнать больше:

SERA-143

Черное цельное стекло DX-143.468B EAN: 5999558432645
Нержавеющая сталь DX-143.468SS EAN: 5999558432638
Матовый черный DX-143.468MB EAN: 5999558436186
Цвет RAL DX-143.468C EAN: 5999558436223



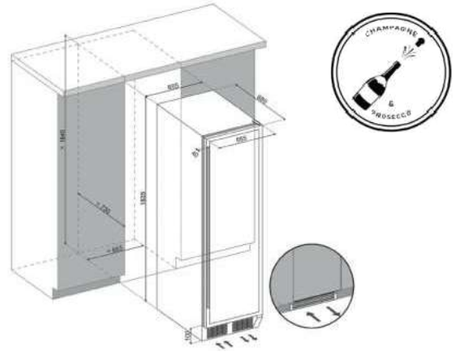

Тип установки	Отдельностоящий/Встраиваемый
Вместимость (бутылки Бордо 750 мл)	70
Уникальное расположение бутылок	Шампанское, Кава, Просекко
Тип открытия	Черный: утопленная ручка, Сталь: дверная ручка
Тип петель	Обычный (Pivot)
Тип дисплея	Светодиодный сенсорный экран
Зоны охлаждения	1
Температурный диапазон	5-20°C
Особенности установки	Может быть встроенным, не закрывайте переднюю решетку
Нагреватель	Нет
Требования к установке	Вентиляция переднего цоколя
Класс энергоэффективности	G
Потребляемая мощность	162 кВт/год
Номинальная мощность	220-240В, 50Гц, 1,3А
Габаритные размеры (ВхШхГ) в мм	1970x700x745
Размеры изделия (ВхШхГ) в мм	1835x655x680
Полки	Телескопические металлические полки
Уровень шума	40дБ
Низкая вибрация	Да
Тип охлаждения	Охлаждение с помощью вентилятора, компрессор
Стекло	Тройное с УФ-фильтром
Внутреннее освещение	Светодиодное освещение (белое, синее, янтарное)
Гарантия	1 год

143 40dB 5-20°C

Сканируй меня, чтобы узнать больше:

DUNAVOX HOME

Серия, для удобного использования дома





ОТДЕЛЬНОСТОЯЩИЙ

- Стандартное открытие дверцы
- Дверь НЕ РЕВЕРСИВНАЯ

1 ОДИН ГОД ГАРАНТИИ



ВЫСОТА 50 СМ

DXFH-16.46



ВЫСОТА 65 СМ

DXFH-20.62



ВЫСОТА 83 СМ

DXFH-28.88

ОСНОВНЫЕ ХАРАКТЕРИСТИКИ

СКРЫТАЯ РУЧКА ДВЕРИ

В соответствии с последними тенденциями дизайна встраиваемых винных шкафов мы предлагаем большой ассортимент моделей со скрытой ручкой.



СВЕТОДИОДНЫЙ СЕНСОРНЫЙ ЭКРАН

Светодиодный дисплей позволяет быстро и легко устанавливать и проверять желаемую температуру, а также включать и выключать освещение.

* кроме HOME-48



НАРУЖНОЕ РАЗМЕЩЕНИЕ

Винные шкафы Dunavox предназначены для использования в помещении, но при определённых условиях их можно использовать и на улице. Держите шкаф вдали от прямых солнечных лучей и в крытом помещении, защищённом от дождя. Не оставляйте устройство на улице при температуре ниже 18 °C

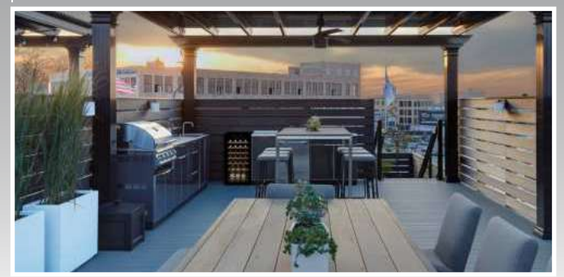

ХРАНЕНИЕ ОТКРЫТЫХ БУТЫЛОК

Серия Home предлагает уникальную функцию хранения открытых бутылок в вертикальном положении. Для этого есть специальное место в передней части винного шкафа.



УСТАНОВКА ОТДЕЛЬНОСТОЯЩИХ МОДЕЛЕЙ

Вместимость варьируется от 16 до 50 бутылок. Такие винные шкафы нельзя встраивать. Разрешена только отдельностоящая установка, поскольку у этих моделей нет штатной передней решетки, через которую можно было бы осуществлять вентиляцию. Для правильного функционирования агрегатам необходимо свободное пространство вокруг них. Конденсатор установлен внутри корпуса, то есть отвод тепла происходит по бокам и сверху винного шкафа. Вот почему так важно, чтобы эти модели стояли свободно.





ВЫСОТА 84 СМ

DXFH-30.80



ВЫСОТА 84СМ

DXFH-48.130

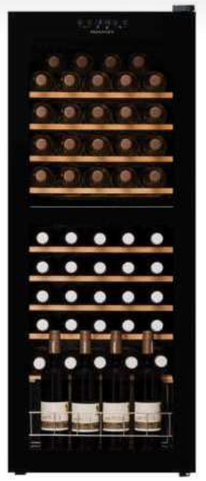

ВЫСОТА 130 СМ

DXFH-50.142

HOME-16

Черное цельное стекло DXFH-16.46 EAN: 5999558434786



ОТДЕЛЬНОСТОЯЩИЙ

515
480
430



15 | 40dB | 4-18°C

Сканируй меня, чтобы узнать больше:

Тип установки	Отдельностоящий
Вместимость (бутылки Бордо 750 мл)	15
Тип открытия	Утопленная ручка
Тип петель	Верхняя петля
Тип дисплея	Светодиодный сенсорный экран
Зоны охлаждения	1
Температурный диапазон	4-18°C
Особенности эксплуатации	Подходит для хранения бутылок стоя
Нагреватель	Нет
Требования к установке	Отдельностоящий
Класс энергоэффективности	G
Потребляемая мощность	134 кВт/год
Номинальная мощность	220-240В, 50Гц, 0,55А
Габаритные размеры (ВхШхГ) в мм	575x550x500
Размеры изделия (ВхШхГ) в мм	515x430x480
Полки	Деревянные выдвижные полки
Уровень шума	40дБ
Низкая вибрация	Да
Тип охлаждения	Прямое охлаждение, компрессор
Стекло	Двойное
Внутреннее освещение	Синяя светодиодная подсветка
WIFI	Нет
Гарантия	1 год

HOME-20

Черное цельное стекло DXFH-20.62 EAN: 5999558434793



ОТДЕЛЬНОСТОЯЩИЙ

660
480
430



20 | 40dB | 4-18°C

Сканируй меня, чтобы узнать больше:

Тип установки	Отдельностоящий
Вместимость (бутылки Бордо 750 мл)	20
Тип открытия	Утопленная ручка
Тип петель	Верхняя петля
Тип дисплея	Светодиодный сенсорный экран
Зоны охлаждения	1
Температурный диапазон	4-18°C
Особенности эксплуатации	Подходит для хранения бутылок стоя
Нагреватель	Нет
Требования к установке	Отдельностоящий
Класс энергоэффективности	G
Потребляемая мощность	136 кВт/год
Номинальная мощность	220-240В, 50Гц, 0,55А
Габаритные размеры (ВхШхГ) в мм	710x555x505
Размеры изделия (ВхШхГ) в мм	660x430x480
Полки	Деревянные выдвижные полки
Уровень шума	40дБ
Низкая вибрация	Да
Тип охлаждения	Прямое охлаждение, компрессор
Стекло	Двойное
Внутреннее освещение	Синяя светодиодная подсветка
WIFI	Нет
Гарантия	1 год

HOME-28

Черное цельное стекло DXFH-28.88 EAN: 5999558434809



ОТДЕЛЬНОСТОЯЩИЙ

845
480
430



28 | 40dB | 4-18°C

Сканируй меня, чтобы узнать больше:

Тип установки	Отдельностоящий
Вместимость (бутылки Бордо 750 мл)	28
Тип открытия	Утопленная ручка
Тип петель	Верхняя петля
Тип дисплея	Светодиодный сенсорный экран
Зоны охлаждения	1
Температурный диапазон	4-18°C
Особенности эксплуатации	Подходит для хранения бутылок стоя
Нагреватель	Нет
Требования к установке	Отдельностоящий
Класс энергоэффективности	G
Потребляемая мощность	139 кВт/год
Номинальная мощность	220-240В, 50Гц, 0,55А
Габаритные размеры (ВхШхГ) в мм	895x570x505
Размеры изделия (ВхШхГ) в мм	845x430x480
Полки	Деревянные выдвижные полки
Уровень шума	40дБ
Низкая вибрация	Да
Тип охлаждения	Прямое охлаждение, компрессор
Стекло	Двойное
Внутреннее освещение	Синяя светодиодная подсветка
WIFI	Нет
Гарантия	1 год

HOME-30

Черное цельное стекло DXFH-30.80 EAN: 5999558434830

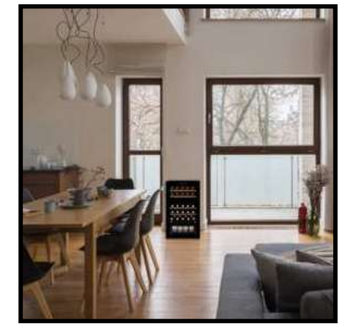

ОТДЕЛЬНОСТОЯЩИЙ

855
490
430



29 | 41dB | 4-18°C 4-18°C

Сканируй меня, чтобы узнать больше:

Тип установки	Отдельностоящий
Вместимость (бутылки Бордо 750 мл)	29
Тип открытия	Утопленная ручка
Тип петель	Верхняя петля
Тип дисплея	Сенсорный светодиодный экран
Зоны охлаждения	2
Температурный диапазон	4-18°C // 4-18°C
Температурные зоны	Разница температур не может превышать 6°C.
Особенности эксплуатации	Подходит для хранения бутылок стоя
Нагреватель	Да
Требования к установке	Отдельностоящий
Класс энергоэффективности	G
Потребляемая мощность	138 кВт/год
Номинальная мощность	220-240В, 50Гц, 0,5А
Габаритные размеры (ВхШхГ) в мм	905x555x545
Размеры изделия (ВхШхГ) в мм	855x430x490
Полки	Деревянные выдвижные полки
Уровень шума	41дБ
Низкая вибрация	Да
Тип охлаждения	Охлаждение с помощью вентилятора, компрессор
Стекло	Двойное
Внутреннее освещение	Синяя светодиодная подсветка
WIFI	Нет
Гарантия	1 год

HOME-48

Черное цельное стекло DXFH-48.130 EAN: 5999558434847



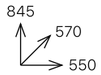





ОТДЕЛЬНОСТОЯЩИЙ

Тип установки	Отдельностоящий
Вместимость (бутылки Бордо 750 мл)	48
Тип открытия	Утопленная ручка
Тип петель	Верхняя петля
Тип дисплея	Ручной термостат
Зоны охлаждения	1
Температурный диапазон	4–18°C
Температурные зоны	Отсутствует дисплей, температура устанавливается ручным термостатом
Особенности эксплуатации	Имеется демонстрационная полка
Нагреватель	Нет
Требования к установке	Отдельностоящий
Класс энергоэффективности	G
Потребляемая мощность	144 кВт/год
Номинальная мощность	220–240В, 50Гц, 0,55А
Габаритные размеры (ВхШхГ) в мм	855x590x580
Размеры изделия (ВхШхГ) в мм	845x550x570
Полки	Деревянные выдвижные полки
Уровень шума	40дБ
Низкая вибрация	Да
Тип охлаждения	Прямое охлаждение, компрессор
Стекло	Двойное
Внутреннее освещение	Синяя LED подсветка
WIFI	Нет
Гарантия	1 год

48 40dB 4-18°C

Сканируй меня, чтобы узнать больше:

HOME-50

Черное цельное стекло DXFH-50.142 EAN: 5999558435714

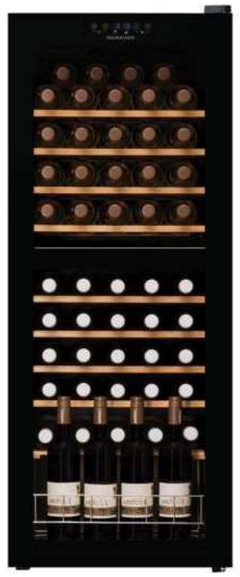

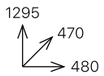





ОТДЕЛЬНОСТОЯЩИЙ

ТАКЖЕ МОЖЕТ БЫТЬ ВСТРОЕН

Тип установки	Отдельностоящий со служебным каналом
Вместимость (бутылки Бордо 750 мл)	50
Тип открытия	Утопленная ручка
Тип петель	Верхняя петля
Тип дисплея	Светодиодный сенсорный дисплей
Зоны охлаждения	2
Температурный диапазон	4–18°C // 4–18°C
Особенность эксплуатации	Правильная вентиляция сверху и вокруг
Особенности установки	В устройстве предусмотрена возможность встраивания
Нагреватель	Да
Требования к установке	Отдельностоящий со служебным каналом
Класс энергоэффективности	G
Потребляемая мощность	146 кВт/год
Номинальная мощность	220–240В, 50Гц, 0,5А
Габаритные размеры (ВхШхГ) в мм	1370x555x545
Размеры изделия (ВхШхГ) в мм	1295x480x470
Полки	Деревянные выдвижные полки
Уровень шума	41дБ
Низкая вибрация	Да
Тип охлаждения	Охлаждение с помощью вентилятора, компрессор
Стекло	Двойное стекло
Внутреннее освещение	Синяя светодиодная подсветка
WIFI	Нет
Гарантия	1 год

50 41dB 4-18°C 4-18°C

Сканируй меня, чтобы узнать больше:

Важно:

Иллюстрации и описания: Все размеры и характеристики, опубликованные в этом каталоге, могут быть изменены или отменены в любое время и без предварительного уведомления в соответствии с техническими и коммерческими потребностями Dunavox без возможности претензий со стороны покупателя.

ПРЕДУПРЕЖДЕНИЕ: Для правильной работы встроенных винных шкафов в колоннах
(без встроенной системы вентиляции)
ВНИМАНИЕ: Для правильной работы встроенных винных шкафов в колонне (без встроенной системы вентиляции) необходимо предусмотреть фронтальную вентиляционную решетку и выход воздуха сверху, а также тепловые зазоры сзади (согласно схеме установки), в винных шкафах под столешницей требуется только фронтальная вентиляционная решетка. В любом случае всегда сверяйтесь с техническими схемами установки.
Обратите внимание на правильное закрытие дверцы шкафа и регулировку петель.
Отрегулируйте ножки для выравнивания шкафа. Размеры изделия указаны в мм.

Dunavox не несет ответственности за любые неточности, возникшие вследствие ошибок транскрипции или печати настоящего прайс-листа, который отменяет и заменяет предыдущие.

www.dunavox.com
info@dunavox.com

www.facebook.com/dunavoxglobal

www.instagram.com/dunavoxglobal

www.linkedin.com/company/dunavox

Официальный дистрибьютор в России
ООО “ЛИМАРС-Р”

https://limars.ru
144001 г. Электросталь, Строительный переулок д. 2
Телефон: +7 800 500 61 80
Email: limars-r@yandex.ru