КЕГЕРАТОРЫ

ITON Frigo

ГРУППА КОМПАНИЙ ИТОН

ITON group

2025

ГРУППА КОМПАНИЙ ИТОН

Производство холодильного оборудования и оборудования для HoReCa
ITON|Frigo

Производство торгового оборудования
ITON|Standard

Разработка и производство рекламного оборудования и POS-материалов
ITON|Display

Логистика POS-материалов и оборудования
ITON|Logistics

ITON|Group – многократный призер и победитель конкурсов POPAI



Год основания компании – **1989**

В штате более **380** профессионалов

Собственное производство в Орловской области на площади в **15 тыс. м2**

Общий объём производимой продукции свыше **50 тыс.** единиц в месяц

Склады продукции и рекламных материалов в Орловской и Московской области

Более **300** клиентов по всей территории России, в Беларуси и Казахстане

КЕГЕРАТОРЫ

Кегератор – специальное устройство для хранения, охлаждения и розлива пива (вина, сидра, кваса и т.д.) из кег.

В настоящий момент использование кегератора – это единственный простой способ поддержания постоянной температуры и качества пива, а также возможность увеличить прибыль от продаж с кеги.

Принцип работы кегератора состоит в следующем:
пиво в кеге хранится охлаждённым при идеальной температуре +3.5°С (такая температура позволяет предохранять от прокисания даже непастеризованное, т.н. «живое» пиво без консервантов).

Пиво подаётся под давлением через заборную головку и раздаточную колонну непосредственно к разливному крану, при этом высвобождающийся в кеге объём заполняется углекислым газом, препятствующим окислительным процессам.

В столешнице под кранами располагается каплесборник.

При розливе пива через кегератор не требуется проточный охладитель, который, отбирая тепло от проходящего через него пива, выделяет его наружу, дополнительно нагревая и так теплое пиво в кегах.

Технические характеристики:
Температурный режим +2…+10°С
Оснащение колесными опорами с тормозами
Корпус выполнен из нержавеющей стали
Каплесборник с решеткой
Двери с магнитным уплотнителем
Агрегат кассетного типа

Опции:
- Баллон с CO^2 с редуктором
- Разливочные колонны, краны и медальоны к ним, заборные головки, комплект соединительных фиттингов

Параметры окружающей среды:
- Температура окружающей среды до +25°С
- Влажность окружающей среды до 60%

КЕГЕРАТОРЫ

Пивной кегератор ВК-1

Холодопроизводительность	0,56 кВт
Энергопотребление	1,2 кВтЧ в сутки
Электрическая мощность	0,35 кВт



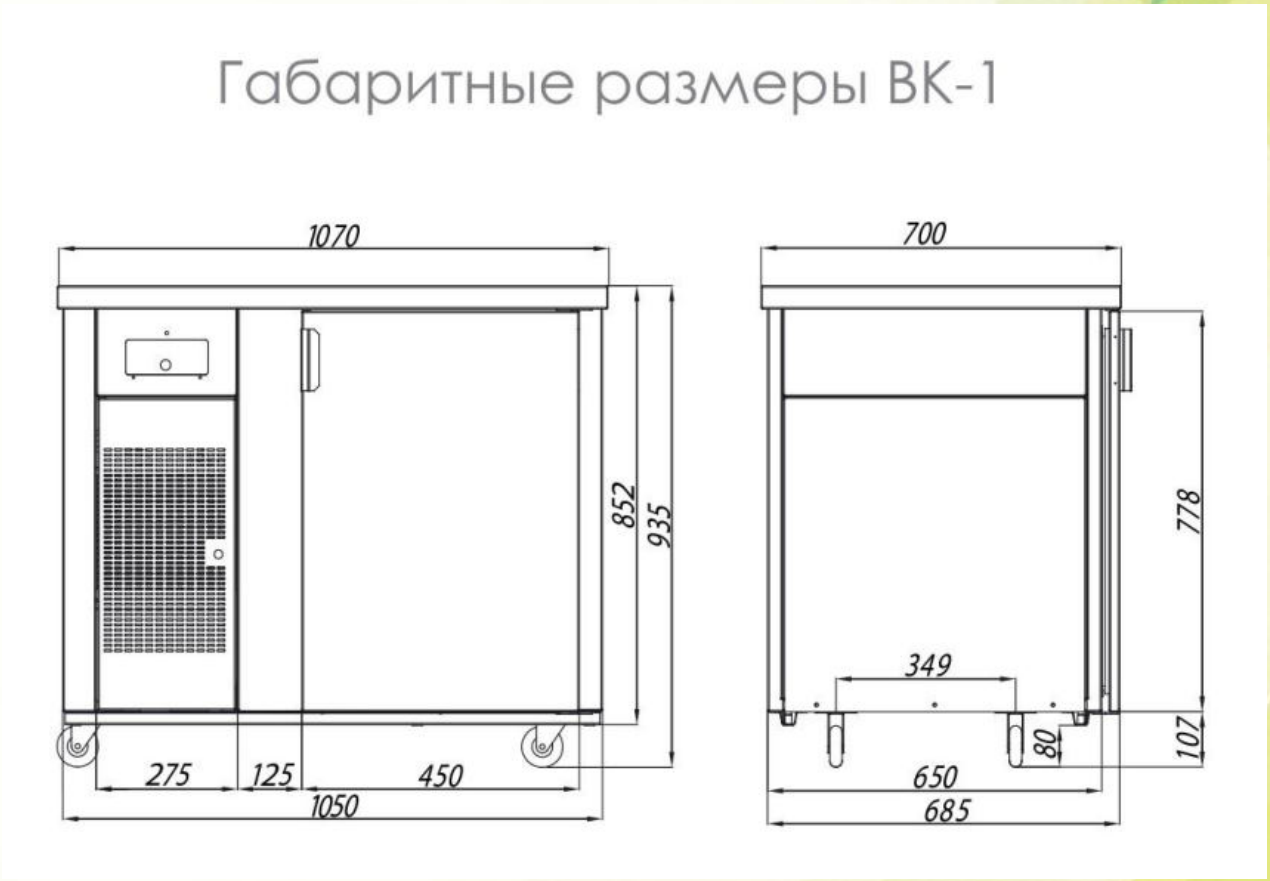

КЕГЕРАТОРЫ

Пивной кегератор ВК-2

Холодопроизводительность	0,56 кВт
Энергопотребление	1,2 кВтЧ в сутки
Электрическая мощность	0,35 кВт



Габаритные размеры ВК-2

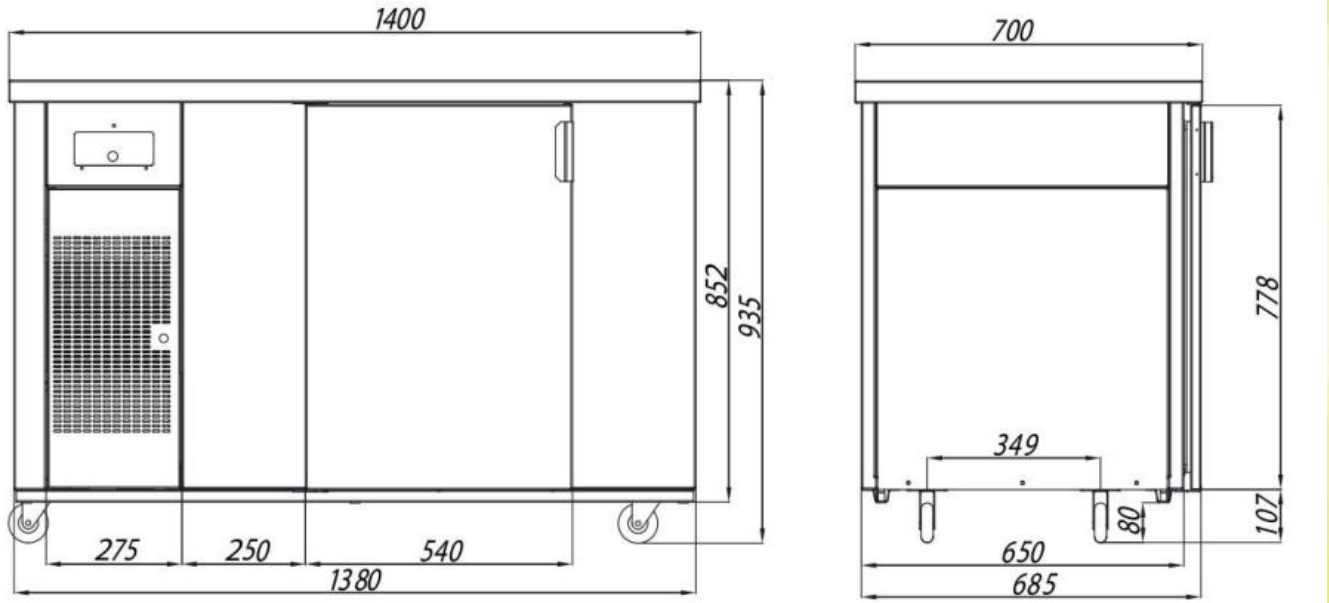

КЕГЕРАТОРЫ

Пивной кегератор ВК-3

Холодопроизводительность	0,56 кВт
Энергопотребление	2 кВтЧ в сутки
Электрическая мощность	0,35 кВт





КЕГЕРАТОРЫ

Пивной кегератор ВК-4

Холодопроизводительность	0,56 кВт
Энергопотребление	4,7 кВтЧ в сутки
Электрическая мощность	0,35 кВт



Габаритные размеры ВК-4

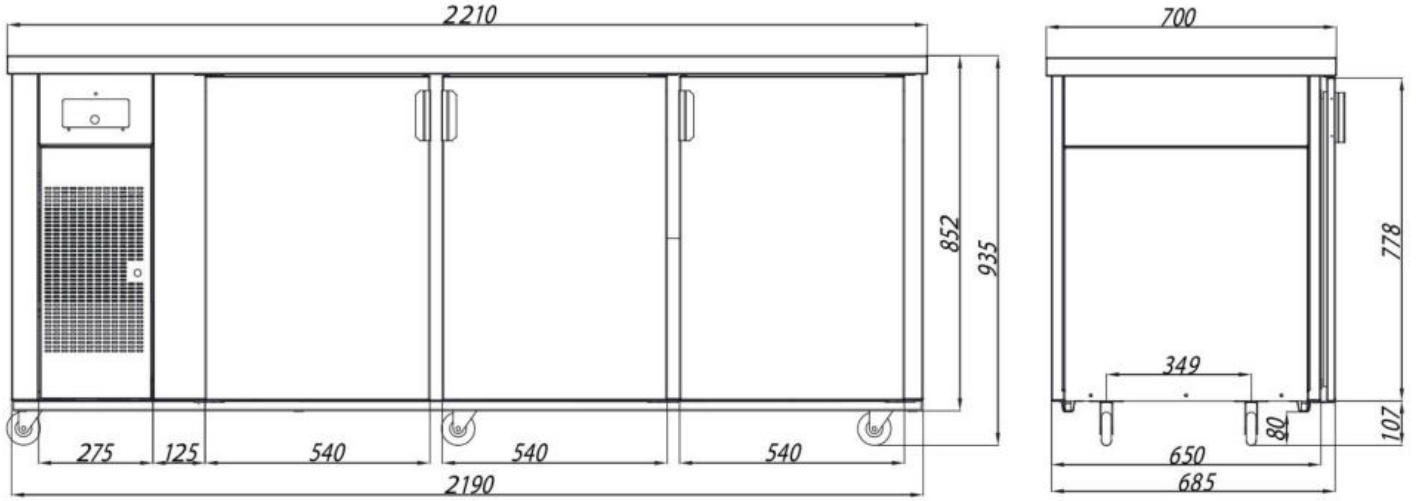

КЕГЕРАТОРЫ





СПАСИБО ЗА ВНИМАНИЕ!

ITON group

г. Москва, 3-й Монетчиковский переулок, д.9, стр.1
Тел. +7(495)959-3747 info@iton.ru
www.iton.ru