

FZ ... W

ES Instrucciones para el uso
CZ Návod k použití
PL Instrukcja obsługi
IT I Istruzioni per l'uso
RUS Инструкция по эксплуатации

RUS

Меры предосторожности

Поскольку данное изделие содержит горючий хладагент, важно не допускать повреждения трубопроводов хладагента.

Количество хладагента и тип, используемого в вашем изделии, указано на табличке с паспортными данными.

Стандартом EN378 регламентируется, что помещение, в котором вы устанавливаете изделие, должно иметь объем 1 м³ на 8 г углеводородного хладагента, используемого в устройстве. Это требование имеет своей целью избежать образования горючей газо-воздушной смеси в помещении, где находится изделие, в случае нарушения герметичности контура хладагента.

ОСТОРОЖНО:
Следите за тем, чтобы вентиляционные отверстия в шкафу изделия или встроенной конструкции оставались открытыми

ОСТОРОЖНО:
Для ускорения процесса размораживания не разрешается использовать никаких механических предметов или других средств, кроме рекомендованных изготовителем

ОСТОРОЖНО:
Оберегайте контур хладагента от повреждений

ОСТОРОЖНО:
Не используйте электрические приборы внутри охлаждаемого отсека хранения, исключая устройства рекомендованного изготовителем типа

ОСТОРОЖНО:
Не оставляйте изделие под дождем

ОСТОРОЖНО:
Данное изделие не рассчитано на использование детьми или немощными людьми, если только за ними нет надлежащего контроля со стороны ответственного лица, позволяющего обеспечить безопасное использование. Необходимо присматривать за детьми для того, чтобы они не играли с изделием

ОСТОРОЖНО:
Оберегайте контур хладагента от повреждений.

ОСТОРОЖНО:
Не храните взрывоопасные вещества, такие как аэрозольные баллоны с горючей топлива в этом приборе.



- Храните ключи в отдельном месте, недоступном для детей
- Прежде чем приступать к техническому обслуживанию или мойке изделия, выньте вилку шнура питания изделия из сетевой розетки или отключите источник электропитания
- В случае повреждения шнура питания изготовитель, его сервисный агент или иные квалифицированные лица должны заменить его во избежание опасности
- Образование инея на внутренней стенке испарителя и верхних частях является нормальным явлением. Поэтому размораживание изделия следует осуществлять во время обычной мойки или технического обслуживания
- Указания по замене перегоревших ламп должны быть включены в инструкцию
- Следует иметь в виду, что внесение изменений в конструкцию изделия приводит к полному аннулированию гарантии и обязательств производителя.
- Это устройство не предназначено для использования людьми (включая детей) с ограниченными физическими, сенсорными или ментальными возможностями, а также людьми, у которых отсутствует опыт или знание такого использования, если только им не был предоставлен надзор или не были даны инструкции, касающиеся использования устройства, со стороны человека, ответственного за их безопасность. Следует следить, чтобы дети не играли с устройством.

RUS

Содержание

Меры предосторожности.....2

Перед использованием. 4

Беречь энергию.....4

Общий вид винного холодильника. 5

Электрическое подключение. 6

Установка и запуск.....7

Перевешивание дверей 10

Работа и функции 11

Размораживание, уборка и обслуживание 14

Возможные неисправности и их устранение 15

Гарантия, запасные части и сервис. .16

Утилизация.....17

Перед использованием

Сохраните инструкцию, чтобы обращаться к ней в будущем.
По получении проверьте, чтобы прибор не был поврежден при транспортировке. Если прибор был поврежден при транспортировке, об этом следует сообщить местному дистрибьютеру до того, как винный холодильник будет установлен для использования.
Удалите упаковку. Помойте внутреннюю поверхность холодильной камеры теплой водой с моющим средством. Ополосните чистой водой и насухо вытрите (см. инструкции по уборке). Используйте мягкую ткань.
Если при транспортировке прибор был в горизонтальном положении или находился на холоде (ниже чем +5°C), нужно позволить ему постоять как минимум час в вертикальном положении при комнатной температуре, не включая его в сеть.

Практическая экономия потребления энергии

Потребление энергии уменьшается:

1) Чем ниже окружающая температура
2) Чем выше температура уставки
3) Чем реже открывается дверь и чем меньше время открытия

RUS

Общий вид винного холодильника.

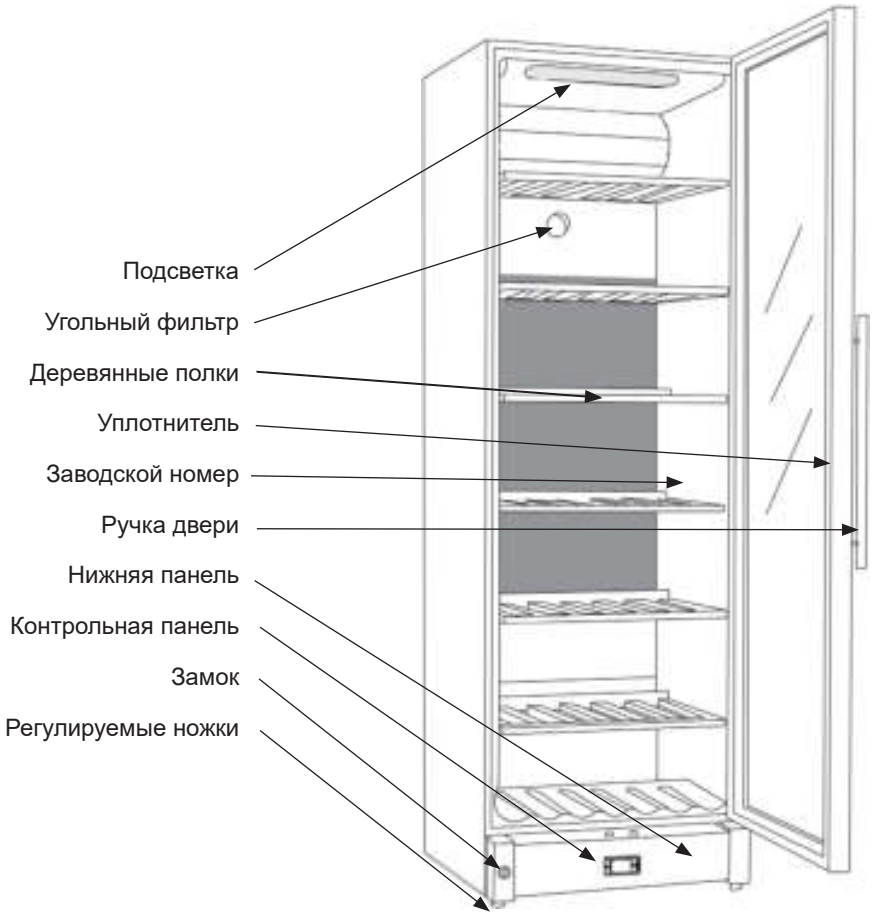

CLASS 1 LED PRODUCT

RUS

Электрическое подключение

Urządzenie spełnia wymogi właściwych dyrektyw UE, w tym Dyrektywy niskonapięciowej 2014/35/EU oraz Dyrektywy o kompatybilności elektromagnetycznej 2014/30/EU.

Электрическое подключение всегда должно быть сделано в соответствии с местными правилами.

Прибор должен быть подключен к 220/240 V / 50Hz Гц переменного тока через правильно установленную заземленной розетке. Розетка должна быть слиты с 10-13A предохранителя.

Если прибор должен работать в неевропейской страной, проверить на табличке, соответствует ли напряжение питания и переменного тока типа с указанием вашего питания.

Информация о напряжение, ток или мощность приведены на табличке

Данные отношении напряжения и потребляемой мощности / тока приведены на табличке.

Установка и запуск

Размещение

Для безопасности и из-за эксплуатационных требований, прибор должен быть установлен в сухом, хорошо проветриваемом помещении (максимальная относительная влажность воздуха не более 75%). Никогда не устанавливайте его вблизи нагревательных приборов, например, плит или радиаторов, и постарайтесь избежать попадания на прибор прямых солнечных лучей.

Комнатная температура

Климатический класс указан на табличке с заводским номером. Он определяет оптимальную температуру комнаты. Винные холодильники для использования при низких температурах, однако, функционируют при комнатной температуре ниже 5 º C.

Климатический класс указан на табличке с заводским номером. Он определяет температуру комнаты.

Следует учесть, что устройство лучше всего функционирует при комнатных температурах от 10°C до 32°C.

Установка

Поверхность, на которой установлен прибор, должна быть ровной и горизонтальной. Не используйте рамы, каркасы или нечто подобное. Прибор может быть установлен отдельно, встроен в кухонную мебель, или поставлен рядом с другими холодильниками (рис. 2-3).

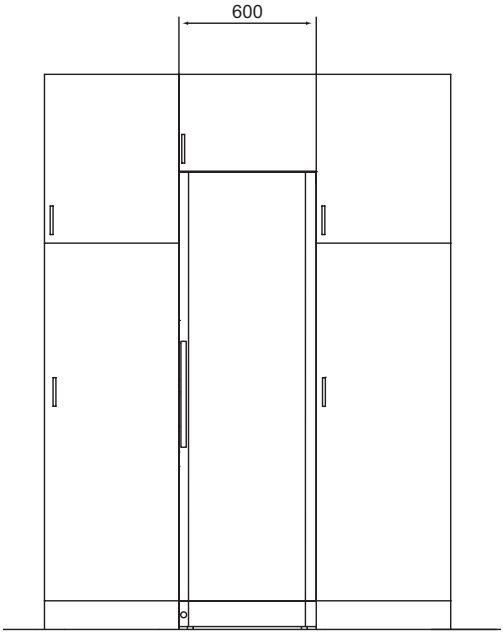

рис. 2

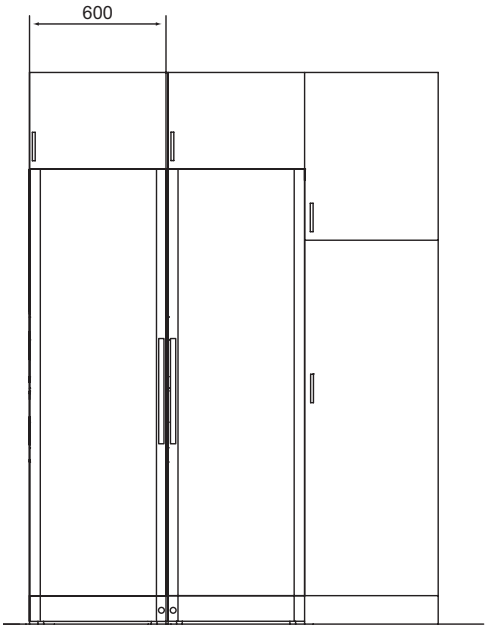

рис. 3

RUS

Холодильник, вид сверху

Если сзади или сбоку от прибора находится стена, нужно оставить достаточно места для открывания двери с тем, чтобы можно было вытащить полки (рис. 4).

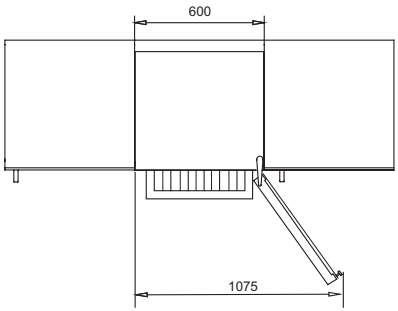

рис. 4

Вентиляция

Важно чтобы прибор хорошо проветривался, и чтобы воздух мог беспрепятственно циркулировать выше него, под ним и вокруг него. Рисунки ниже иллюстрируют, как необходимо разместить холодильник, чтобы этого достигнуть (рис. 5-6).

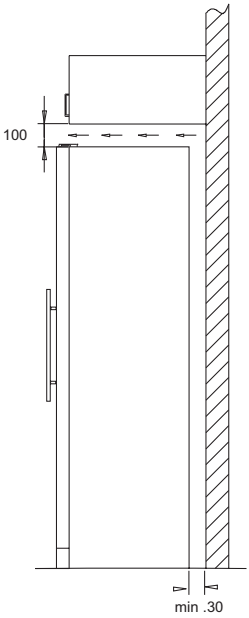

рис. 5

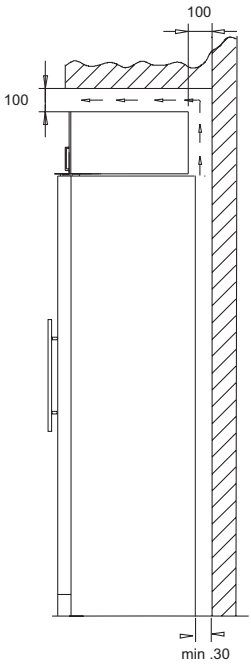

рис. 6

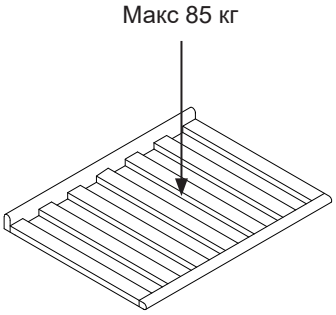

Упоры на задней части холодильника обеспечивают нормальную циркуляцию воздуха. Установите две крышки, поставляемые в комплекте, как показано на рис. 7
(Две разные модели)

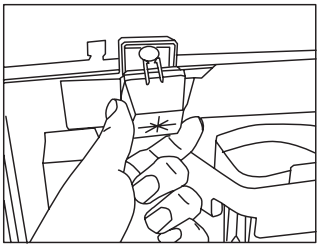

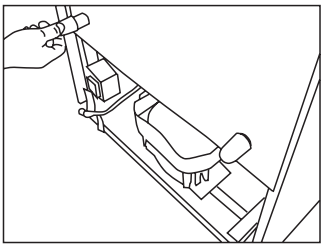

fig. 7

Горизонтальное положение.

Важно чтобы прибор был поставлен горизонтально. Вы можете регулировать длину ножек, расположенных под передней частью прибора (рис. 8). Используйте спиртовой уровень, счтобы убедиться, что прибор стоит абсолютно горизонтально.

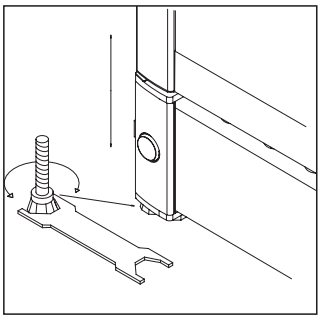

fig. 8

RUS

Перевешивание дверей

Дверь может быть перевешена для открытия справа или слева следующим образом:

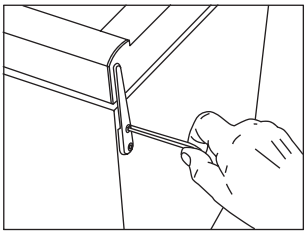

1. Положите прибор задней стенкой на пол и ослабьте верхнюю петлю.

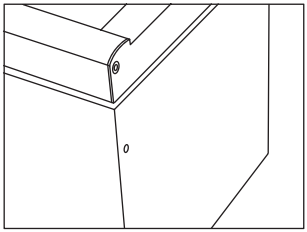

2. Снимите верхнюю петлю.

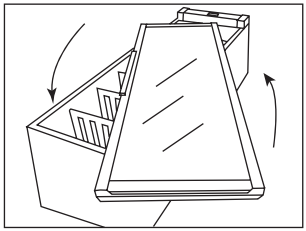

3. Поверните стеклянную дверь на 180 ° (на FZ 295 W потяните за ручку, чтобы ослабить сопротивление уплотнителя).

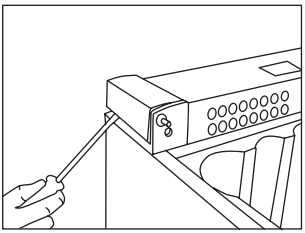

4. Используя плоскую отвертку, снимите пластиковые крышки.

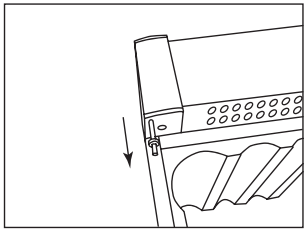

5. Выньте шпильку из петли и установите ее на противоположной стороне.

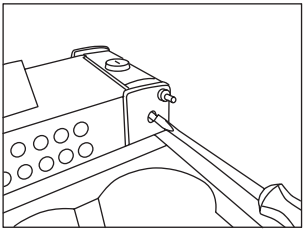

6. Выкрутите запорную шпильку плоской отверткой.

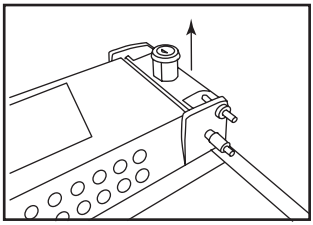

7. Когда булавка замка была ослаблена полностью, вытащите ее вместе с цилиндром замка и смонтируйте на противоположной стороне.

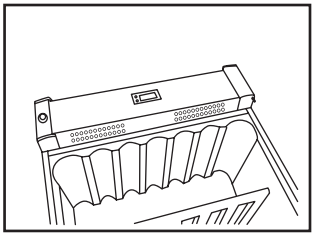

8. Защелкните пластиковые крышки на противоположной стороне.

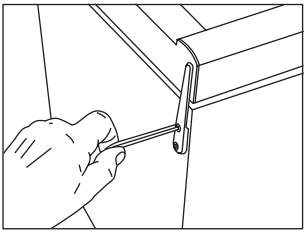

9. Установите дверь на нижнюю, затем на верхнюю шпильку и плотно закрутите.

10. После перевешивания двери важно удостовериться в том, что уплотнитель обеспечивает герметичность ее закрытия по всему периметру. Если этого не происходит, нагрейте феном уплотнитель по периметру двери. После этого немного растяните уплотнительную резину так, чтобы дверь плотно прилегала к камере холодильника. Не в коем случае нельзя перегревать уплотнитель до расплавления!

Вам нужно будет удалить магнит на нижней стороне двери, отвернув два винта, потянув магнит от двери и установить его на другом конце дверь Если на двери имеется логотип, постарайтесь снять его и также установить на другом конце двери.

Снимите верхние и нижние подвесные крепления с двери (черные пластмассовые детали, которые подходят к верхней и нижней петлям) и поменяйте их местами так, чтобы верхнее крепление было внизу, а нижнее - наверху.

Работа и функции



рис. 9

Электронный регулятор

Электронный регулятор обеспечивает поддержание температуры, выставленной для верхней и нижней части изделия. Это достигается при помощи передовой системы управления холодильной машиной, нагревательным элементом и вентилятором. Заданная температура сохраняется в памяти на случай нарушения электропитания.

Электронный регулятор имеет следующие функции:

- Выключатель
- Выключатель лампы*
- Настройка температуры
- Индикация температуры
- Автоматическое размораживание
- Дверь сигнализации
- Сигнал предупреждения о слишком высокой или слишком низкой температуре

* Лампа может гореть постоянно или только, когда открыта дверь.

Индикация температуры

На дисплее отображается фактическая температура. Верхние цифры на дисплее показывают температуру в верхней части изделия, а нижние цифры - температуру в нижней части изделия. Индикатор температуры оснащен встроенным фильтром, который воспроизводит фактическую температуру в бутылках. Таким образом, индикатор не реагирует на кратковременные колебания температуры воздуха.

Настройка температуры

Термостат оснащен устройством блокировки от детей. Это устройство активируется одновременным нажатием кнопок со стрелками вверх и вниз. По истечении приблизительно 3 секунд на индикаторе появляется мигающая индикация “Pof”. Затем вновь отображаются значения фактической температуры, как обычно. Кроме того, заданную температуру можно вывести на дисплей путем нажатия соответственно кнопок SET1 и SET2.

Устройство блокировки от детей отключается одновременным нажатием кнопок

RUS

со стрелками вверх и вниз. По истечении приблизительно 3 секунд на индикаторе появляется мигающая индикация “Pon”, а затем может быть задана температура.

Настройка температуры в верхней части изделия

Нажмите кнопку SET1. После этого температуру в верхней части изделия можно будет регулировать в направлении повышения и понижения кнопками со стрелками вверх и вниз. Диапазон регулировки температуры составляет 8 - 22°C, но при этом нельзя задавать температуру, которая будет ниже, чем уставка фактические для нижнего датчика температуры.

Настройка температуры в нижней части изделия

Нажмите кнопку SET2. После этого температуру в нижней части изделия можно будет регулировать в направлении повышения и понижения кнопками со стрелками вверх и вниз. Диапазон регулировки температуры составляет 5 - 22°C, но при этом нельзя задавать температуру, которая будет выше, чем уставка фактические для верхнего датчика температуры.

Устройства предупредительной сигнализации

Имеется сигнал заниженной температуры для датчика низкой температуры и сигнал завышенной температуры для датчика высокой температуры. Сигнализация включает прерывистый звуковой сигнал и вызывает появление предупреждения на дисплее. Сигнализация завышенной температуры: прерывистый звуковой сигнал + поочередная смена на дисплее индикации “HtA” и фактической температуры Сигнализация заниженной температуры: прерывистый звуковой сигнал + поочередная смена на дисплее индикации “LtA” и фактической температуры Температура, при которой срабатывает предупредительная сигнализация, зависит всегда 3 ° C.

Прерывистый звуковой сигнал можно отключить нажатием кнопки бессистемного термостата. Нажмите кнопку выключателя для того, чтобы стереть предупредительный сигнал на дисплее, сначала для того, чтобы отменить его, а затем еще раз для того, чтобы запустить компрессор.

Дверь сигнализации

Как только дверь была открыта более двух минут активированного дверь сигнализации

Свет

Чтобы погасить свет, нажмите на

Постоянное освещение

Чтобы выбрать постоянное освещение для демонстрации вашего вина, нажмите на световой символ два раза. Для выключения освещения нажмите на .

Регулировка температуры в двух секциях

Стандартная температура в верхней и нижней секции холодильника 16°C и 6°C соответственно. Эти параметры позволяют эффективно хранить вино различных типов, которое следует разместить в камере сверху вниз следующим образом:

- крепкие красные вина: +16 до +19°C
- розовые и легкие красные вина: +12 до +16°C
- белые вина: +10 до +12°C
- шампанские и игристые вина: +6 до +8°C

Рекомендуется подавать вино при температуре немного ниже той, которая рекомендована для употребления, поскольку вино слегка нагревается, когда его наливают в бокал.

Установка единой температуры во всей камере холодильника.

Для долгосрочного хранения вин в верхней и нижней части камеры должна быть установлена температура 12°C. Система управления будет поддерживать данную температуру во всей камере. Однако, под влиянием комнатной температуры в камере постепенно образуется небольшой перепад. Система управления будет поддерживать заданную температуру в нижней секции. В верхней секции температура повысится на 0 – 3 °C, в зависимости от температуры в помещении.

RUS

Размораживание, уборка и обслуживание

Автоматическое размораживание

Винный холодильник размораживается автоматически. Растаявшая вода сбегает по трубке и собирается в поддоне над компрессором, где высокая температура от компрессора заставляет ее испаряться. Поддон для талой воды следует периодически мыть.

Уборка холодильника
Перед уборкой выключите холодильник из сети. Для мытья лучше всего использовать теплую воду (максимальная температура 65°C) с небольшим количеством моющего средства. Не используйте чистящие/абразивные средства. Используйте мягкую ткань. После сполосните чистой водой и вытрите насухо. Следует периодически прочищать канал для талой воды (конденсат от испарителя), находящийся в основании задней стенки камеры. Два раза в год залейте туда несколько капель дезинфицирующего средства, и прочистите его, используя ершик для чистки трубок. Никогда не используйте для уборки острые инструменты.

Герметизирующая резиновая лента вокруг двери (уплотнитель) должна регулярно очищаться, чтобы предотвратить изменение ее цвета и продлить срок службы. Используйте чистую воду. После очистки уплотнителя, проверьте, чтобы он обеспечивал герметичное закрывание двери.

Пыль, которая собирается на конденсаторе, задней стенке холодильника, компрессоре, лучше всего удалять пылесосом.

Возможные неисправности и их устранение

Неисправность	Возможная причина	Средства устранения
Прибор «не подает признаков жизни».	Прибор выключен. Нет электричества; сгорел предохранитель; прибор неправильно подключен.	Нажмите кнопку включения вкл/выкл. Проверьте наличие напряжения в сети. Смените предохранитель.
Вода собирается в основании камеры.	Засорилась трубка для талой воды.	Прочистите трубку и отверстие для стока на задней стенке камеры.
Вибрация или надоедливый шум.	Холодильник установлен не горизонтально. Прибор касается других предметов мебели. Контейнеры или бутылки в камере стучат друг об друга.	Выровняйте прибор, используя спиртовой уровень. Отодвиньте прибор от других предметов. Расставьте контейнеры и/или бутылки, чтобы они не касались друг друга.
Компрессор работает непрерывно	Высокая температура в комнате	Обеспечьте надлежащую вентиляцию.
На дисплее высвечивается «P1».	Неисправен или замкнут верхний датчик.	Позвоните в сервис. Пока поломка не будет устранена, в камере будет поддерживаться большая из двух заданных температур.
На дисплее высвечивается «P2».	Неисправен или накоротко замкнут нижний датчик.	Позвоните в сервис. Пока поломка не будет устранена, в камере будет поддерживаться большая из двух заданных температур.

RUS

Гарантия, запасные части и сервис.

Отказ от гарантийных обязательств

Поломки и повреждения, обусловленные напрямую или косвенно несоблюдением правил эксплуатации, использованием не по назначению, неудовлетворительным техническим обслуживанием, неправильным механическим или электрическим монтажом. Пожары, аварии, удары молнии, перепады напряжения или другие электрические нарушения, включая дефектные плавкие предохранители или неисправности питающей сети.

Следует иметь в виду, что внесение изменений в конструкцию изделия или комплектацию изделия ведет к аннулированию гарантии и ликвидации ответственности за качество изделия, а само изделие нельзя будет эксплуатировать законно. Сертификация, указанная на табличке с паспортными данными, также станет недействительной.

Вопросы, связанные с транспортными повреждениями, обнаруженными покупателем, как правило, решаются между покупателем и дистрибьютором, т.е. дистрибьютор обязан удовлетворить претензии покупателя.

Прежде чем обращаться к специалистам за оказанием технической помощи, выясните, не можете ли вы устранить неисправность самостоятельно. Если на ваше обращение за оказанием помощи гарантия не распространяется, например, если изделие вышло из строя в результате перегорания плавкого предохранителя или нарушения правил эксплуатации, вам будет выставлен счет, исходя из расходов на оказание технической помощи.

Запасные части

При заказе запасных частей укажите тип, Продукт и заводской номера вашего изделия . Эта информация приведена на табличке с паспортными данными на задней стенке изделия. Табличка с паспортными данными содержит различную техническую информацию, включая тип и серийные номера.

Примечание: При необходимости ремонта или замены вашего изделия обращайтесь только в официальные сервисные центры!

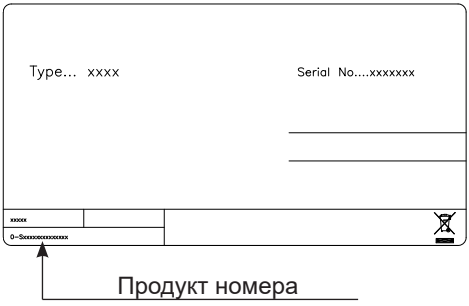

Утилизация.



Информация по обращению с отходами для стран, не входящих в Европейский Союз

Действие данных символов распространяется только на Европейский Союз.

EU



Если Вы собираетесь выбросить данный продукт, узнайте в местных органах власти или у дилера, как следует поступать с отходами такого типа.