7. Вынуть из угловых отверстий профилей верхних болты М6х20, поз.10 и установить их в отв. на профилях боковых верхних, поз.1 при помощи гаек М6, поз.12, как показано на рис.7. Окончательно затянуть все гайки и винты.

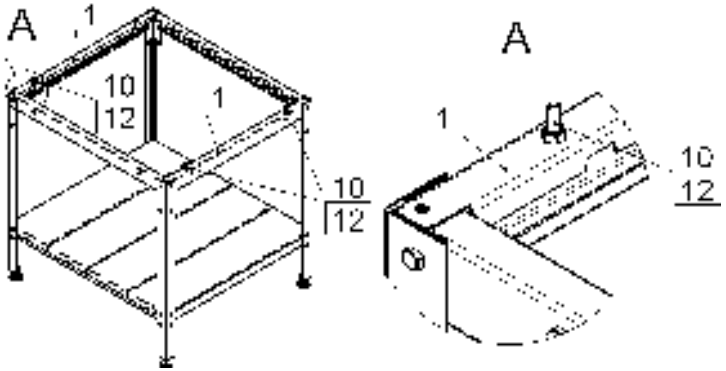

Рис.7

8. Установить плиту на подставку так, что бы концы 4-х болтов М6х20 попали в отверстия нижних боковых профилей каркаса плиты, как показано на рис.8.

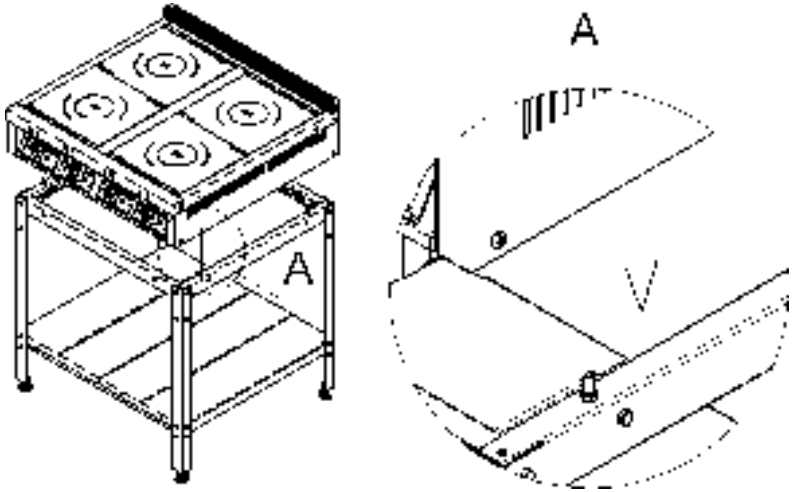

Рис.8

4. Свидетельство о приёмке

Подставка для плиты индукционной ПИ-4/3,0 (3,5) – 300

дата выпуска _____

соответствует требованиям ТУ5151-013-01438786-19, комплекта КД и признана годной для эксплуатации.

Принято ОТК

АО "Тулаторгтехника"
300004, Россия, г. Тула, ул. Марата, 63
т/ф: (4872) 572-002
www.torgtech.com
E-mail: torgtech.com@yandex.ru

Подставка для плиты индукционной ПИ-4/3,0 (3,5) – 300 инструкция по сборке



1. Сведения об изделии

Подставка предназначена для установки на неё плиты индукционной, типа ПИ-4х300, производимой АО «Тулаторгтехника» и поставляется в комплекте с плитой.

Подставка поставляется в разобранном виде, в отдельной транспортной упаковке, и может быть упакована в коробку из гофрокартона, или бумагу, или стретч плёнку.

Несущие детали каркаса подставки изготовлены из листовой оцинкованной стали, сегменты полки изготовлены из листовой нержавеющей стали. Винтовые опоры для подставки используются из комплекта поставки плиты индукционной, типа ПИ-4х300.

2. Комплект поставки

Поз.	Наименование	Количество, шт.	Длина, мм
1	Профиль боковой, верхний	2	630
2	Профиль лицевой, верхний	2	683
3	Профиль боковой, нижний	2	628
4	Профиль лицевой, нижний	2	685 с резьбовыми втулками
5	Стойка	4	665
6	Угольник	8	
7	Сегмент полки боковой	2	
8	Сегмент полки центральный	2	
9	Болт М6х14 (16)	40	
10	Болт М6х20	4	
11	Винт М5	8	
12	Гайка М6	44	
13	Шайба пружинная Ø6мм	40	

3. Порядок сборки

Проверить комплектность.

Ввернуть в резьбовые отверстия стоек (поз.5) регулируемые опоры из комплекта поставки плиты.

1. Уложить на горизонтальную, ровную поверхность профили боковые, верхние (630мм), поз.1, вставив в отверстия на концах 4 болта М6х20мм, поз.10, как показано на рис.1.

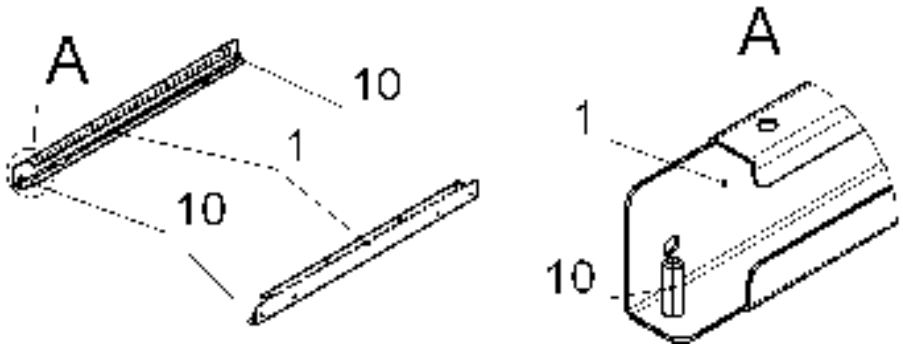

Рис.1

2. На болты, сверху, установить профили лицевые, верхние (683мм), поз.2, как показано на рис.2.

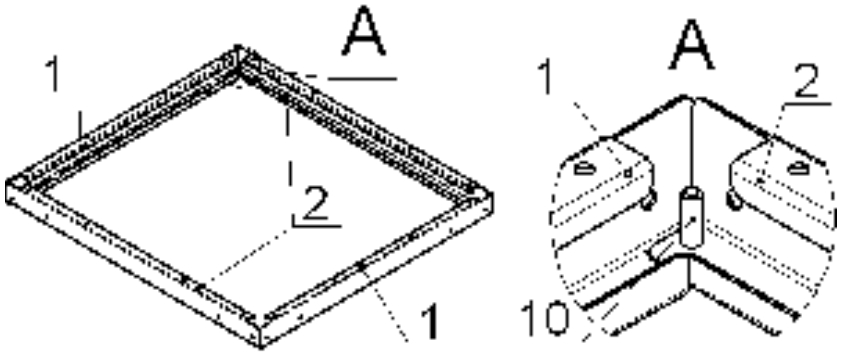

Рис.2

3. Закрепить на профилях, поз.1 и 2 угольники, поз.6 на крайние отверстия болтами, гайками и шайбами, поз.9, 12 и 13, как показано на рис.3. Гайки не затягивать.

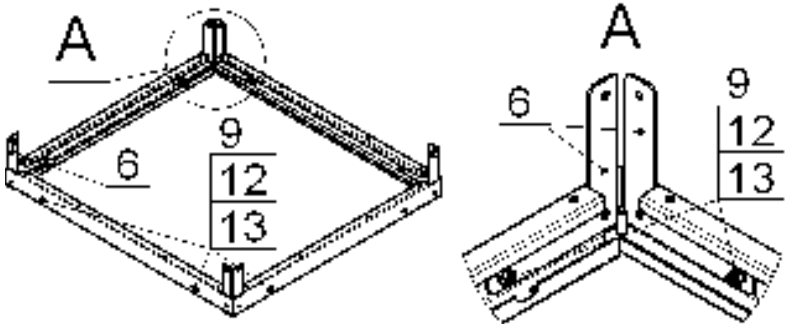

Рис.3

4.. Закрепить на профилях, поз.1 и 2 и угольниках, поз. 6 стойки (665мм), поз.5, при помощи болтов, гаек и шайб, поз.9, 12 и 13, как показано на рис.4. Гайки не затягивать.

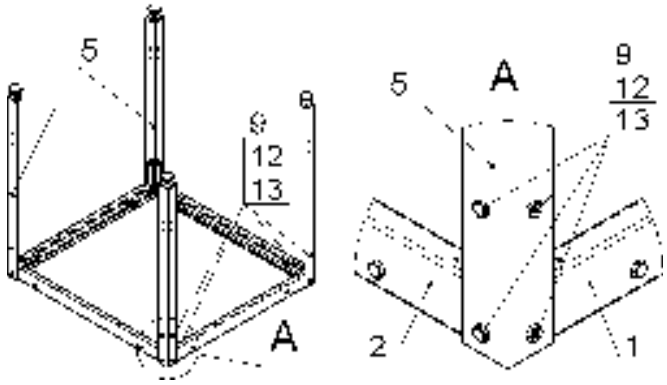

Рис.4

5. Закрепить на стойках, поз.5 профили боковые нижние (628мм), поз.3 и профили лицевые нижние (685мм), поз.4, при помощи болтов, гаек и шайб, поз.9, 12 и 13, как показано на рис.5. Гайки не затягивать.

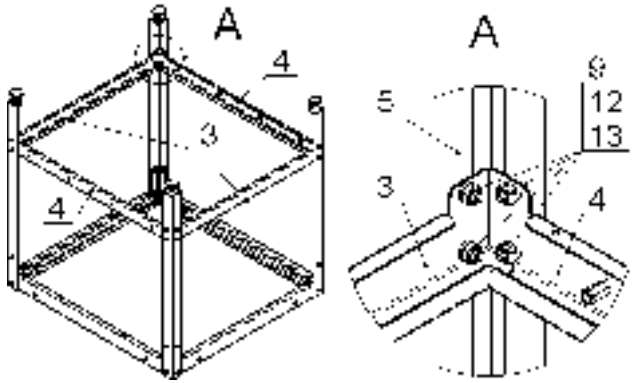

Рис.5

6. Перевернуть подставку, поставив её на опоры. Закрепить винтами М5, поз.11 на профилях лицевых нижних, поз.4 сегменты полки боковые, поз.7 и сегменты полки центральные, поз.8, как показано на рис.6

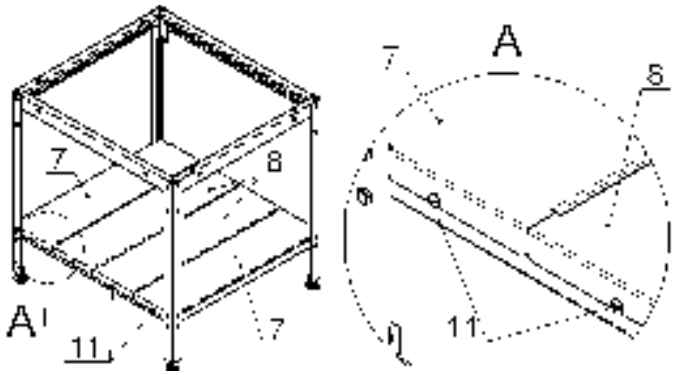

Рис.6