Инструкция по сборке
Модуль кассовый угл.внутр. с эконом панелью G=470 H=900 L=665
N-DB 22479065
Модуль кассовый угл.внутр. с эконом панелью G=470 H=900 L=1000
N-DB 22479010

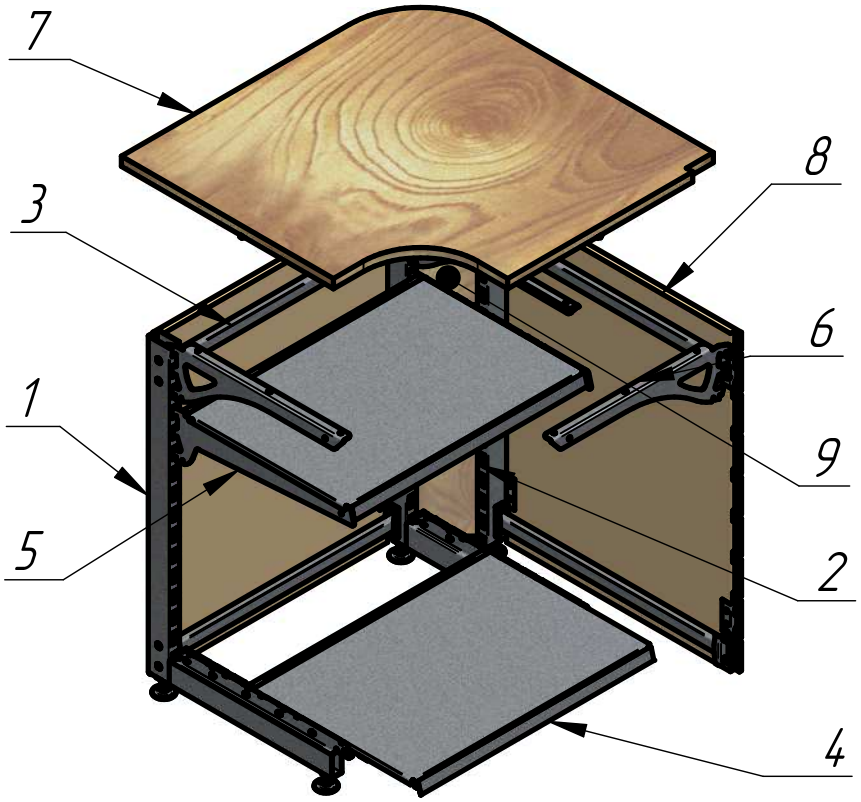

1. Установить между стойками поз.1,2 траверсы поз.3 (третья стойка в комплект не входит). Стянуть болтами.
2 Установить полку базовую поз.4. на стойки.
3 Навесить экономпанели поз.8.9 на стойки
4. Установить кронштейны поз.5,6 на стойки.
5. Установить на кронштейны поз.5 полку поз.4
6. Установить столешницу угловую поз.7 на кронштейны поз.6, закрепив ее саморезами.

№	Состав	L, мм		Кол-во
		N-DB 22479065	N-DB 22479010	
1	Стойка кассового модуля 60х30 L-образная G=470 H=900	-	-	2
2	Стойка с опорой кассового модуля H=900	-	-	1
3	Траверса	665	1000	4
4	Полка G=470	665	1000	2
5	Кронштейн (комплект) G=470	-	-	1
6	Кронштейн Г-образный для ДСП (комплект) G=470	-	-	2
7	Столешница углового модуля L=665 G=665	665	1000	1
8	Экономпанель (мет.вставки) L=665 H=900	665	1000	2
9	Панель настенная, угла внешнего 90гр. H=900	-	-	1