ИНСТРУКЦИЯ ПО СБОРКЕ КАССОВОГО МОДУЛЯ KAISER

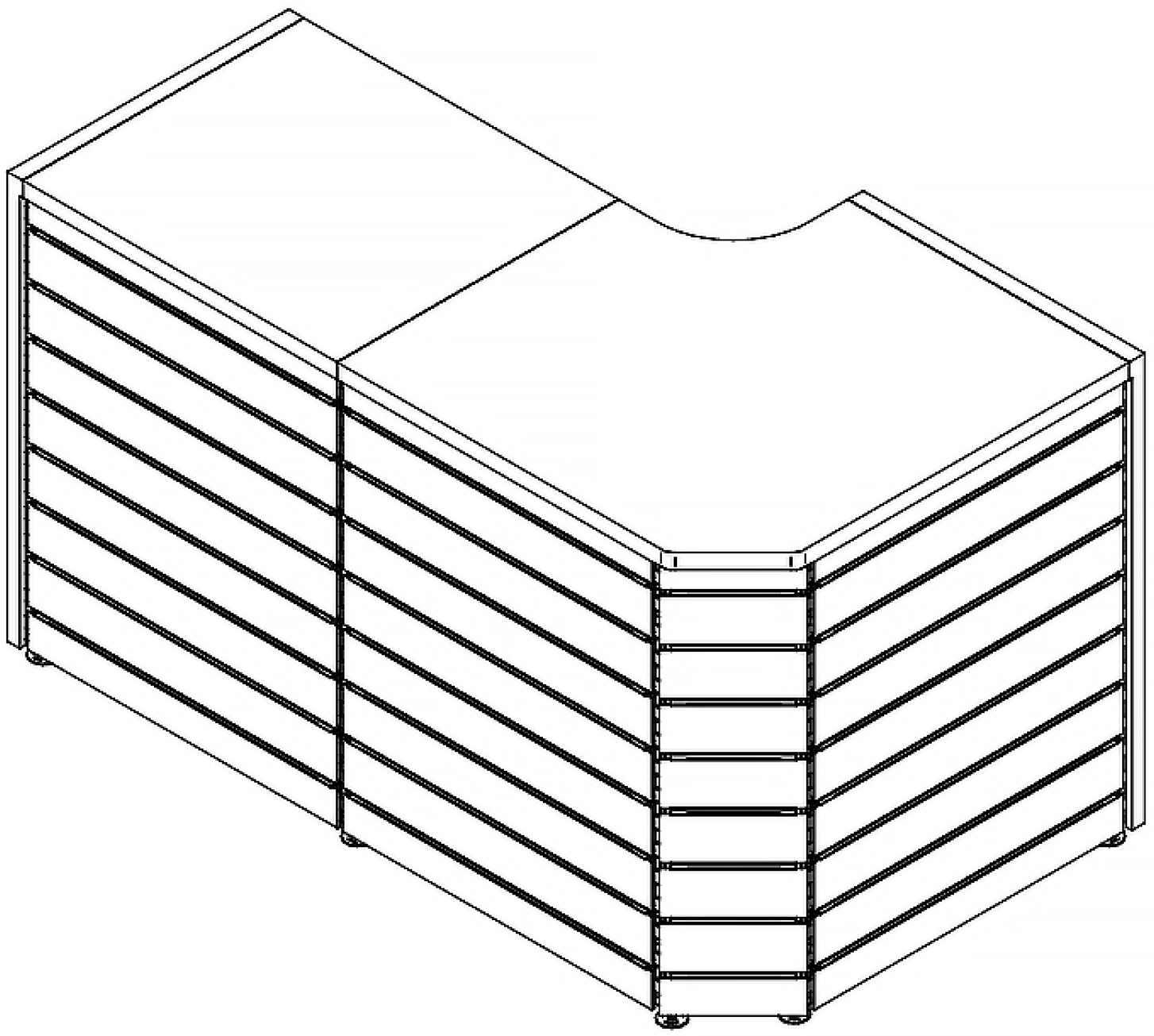

Shelving systems

КАССОВЫЙ МОДУЛЬ, ВКЛЮЧАЮЩИЙ В СЕБЯ:

1. Нижний прямой модуль.

2. Угловой низкий модуль.

3. Высокий модуль с надставкой.

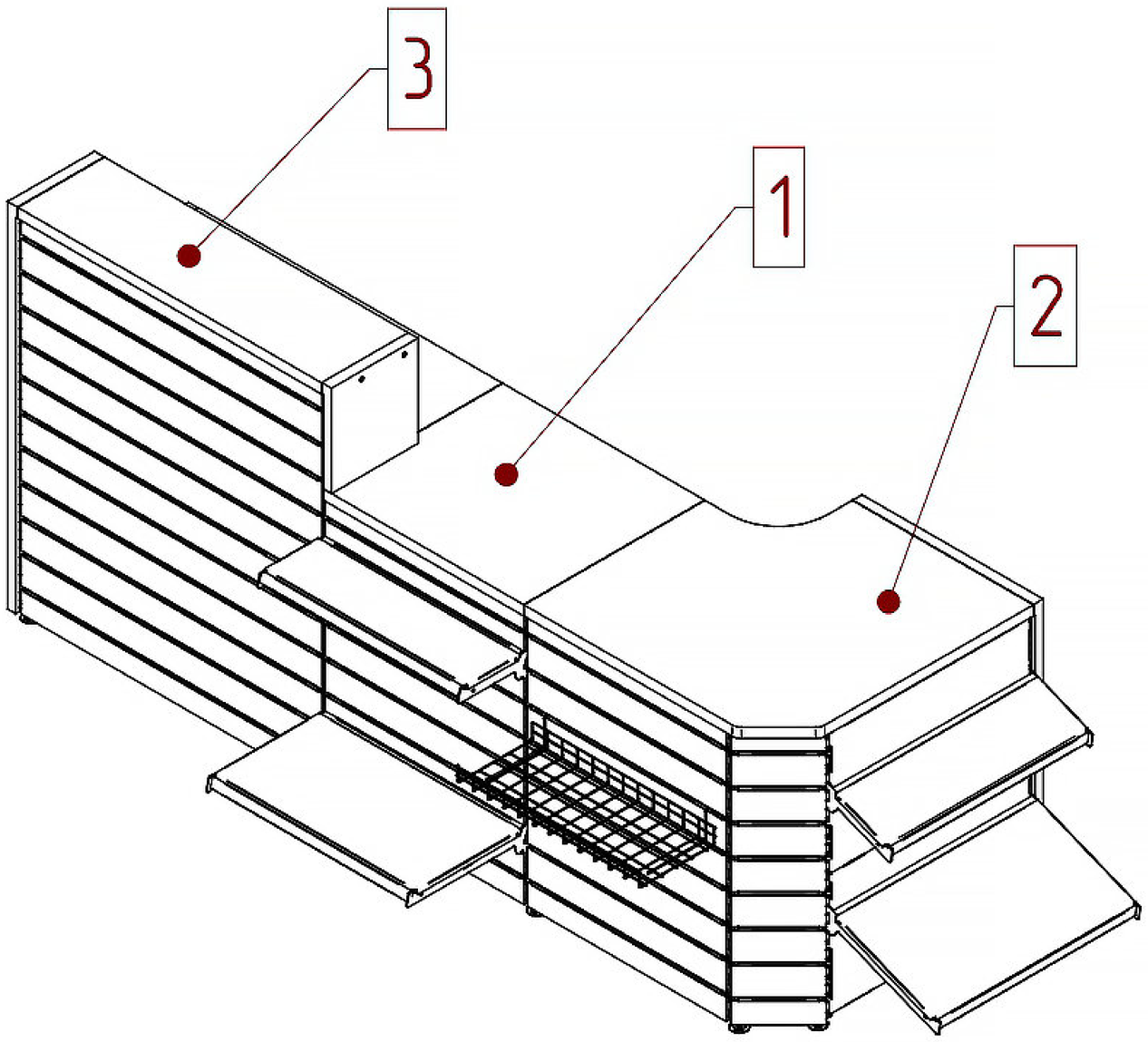

ГАБАРИТНЫЕ РАЗМЕРЫ

Высокий модуль с надставкой

H = 1150

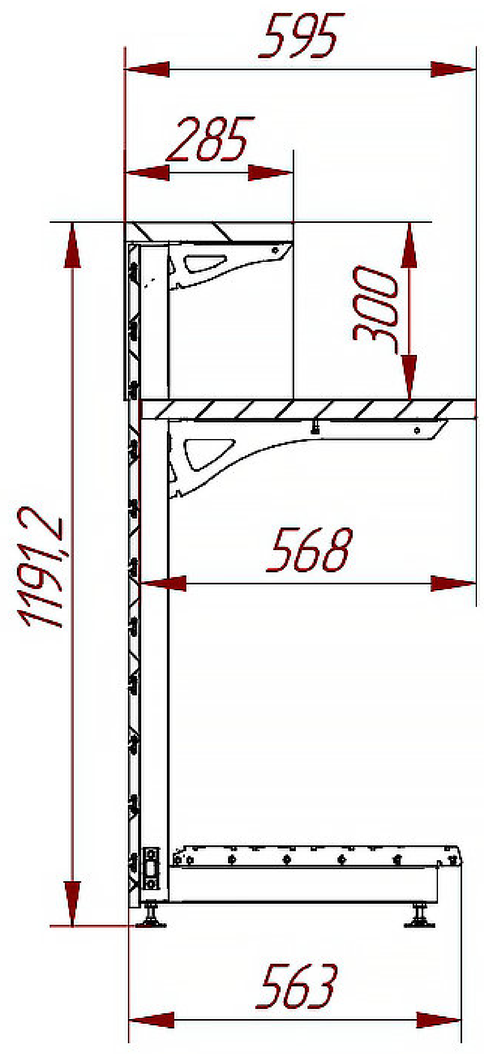

Прямой низкий модуль

H = 900

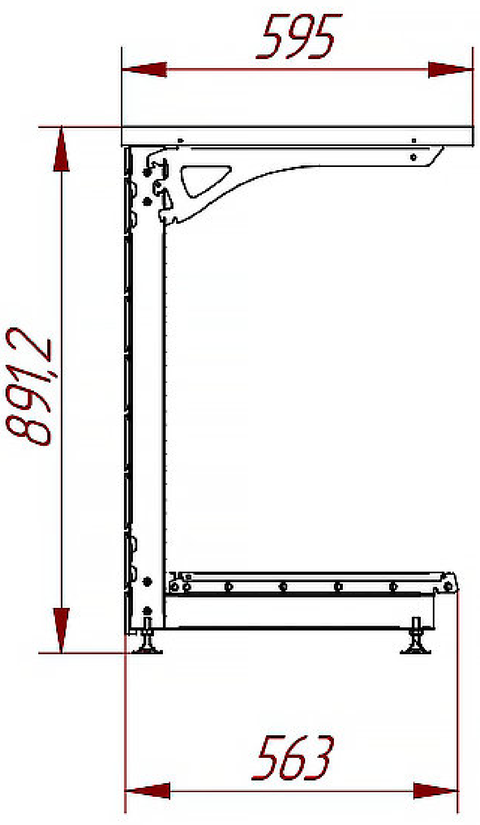

При сборке кассовых модулей в ряд, стойка предыдущего модуля является опорой для крепления траверс последующего.

Для избежания люфта и сохранения единой ровной рабочей поверхности, кронштейны столешниц стягиваются между собой.

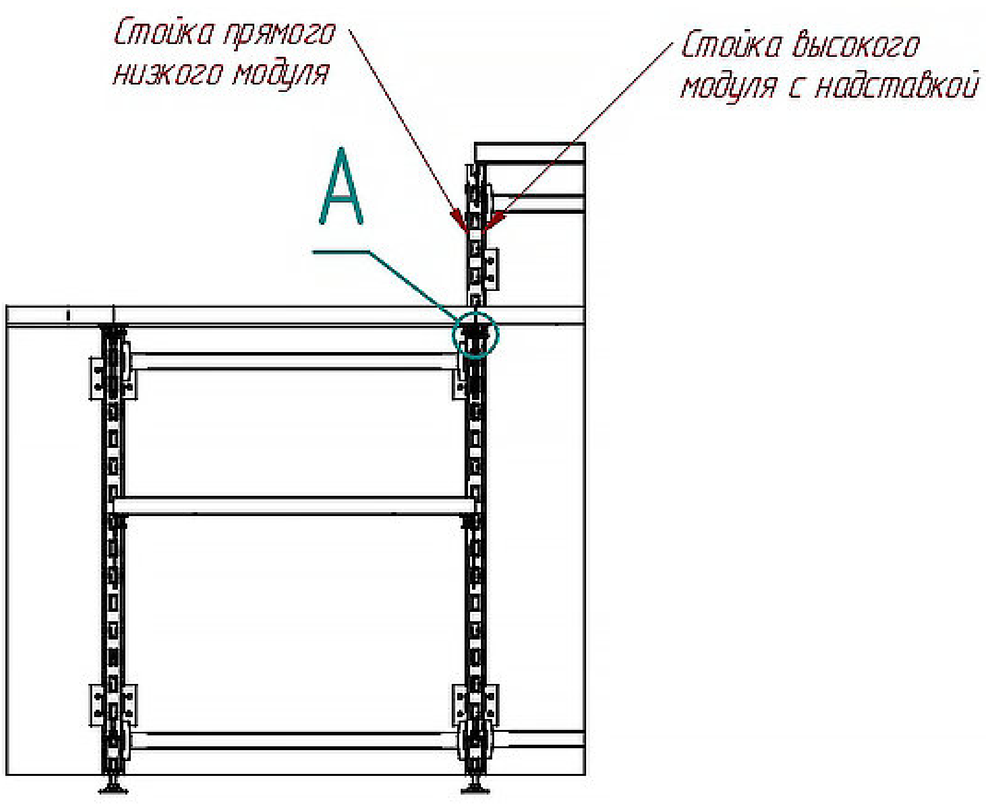

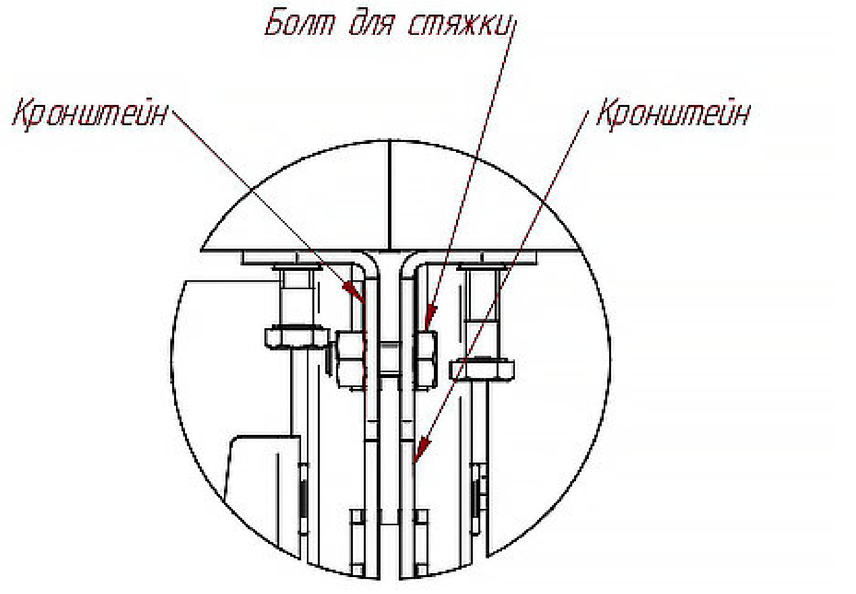

МОДУЛЬ КАССОВОГО СТЕЛЛАЖА ПРЯМОЙ
H=900

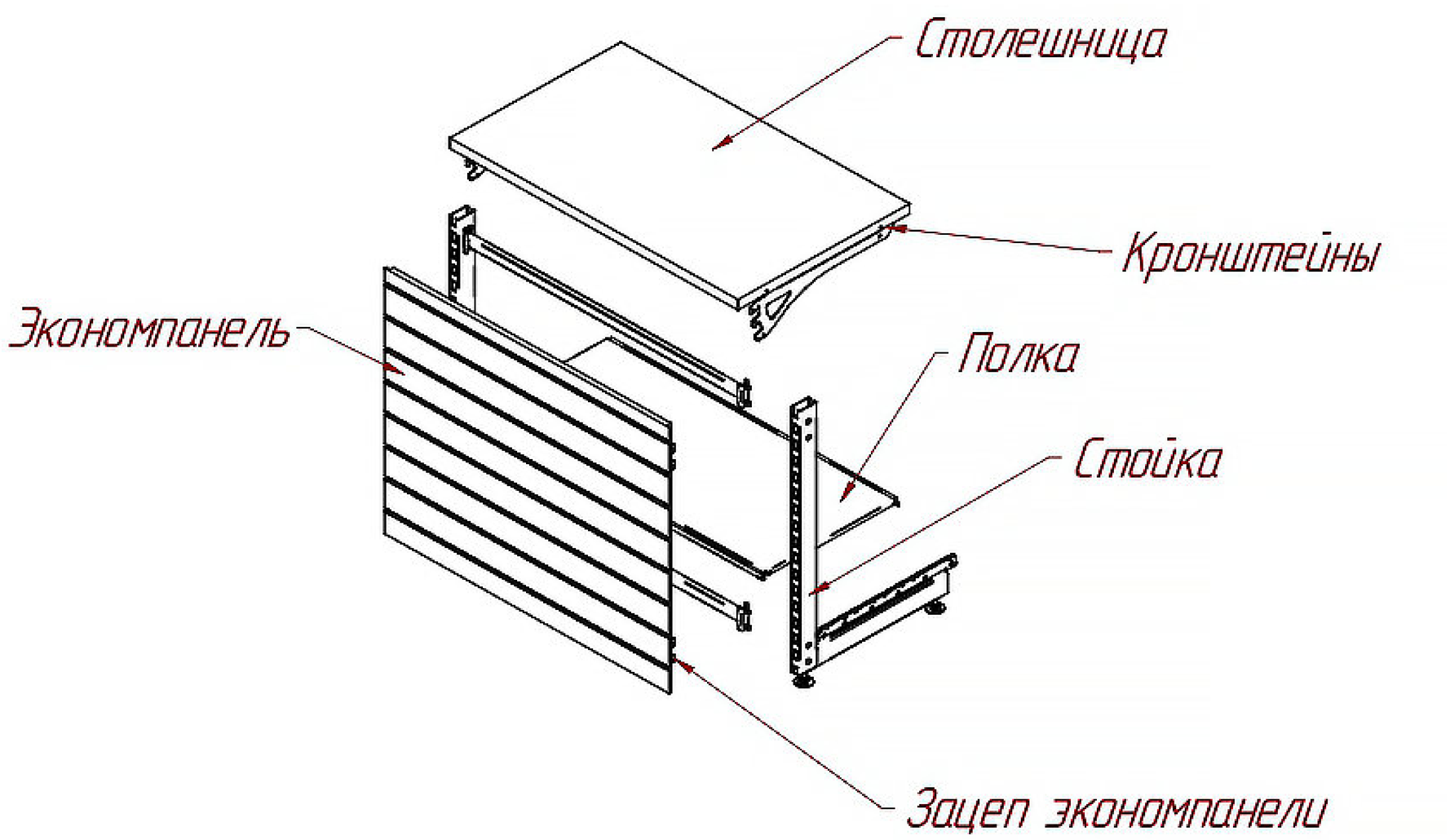

1. Соединить стойки траверсами с помощью винтов, входящих в комплект.

2. Уложить базовую полку на базу, разместив боковые части полки между щечками баз.

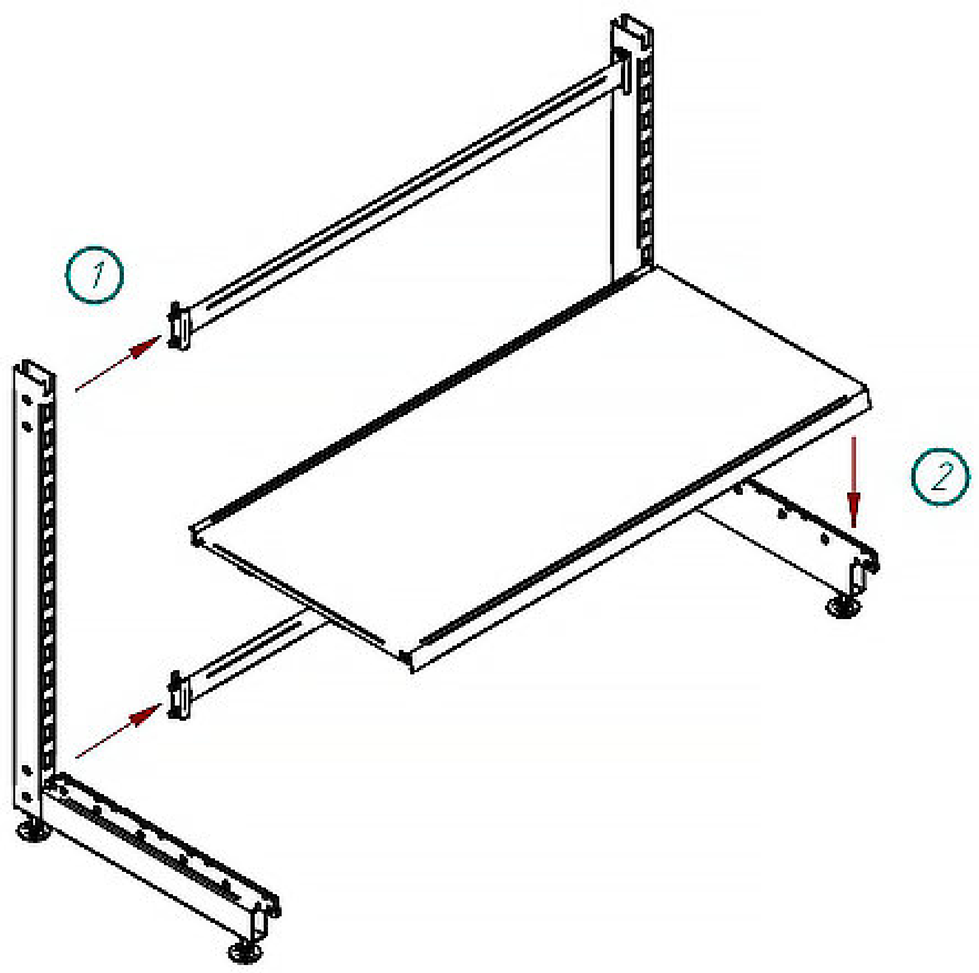

3. Закрепить зацепы к экономпанели, соблюдая верх - низ, согласно размерам.

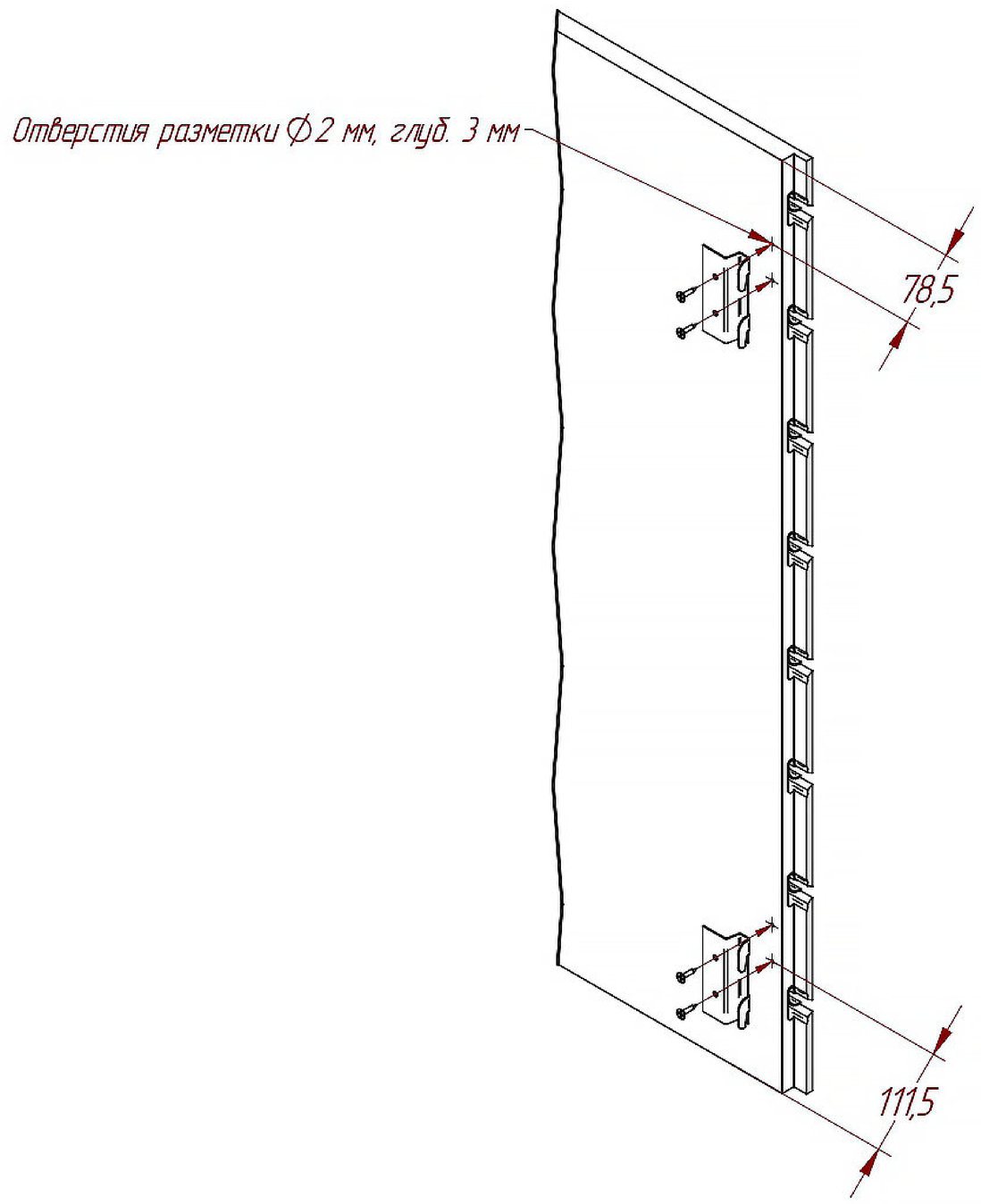

4. Навесить экономпанель зацепами на стойки.

5. На столешнице закрепить кронштейны, соблюдая направление вперед - назад, согласно размерам. В неиспользуемые отверстия на торцах столешницы установить заглушки евровинтов.

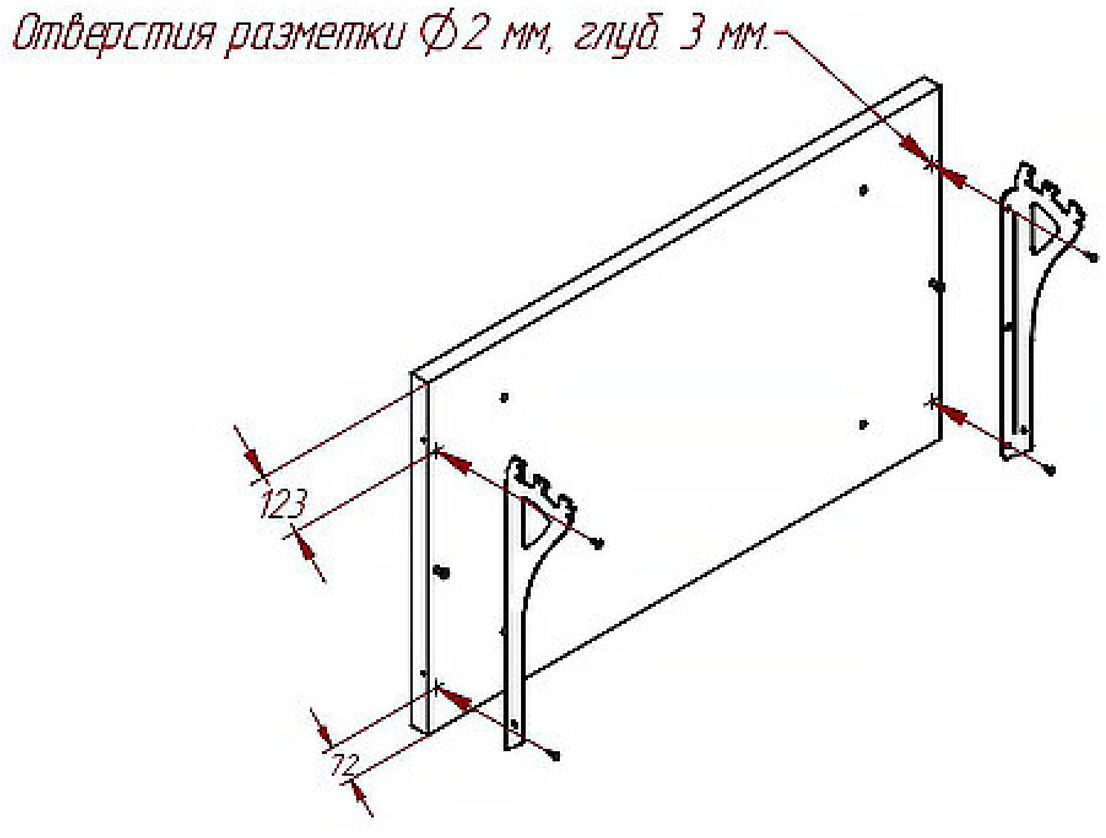

6. На стойки навесить кронштейны со столешницей.

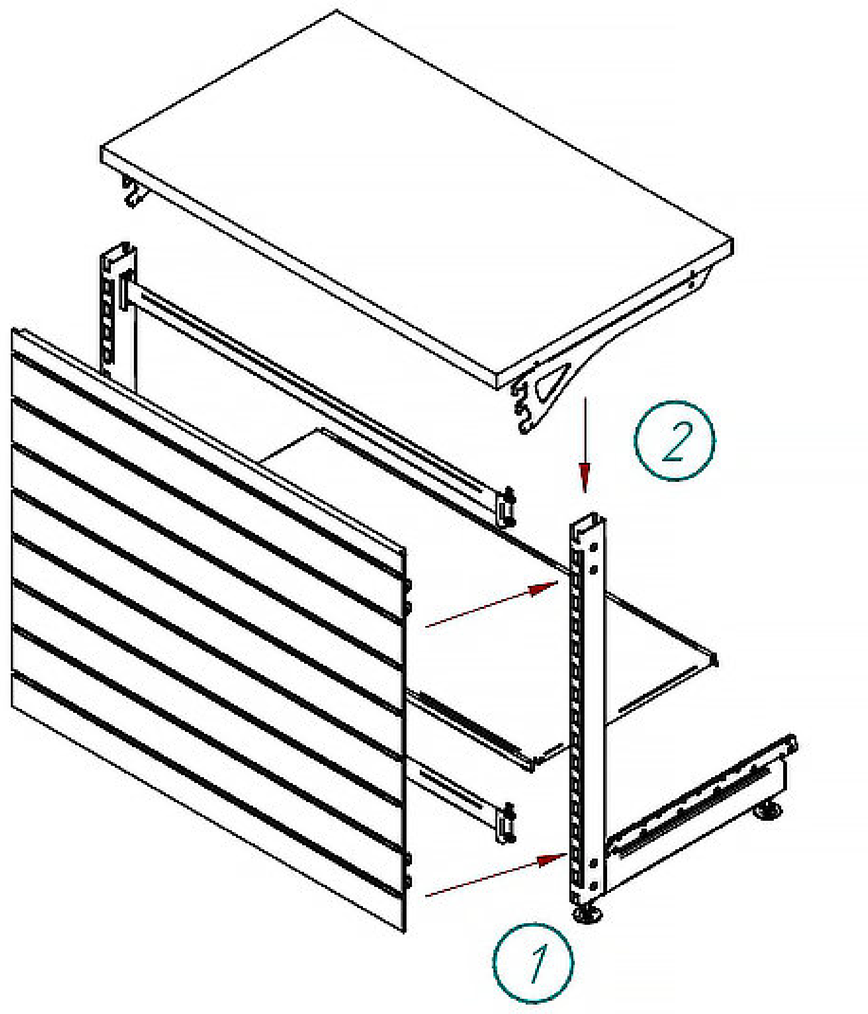

Если в состав модуля входит боковина и модуль считается собранным, нужно установить боковины кассового модуля.

В КОМПЛЕКТЕ С БОКОВИНОЙ ИДУТ:

1. Евровинт 7х70 для крепления к столешнице кассового модуля.

2. Кронштейн боковины для зацепа со стойкой кассового модуля.

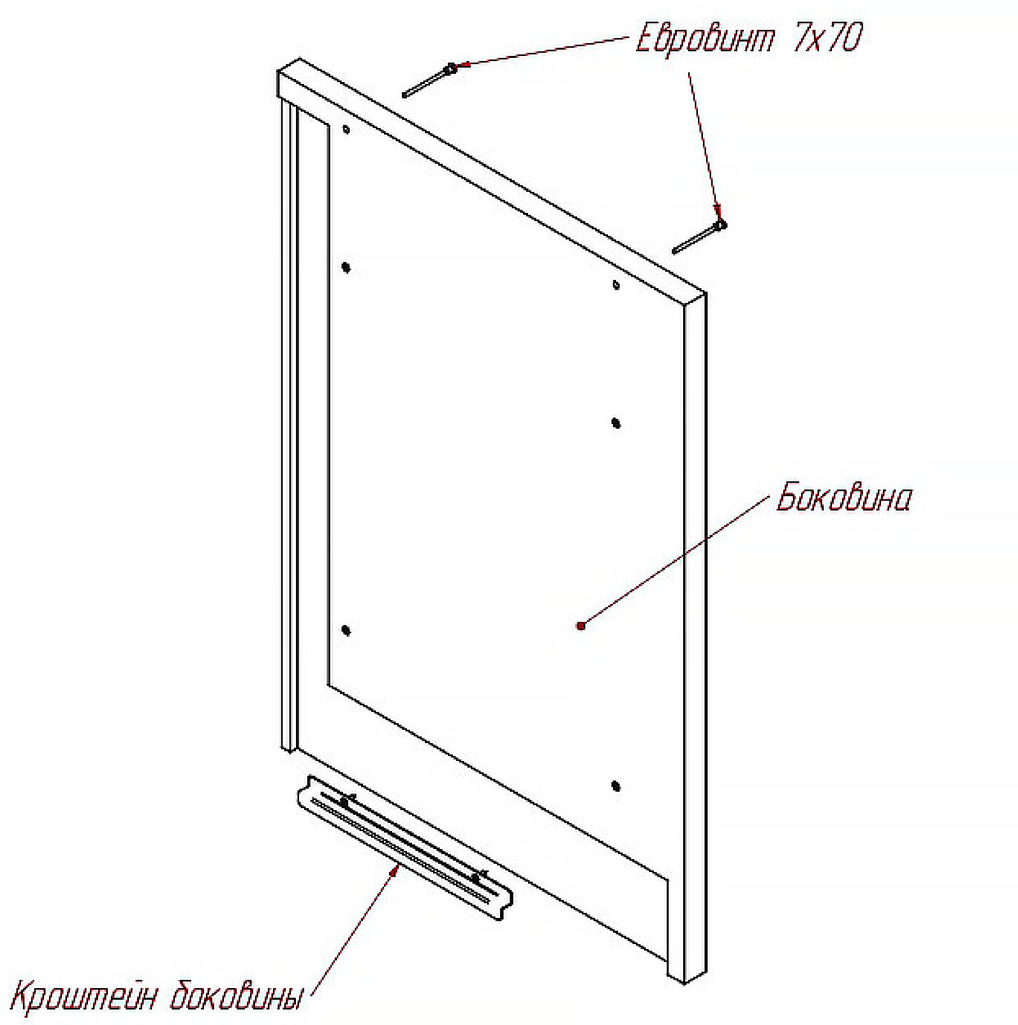

Крепим кронштейн боковины к боковине кассового модуля самонарезающими винтами.
В месте крепления расположены наметочные отверстия.

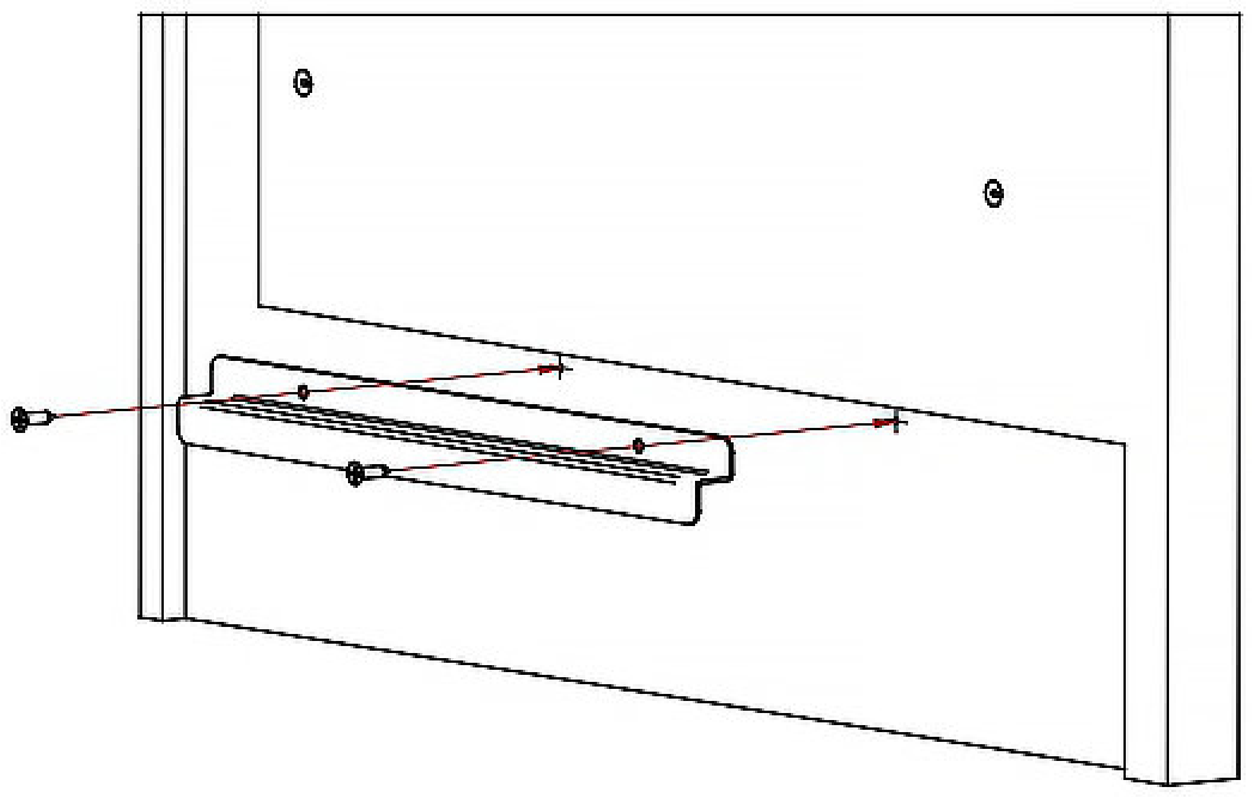

Для установки боковины нужно завести кронштейн боковины между щечками базы.
Для фиксирования верхнюю часть боковины закрепить к столешнице евровинтами 7х70.



МОДУЛЬ КАССОВОГО СТЕЛЛАЖА УГЛОВОЙ **900x665x665**

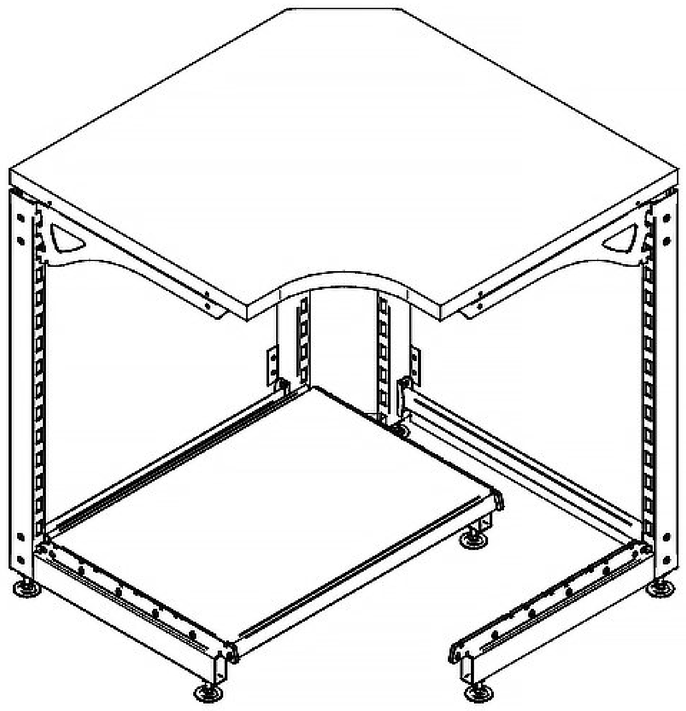

Если за прямым модулем следует угловой, собирать его как продолжение прямого.
Также возможно начать сборку с углового модуля, продолжив его прямым.

---

1. Соединить стойки углового модуля между собой траверсами в две пары стоек.
В случае продолжения прямого модуля, закрепить одну пару
траверс к стойке прямого модуля.

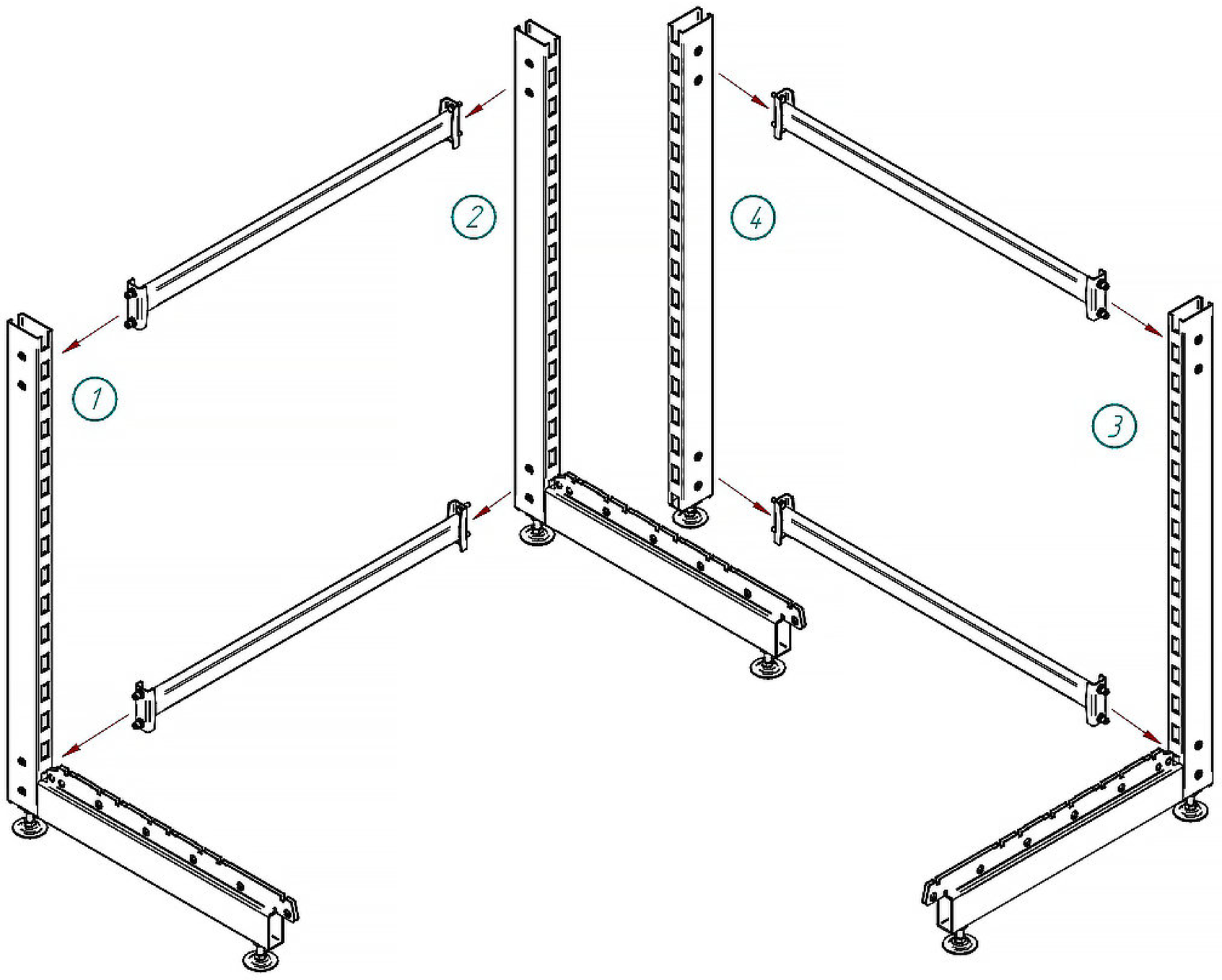

2. На стойки углового модуля уложить базовую полку.

3. На экономпанели закрепить кронштейны, соблюдая верх - низ, согласно размерам,
как в прямом модуле. Экономпанели навесить на стойки.

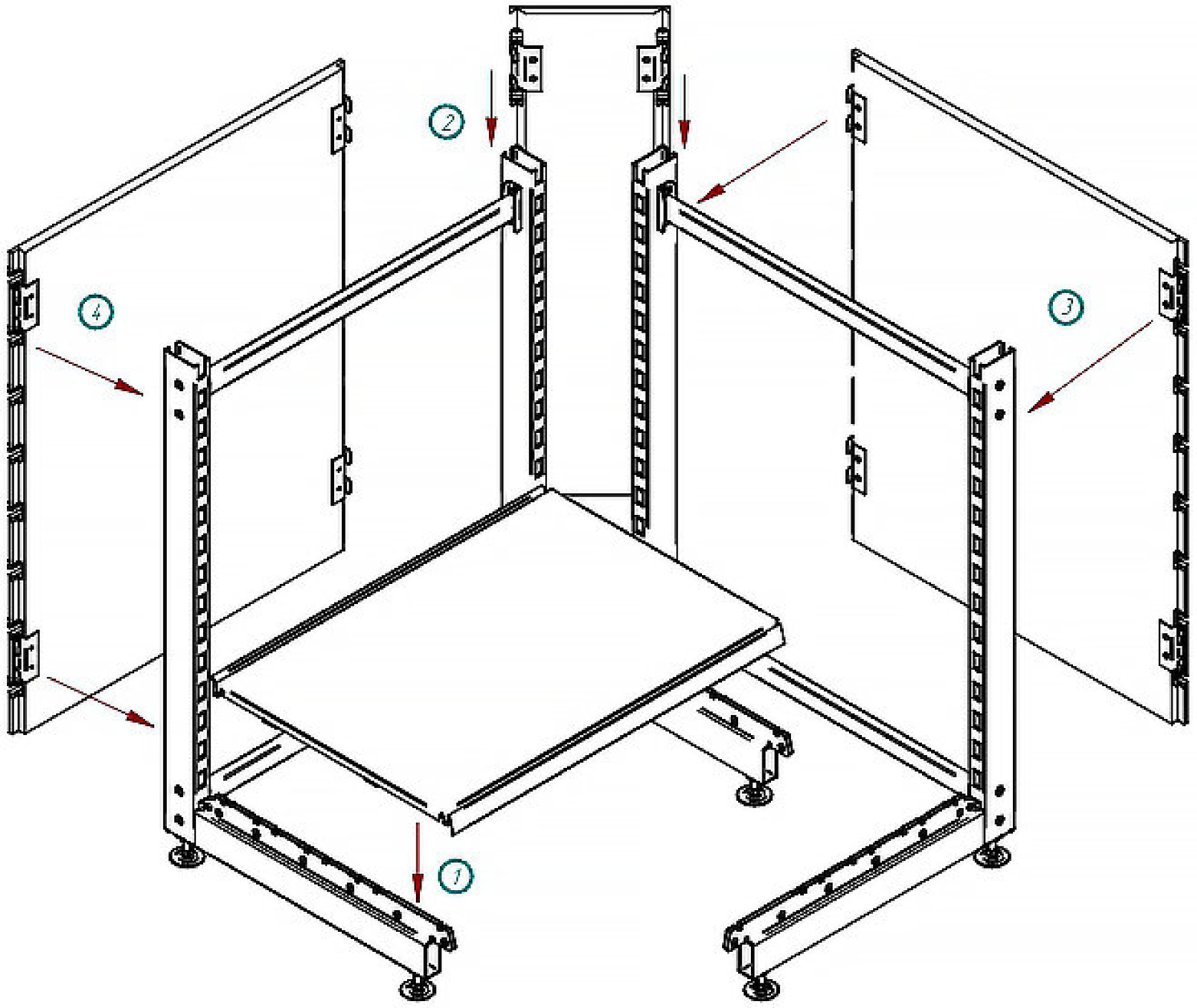

4. Столешницу углового модуля уложить на ровную поверхность и закрепить кронштейны по имеющейся разметке, соблюдая направление вперед - назад по размерам.

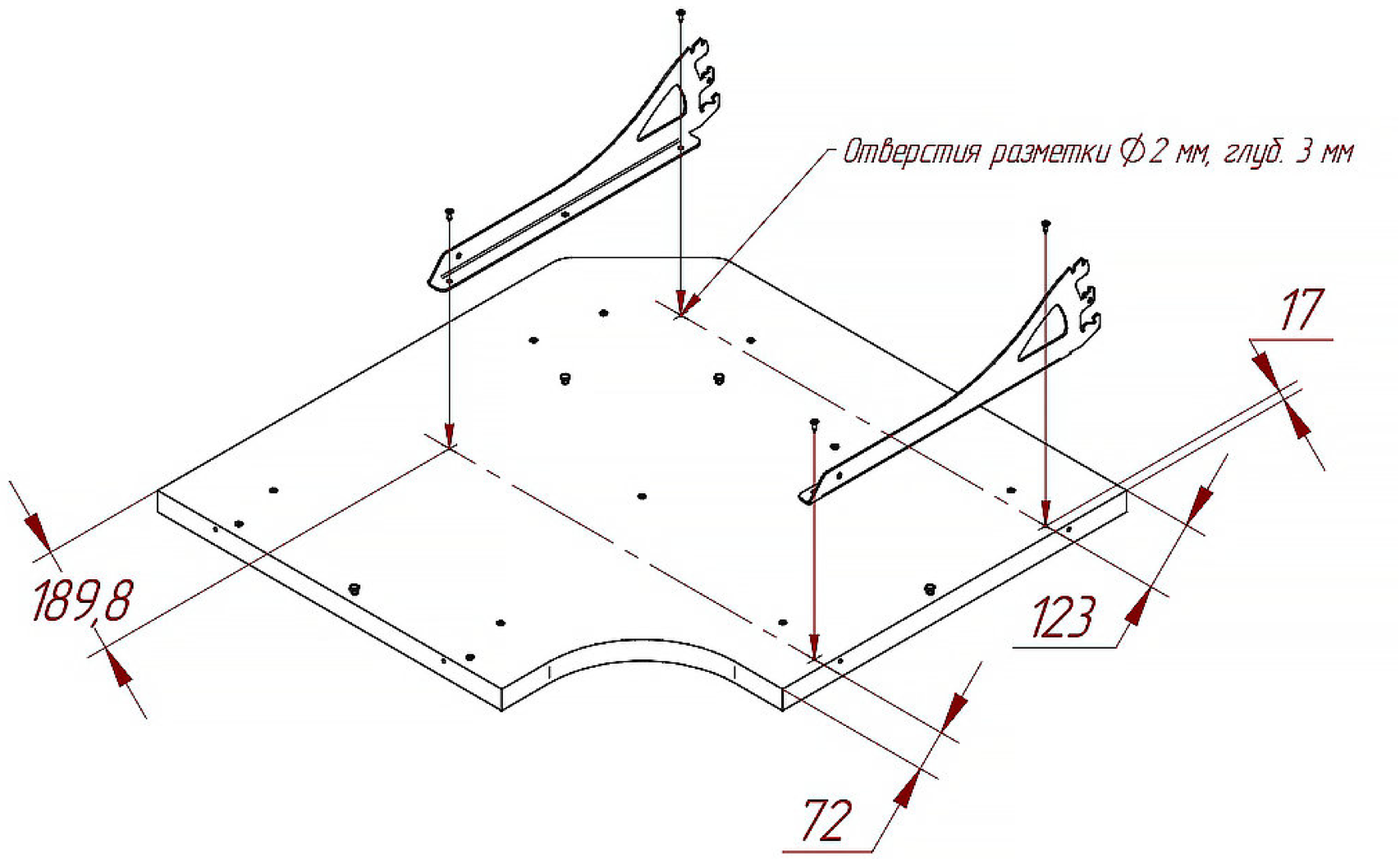

5. На стойки навесить третий кронштейн угловой столешницы, также навесить столешницу с закрепленными кронштейнами.

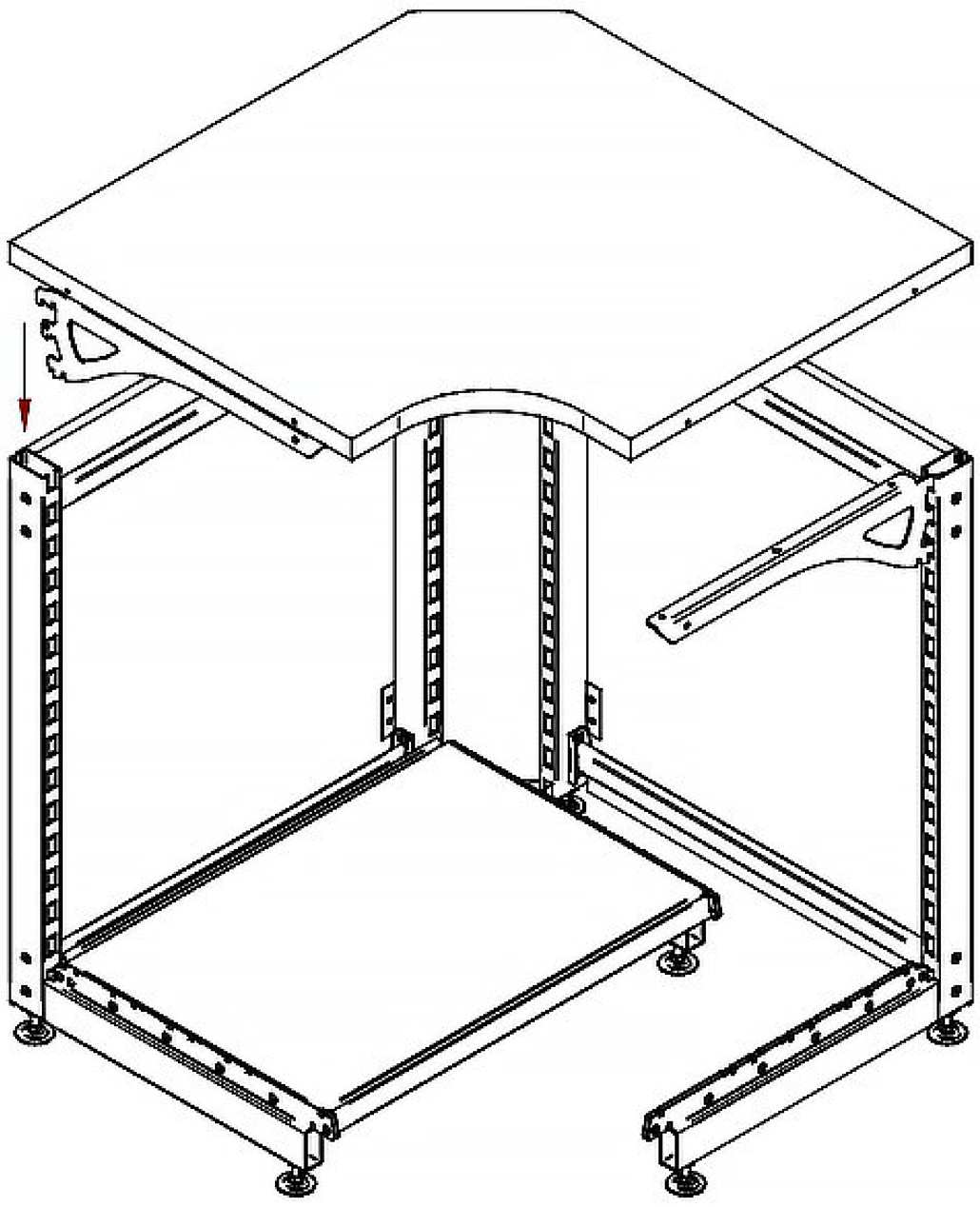

6. Закрепить столешницу к третьему кронштейну снизу либо винтами самонарезающими, либо винтом в футорку, установленную в столешницу сквозь кронштейн.

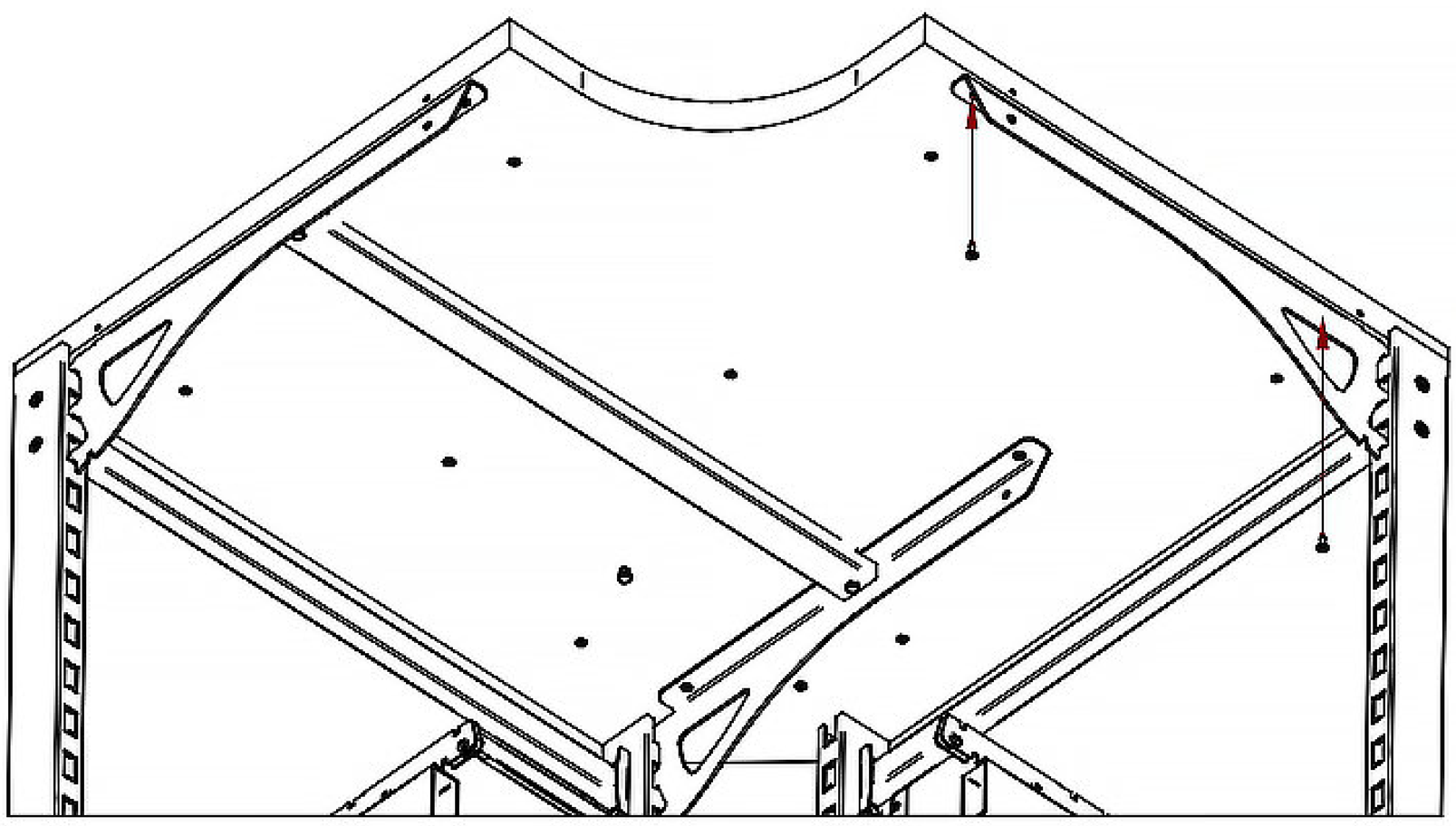

Заключительным этапом сборки кассового модуля является установка боковин, аналогично как в установке на прямой модуль.

7. При стыковке угловой столешницы с высоким модулем, необходимо сделать выпил с той стороны, с которой будет устанавливаться высокий модуль.

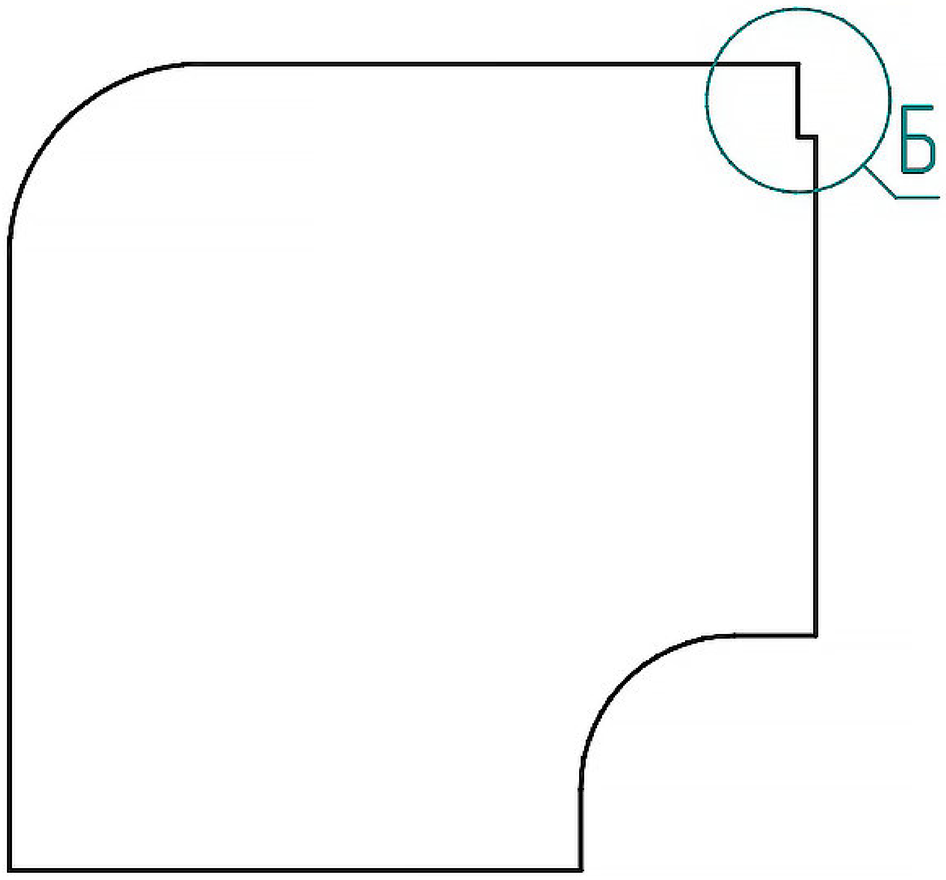

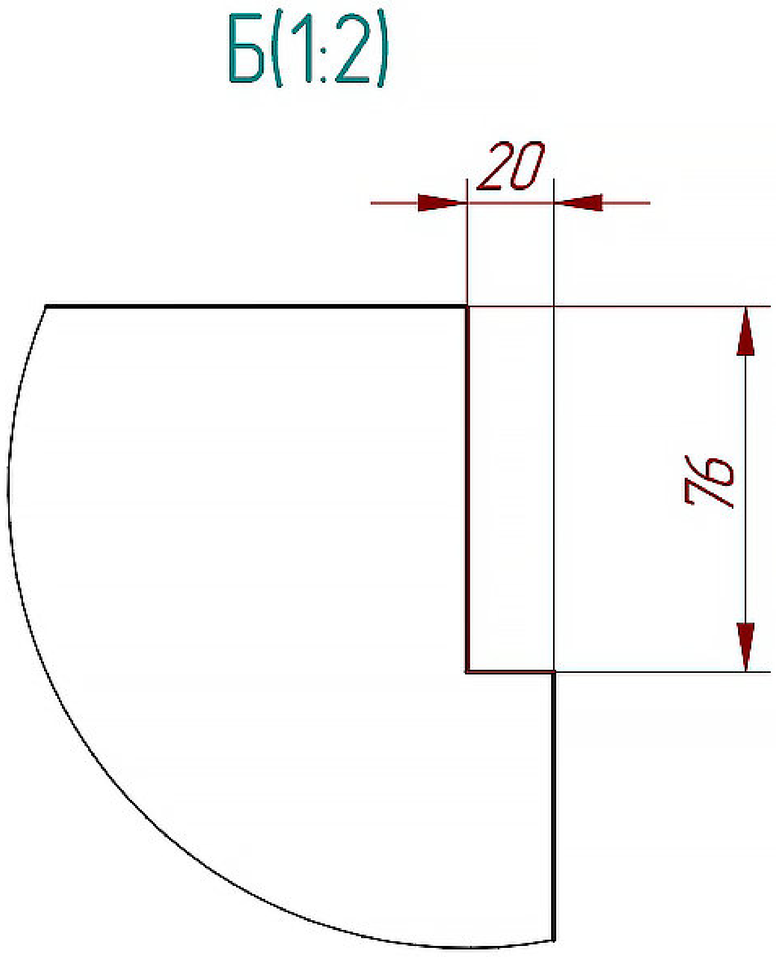

КАССОВЫЙ МОДУЛЬ, ВКЛЮЧАЮЩИЙ В СЕБЯ НИЗКИЙ ПРЯМОЙ И УГЛОВОЙ МОДУЛИ

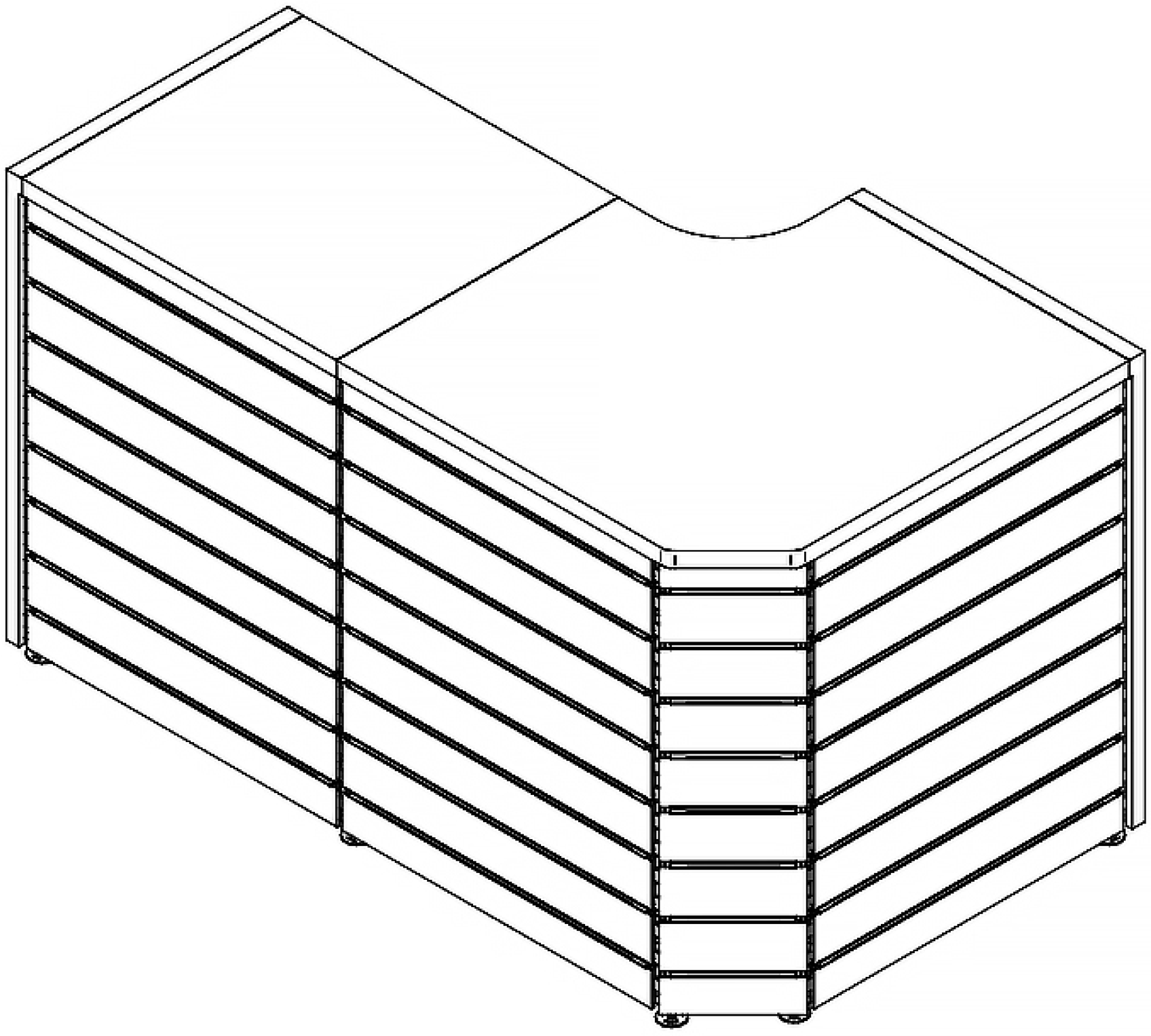

МОДУЛЬ КАССОВОГО СТЕЛЛАЖА С НАДСТАВКОЙ **H=1150**

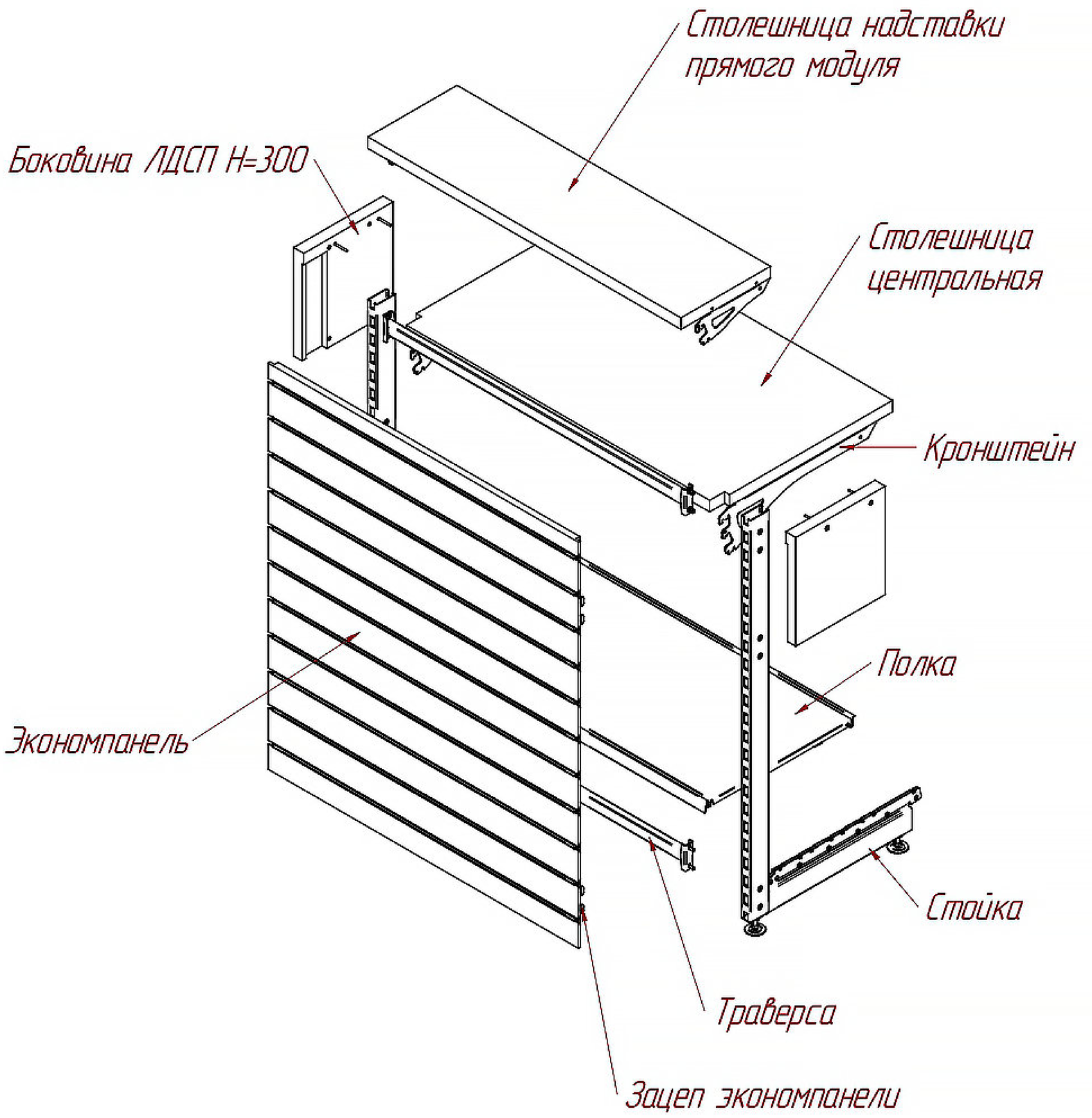

1. Начало сборки модуля аналогично предыдущим.

Соединить стойки траверсами.
На экономпанель по наметочным отверстиям установить кронштейны.
Навесить экономпанель на стойки.
Установить базовую полку.

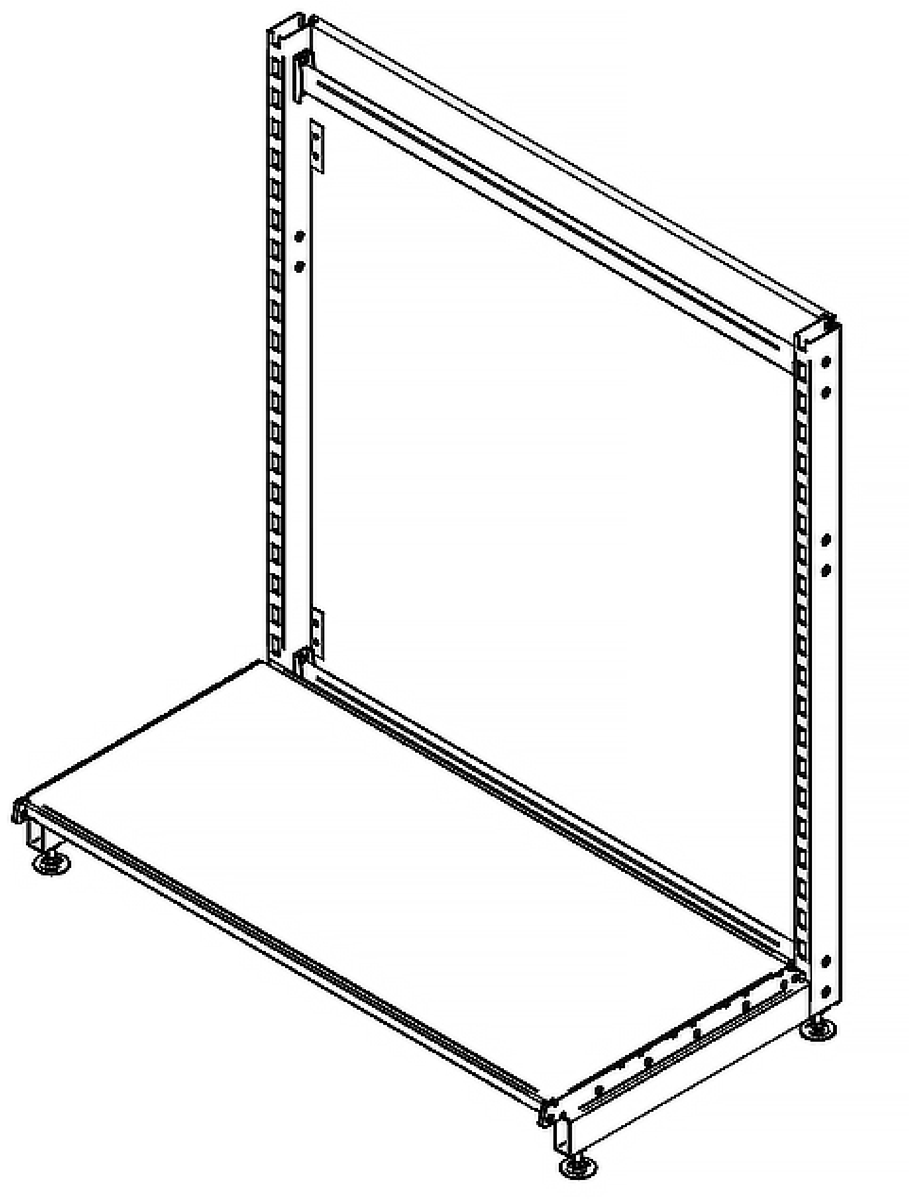

2. В состав модуля с надставкой входит центральная столешница.

Столешницу уложить на ровную поверхность.
Прикрепить кронштейны к столешнице саморезами по наметочным отверстиям, согласно рисунку.

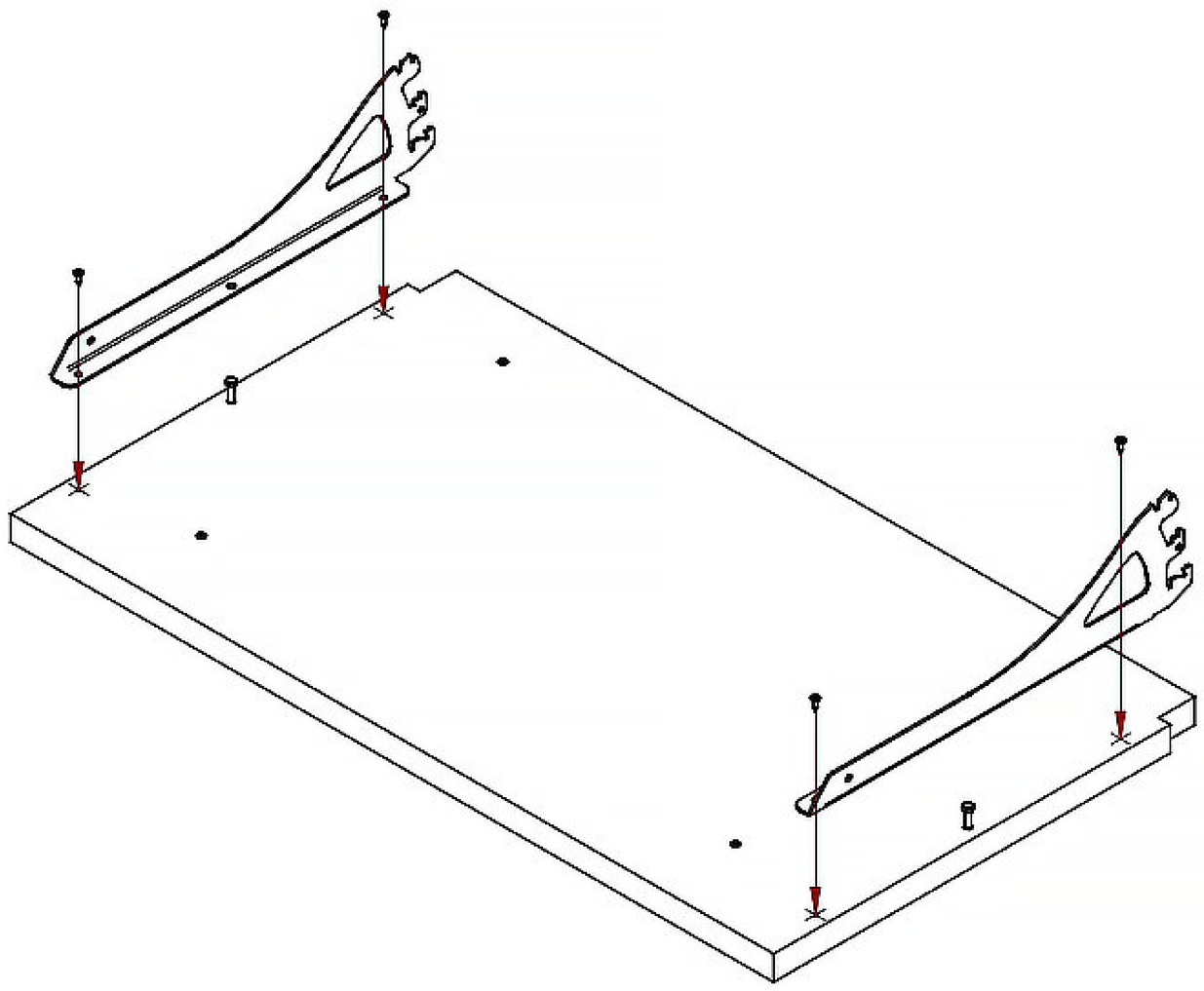

Аналогично прикрепить кронштейны к столешнице надставки прямого модуля, согласно рисунку.

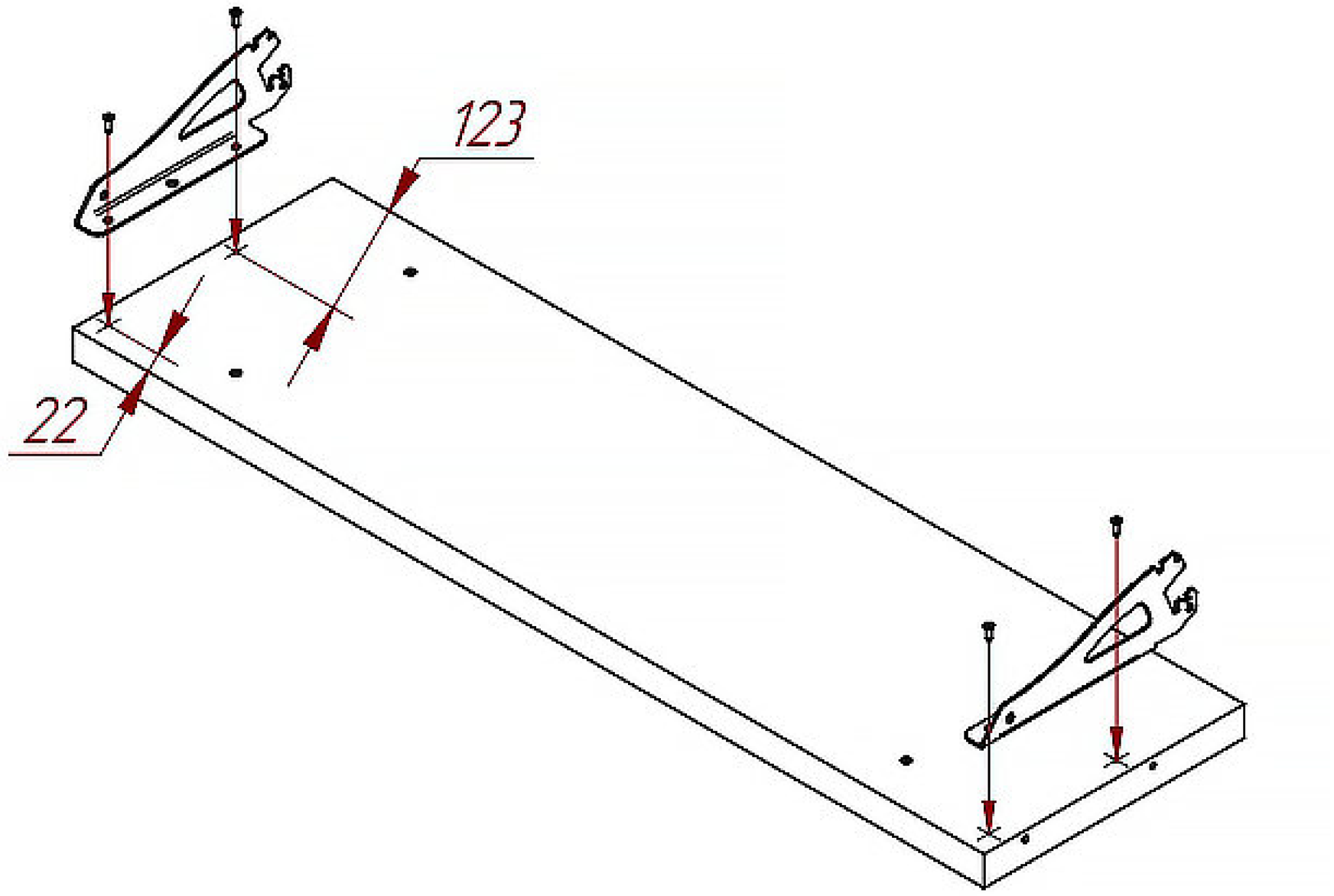

На стойку навесить центральную столешницу и столешницу надставки.

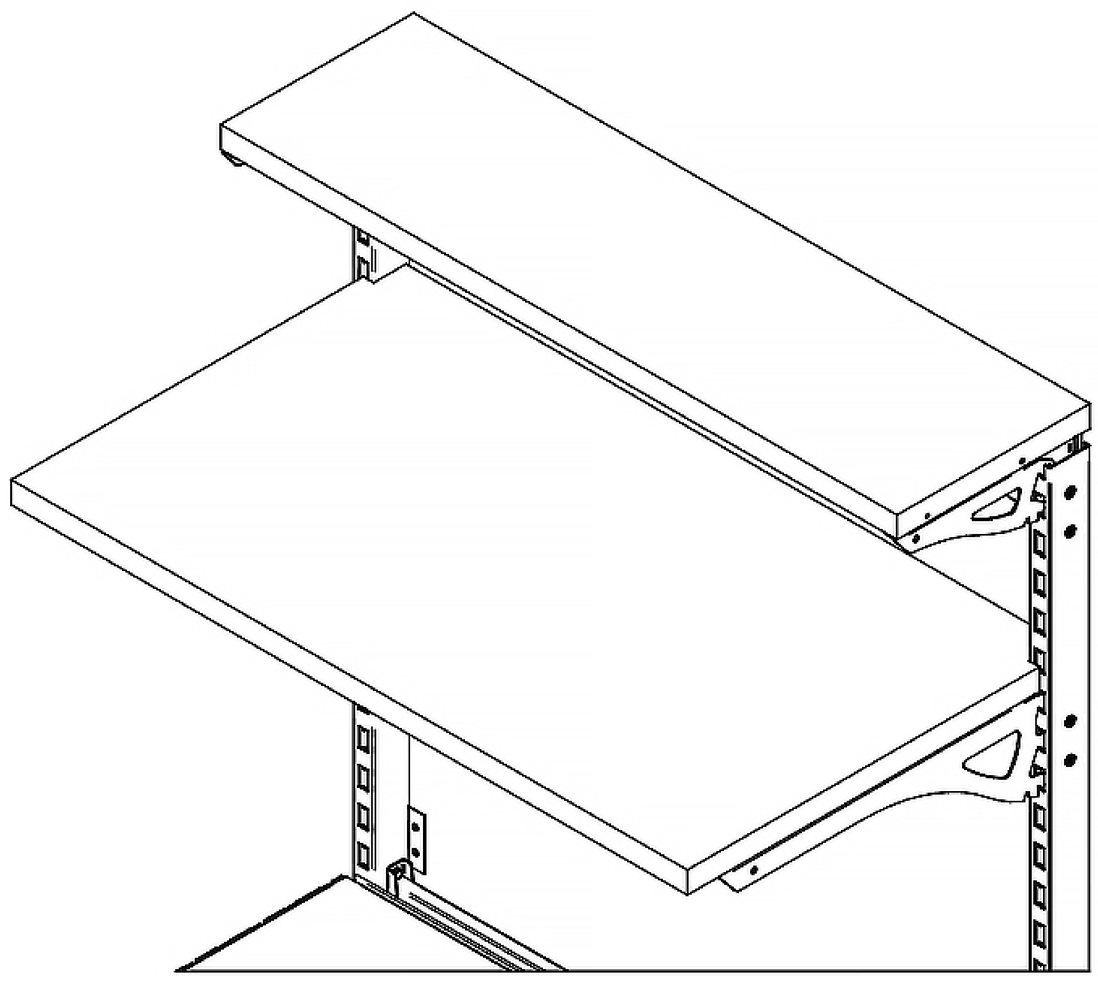

Далее установить боковину ЛДСП Н=300, закрепив её евровинтами 7х70 к столешнице надставки.

