METOS KP 151 ES

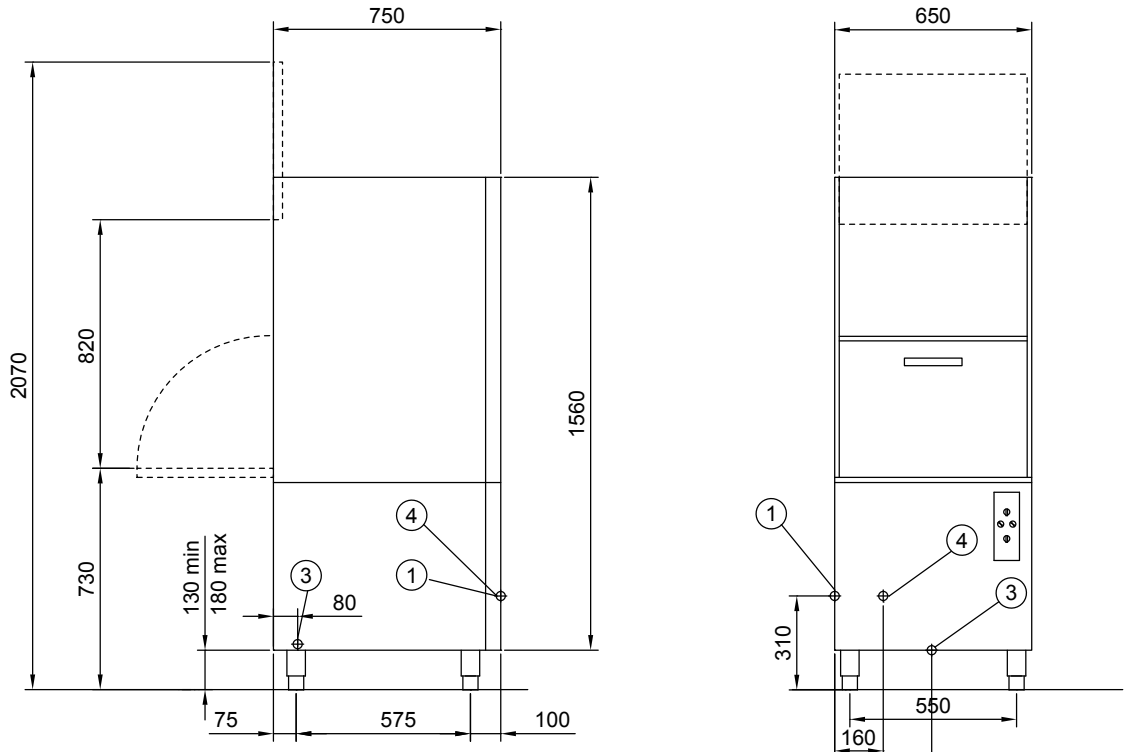

3 R 3/4", 200kPa, 100 l/h
4 24 mm, 3 l/s

metos
kitchen intelligence

MERKKIEN SELITYS

1 Sähköliitäntä
2 Kylmävesiliitäntä
3 Lämminvesiliitäntä
4 Tyhjennys
5 Kaasuliitäntä
6 Höyryliitäntä
7 Lauhteen poisto
8 Höyryn poisto kammiosta
9 Lattia-/ ritiläkaivo
11 Vaihtoehtoinen sähköliitäntä
12 Vaihtoehtoinen kylmävesiliitäntä
13 Vaihtoehtoinen lämminvesiliitäntä
14 Vaihtoehtoinen tyhjennys
15 Vaihtoehtoinen kaasuliitäntä
16 Vaihtoehtoinen höyryliitäntä
17 Vaihtoehtoinen lauhteen poisto
18 Vaihtoehtoinen höyryn poisto kammiosta
19 Vaihtoehtoinen lattia-/ ritiläkaivo
21 Takaiskuventtiili
22 Tyhjiöventtiili
23 Varoventtiili
24 Päävirtakatkaisija
25 Sulkuventtiili
26 Putkitus sähköjohdolle
27 Sakka-astia
28 Varattava 2 m sähköjohtoa
29 Lämpölaite
30 Huoltotila
33 Vedensuodatin
41 Lämmönkestävä poistoputki
42 Lasku min. 5 %
43 Paineilma
44 Pehmennetty vesi
45 Tietoliikennekaapelointi (HACCP), varattava min. 20 mm putkitus
46 Ohjauskaapelit kiinteistöön jäähdytys- ja lämmitysohjaukselle. Varattava 2 kpl min. 20 mm putkitusta
47 Keskuskylmäliitäntä, tulo
48 Keskuskylmäliitäntä, paluu
49 BUS-kaapeli
50 Jäävesi tulo
51 Jäävesi paluu
52 Pesuaineliitäntä
53 Jääpankin ohjauskaapeli

Päämitat: AxBxC = leveys x syvyys x korkeus

TECKENFÖRKLARING

1. Elanslutning
2. Kallvattenanslutning
3. Varmvattenanslutning
4. Avloppsansutning
5. Gasanslutning
6. Ånganslutning
7. Kondensvattenanslutning
8. Utsläpp för ånga
9. Golvbrunn
11. Alternativ elanslutning
12. Alternativ kallvattenanslutning
13. Alternativ varmvattenanslutning
14. Alternativ avloppsanslutning
15. Alternativ gasanslutning
16. Alternativ ånganslutning
17. Alternativ kondensvattenanslutning
18. Alternativt utsläpp för ånga
19. Alternativ golvbrunn
21. Backventil
22. Vacuumventil
23. Säkerhetsventil
24. Huvudbrytare
25. Avstängningsventil
26. Rör för elkablar
27. Slamkärl
28. Bör reserveras 2 m elkabel
29. Apparat som alstrar värme
30. Serviceutrymme
33. Vattenfilter
41. Värmebeständigt avlopp
42. Fall min. 5 %
43. Tryckluft
44. Behandlat vatten
45. Datakabel (HACCP). Min. 20 mm skyddsrör bör reserveras
46. Kontrollkablar för att bygga kyl- och värmekontroll. 2 st min. 20 mm skyddsrör bör reserveras
47. Anslutning för centralkyla, in
48. Anslutning för centralkyla, ut
49. BUS-kabel
50. Isvatten, in
51. Isvatten, ut
52. Tvättmedelsanslutning
53. Kontrollkabel för isbank

Huvudmått: AxBxC = längd x djup x höjd

KEY TO NUMERICAL SYMBOLS

1. Electric connection
2. Cold water connection
3. Hot water connection
4. Drain
5. Gas connection
6. Steam connection
7. Condensing water connection
8 . Steam exhaust
9. Recommended floor drain/pit (not Metos delivery)
11. Alternative el. connection
12. Alternative cold water connection
13. Alternative hot water connection
14. Alternative drain
15. Alternative gas connection
16. Alternative steam connection
17. Alternative condensing water connection
18. Alternative steam exhaust
19. Alternative floor drain / pit
21. Non-return valve
22. Vacuum valve
23. Safety valve
24. Main switch
25. Closing valve
26. Protective tube for electric cables
27. Strainer
28. 2 m electric cable needed
29. Heated equipment
30. Maintenance space
33. Water filter
41. Heat resistant drain tube
42. Inclination 5 %
43. Compressed air
44. Treated water (optional)
45. Data cable (eg HACCP), min. 20 mm cover tube must be reserved
46. Control cables for cooling and heating control in the building 2 pc of min. 20 mm cover tubes must be reserved
47. Remote cooling unit connection, supply
48. Remote cooling unit connection, exit
49. BUS cable
50 Ice water in
51 Ice water out
52 Detergent connection
53 Control cable for ice bank

Principal dimensions: AxBxC = width x depth x height