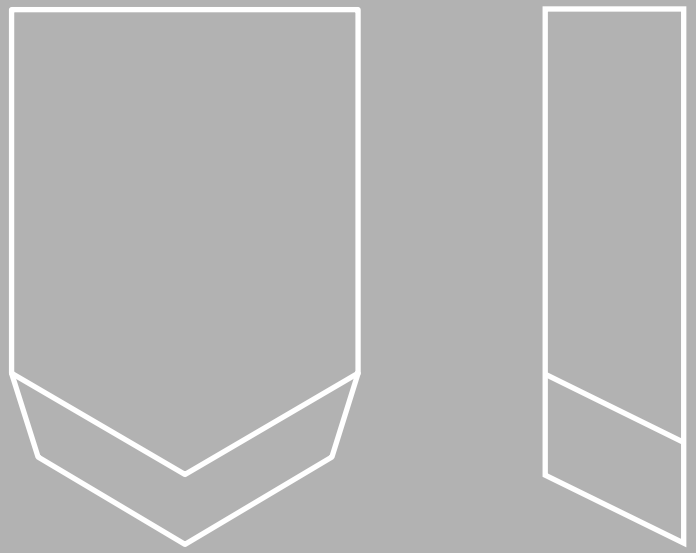

Installation guide

dyson airblade

EN 32
BG 33
HR 34
CZ 35
DK 36
NL 37
FI 39
FR 40
DE 41
GR 42
HU 43
IS 45
IT 46
NO 47
PL 48
PT 49
RO 51
RU 52
SK 53
SL 54
ES 55
SE 57
TR 58
UA 59
BR 60
CL 61
MY 62
CN 64
HK 64
JP 65
TH 66
ID 68
KR 69
VN 70
US 71
USES 72
CA 73
CAFR 74
AE 77
IL 79

A

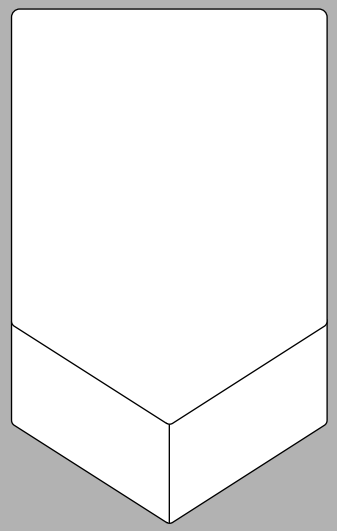

B



C



1

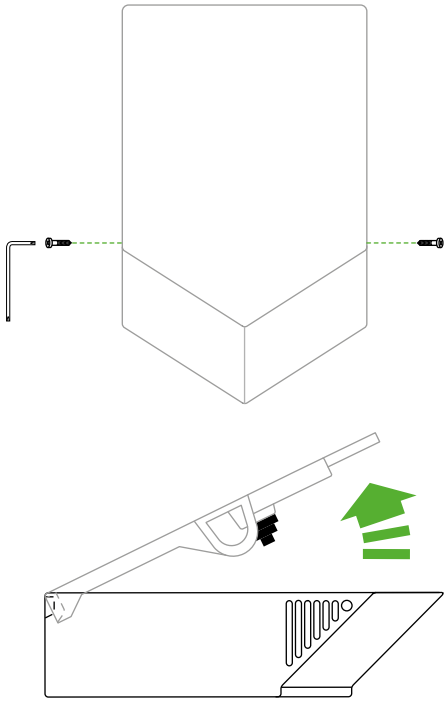

2

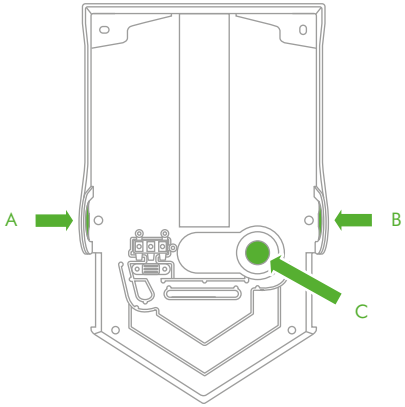

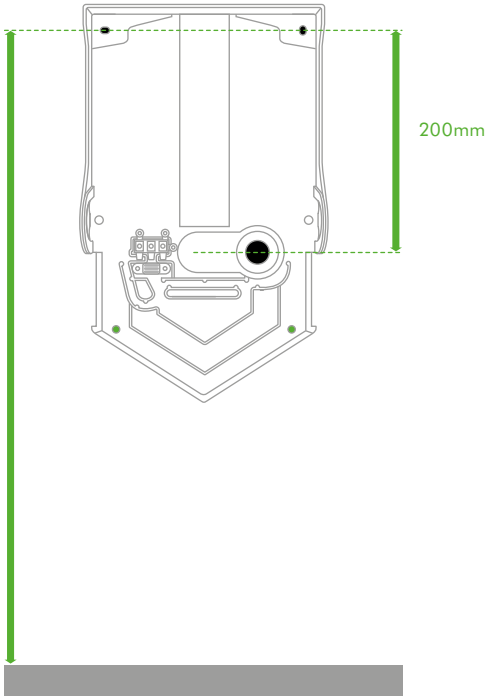

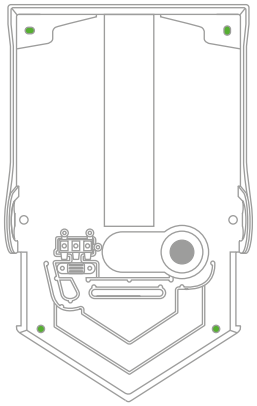

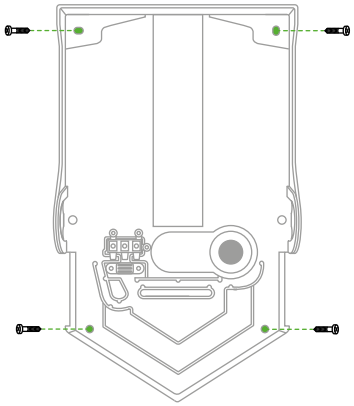



3.1

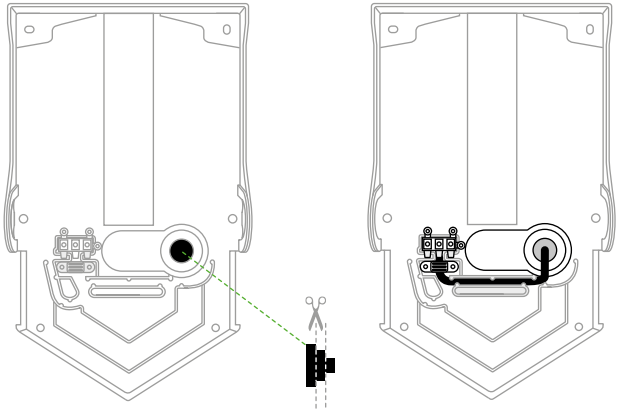

3.2

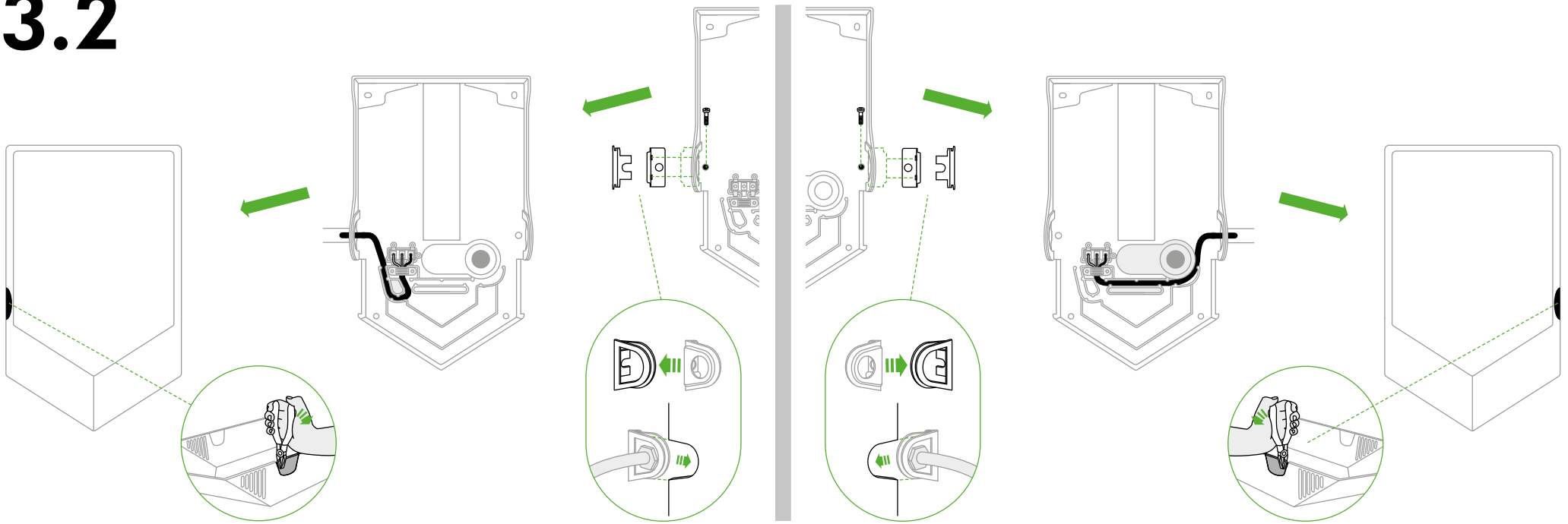

4

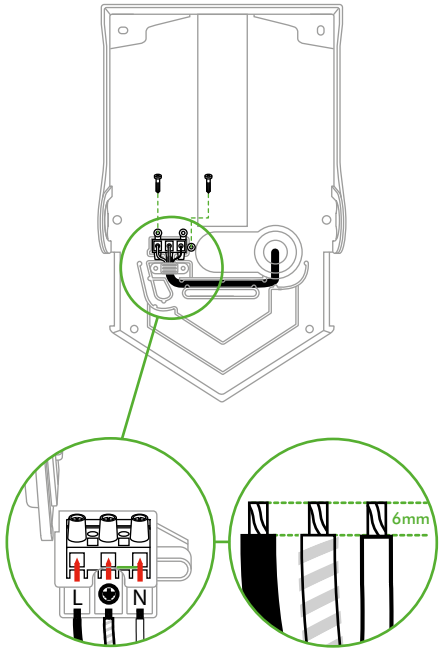

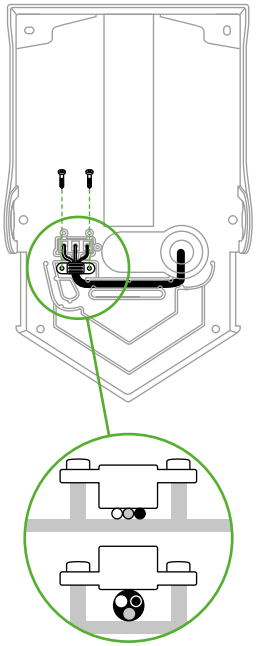

5

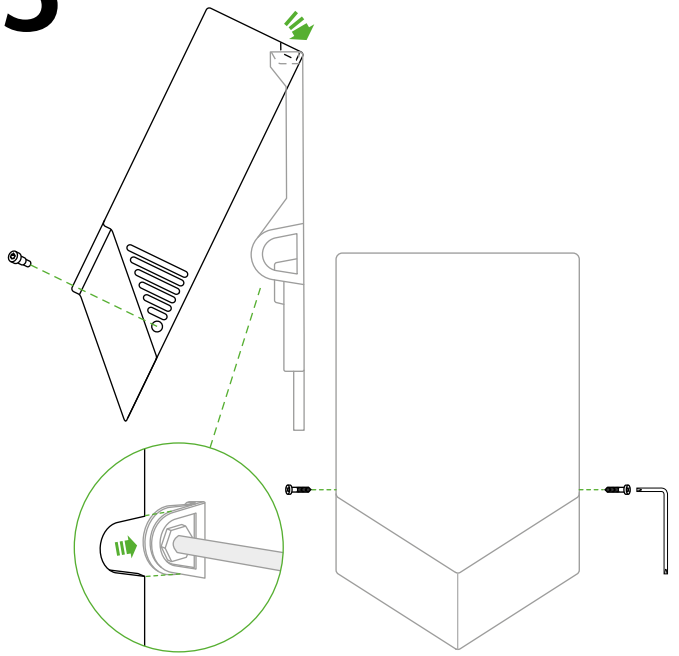

JN.82559 PN.307859-01-02 30.05.16

utilizador, não instale a unidade por cima de equipamento eléctrico.

NÃO USE EQUIPAMENTO DE LAVAGEM POR JACTO DE ÁGUA PARA A LIMPEZA DESTA UNIDADE OU PRÓXIMO DA MESMA.

LOCALIZAÇÃO

- A unidade destina-se apenas a um local interno e seco.
- Consulte as normas de acessibilidade nacionais e locais para as linhas de orientação de instalação relevantes. A conformidade é da responsabilidade do instalador.
- Certifique-se de que o fornecimento eléctrico necessário está disponível para ligação posterior.
- Este produto não é adequado para montar em superfícies de paredes porosas (por exemplo, estuque) sem um painel traseiro, para evitar descoloração ou danos em paredes desprotegidas. (A Dyson tem disponível um painel traseiro para este produto.)

IMPORTANTE

- Consulte o Manual de Instruções da Dyson para informações sobre a garantia.

RO

CITIȚI ŞI SALVAȚI ACESTE INSTRUCȚIUNI

INSTRUCȚIUNI IMPORTANTE PRIVIND SIGURANȚA

ÎNAINTE DE A INSTALA SAU DE A UTILIZA ACEASTĂ UNITATE, CITIȚI TOATE INSTRUCȚIUNILE ŞI MARCAJELE DE AVERTIZARE DIN ACEST GHID DE INSTALARE ŞI DIN MANUAL.

⚠ AVERTISMENT

Toate lucrările de instalații şi de reparații electrice trebuie efectuate de către un electrician calificat sau de către un inginer de service Dyson, în conformitate cu codurile sau reglementările locale curente.

⚠ AVERTISMENT

PERICOL DE ELECTROCUTARE! În cazul în care carcasa este scoasă sau manipulată necorespunzător, componentele interne ale unității pot provoca rănirea sau pot suferi avarii permanente.

PENTRU A REDUCE PERICOLUL DE INCENDIU, DE ELECTROCUTARE SAU DE RĂNIRE, RESPECTAȚI URMĂTOARELE

ÎNAINTE DE INSTALARE

Înainte de a începe orice lucrare de instalare, trebuie să confirmați următoarele.

CABLAJUL

- Verificați ca alimentarea electrică să corespundă celei indicate pe plăcuța cu valori nominale.
- Unitatea poate suferi avarii permanente sau utilizarea acesteia poate deveni periculoasă dacă este conectată la o altă sursă de alimentare electrică decât cea indicată pe plăcuța cu date tehnice aferentă.
- În cablajul fix trebuie încorporat un mijloc pentru deconectarea tuturor polilor, în conformitate cu reglementările locale de cablare.
- Unitatea trebuie împământată.
- Această unitate trebuie instalată în conformitate cu toate legile federale, statale şi locale şi cu codurile şi standardele aplicabile, inclusiv pentru construcții rezistente la foc.
- Dacă intrarea cablului urmează să se facă din lateral, acesta trebuie fixat utilizând un canal din plastic sau din metal flexibil şi garnituri adecvate care îl fixează de consola laterală. Canalul şi garniturile trebuie să fie în conformitate cu reglementările locale şi naționale. Canalul din metal rigid nu este adecvat.
- Asigurați-vă că au lungime suficientă canalul şi cablurile pentru a se conecta la plăcuța posterioară şi la blocul de borne.
- La cablarea în plăcuța posterioară, lungimea maximă pentru izolarea cablului care urmează să fie decojită este de 6 mm.

SIGURANȚA

- Izolați alimentarea înainte de instalare sau de service.

INSTALAREA

- Asigurați-vă că unitatea este instalată în conformitate cu toate codurile şi/sau reglementările pentru clădiri.
- Unitatea principală trebuie montată pe un perete vertical plan, capabil să suporte întreaga greutate a unității.
- Utilizați elemente de fixare conform celor specificate în acest ghid de instalare.
- Asigurați-vă că în spatele zonei de perforare/montare nu sunt amplasate direct instalații (de gaz, apă, aer) sau cabluri electrice, fire sau rețele de conducte.
- Dyson recomandă utilizarea îmbrăcămintei, ochelarilor şi materialelor de protecție în timpul instalării/executării de reparații, în funcție de necesități.
- Pentru a evita deteriorarea suprafeței plintei în timpul instalării, depozitați plinta în ambalajul original până când este necesară.
- Toate piesele metalice în contact cu această unitate TREBUIE să fie împământate, inclusiv orice acoperire pentru perete.
- Nu lipiți unitatea pe perete.
- Pentru a evita contactul cu apa provenind de pe mâinile utilizatorului, nu instalați unitatea deasupra unui echipament electric.

NU UTILIZAȚI ECHIPAMENTE DE SPĂLARE CU JET PENTRU CURĂȚARE DEASUPRA SAU LÂNGĂ ACEASTĂ UNITATE.

LOCAȚIA

- Unitatea este concepută numai pentru locație uscată, internă.
- Consultați codurile şi reglementările de accesibilitate locale şi naționale pentru indicațiile de instalare relevante. Conformitatea şi conformarea reprezintă responsabilitatea instalatorului.
- Asigurați-vă că alimentarea electrică necesară este disponibilă pentru conectare ulterioară.
- Nu este adecvată montarea acestui produs pe suprafețe de perete poroase (de ex. ipsos) fără un panou posterior, pentru a evita decolorarea sau deteriorarea pereților neprotejați. (Panoul posterior recomandat pentru acest produs este disponibil de la Dyson.)

IMPORTANT

- Consultați Manualul de utilizare Dyson pentru detalii privind garanția.

RU

ПРОЧИТАЙТЕ И СОХРАНИТЕ ЭТИ ИНСТРУКЦИИ

ВАЖНЫЕ ИНСТРУКЦИИ ПО ТЕХНИКЕ БЕЗОПАСНОСТИ

ПЕРЕД УСТАНОВКОЙ ИЛИ ИСПОЛЬЗОВАНИЕМ УСТРОЙСТВА ОЗНАКОМЬТЕСЬ СО ВСЕМИ ИНСТРУКЦИЯМИ И ПРЕДУПРЕЖДЕНИЯМИ В ДАННОМ РУКОВОДСТВЕ ПО УСТАНОВКЕ И В РУКОВОДСТВЕ ПОЛЬЗОВАТЕЛЯ.

⚠ ПРЕДУПРЕЖДЕНИЕ

Все работы по установке и ремонту электрического оборудования должны проводиться квалифицированным электриком или инженером по обслуживанию Dyson с соблюдением требований всех текущих местных норм и положений.

⚠ ПРЕДУПРЕЖДЕНИЕ

ОПАСНОСТЬ ПОРАЖЕНИЯ ЭЛЕКТРИЧЕСКИМ ТОКОМ! При снятом корпусе или неправильном обращении с внутренними компонентами устройства возможно повреждение устройства или полный его выход из строя.

В ЦЕЛЯХ СНИЖЕНИЯ РИСКА ВОЗНИКНОВЕНИЯ ПОЖАРА, ПОРАЖЕНИЯ ЭЛЕКТРИЧЕСКИМ ТОКОМ ИЛИ ПОЛУЧЕНИЯ ТРАВМ СОБЛЮДАЙТЕ СЛЕДУЮЩИЕ ПРАВИЛА:

ПЕРЕД УСТАНОВКОЙ

Перед началом работ по установке необходимо проверить следующее.

ЭЛЕКТРОПРОВОДКА

- Убедитесь в том, что напряжение в сети соответствует напряжению, указанному на табличке с техническими данными.
- Если устройство подключается к электросети, отличной от указанной на табличке с техническими данными устройства, это может привести к серьезному повреждению или небезопасной эксплуатации устройства.
- Средства защиты сети (УЗО) должны быть встроены в стационарную электропроводку в соответствии с местными нормами и стандартами.
- Устройство должно быть заземлено.
- Данное устройство должно быть установлено в соответствии со всеми федеральными, государственными и местными законами и надлежащими правилами и стандартами, включая требования к огнестойкой конструкции.
- Если кабель питания подводится сбоку, он должен быть закреплен с помощью канала из пластика или мягкого металла и подходящих креплений для фиксации бокового кронштейна. Канал и крепления должны соответствовать местным и федеральным нормам. Цельнометаллический канал для прокладки кабеля не подходит.
- Убедитесь, что электропровода и провода имеют достаточную длину для подключения к заднему щитку и распределительной коробке.
- При подключении электропроводки к задней панели максимальная длина зачищаемой изоляции провода составляет 6 мм.

БЕЗОПАСНОСТЬ

- Перед осуществлением установки или обслуживания отключите электропитание.

УСТАНОВКА

- Убедитесь, что устройство устанавливается в соответствии со всеми строительными нормами и/или положениями.
- Монтаж устройства необходимо выполнять на плоской вертикальной стене, способной выдержать полный вес устройства.
- Используйте крепления, указанные в этом руководстве по установке.
- Убедитесь, что непосредственно под местом сверления/монтажа в стене не проходят трубы газ, вода, вентиляция, электрические кабели, провода или каналы.
- Компания Dyson рекомендует использовать защитную одежду, защитные очки и другие средства защиты в ходе установки/ремонта.
- Чтобы избежать повреждения поверхности панели изделия в ходе установки, не снимайте с панели оригинальную упаковку, пока это не потребуется.
- Все металлические детали, находящиеся в контакте с данным устройством, ДОЛЖНЫ быть заземлены, включая любое настенное покрытие.
- Не крепите устройство к стене с помощью герметика.
- Во избежание попадания воды с рук пользователя не устанавливайте устройство над каким-либо электрооборудованием.

НЕ ИСПОЛЬЗУЙТЕ МОЕЧНЫЕ АППАРАТЫ ВЫСОКОГО ДАВЛЕНИЯ ДЛЯ ОЧИСТКИ УСТРОЙСТВА ИЛИ ПОВЕРХНОСТЕЙ РЯДОМ С НИМ.

РАСПОЛОЖЕНИЕ

- Устройство рассчитано только на сухую среду внутри помещения.
- Соответствующие инструкции по установке см. в местных и федеральных нормах и положениях о доступности. Установщик несет ответственность за соответствие нормам и положениям.
- Убедитесь, что необходимая электрическая сеть доступна в месте планируемой установки.
- Данное изделие не подходит для монтажа на стены с пористой поверхностью (например, на штукатурку) при отсутствии задней панели для предотвращения повреждений и выцветания незащищенных стен. (Рекомендованную заднюю панель для данного изделия можно приобрести в компании Dyson.)

ВАЖНО

- Сведения о гарантии см. в руководстве по эксплуатации, предоставляемом компанией Dyson.

SK

PREČÍTAJTE SI A UCHOVAJTE TIETO POKYNY

DÔLEŽITÉ BEZPEČNOSTNÉ POKYNY

PRED MONTÁŽOU ALEBO POUŽITÍM TOHTO ZARIADENIA SI PREČÍTAJTE VŠETKY POKYNY A VAROVNÉ OZNAČENIA V TEJTO PRÍRUČKE NA MONTÁŽ A V NÁVODE NA OBSLUHU.

⚠ VÝSTRAHA

Všetky montážne práce týkajúce sa elektriny a opravy musí vykonať kvalifikovaný elektrikár alebo servisný technik spoločnosti Dyson v súlade s platnými predpismi alebo nariadeniami.

⚠ VÝSTRAHA

NEBEZPEČENSTVO ZÁSAHU ELEKTRICKÝM PRÚDOM! V prípade nesprávneho zloženia krytu alebo manipulácie môžu vnútorné časti prístroja spôsobiť škodu alebo sa môžu trvalo poškodiť.

V ZÁUJME ZNÍŽENIA RIZIKA VZNIKU POŽIARU, ZÁSAHU ELEKTRICKÝM PRÚDOM ALEBO ÚRAZU DBAJTE NA NASLEDUJÚCE SKUTOČNOSTI

PRED MONTÁŽOU

Pred začiatkom montáže musíte skontrolovať nasledujúce položky:

ELEKTRICKÉ VEDENIE

- Skontrolujte, či parametre napájania elektrickým prúdom zodpovedajú parametrom uvedeným na výkonnostnom štítku.
- Ak je zariadenie pripojené k elektrickému napájaniu s inými parametrami, než je uvedené na štítku jednotky, môže dôjsť k trvalému poškodeniu alebo nebezpečnej prevádzke jednotky.
- Súčasťou pevného vedenia musí byť prostriedok na odpojenie všetkých pólov v súlade s miestnymi predpismi.

- Închideți clapa de pe suportul blocului de borne şi montați-l în placa posterioară.
- Înşurubați şi fixați brida cablului.

ATENȚIE: Nu strângeți în exces şi nu zdrobiți ca blul de alimentare.

5

Ataşarea corpului principal.

ATENȚIE: Nu strângeți şuruburile în exces.

- Agățați corpul principal al unității de marginea superioară a plăcuței posterioare.
- Rotiți corpul principal al unității în jos pe plăcuța posterioară. (Pentru instalații cu intrarea cablului pe partea laterală, asigurați-vă că garnitura consolei laterale este aşezată corect față de corpul principal.)
- Introduceți şi strângeți cele (2) şuruburi de securitate în partea laterală a corpului principal cu unealta de service conform ilustrației. Cuplu recomandat de 0,5-0,7 NM.
- Porniți alimentarea.
- CICLU DE CALIBRARE: Odată ce unitatea este instalată, senzorii au nevoie de un interval de timp pentru a se calibra la zona din jur. Unitatea parcurge un ciclu de calibrare de 2 minute la prima activare. Este esențial ca în acest interval să nu existe obiecte situate direct sub unitate sau în imediata apropiere a acesteia şi să nu încercați să o activați. După 2 minute puteți utiliza unitatea în condiții normale. Dacă aveți probleme cu senzorii, vă rugăm să opriți şi să reporniți aparatul pentru repetarea ciclului de calibrare.
- Testați funcționarea corectă a unității.

IMPORTANT

Nu utilizați element de etanşare atunci când fixați unitatea de perete. Nu vopsiți/ac operiți corpul principal şi nu aşezați etic hete grafic e pe ac esta deoarece se poate deteriora suprafața antibacteriană. Dac ă un produs de curățare este lăsat prea mult timp pe apa rat, se va forma o pelic ulă. Acest fenomen poate reduce efici ența s uprafețelor antibacteriene.

RU

Комплектация.

Основной блок x 1
Ключ x 1
Боковая заглушка и уплотнитель x 1

1

Снятие корпуса.

Будьте осторожны при снятии корпуса. На корпусе могут быть острые края/углы, которые могут привести к порезам и травмам.

- Поместите корпус на сухую ткань, чтобы не испачкать его.
- Выверните защитные винты (2) из корпуса с помощью прилагаемого ключа. Не потеряйте их.
- Поднимите задний щиток, вытащив его из корпуса.
- Если вы хотите, чтобы подводка кабеля была через заднюю часть корпуса, снимите резиновую изоляционную заглушку с заднего отверстия для кабеля. Не потеряйте её.

2

Выбор высоты.

ВНИМАНИЕ

Перед установкой решите, каким образом будет осуществляться подвод кабеля: сзади (3.1) или сбоку (3.2).
Следуйте соответствующим инструкциям.

ПРИМЕЧАНИЕ

Данный продукт не рекомендуется устанавливать на пористые поверхности стен (например, на штукатурку) при отсутствии задней панели для предотвращения повреждений и выцветания незащищенных стен. (Задняя панель для данного продукта доступна в компании Dyson.)

ВНИМАНИЕ: Убедитесь, что непосредственно под местом сверления/монтажа в стене не проходят трубы газ, вода, вентиляция, электрические кабели, провода или каналы.

ПРИМЕЧАНИЕ. При выборе варианта бокового подвода кабеля, стене потребуется просверлить пятое отверстие.
См. действие 3.2.

- Выберите правильную высоту. Рекомендуемая высота указана, однако, она может не подходить для каждой индивидуальной установки. Рекомендуемые значения высоты от пола.

1300 мм для взрослого мужчины.
1265 мм для взрослой женщины.
928 мм для ребенка 5–8 лет.
1028 мм для ребенка 8–11 лет.
1108 мм для ребенка 11–14 лет.
1050 мм для человека в коляске.

- Минимальные зазоры: сверху 30 мм, по бокам 220 мм. Препятствий между устройством и полом быть не должно.
- Измерьте расположение на стене. Если ввод кабеля будет располагаться сзади, кабель подачи электричества от стены должен быть выровнен относительно отверстия на задней панели.
- Отметьте место для кабеля на стене при помощи карандаша. Отметьте места для четырех точек крепления при помощи задней панели.
- Просверлите отверстия.
- Установите заднюю панель, если необходимо.

3.1

Подводка кабеля сзади.

Крепление задне й панели к стене.

Надежно установите заднюю панель на стене с помощью креплений, соответствующих типу стены и весу устройства. Не используйте винты с потайной головкой. Не затягивайте винты сильно до тех пор, пока кабель питания не будет проложен.

Прок ладк а кабеля пи тани я.

- Прорежьте отверстие правильного размера в резиновой проходной изоляционной втулке для кабеля: оставьте отверстие, диаметр которого меньше диаметра кабеля питания, чтобы кабель был посажен плотно.
- Протяните кабель через резиновую изоляционную втулку. Убедитесь, что длина кабеля позволяет провести его от задней панели к распределительной колодке надлежащим образом. Кабель должен располагаться в выделенном канале.
- Вставьте резиновую изоляционную втулку в заднюю панель. Проверьте надежность фиксации.
- Затяните винты крепления задней панели.
- Перейдите к действию
- «Подключение к распределительной колодке».

3.2

Подводка кабеля сбоку, с одной из сторон.

ВАЖНО

Вход кабеля может располагаться как слева, так и справа. Выберите сторону, перед тем как продолжить. Каждый блок рассчитан только на один боковой ввод кабеля.

ПРИМЕЧАНИЕ. При выборе варианта бокового ввода кабеля в стене потребуется просверлить пятое отверстие. Убедитесь, что вы работаете с правильной стороной для установки. Убедитесь, что отверстие для прокладки кабеля на корпусе совпадает с с соответствующим отверстием на задней панели. После снятия боковой вставки на корпусе, сторону проводки кабеля изменить будет нельзя.

- Работайте с лицевой панелью только той стороны, которую вы выбрали для вывода кабеля.
- С помощью плоскогубцев аккуратно извлеките одну боковую вставку с правильной стороны корпуса. Выровняйте по одному краю и отломите начальную часть вставки.
- Выровняйте по другому краю и отломите вторую часть вставки.
- Отломите цельную часть вставки.
- Уберите всю лишнюю пластмассу.
- Просверлите отверстия.

ВНИМАНИЕ: Не направляйте сверло при помощи задней панели во время сверления. Убедитесь, что непосредственно под

местом сверления/монтажа в стене не проходят трубы газ, вода, вентиляция, электрические кабели, провода или каналы.

- Протяните кабель питания через боковой кронштейн как показано на изображении. Убедитесь, что длина кабеля позволяет протянуть его до распределительной колодки внутри изделия надлежащим образом. (Примечание: длина кабеля может отличаться в зависимости от выбранной стороны.)

ПРИМЕЧАНИЕ. Убедитесь, что для установки используется подходящее кабельное уплотнение/соединитель кабелепровода. Крепление задней панели к стене. Надежно установите основной блок на стене при помощи креплений, соответствующих типу стены и весу блока. Задвиньте боковой кронштейн в углубление между стеной и задней панелью. Закрепите винтами к стене и зафиксируйте при помощи соответствующего крепления.
Не используйте утопленные винты.

4

Подключение к распределительной колодке.

⚠ **ПРЕДУПРЕЖДЕНИЕ: Опасность поражения электрическим током!**
Убеди тесь, что КАБЕЛЬ ОБЕСТОЧЕН.

- Убедитесь, что кабель не выступает из направляющей кабеля в кабельном вводе в распределительную коробку. Если кабель выходит за пределы стенок направляющей, он может негативно повлиять на работу компонентов, помешать правильной установке винтов безопасности, привести к давлению корпуса на задний щиток и повредить устройство.
- Отверните клемму кабеля на задней панели. Снимите держатель кабельной распределительной колодки.
- Откройте створку держателя распределительной колодки. Подключите фазу, нейтраль и

5

Крепление корпуса.

ПРЕДОСТ ЕРЕЖЕНИЕ. Избегайте чрезмерного затягивания винтов.

- Подвесьте корпус устройства на верхнем крае задней панели.
- Поверните корпус устройства вниз. (При установке с боковым кабельным вводом убедитесь, что боковой кронштейн правильно расположен по отношению к корпусу.)
- Вставьте защитные винты (2) в боковую часть корпуса, как показано на изображении, и затяните их с помощью ключа. Рекомендуемое усилие составляет 0,5–0,7 Нм.
- Включите питание.
- ЦИКЛ КАЛИБРОВКИ: Как только устройство установлено, необходимо время для калибровки датчиков относительно окружающей обстановки.; При первом включении устройство выполняет 2-минутный цикл калибровки.;Важно, чтобы в это время не было каких-либо объектов прямо под устройством или в непосредственной близости к нему и чтобы не предпринимались попытки движения устройства. По истечении 2 минут возможно обычное использование.;В случае каких-либо проблем с датчиками выключите машину, а затем включите опять и повторите цикл калибровки.
- Проверьте корректность работы устройства.

ВАЖНО
Не используйте герметики при фиксации устройства к стене
Не окрашивайте корпус устройства, не накрывайте его и не наносите на него графические наклейки, т. к. это может повредить антибактери альное покрытие. Если чистящее средство слишком долго остается на корпу се устройства, образуется пленка. Это може тпривести к снижению эффективности антибактериальных покрытий.

Сушилка для рук Dyson Airblade Модель HU02
Напряжение питания: 200 - 240 Вольт Частота: 50/60 Гц Мощность: 1000 Вт. Вес: 2,9 кг. Пожалуйста, обратите внимание: Мелкие детали могут отличаться от показанных.
Нами приложены все возможные усилия, чтобы избежать любых ошибок и обеспечить точность и надежность информации, изложенной в настоящем руководстве. Однако мы не даем полной гарантии отсутствия ошибок, которые не были обнаружены и исправлены до выхода руководства в печать. Указанные особенности и технические параметры изделия могут отличаться от реальных.
Местонахождение организации, производящей ремонт и техническое обслуживание: г. Москва, ул. Воронцовская, д.20.
Сделано в Малайзии. Адрес изготовителя: Дайсон Эксчейндж Лимитед., Тетбури Хил, Малмсбури, Вилтшир, Англия, CH16ОРП
Для информационной поддержки: info.russia@dyson.com, тел.: 8 800 100 100 2 (звонок по России бесплатный)
Определение даты производства по серийному номеру: Первая латинская буква в восьмизначном блоке символов определяет год производства: A - 2009, B - 2010, C - 2011, D - 2012, E - 2013 и т.д. по возрастанию в соответствии с английским алфавитом. Следующая латинская буква в диапазоне от A до N (за исключением букв I и L – они не используются) определяет месяц изготовления: A – январь, B – февраль, C – март, D – апрель, E – май, F – июнь, G – июль, H – август, J – сентябрь, K – октябрь, M – ноябрь, N – декабрь.
Товар соответствует требованиям Технических регламентов Таможенного союза “О безопасности низковольтного оборудования” (ТР ТС 004/2011) и “Электромагнитной совместимости технических средств” (ТР ТС 020/2011), о чем свидетельствуют соответствующие сертификаты, а также маркировка товара единым знаком обращения продукции на рынке государств - членов Таможенного союза. EAC

SK

Obsah.
Hlavná jednotka x 1
Servisný nástroj x 1
Zostava bočnej konzoly a tesnenia x 1

1

Vybalenie.
Kryt odstraňujte opatrne. Môže mať ostré hrany alebo rohy, ktoré by mohli spôsobiť porezanie alebo poškodenie.

- Položte teleso na tkaninu, aby sa nepoškodil jeho povrch.
- Pomocou priloženého servisného nástroja odmontujte z telesa (2) bezpečnostné skrutky. Bezpečne ich uložte.
- Zdvihnite zadnú platňu a odložte ju nabok.
- Ak má byť vstup pre kábel vzadu, odstráňte gumovú káblovú priechodku zo zadného vstupného otvoru pre kábel. Bezpečne ju uložte.

2

Umiestnenie.

UPOZORNENIE
Pred montážou sa rozhodnite, či bude vstup kábla (3.1) zozadu alebo (3.2) zboku. Dodržiavajte príslušné pokyny.

POZNÁMKA
Neodporúča sa montáž tohto výrobku na porézne povrchy stien (napr. sadrové) bez zadnej plate, aby nedošlo k strate sfarbenia, prípadne poškodeniu nechránených stien. (Zadný panel pre tento výrobok dodáva spoločnosť Dyson.)

UPOZORNENIE: Nepoužívajte zadnú platňu ako vodidlo pri vŕtaní. Skontrolujte, či sa priamo za miestom vŕtania/montáže nenachádza potrubie (plynové, vodovodné, vzduchové) alebo elektrické káble, drôty či vedenie.

POZNÁMKA: Ak ste si vybrali bočný vstup, budete musieť vyvŕtať do steny piaty otvor. Pozrite krok 3.2.

- 1. Vyberte vhodnú výšku. Odporúčaná výška je uvedená na obrázku, možno sa ale bude musieť pri jednotlivých montážach upraviť. Odporúča sa merať výšku od podlahy.

1300 mm dospelý muž.
1265 mm dospelá žena.
928 mm deti vo veku 5 - 8 rokov.
1028 mm deti vo veku 8 - 11 rokov.
108 mm deti vo veku 11 - 14 rokov.
1050 mm osoba na vozíku.

- Minimálne medzery: nad, 30 mm; po bokoch, 220 mm. Medzi
- prístrojom a podlahou nesmie byť žiadna prekážka.
- Zmerajte miesto na stene. Ak má byť vstup kábla zozadu, napájací kábel zo steny musí byť vyrovnaný so zadným miestom vstupu kábla na zadnej platni.
- Označte miesto na stene ceruzkou. Pomocou zadnej platne označte miesta štyroch upevňovacích bodov.
- Vyvŕtajte otvory.
- Podľa potreby upevnite dodatočný zadný panel.

JN.82557 PN.307858-01-02 29.04.16

dyson

Dyson Customer care
www.dysonairblade.com

UK 0800 345 7788

ROI 01 401 8300

AE 00 971 4 5076000
www.dysonairblade.ae

AT 0810 333 980
(Zum Ortstarif aus ganz Österreich)
www.dysonairblade.at

AU 1800 426 337

BE 078 150980
www.dysonairblade.be

BG +359 88 545 6336

CA 1-877-DYSON-AB
(1-877-397-6622)

CH 0848 807 907
www.dysonairblade.ch

CL (56-2) 2231 4455
(56-2) 2231 5577
www.dysonairblade.cl

CN 4009 202 808

CZ 00800 777 55 777
www.dysonairblade.cz

DE 0800 31 31 31 9
www.dysonairblade.de

DK 0045 7025 2323
www.dysonairblade.dk
dyson.service@witt.dk

ES 902 305530
www.dysonairblade.es

FI 020 741 1660

FR 0810 300 130
(Numéro Azur-prix appel local)
www.dysonairblade.fr

GR Για πληροφορίες και υποστήριξη, καλέστε την εξυπηρέτηση πελατών της Dyson στο 800 111 3500 ή επισκεφθείτε το site μας στο www.gr.dyson.com

HK 29262300

HR +385 1 38 18 139

HU 00800 777 55 777

ID +65 6681 5286

IL 03-6762924

IS 0045 7025 2323

IT 848 848 717

JP 0120 295 731

KR +852 2212 5615

MX +52 81 8160 0056

MY 0377105877

NL 020 5219890
www.dysonairblade.nl

NO 0047 32 82 99 40

PH +65 7000 453 7546

PL 0048 22 73 83 481
www.dysonairblade.pl

PT 00 800 0 230 5 530

RO 0314326140

RU 8 800 100 100 2
www.dysonairblade.ru

SA 00 966 920005759

SE 08 5250 8480

SG 7000 435 7546

SK 00800 777 55 777

SI 04 537 66 15

TH 6681-822-9363

TR 0212 288 45 46

TW 0800 251 209

US 1-888-DYSON-AB
(1-888-397-6622)

VN +65 6681 5286

dyson

NSF

NSF PROTOCOL P335
HYGIENIC COMMERCIAL
HAND DRYERS