

Тепловая витрина HW-815, HW-1P

Руководство по эксплуатации

Спасибо за приобретение нашей продукции! Для того, чтобы эффективно использовать все возможности аппарата, устранить риск травмирования и материальных убытков вначале перед первым запуском аппарата обязательно внимательно прочтите это руководство и храните его для дальнейшего использования в качестве справочника.

Внимание: Перед началом эксплуатации прибора внимательно прочтите эту инструкцию. Если при неправильной эксплуатации аппарата произойдет несчастный случай, производитель снимает с себя любую ответственность.

1、Перед первым включением надежно заземлите аппарат!

2、Строго запрещено мыть аппарат под струей воды!

Этот аппарат имеет оригинальный дизайн, красивую форму с изогнутыми линиями, регулируемую трехуровневую стеклянную витрину с хорошим обзором. Возможна комплектация с регулятором температуры и термометром, а также с устройством доливки воды для поддержания влажности пищевой продукции.

Ⅰ、Характеристики

Сохраняет тепло и влажность, с регулировкой температуры

II、Технические параметры

Модель	Напряжение (В)	Частота	Мощность (кВт)	Размеры (мм)
HW-861	220-240	50 Гц	1,3 кВт	380*490*600 мм
HW-862	220-240	50 Гц	1,3 кВт	650*490*580 мм
HW-863	220-240	50 Гц	1,6 кВт	900*490*580 мм
HW-1P	220-240	50 Гц	0,85 кВт	350*425*500 мм
HW-815	220-240	50 Гц	0,65 кВт	490*490*810 мм

Ⅲ、Установка и эксплуатация

1. Сначала необходимо надежно заземлить аппарат!

2. Напряжение в электросети должно быть 220 – 240 В;

3. Каждый раз перед началом эксплуатации до включения аппарата необходимо добавить в поддон 0,6 л воды;

4. Включите питание, загорится индикатор питания, поворотной ручной регулятора температуры выберите температуру хранения продукта, можно выбрать комнатную температуру, при естественной вентиляции и оборачиваемости пищевых продуктов температура будет поддерживаться на одном установленном уровне;

5. Для удобства работы и лучшей видимости пищевых продуктов можно включить освещение. Можно снять с лампы декоративный плафон, чтобы увеличить освещенность;

6. Чтобы не допускать риска несчастного случая, по завершении эксплуатации аппарата выключайте электропитание;

7. При возникновении сбоев в работе выключите аппарат и обратитесь к специалисту. После устранения неисправности можно продолжить эксплуатацию аппарата.

8. С этим аппаратом не должны работать люди с физической, сенсорной или умственной неполноценностью, а также люди без опыта и знания аппарата (включая детей).

Строго запрещено использовать мойку высокого давления для очистки аппарата!

Ⅳ、Транспортировка и хранение

При транспортировке не допускайте вибраций, толчков и опрокидывания. Храните аппарат в сухом помещении без коррозионно-активной атмосферы.

Ⅴ、Очистка и техническое обслуживание

1.После завершения работы аппарат нужно очищать с использованием неагрессивного моющего средства.
2. Для очистки поверхностей аппарата запрещается использовать растворители!

Ⅵ、Электрическая схема

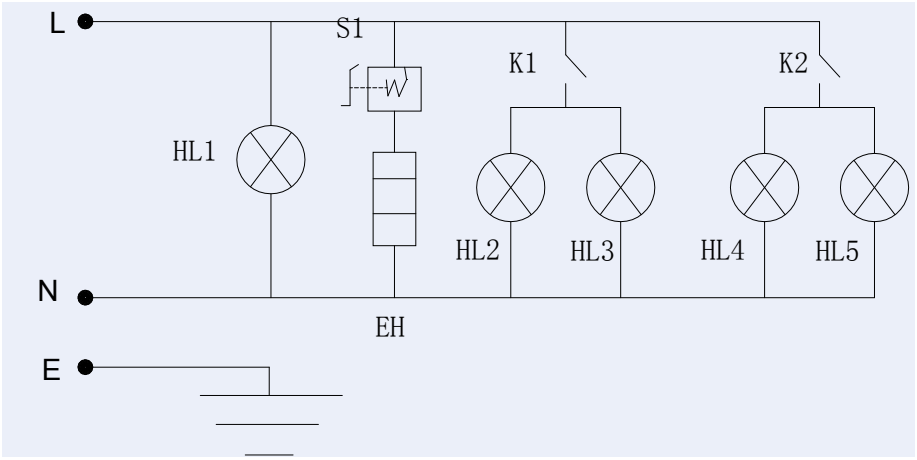

D1- Индикатор питания **R- нагревательная трубка**
D2、D3- Светодиодное освещение

D4、D5-Декоративное освещение **WK-Термостат** **K1- выключатель освещения**

K2-Декоративный выключатель света