АКТ ПУСКА В ЭКСПЛУАТАЦИЮ

Настоящий акт составлен "___" _____ г.

владельцем оборудования _____

(наименование и адрес организации,

_____

должность, фамилия, имя, отчество)

и представителем специализированной организации

_____

(наименование организации)

_____

(должность, фамилия, имя, отчество, № удостоверения)

_____

в том,что изделие _____заводской номер _____

Дата выпуска "___" _____ г.

пущено в эксплуатацию "___" _____ г. электромехаником

_____

(наименование специализированной организации)

_____

фамилия, имя, отчество)

удостоверение на право монтажа и обслуживания торгово-технологического оборудования

№ ___ ,выданное "___" _____ г.

_____

(наименование организации,выдавшей удостоверение)

Изделие принято на обслуживание механиком

_____

(наименование организации)

_____

(фамилия,имя,отчество)

удостоверение на право монтажа и обслуживания торгово-технологического оборудования

№ ___, выданное "___" _____ г.

_____

(наименование организации)

Владелец (подпись) Ф.И.О.

Представитель
спецорганизации (подпись) Ф.И.О.

Электромеханик (подпись) Ф.И.О.

М.П.

АО «Тулаторгтехника»
300004, г. Тула, ул. Марата, 63
тел.: (4872) 41-05-04, 41-07-14,
46-97-69
факс: (4872) 41-04-38, 46-97-16
www.torgtech.com
E-mail: torgtech@tula.net
sales@torgtech.com

Печь конвекционная, электрическая ПКУ-530МРЭ (с пароувлажнением и ротацией противней)

ПАСПОРТ и руководство по эксплуатации (ПС и РЭ)

ПС и РЭ является неотъемлемой частью печи и должен храниться в доступном месте, в течение всего срока эксплуатации. Ярлык, с наименованием изделия, параметрами подключения к электросети, заводским номером и датой выпуска находится на передней панели и должен сохраняться в течение всего срока эксплуатации изделия.

Производитель настоятельно рекомендует внимательно изучить и соблюдать указания, требования и рекомендации, изложенные в настоящем руководстве, до установки на место и начала эксплуатации печи.

В связи с систематически проводимыми работами по совершенствованию конструкции выпускаемых изделий, возможны некоторые расхождения между данными ПС и РЭ и поставляемыми изделиями, не влияющие на условия монтажа, эксплуатации и обслуживания этих изделий.

Печь предназначена для коммерческого использования и имеет следующее назначение: тепловая обработка и подогрев продуктов питания. Использование печи для других целей рассматривается, как ненадлежащее применение.

Производитель не несёт ответственности за ненадлежащее применение печи.

Декларация о соответствии печи требованиям технических регламентов Таможенного союза ТР ТС 004/2011 «О безопасности низковольтного оборудования», ТР ТС 010/2011 «О безопасности машин и оборудования», ТР ТС 020/2011 «Электромагнитная совместимость технических средств». Регистрационный номер: ТС № RU Д-RU.АТ15.В.00331, срок действия с 20.10.2014 по 19.10.2019 г.

Качество, приготовленных в печи продуктов и изделий, безусловно, зависит от:

- Температурного режима обработки
- Продолжительности обработки по времени
- Объёма загрузки
- Плотности раскладки на противнях
- Установки противней с различными изделиями на уровни (по высоте)
- Продолжительности режима ротации
- Количества и периодичности подачи воды в камеру печи

Эти режимы и параметры тепловой обработки продукта выбираются поваром или технологом пищевого производства индивидуально, для различных продуктов и размеров изделий.

12. Гарантии изготовителя

12.1 Гарантийный срок эксплуатации – 12 месяцев со дня ввода печи в эксплуатацию, при условии, что срок хранения печи на складе покупателя не превысил 6 месяцев со дня отгрузки печи изготовителем для действующих и 9 месяцев для строящихся предприятий, при соблюдении условий транспортирования, хранения, монтажа, эксплуатации и обслуживания.

12.1.1 Условия транспортирования и хранения, в части воздействия климатических факторов, по группе 2(С) ГОСТ15150. Хранение – на закрытых складах, не более чем в два яруса.

12.1.2 Условия транспортирования, в части воздействия механических факторов – лёгкие (Л) ГОСТ23170.

12.2 В течение гарантийного срока, АО «Тулаторгтехника» гарантирует безвозмездное устранение выявленных дефектов изготовления и замену, вышедших из строя частей, в том числе и покупных.

В случае невозможности устранения на месте выявленных дефектов, АО «Тулаторгтехника» обязуется заменить дефектное изделие новым.

12.3 Гарантийные обязательства не распространяются на лампы сигнальные, лампы освещения камеры печи и резиновый профиль уплотнения дверки.

12.4 Гарантийные обязательства не распространяются на случаи, когда печь вышла из строя по вине покупателя, в результате несоблюдения требований паспорта и руководства по эксплуатации.

13. Сведения о рекламациях

Рекламации изготовителю предъявляются потребителем в порядке и в сроки, установленные российским законодательством.

Рекламации рассматриваются только в случае предоставления АО «Тулаторгтехника» вышедших из строя комплектующих изделий, узлов или деталей и документов, перечень которых приведён ниже.

<u>Для предъявления рекламации необходимы</u>

<u>следующие документы:</u>

1. Копия свидетельства о приёмке (из паспорта печи).
2. Акт пуска печи в эксплуатацию.
3. Копия удостоверения механика, производившего монтаж и обслуживание печи, или копия договора с обслуживающей специализированной организацией.
4. Акт рекламации.

9. Рекомендации по безопасной утилизации

При подготовке к отправке печи на утилизацию необходимо:

- демонтировать вентилятор, ТЭНы, блоки управления из печи;

- демонтировать электропроводку;

- снять и разобрать дверку печи;

- разобрать и рассортировать составные части печи по материалам, из которых они изготовлены.

10. Свидетельство о приёмке

Печь конвекционная, электрическая,
ПКУ-530МРЭ (с пароувлажнением и ротацией противней)

№_____

соответствует требованиям ТУ5151-002-01438786-03 и признана годной для эксплуатации.

Дата выпуска: _____

Изделие принял: _____

11. Свидетельство об упаковке

Печь конвекционная, электрическая,
ПКУ-530МРЭ (с пароувлажнением и ротацией противней)

№_____

упакована на АО «Тулаторгтехника», согласно требованиям, предусмотренным конструкторской документацией.

Дата упаковки _____

Изделие принял: _____

1. Техника безопасности

1.1 Установка, монтаж, подключение, техническое обслуживание и ремонт печи должны производиться специалистами по монтажу и ремонту торгово - технологического оборудования, прошедшими обучение и имеющими группу по электробезопасности не ниже 3 и, соответствующее удостоверение.

Важно:

Задние регулируемые опоры печи должны быть обязательно закреплены к поверхности, на которую установлена печь, при помощи фиксаторов, которые входят в комплект поставки.

1.2 Обслуживающий персонал должен пройти инструктаж по охране труда на рабочем месте, ознакомиться и выполнять требования настоящего руководства по эксплуатации.

Печь не предназначена для использования лицами (включая детей) с пониженными физическими, психическими или умственными способностями или при отсутствии у них опыта или знаний, если они не находятся под контролем или не проинструктированы об использовании печи лицом, ответственным за их безопасность.

1.3 При работе печи дверка и верхняя панель (крышка) значительно нагреваются. Будьте осторожны. Не размещайте на крышке печи легковоспламеняющиеся предметы и материалы – это может привести к возгоранию и пожару.

1.4 Не затрудняйте доступ воздуха к вентиляционным отверстиям наружных панелей печи. Печь, для эффективного отвода тепла от наружных поверхностей, необходимо установить на расстоянии, не менее 150мм, от стен или рядом стоящего оборудования.

1.5 После окончания использования печи, необходимо отключить печь от электросети, дать остыть и установить клавиши печи в положение «выключено» или «0».

Категорически запрещается:

1. Включать печь в электросеть без заземления отдельным проводом на контур заземления и устройства защитного отключения (УЗО).
2. Эксплуатировать неисправную печь.
3. Производить санитарную обработку, ТО и ТР печи, подключенной к электросети.
4. Оставлять включенной не загруженную продуктами печь.
5. Охлаждать камеру печи водой, либо другими жидкостями.
6. Поворачивать ротационную клеть руками.
7. Производить ремонт печи силами обслуживающего персонала.
8. Детям находиться вблизи печи.

Производитель не несёт ответственности за ущерб, причинённый из-за несоблюдения требований настоящего ПС и РЭ, техники безопасности, изменения конструкции печи, использования запасных частей, не являющихся оригинальными.

2. Комплект поставки

Таблица 1

Наименование	Количество, шт.
Печь конвекционная, электрическая ПКУ-530МРЭ (с пароувлажнением и ротацией противней)	1
Дополнительные кронштейны (для установки в ротационную клеть посуды меньшего размера)	6
Противень 530х530 мм	3
Опоры регулируемые	4
Фиксаторы (для крепления опор печи)	2
ПС и РЭ	1
Транспортная упаковка	1

3. Общая информация о печи

Таблица 2

Наименование параметра	Значение параметра
Мощность ТЭНов, кВт	7,0
Подключение к электросети	2N 220В ~
Напряжение на ТЭНах, В	220
Диапазон автоматического регулирования температуры, ^{0}С	30 …270**
Скорость вращения ротационной клети, об./мин	1,5….2,5
Количество уровней для установки противней, шт.	3
Размеры противней или кондитерских листов, мм (наибольший размер по диагонали не должен превышать 640мм)	530х530 (оригинальные) или GN1/1*** (530х325) или 435х330***
Габаритные размеры (ДхГ(Ш)хВ****), мм	795х950х735
Масса, кг, не более	100

*2N 220В ~ однофазная, трёх проводная система с двумя фазовыми проводниками и нулевым рабочим проводником, ток переменный, частота 50Гц.
** Рекомендуемая максимальная температура длительного использования – 260^{0}С.
*** В комплект поставки не входят.
**** Высота без опор регулируемых.

Таблица 4

Наименование отказов	Возможная причина	Устранение
1.Камера печи не нагревается, переключатель сеть включен информационный экран не светится.	Отсутствует напряжение в сети. Выключен автоматический выключатель или перегорели плавкие предохранители. Ослабли контакты токоведущих частей.	Подать напряжение. Включить выключатель или заменить предохранители. Подтянуть контакты. Заменить поврежденные провода.
2. Камера печи нагревается медленно и слабо	Неисправны ТЭНы	Проверить и заменить ТЭНы
3. Не горит одна или все лампы подсветки камеры при включенном переключателе.	Неисправны лампы. Обрыв проводов коммутации ламп подсветки.	Заменить лампы. Устранить обрыв проводов.

8. Назначенные срок службы, ресурсы и срок хранения

8.1. Срок службы печи – 5 лет, со дня ввода печи в эксплуатацию, при эксплуатации в 1 смену.

8.2. Ресурс между периодическим техническим обслуживанием (ПТО) не более 1 месяца в течение срока службы.

8.3. Срок хранения на складе покупателя – не более 6 месяцев со дня отгрузки плиты изготовителем для действующих и не более 9 месяцев для строящихся предприятий, при соблюдении условий хранения, приведённых в п.п. 12.1.1 и 12.1.2 настоящего ПС иРЭ.

8.4. По истечении назначенных сроков службы или хранения, печь выводится из эксплуатации и принимается решение об утилизации, или проверке, или ремонте, с установлением новых назначенных сроках службы, хранения и ресурсов.

В случае принятия решения об утилизации, необходимо привести плиту в состояние, которое исключит возможность использования печи как по назначению, так и не по назначению.

7. Техническое обслуживание

7.1 В процессе эксплуатации необходимо выполнять следующие виды работ по техническому обслуживанию и ремонту печи:

- техническое обслуживание при использовании (ТО) - техническое обслуживание при подготовке к использованию по назначению, использовании по назначению, а также непосредственно после его окончания;
- периодическое техническое обслуживание (ПТО) - техническое обслуживание, выполняемое через установленные в эксплуатационной документации значения наработки или интервалы времени;
- текущий ремонт (ТР) - ремонт, выполняемый для обеспечения или восстановления работоспособности изделия и состоящий в замене и (или) восстановлении отдельных частей.

Периодичность обслуживания:

ТО – ежедневно, выполняется обслуживающим персоналом;

ПТО – 1 месяц, выполняется специалистами по монтажу и ремонту торгово-технологического оборудования;

ТР – по мере необходимости, выполняется специалистами по монтажу и ремонту технологического оборудования.

7.2 Перечень работ, входящих в ТО:

- эксплуатация печи в соответствие требованиям руководства по эксплуатации;
- ежедневная санитарная уборка и обработка печи.

7.3 Перечень работ, входящих в ПТО:

- проверка технического состояния печи (внешний осмотр);
- проверка и, при необходимости, подтяжка креплений, панели управления печи, электроприборов, нагревательных элементов и т.п.
- проверка прилегание дверки к резиновому уплотнителю и при необходимости регулировка
- проверка, в случае необходимости регулировка петель и замка дверки печи

проверка работы режима ротации, при необходимости, проверка исправности или замена мотор-редуктора

- проверка состояния изоляции электропроводов, чистка, затяжка или подгибка контактных соединений токоведущих цепей и заземления;
- проверка сопротивления изоляции (не менее 2 МОм);
- проверка сопротивления (не более 0,1 Ом) между зажимом заземления и доступными металлическими частями печи, которые, в результате нарушения электроизоляции, могут оказаться под напряжением.
- проверка тока утечки (не более 2мА на 1кВт мощности).
- проверка работоспособности системы увлажнения воздуха камеры.

7.4 Указания по устранению возможных отказов и повреждений:

Все отказы и повреждения устраняются только специалистами по монтажу и ремонту торгово-технологического оборудования.

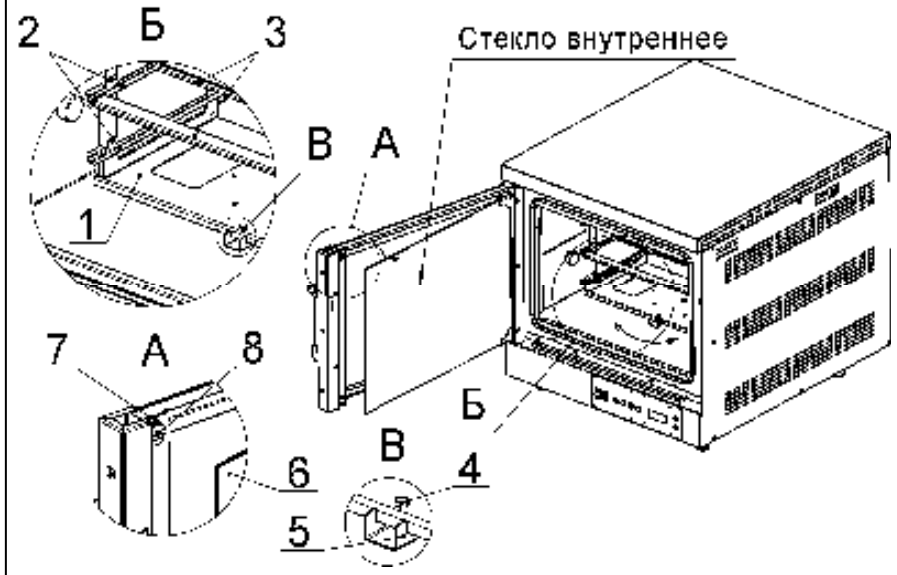

Рис. 1

1 – клеть ротационная (поворотная)
2 – кронштейны уровней для установки противней
3 – дополнительные кронштейны
4 – болт фиксации ротационной клети в транспортном положении
5 – стопор ротационной клети
6 – стекло внутреннее
7 – винт
8 -флажок

При эксплуатации печи ПКУ-530МРЭ, Вы можете, вместо противней с размерами 530х530мм или GN1/1 (530х325мм), использовать противни или посуду с меньшими размерами (см. табл. 2). Для этого необходимо в пазы кронштейнов уровней 2 установить дополнительные кронштейны 3 , как показано на виде Б, рис. 1.

Для доступа к внутренним поверхностям стекол дверки, внутреннее стекло можно открыть. Для этого достаточно ослабить винты 7 (вид А, рис. 1) и отвести флажки 8, фиксирующие внутреннее стекло в закрытом положении.

4. Монтаж и подключение

Установка, монтаж, подключение, техническое обслуживание и ремонт печи должны производиться специалистами по монтажу и ремонту торгово - технологического оборудования, прошедшими обучение и имеющими группу по электробезопасности не ниже 3 и, соответствующее удостоверение.

4.1 Проверить состояние упаковки.

4.2 Распаковать печь.

4.3 Ознакомиться с ПС и РЭ.

4.4 Проверить комплектность и произвести визуальный осмотр печи.

4.5 Переместить печь к месту установки.

4.6 Ввернуть регулируемые опоры в резьбовые отверстия, расположенные в нижней части печи.

Примечание: наружные поверхности печи, с целью сохранения внешнего вида при транспортировании и монтаже, защищены плёнкой, которую, перед началом эксплуатации необходимо аккуратно удалить.

После удаления плёнки рекомендуем протереть панели с использованием чистящего средства (например3М Stainless & Polish для нерж. стали или аналогичным).

4.7 Печь не является встраиваемым оборудованием. Печь следует устанавливать на плоской поверхности. Для эффективного отвода тепла от наружных поверхностей, печь необходимо установить на расстоянии, не менее 150мм от стен или рядом стоящего оборудования.

Важно:

Задние регулируемые опоры печи должны быть обязательно надёжно закреплены к поверхности, на которую установлена печь, при помощи фиксаторов, которые входят в комплект поставки аппарата и должны быть установлены, как показано на рис. 2.

Крепление производится либо болтами (винтами), либо шурупами, либо анкерами или дюбелями. Выбор крепежа зависит от свойств и толщины поверхности, на которую устанавливается печь. Крепёж в комплект поставки не входит.

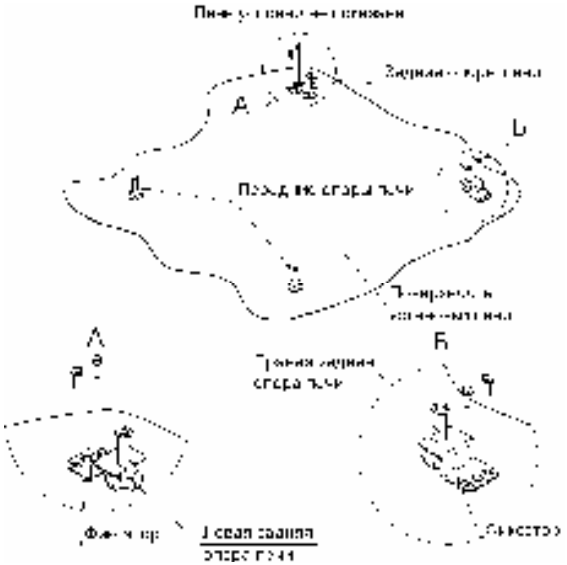

Рис. 2

Схема электрическая принципиальная

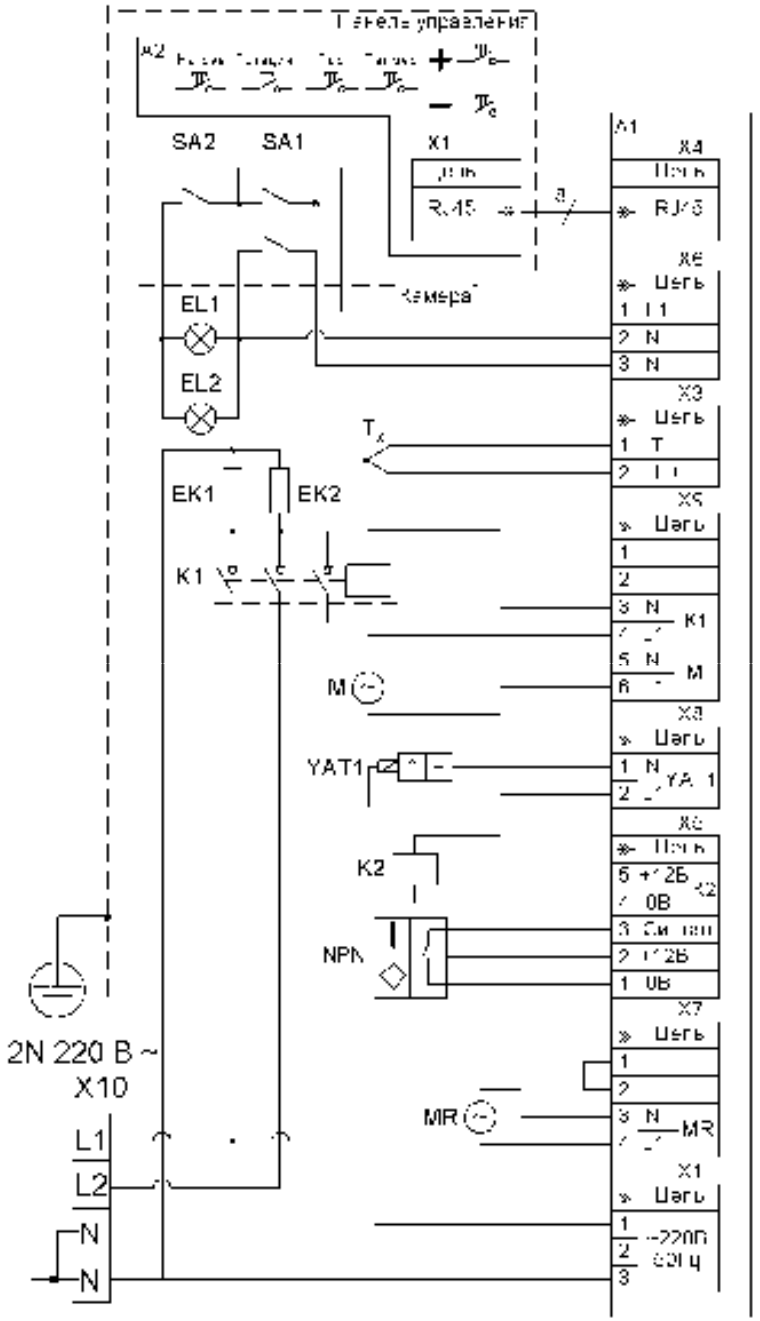

Рис. 7

6.6 Для обслуживания печи необходимо снять соответствующие панели:
- Блок клеммный, контактор, ТЭНы, двигатель вентилятора – снять задние нижнюю и верхнюю панели.

- Приборы управления и контроля – снять правую панель или приборную панель в сборе.

- Отрегулировать прилегание дверки – снять крышку (винты не выкручивать полностью, отвернуть на несколько оборотов) и левую панель и регулировать верхний и нижний навесы дверки.

- Отрегулировать ответную часть замка дверки – снять правую панель и регулировать положение крючка.

- Заменить резиновый профиль – отвернуть винты, крепящие планки профиля, пометить планки и снять профиль. Установку нового профиля начинать с верхней центральной планки.

- Обслужить систему подачи воды – снять заднюю нижнюю и правую панели.

- Снять трубку подачи воды к вентилятору – снять правую панель, ослабить хомут и снять с трубки резиновый рукав, затем снять планку крепления трубки к экрану вентиляторов и аккуратно вынуть трубку из камеры через отверстие в стенке.
- Проверить работу механизмов вращения и фиксации ротационной клети – снять правую панель.
- Снять мотор-редуктор – опрокинуть печь на правый бок, через окно в нижней панели вывернуть два винта крепления мотор-редуктора и извлечь мотор-редуктор.

Важно:

Резьбу винтов, которые находятся в зоне высокой температуры, перед установкой, рекомендуем покрыть тонким слоем графитовой смазки.

Таблица 3

Обоз.	Наименование	Кол.
A1	Силовой блок ПКУ	1
A2	Блок управления ПКУ	1
EK1	ТЭН (Р - 3,0кВт)	1
EK2	ТЭН (Р - 4,0кВт)	1
EL1,EL2	Лампа освещения камеры	2
K1	Контактор 25А	1
K2	Электромагнитный замок	1
M	Вентилятор	1
MR	Мотор-редуктор (ротация)	1
NPN	Индукционный датчик положения	1
SA1	Переключатель (сеть)	1
SA2	Переключатель (свет)	1
T_X	Термопара К-типа	1
YAT1	Клапан электромагнитный	1
X10	Блок клеммный	1

4.8 Перед подключением, произвести проверку сопротивления изоляции печи, которое должно быть не менее 2 Мом.

4.9 Клеммный блок расположен сзади, за задней нижней панелью. Для подключения электропитания панель необходимо снять.

Подвод электропитания к печи следует производить через устройство защитного отключения (УЗО). Сечение жил кабеля электропитания и характеристики УЗО определяет специалист по монтажу оборудования, в зависимости от параметров подключения и мощности печи.

4.10 Пропустить кабель и провод заземления в отверстие на задней (либо на нижней) панели. Соединить жилы подводящего кабеля с зажимами блока клеммного, в соответствии с маркировкой на блоке, и заземлить печь отдельным проводом. Закрепить провода скобой на нижней панели.

4.11 Установить на место заднюю нижнюю панель.

4.12 Выставить печь по уровню, вворачивая или выворачивая регулируемые опоры, по окончанию регулировки закрепить задние опоры печи (см. рис.2).

4.13 Для использования режима ротации клети обязательно вывернуть и удалить болт фиксации ротационной клети в транспортном положении 4 и стопор ротационной клети 5 (см. рис. 1, вид В). Болт и стопор необходимо сохранить для эксплуатации печи без использования режима ротации.

4.14 Подвод воды к печи производится от водопроводной сети с температурой воды не более +35^{0}С, через фильтр очистки воды от механических примесей и, если необходимо, через систему водоумягчения.

Важно: для предотвращения интенсивного отложения на внутренних стенках трубки подвода воды в камеру печи солей кальция и магния (накипи), жёсткость воды, подводимой к печи, не должна превышать 2 мг-экв/л (или 100 ppm, или 10F^0, или 5,5dH^0).

В случае несоблюдения указанной нормы жёсткости подводимой воды, производитель не гарантирует продолжительную и эффективную работу системы пароувлажнения, Вам придётся периодически снимать трубку подвода воды в камеру для прочистки или замены.

4.15 Подключение воды (см. рис. 3) производится к штуцеру клапана (резьба наружная 3/4"), расположенному с тыльной стороны печи. Подключение рекомендуем производить гибкой подводкой с накидной гайкой 3/4" через вентиль или шаровой кран. Подключение воды, возможно, произвести, не снимая заднюю нижнюю панель.

Перед подключением воды к печи, пустите на некоторое время воду по не подсоединённому трубопроводу, чтобы промыть его.

Важно: клапан пропускает 7…8 литров воды в минуту. Во избежание попадания в камеру печи большого количества воды, обязательно отрегулируйте расход воды, подводимой к печи из водопроводной сети, который должен находиться в диапазоне от 0,25 до 0,5 литров в минуту.



Рис.3

4.16 Впрыск порции воды в камеру печи производится однократным нажатием на кнопку «пар» (клапан открывается на 100 мсек), повторное нажатие на кнопку «пар» возможно по истечении 10 сек.

Для увеличения объёма воды, подаваемой в камеру, рекомендуем нажимать на кнопку «пар» несколько раз.

<u>Важно:</u> подачу воды в камеру можно осуществлять только после того, как температура в камере <u>превысит +140^{0}C.</u>

Во избежание ожога горячим, влажным воздухом, будьте осторожны при открывании дверки.

5. Использование печи

5.1 Общие рекомендации.

Наружные поверхности печи, с целью сохранения внешнего вида при транспортировании и монтаже, защищены плёнкой, которую, перед началом эксплуатации необходимо аккуратно удалить.

После удаления плёнки рекомендуем протереть панели с использованием чистящего средства (например3M Stainless & Polish для нерж. стали или аналогичным).

Перед первым использованием, рекомендуем протереть противни, внутренние поверхности камеры печи и дверку тканевой салфеткой с использованием моющего средства, высушить, а затем прогреть печь при температуре 230…250^{0}C в течение 30…40минут, для того, чтобы выжечь возможные остатки производственной смазки и пыли.

5.2 Приборы управления и контроля расположены на панели управления печи (см. рис.4).

6.2 Стёкла дверки всегда должны быть чистыми. Для доступа к внутренним поверхностям стекол дверки, внутреннее стекло можно открыть. Для этого достаточно ослабить винты 7 (вид А, рис. 1) и отвести флажки, фиксирующие внутреннее стекло.

6.3 Следите за чистотой резинового профиля, к которому прилегает дверка. Регулярно мойте и удаляйте с его поверхности жир, масло и другие загрязнения.

6.4 Замена лампы освещения камеры: Отверните стеклянный плафон лампы (против часовой стрелки). Замените лампу на аналогичную. Установите плафон на место.

<u>Примечание:</u> используйте только лампы для освещения печей, которые допускают применение при температуре до 300^{0}C.

<u>Рекомендации специалистам по обслуживанию</u>

6.5 Для замены ТЭНов или вентиляторов порядок действий следующий:

1. Снять верхнюю и нижнюю задние облицовочные панели
2. Отключить э/провода с выводных концов ТЭНов и клемм вентиляторов
3. Отключить провод заземления панели
4. Разогнуть пластины, которыми закреплён на задней стенке тепловой камеры лист теплоизоляции
5. Аккуратно снять теплоизоляцию с задней стенки тепловой камеры
6. Разогнуть концы стопорных планок (см. рис.6)
7. Вывернуть шесть болтов М6 (головка на 10мм) (см. рис.6)
8. Снять две стопорные планки и два прижимных уголка (см. рис.6)
9. Аккуратно вынуть (на себя) из задней стенки тепловой камеры панель с установленными на ней ТЭНами и вентилятором
10. Сборку производить в обратной последовательности

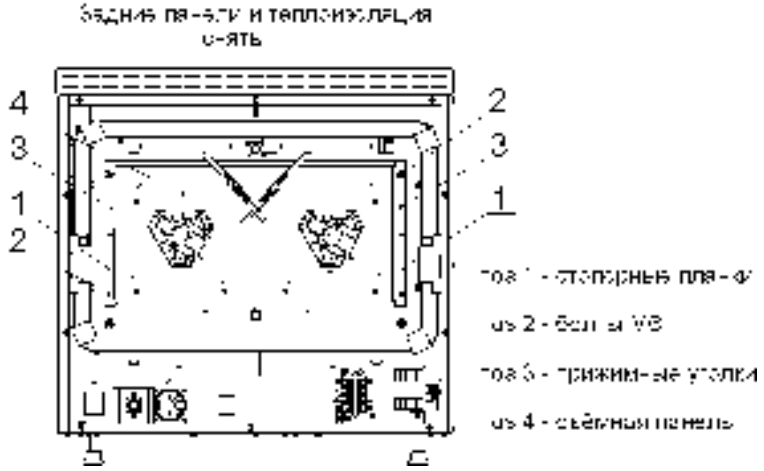

Рис. 6

5.6 Автоматический режим:

- Установите необходимую температуру и время приготовления продукта см. п.5.2 (Установка параметров).
- Нажмите кнопку 3 (рис.4) загорится индикатор нагрева 4 (рис.4), как только нужная температура будет достигнута, однократно прозвучит звуковой сигнал, можно производить загрузку камеры.
- Нажмите кнопку 9 (рис.4) загорится индикатор таймера 10 (рис.4), начнется обратный отсчет заданного времени приготовления.
- По истечению времени цикла приготовления, прозвучит трижды звуковой сигнал, индикаторы времени и нагрева погаснут, ТЭНы отключатся, ротационная клеть остановится в положение загрузки-выгрузки (если был включен режим ротации), вентилятор продолжит работать 1 мин.

5.7 Подача воды в камеру печи

Впрыск порции воды в камеру печи производится однократным нажатием на кнопку 7 (рис.4) «пар».

Для увеличения объёма воды, подаваемой в камеру, рекомендуем нажимать на кнопку несколько раз.

Во избежание ожога горячим, влажным воздухом, будьте осторожны при открывании дверки.

5.8 После окончания приготовления, переключите клавишу питания в положение «0» (выключено) и отключите печь от электросети, выключив автоматический выключатель.

Внимание. Если включен режим нагрева, происходит блокировка выключения печи. Для выключения печи необходимо выключить режим нагрева. Вентилятор продолжит работать 1 мин и печь выключится.

6. Чистка и обслуживание

Важно: **Запрещено использовать при уборке печи струи воды.**
Запрещено брызгать или распылять воду непосредственно на печь.

6.1 Содержите печь в чистоте, регулярно, в конце каждого рабочего дня, выполняйте чистку наружных и уборку внутренних поверхностей печи, изготовленных из нержавеющей стали. Для этого используйте моющие и чистящие средства, которые не оказывают абразивного воздействия и не содержат химически агрессивных компонентов.

Не используйте металлические скребки и абразивные инструменты – Вы можете повредить поверхности печи.

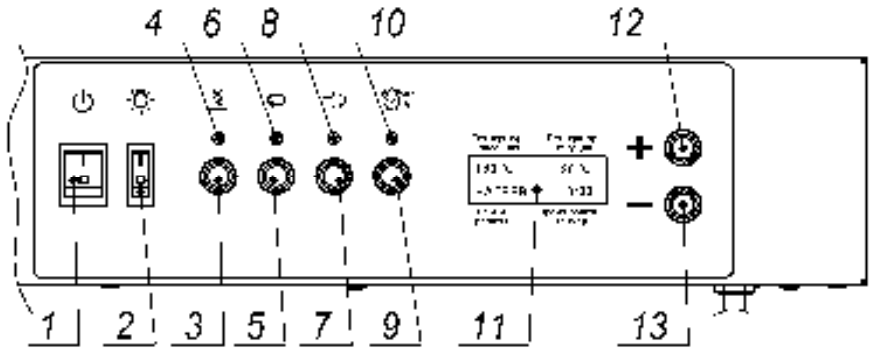

Рис. 4

1. Клавиша включения питания.
2. Клавиша включения ламп освещения камеры.
3. Кнопка нагрев. Включает и выключает режим нагрева.
4. Индикатор нагрева.

Индикатор горит — включен режим нагрева, ТЭНы работают.
Индикатор мигает — включен режим нагрева, ТЭНы не работают.
Индикатор не горит — режим нагрева выключен.

5. Кнопка включения режима ротации противней.
6. Индикатор ротации противней.

Индикатор горит — включен режим ротации противней.
Индикатор мигает — включен режим остановки противней с поворотом до «нулевого» положения, для выгрузки противней.
Индикатор не горит — режим вращения противней отключен.

7. Кнопка «пар» (подача пара).
8. Индикатор пара.

Индикатор горит — разрешена подача пара.
Индикатор не горит — подача пара запрещена (температура ниже 140^{0}C, либо не прошло время паузы, 10 сек между нажатиями кнопки «пар»).

9. Кнопка включения таймера.
10. Индикатор таймера.

Индикатор горит — таймер включен.
Индикатор не горит — таймер выключен.

11. Информационный экран.



Рис. 5

Информационный экран разделен на четыре зоны.
Температура заданная – показывает значение установленной температуры
Температура текущая – показывает текущую температуру в камере
Режим работы – показывает, в каком режиме находится в данный момент программа **(ожидание/нагрев/таймер)**
Время работы, таймер – показывает время работы печи при нагреве или оставшееся время таймера.

12. Кнопка «+» - увеличивает значение параметров
13. Кнопка «-» - уменьшает значение параметров

Установка параметров.

Режим **ожидание** при нажатии кнопки «пар» рис.4 поз.7 программа переходит в режим программирования параметров:

- заданной температуры;
- таймера;
- включение и отключения звукового сигнала (цифра 0 – звуковой сигнал отключен, цифра 1 – звуковой сигнал включен).

При последующем нажатии кнопки «пар» рис.4 поз.7, происходит сохранение параметра и переход к следующему параметру.

При нажатии кнопки «нагрев» рис.4 поз.3 происходит выход из режима программирования параметров.

Режим **нагрев**. Нагрев камеры печи до заданной температуры и удержания ее. Для оперативного изменения температуры использовать кнопки «+» и «-».

Режим **таймер**. Включение обратного отсчета заданного времени приготовления. По истечении заданного времени происходит отключение нагрева и вращения поворотной клети, если нагрев и вращение были включены.

При включении таймера на экране в течение 3 сек. будет мигать запрограммированное время, которое можно оперативно изменять кнопками «+» и «-», когда индикация мигает.

5.3 Прежде, чем приступить к работе, рекомендуется разогреть печь до желаемой температуры.

5.4 Режим ротации клети
(вращения клети, с установленными противнями)

Для равномерного приготовления Вы можете использовать режим ротации (вращения в камере ротационной клети с установленными противнями).

Перед включением режима ротации необходимо убедиться, что болт фиксации ротационной клети 4 (рис. 1) и стопор 5 (рис. 1) удалёны.

В случае если Вы используете оригинальные противни 530х530мм, то их необходимо установить в ротационную клеть до заднего упора.

В случае, когда Вы используете посуду меньшего размера, то её необходимо устанавливать симметрично оси вращения ротационной клети.

Важно:

Наибольший размер (обычно это диагональ) устанавливаемых в ротационную клеть противней, листов или посуды не должен превышать 640мм.

Режим ротации включается и выключается кнопкой 5 (рис. 4). Во избежание поломки привода вращения клети, запрещается поворачивать клеть руками.

Привод вращения клети с автоматическим реверсом, это означает, что клеть может вращаться как по часовой стрелке, так и против часовой стрелки. В случае если клеть или противень, при вращении, упёрлись в какое-либо препятствие, то клеть продолжит вращение в другую сторону. Скорость вращения клети от 1,5 до 2,5 об/мин. При включении режима ротации следует убедиться, что вращению клети ничего не мешает (после включения проследить, что бы клеть сделала 1…2 полных оборота).

Порядок действий, при использовании режима ротации.

Загрузка противней:

1. Установить ротационную клеть 1 (рис. 1) в положение для загрузки - выгрузки противней.

Для этого включить вращение, нажав кнопку 5 (рис.4), индикатор 6 (рис.4) загорится, через 2..3 секунды нажать повторно кнопку 5 рис.4), индикатор 6 (рис.4) начнет мигать, ротационная клеть довернется до положения загрузки - выгрузки, остановиться и зафиксируется.

2. Открыть дверку печи.
3. Установить противни на кронштейны уровней 2 (рис. 1) или на дополнительные кронштейны 3 (рис. 1) до упора, либо симметрично оси вращения клети.
4. Закрыть дверку печи.
5. Включить вращение кнопкой 5 (рис. 4).
6. Убедиться, что клеть повернулась на 1…2 полных оборота без помех.

Выгрузка противней:

1. Установить клеть в положение для загрузки – выгрузки противней. Для этого нажать кнопку 5 (рис.4), индикатор 6 (рис.4) начнет мигать, ротационная клеть довернется до положения загрузки - выгрузки, остановиться и зафиксируется.

2. Открыть дверку печи.
3. Выгрузить противни.

5.5 Ручной режим:

- Установите необходимую температуру см. п.5.2 (Установка параметров)
- Нажмите кнопку 3 (рис.4) загорится индикатор нагрева 4 (рис.4), как только нужная температура будет достигнута, однократно прозвучит звуковой сигнал, можно производить загрузку камеры.
- По завершении цикла приготовления нажмите кнопку 3 (рис.4), индикатор 4 (рис.4) погаснет, нагрев ТЭНов отключится, вентилятор продолжит работать 1 мин.