Miele
PROFESSIONAL

Инструкция по эксплуатации

Стиральная машина



PW 6107
PW 6137
PW 6167
PW 6207

До установки, подключения и подготовки к работе
обязательно прочтите инструкцию по эксплуатации.
Этим Вы обезопасите себя и и предотвратите повреждения изделия.

ru, pl - RU, UA, KZ, PL

M.-Nr. 09 105 151

Содержание

Указания по безопасности и предупреждения . . . 4
Ваш вклад в защиту окружающей среды . . . 8
Описание машины . . . 9
Описание машины . . . 10
Функции элементов управления . . . 10
Стирка . . . 12
Подготовка белья . . . 12
Загрузочный вес белья для стандартных программ . . . 12
Добавка моющих средств . . . 13
Дозировка моющих средств . . . 14
Выбор программы . . . 14
Открывание дверцы загрузочного люка после завершения программы . . . 16
Стирка в режиме с картой . . . 17
Режим для партии белья . . . 17
Дополнительные функции . . . 18
Выбор языка . . . 18
Время старта . . . 18
Остановка программы . . . 19
Прерывание программы . . . 20
Изменение хода программы . . . 20
Опциональные модули . . . 21
Дозировка жидких средств . . . 21
Отключение при пиковой нагрузке . . . 23
Коммуникационный модуль . . . 23
Параметры эксплуатации . . . 23
Загрузка . . . 25
Помощь при неполадках . . . 26
Невозможно открыть дверцу загрузочного люка . . . 26
Отключение сетевого питания в процессе стирки, аварийное открывание дверцы . . . 26
Сообщения о неисправностях . . . 28
Сервисная служба . . . 29
Дата изготовления . . . 29
Декларация о соответствии . . . 29
Чистка и уход . . . 30
Установка и подключение . . . 33
Хранение машины . . . 33
Транспортировочное крепление . . . 34
Подключения в месте установки . . . 35
Подключения машины к системе водоснабжения . . . 35
Подключения для дозирования на смесителе для жидких моющих средств . . . 36
Электроподключение . . . 37
Подключение дозирующих насосов . . . 38
Подключение пара . . . 38
Подключение газа . . . 38
Технические характеристики . . . 39

Пояснение к указаниям по безопасности и предупреждениям, размещенным на машине


Прочтите инструкцию по эксплуатации.

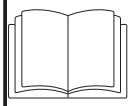
Прочтите инструкции, например, инструкцию по установке.


Осторожно, горячие поверхности.


Осторожно, напряжение до 1000 вольт.


Заземление

Перед тем, как начать эксплуатировать стиральную машину, прочитайте, пожалуйста, инструкцию по эксплуатации. Таким образом, Вы обезопасите себя от травм и предотвратите повреждения Вашей стиральной машины.

Надлежащее использование стиральной машины

▶ Эта стиральная машина предназначена для стирки только такого белья, которое не пропитано опасными или горючими веществами.

▶ Стирайте в этой стиральной машине исключительно такие текстильные изделия, на этикетке которых стоит отметка производителя, что они разрешены для машинной стирки.

▶ Запрещается проводить в этой стиральной машине химическую чистку! При использовании большинства чистящих средств, например, бензина, **существует опасность пожара и взрыва!**

▶ Не храните и не пользуйтесь вблизи стиральной машины бензином, керосином и подобными горючими веществами. Не используйте крышку машины в качестве полки для хранения.
Опасность пожара и взрыва!

▶ Не храните на крышке машины никаких химических веществ (жидких моющих средств, вспомогательных моющих средств). Они могут вызвать изменение окраски или повреждение лака. Случайно попавшие на поверхность химические средства немедленнно сотрите мокрой салфеткой.

▶ Если машина предназначена для эксплуатации в промышленной области, то ею должен управлять только проинструктированный/обученный персонал.
Если машина предназначена для эксплуатации в открытом доступе, то ответственное за эксплуатацию лицо должно обеспечить безопасное пользование машиной.

▶ Эта стиральная машина не предназначена для использования вне помещений.

Электротехническая безопасность

▶ Электробезопасность этой стиральной машины гарантирована только в том случае, если она подключена к системе защитного заземления. Очень важно проверить выполнение этого основополагающего условия обеспечения электробезопасности. В случае сомнения поручите специалисту проверить домашнюю электропроводку.
Производитель не может нести ответственности за повреждения, причиной которых является отсутствующее или оборванное защитное заземление.

▶ Не повреждайте, не удаляйте, не нарушайте устройства защиты и элементы управления стиральной машины.

▶ Машины, у которых повреждены элементы управления или изоляция проводов, запрещается эксплуатировать, пока не будет проведен соответствующий ремонт.

▶ Начать эксплуатировать стиральную машину можно будет только тогда, когда будут смонтированы все снятые части внешней облицовки и таким образом исключена возможность прикосновения к токопроводящим или вращающимся узлам машины.

▶ Для стационарного подключения в месте монтажа необходимо наличие многополюсного отключения.

▶ Ремонт машин с электрическим, газовым или паровым нагревом имеют право производить только квалифицированные специалисты. Неквалифицированный ремонт представляет для пользователя значительную опасность.

▶ Не пытайтесь открывать дверцу загрузочного люка стиральной машины с силой. Для обеспечения предохранительной функции дверного замка, ручка дверцы оборудована устройством предохранения от рывков.

▶ Вышедшие из строя детали конструкции должны заменяться только на оригинальные запчасти Miele. Только при использовании этих деталей мы можем гарантировать, что в полном объеме будут выполнены требования по безопасности, которые мы предъявляем к нашим машинам.

▶ Использование качественных материалов и вся тщательность, с которой изготавливаются заливные шланги, не убережет их от повреждений при старении.Из-за наличия трещин, складок, вспучиваний и тому подобных признаков могут появиться негерметичные места, через которые будет протекать вода.Поэтому регулярно проверяйте шланги. Тогда Вы сможете их своевременно заменить и избежать ущерба, который вызывает протекающая вода.

Стиральные машины с газовым нагревом

Меры безопасности при появлении запаха газа:

– Немедленно погасить все горелки!

– Немедленно открыть все окна и двери!

– Немедленно перекрыть все краны на газовом счетчике или центральный вентиль!

– Не включать освещение при входе в помещение, где был обнаружен запах газа!

– Не зажигать спички и зажигалки!

– Не курить!

– Предотвратить образование электрической искры: например, при вытаскивании вилки из розетки или пользовании электровыключателями и звонками.

– Перекрыть собственный внешний газовый запорный вентиль стиральной машины.

– Если причина появления запаха газа не найдена, хотя вся газовая арматура перекрыта, немедленно вызвать аварийную службу органа газоснабжения.

Внимание!Перед окончанием монтажа, техобслуживания, переоборудования и ремонта все газоведущие узлы, от ручного запорного вентиля до горелки, необходимо проверить на герметичность. Измерительные насадки на газовом вентиле и на горелке должны проверяться особенно тщательно.
Проверка должна происходить при включенной и выключенной горелке.

Пользование машиной

▶ Лицам, которые по состоянию здоровья или из-за отсутствия опыта и соответствующих знаний не могут уверенно управлять стиральной машиной, не рекомендуется ее эксплуатация без присмотра или руководства со стороны ответственного лица.

▶ Ни в коем случае не разрешайте детям играть в (на) стиральной машине или рядом с нею, а также самостоятельно пользоваться стиральной машиной.

▶ Если Вы стираете при высоких температурах, помните о том, что смотровое стекло загрузочного люка сильно нагревается. Поэтому не позволяйте детям во время стирки прикасаться к смотровому стеклу.

▶ Закрывайте дверцу после проведения каждой стирки. Так Вы сможете избежать того, что:

– дети попытаются залезть внутрь стиральной машины или спрятать в ней какие-либо предметы.

– Внутрь стиральной машины проникнут мелкие домашние животные.

▶ Каждый раз перед извлечением белья убедитесь в том, что барабан остановился. Следствием выемки белья из еще вращающегося барабана является опасность получения травм.

▶ Существует опасность защемить и порезать руку шарниром дверцы люка.

▶ Полному раскрытию дверцы люка не должны мешать дверцы окружающей мебели или условия на месте установки.

▶ Вода, в которой происходит стирка белья, является по существу щелочным раствором, а **не питьевой водой!**
Этот щелочной раствор должен отводиться в предназначенную для этой цели канализационную систему.

▶ Стиральную машину можно будет оставлять работающей без присмотра только в том случае, если непосредственно рядом с машиной в полу имеется сточный желоб в ливневую канализацию.

▶ При выключенной стиральной машине и закрытой дверце загрузочного люка сначала необходимо включить машину, а затем открыть дверцу. Если при открытой дверце загрузочного люка из отсека для моющих средств выступает вода: закройте дверцу люк и включите стиральную машину.

▶ Соответствие стандарту дезинфекции по термическому и термо-химическому методу (согласно нормативу § 18 Закона о защите от инфекций) должно точно устанавливаться пользователем с помощью соответствующих испытаний. Тест методов должен проводиться периодически:
термоэлектрическим способом с помощью логгеров или бактериологическим способом с помощью биоиндикаторов. Пользователь должен особенно строго следить за соблюдением параметров метода, температуры, а при термо-химической дезинфекции - также за концентрацией раствора. Программы дезинфекции не должны прерываться, так как в этом случае может быть снижен результат дезинфекции.

▶ Обязательно обращайте внимание при использовании и комбинировании моющих средств и специальных добавок на указания по применению, приводимые изготовителем на упаковке.
Применяйте соответствующее средство только в случаях, предусмотренных его изготовителем, что позволит избежать повреждений материалов и бурных химических реакций.
Чтобы исключить все сомнения в правильности применения, обратитесь за подтверждением возможности применения средства к его изготовителю.

▶ Красящие и обесцвечивающие средства, а также средства удаления накипи, должны быть предназначены для использования в стиральных машинах. Обязательно соблюдайте рекомендации по применению, приводимые изготовителем.

▶ Контролируйте результат стирки белья, которое загрязнено маслом или жиром. Недостаточно тщательно выстиранное белье при последующей сушке может привести к его самовозгоранию. Для такого белья используйте специальное моющее средство или специальную программу стирки.

▶ Запрещается чистить стиральную машину с использованием аэрозольных очистителей под давлением или струей воды.

Дополнительные указания

▶ Дезинфицирующие и моющие (чистящие) средства часто содержат соединения с компонентами хлора. При подсыхании таких средств на поверхностях из нержавеющей стали выделяющиеся хлориды могут вызывать коррозию нержавеющей стали и образование ржавчины. Используя средства без содержания хлора для стирки/дезинфекции, а также для чистки поверхностей из нержавеющей стали, Вы защитите Ваш прибор от повреждения ржавчиной.
В случае сомнения обратитесь к производителю средства за подтверждением его безопасности.
Попавшие случайно на стальную поверхность средства с содержанием хлора смойте водой, затем насухо вытрите поверхность салфеткой.

▶ Рекомендация по применению химических вспомогательных средств не означает, что изготовитель прибора несет ответственность за результат воздействия химического вспомогательного средства на предметы белья и детали стиральной машины.
Обратите внимание, что изменения в составе, условиях хранения и т.д., о которых изготовитель вспомогательного химического средства не ставит в известность, могут снизить качество проведенной стирки.

Использование принадлежностей

▶ В прибор могут быть установлены или встроены только такие дополнительные принадлежности, которые поставляются исключительно фирмой Miele. При установке и встраивании других деталей будет утрачено право на гарантийное обслуживание, а также может произойти потеря гарантированного качества работы оборудования.

▶ Для используемых внешних дополнительных элементов, таких как, например, отсосы, электронные водосчетчики, счетчики величины дозирования, сигнализаторы, должен соблюдаться класс защиты II.
При подключенни внешнего ПК,
последний должен соответствовать требованиям EN 60950-1:2001 (IEC 60950-1:2001).

Хлор и повреждения деталей машины

Указания при работе с отбеливателями, содержащими хлор, и с перхлорэтиленом

▶ При частом использовании хлора повышается вероятность повреждения деталей конструкции стиральной машины.

Применение хлоросодержащих средств, например, гипохлорита натрия или порошкообразного отбеливателя на основе хлора, может, в зависимости от концентрации хлора, времени воздействия и температуры, разрушить защитный слой нержавеющей стали и привести к коррозии деталей. Поэтому от применения таких средств следует отказаться и пользоваться отбеливающими средствами на основе кислорода.

Тем не менее, если для удаления особых загрязнений используется хлоросодержащий отбеливатель, нужно обязательно всегда проводить процедуру дехлорирования. В противном случае деталям стиральной машины и белью можно нанести непоправимый ущерб.

Обработка против хлора

Обработка против хлора должна проводиться сразу после отбеливания хлором - лучше всего с использованием раствора перекиси водорода или моющего или отбеливающего средства на основе кислорода и без промежуточного слива раствора.

Из-за тиосульфата, особенно при наличии жесткой воды, может образовываться гипс, который оседает на белье и приводит к образованию отложений в стиральной машине. Так как обработка раствором перикиси водорода способствует процессу нейтрализации хлора, такая обработка является предпочнительной.

Точное количество вспомогательных средств и температура, при которой нужно проводить обработку, устанавливаются и контролируются на месте в соответствии с рекомендациями по дозировке изготовителя моющего или вспомогательного средства. Следует также проверить, чтобы в белье не было после стирки остатков активного хлора.

Утилизация отслужившего прибора

▶ Если Вы желаете заменить старую стиральную машину (отдаете ее на отбраковку), то предварительно следует привести в нерабочее состояние замок дверцы. Этим Вы помешаете тому, что играющие маленькие дети смогут закрыться внутри машины и этим поставить под угрозу свою жизнь.

Если другие работники обучаются работе на стиральной машине, то они должны быть проинформированны об этих важных правилах безопасности.

Сохраните эту инструкцию по эксплуатации!

Ваш вклад в защиту окружающей среды

Утилизация транспортной упаковки

Упаковка защищает машину от повреждений при ее транспортировке. Материалы, используемые при изготовлении упаковки, безопасны для окружающей среды и подлежат переработке. Возвращение упаковки для ее переработки приводит к экономии сырья и уменьшению количества отходов.

⚠ Упаковочные материалы (пленочную обертку или пластиковые мешки) держите подальше от детей. Опасность удушья.

Утилизация отслужившего прибора

Отслужившие электрические и электронные приборы часто содержат ценные компоненты. В то же время некоторые элементы приборов содержат вредные вещества, необходимые для работы техники. При неправильном обращении с отслужившими приборами или их попадании в бытовой мусор такие вещества могут нанести вред здоровью человека и окружающей среде.

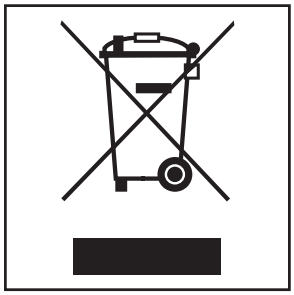

Поэтому не рекомендуется выбрасывать отслужившие приборы вместе с обычным бытовым мусором.

Проследите за тем, чтобы утилизация Вашего отслужившего прибора выполнялась в соответствии с действующими предписаниями.

До момента отправления в утилизацию отслуживший прибор должен храниться в недоступном для детей месте.

Указания по экономии электроэнергии

Используйте, по возможности, максимально разрешенную величину загрузки для выбранной программы. В этом случае потребление электроэнергии в расчете на общее количество белья наиболее экономное. Недозагруженность машины неэкономична. Перегруженность ведет к снижению качества стирки.

Выбирайте в стиральной машине максимально высокую скорость отжима белья. Это позволит Вам сэкономить время и электроэнергию при сушке.

Если белье в стиральной машине на этапе заключительного полоскания полоскается в теплой воде, то вследствие более низкой остаточной влажности, а также наличия остаточного тепла белья, длительность последующей обработки в сушильной машине или на гладильной машине займет более короткое время, что ведет к экономии электроэнергии.

Учитывайте данные изготовителя моющего средства при его дозировании.
Дозировка зависит от количества белья, жесткости воды и степени загрязненности белья, правильного выбора программы (Предварительная стирка, Интенсивная) и температур.

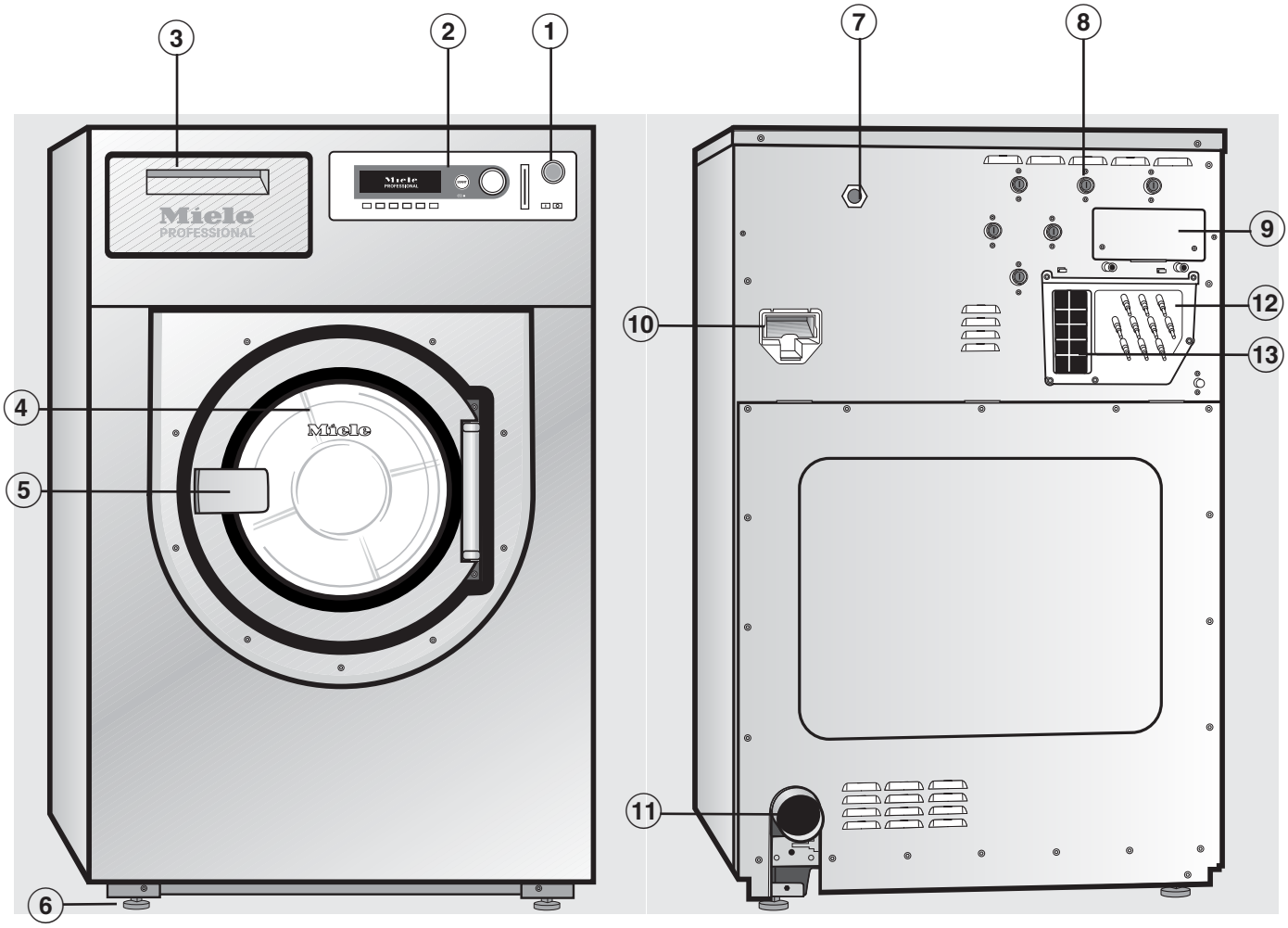

① **Аварийный выключатель**

При нажатии красной кнопки машина выключится.

② **Панель управления**

③ **Отсек для моющих средств**

Крышка открывается, если потянуть за ручку.

④ **Дверца загрузочного люка**

Дверца загрузочного люка открывается, если потянуть за ручку дверцы. **Никогда** не открывайте дверцу, прикладывая излишнее усилие!

⑤ **Ручка дверцы**

Для обеспечения функции защиты дверного замка ручка дверцы снабжена устройством блокировки (см. "Помощь при неполадках").

⑥ **Винтовые ножки, регулируемые (4 штуки)**

⑦ **Подключение к сети электропитания**

⑧ **Подключение к системе водоснабжения**

⑨ **Подключение модуля повторного использования воды**

⑩ **Коммуникационный вход**

⑪ **Слив воды**

⑫ **Подключение устройства дозирования жидких моющих средств**

⑬ **Пароотвод**

См. главу "Установка и подключение"

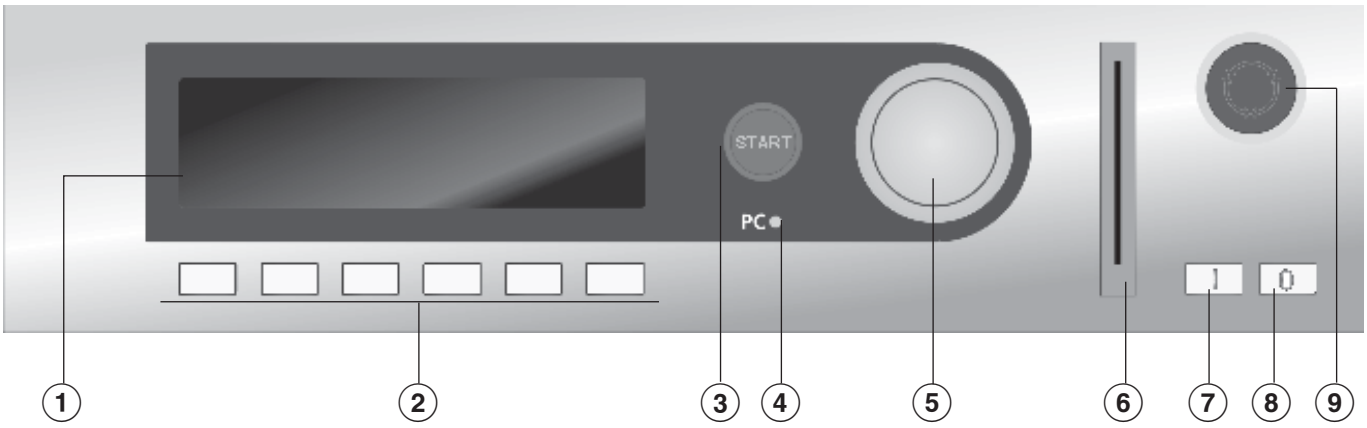

Функции элементов управления

① Дисплей

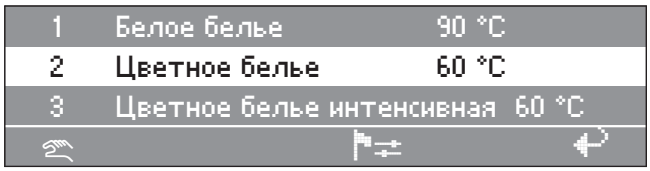

После включения машины на дисплее кратковременно появляется индикация приветствия и затем список программ. При этом отмечена та программа, которая запускалась в машине последней.

② Функциональные клавиши

Шесть клавиш, расположенных под дисплеем, представляют собой функциональные клавиши. В зависимости от состояния машины эти клавиши будут выполнять определенные функции.
Над этими клавишами на дисплее будут отображаться соответствующие указания о функциях.
При перепрограммировании на "Прямой выбор кнопками" первые 6 программ из списка можно выбирать непосредственно с помощью кнопок 1 - 6.

③ Клавиша старта

Кольцевая подсветка мигает, если выбранная программа готова к старту. При нажатии на клавишу выбранная программа начинает свою работу. После старта программы нажатием на эту клавишу можно вызвать индикацию содержания дисплея, как перед стартом программы.

④ Внешний интерфейс PC

С помощью программного обеспечения персонального компьютера PC можно будет осуществлять обмен данными между блоком управления машины и PC.
Подключение компьютера осуществляется посредством внешнего интерфейса спереди через панель управления.

⑤ Поворотный переключатель

Вращением внешнего кольца становятся доступны выбор индикации дисплея и поля для ввода данных.
Нажатием внутренней кнопки будут освобождены для изменения выбор индикации дисплея или поля для ввода или после изменения - подтверждение изменения.

⑥ Устройство для считывания карт

Если в устройство считывания вставлена карта, то можно проводить стирку по программам, которые находятся на карте.
Карта вводится в машину в направлении стрелки.

⑦ I клавиша "Сеть-Вкл"

Машина включается

⑧ 0 клавиша "Сеть-Выкл"

Машина выключается

⑨ Кнопка "Аварийное выключение"

Нажимать следует только в случае опасности. Нажатием на красную кнопку машина будет выключена. После устранения опасности кнопку можно разблокировать поворотом вправо.

Необходимо снова нажать клавишу "Старт", чтобы продолжилось выполнение прерванной программы.

Функциональные клавиши

При нажатии клавиши функция будет инициализирована и при еще одном нажатии выбрана.

Стоп/Конец
Правая функциональная клавиша после старта программы используется в качестве клавиши конца программы.
После нажатия на клавишу выполнение выбранной программы будет остановлено, или остановленная программа будет завершена.

+ Блок плюс
Соответствующий программный блок (например, предварительная стирка) будет добавлен к программе.

Накрахмаливание
Если белье должно быть накрахмалено, то эта клавиша должна быть нажата.

Без отжима
Если по окончании полоскания отжим не должен проводиться, то клавиша должна быть нажата.

Установки
Нажатием на эту клавишу можно временно переключиться на другой язык отображения информации на дисплее.

Время старта
При нажатии на эту клавишу перед стартом программы на дисплее появляется указание, что можно выбрать время для начала выполнения программы.

i Информация
При нажатии на эту клавишу на дисплее отображается программная информация.

Слив воды

Ручное управление
См. "Руководство по программированию"

Изменение хода программы
Можно пропустить или повторить блоки в выполняемой программе.

Назад
Назад к предыдущей странице содержания дисплея.

▼/▲ Указание на следующую/предыдущую строку дисплея

Запоминание
См. "Руководство по программированию"

Блокировка программы
Если заблокированная программа уже начала выполняться, то по истечении 1 минуты ее уже нельзя будет ни остановить, ни прервать с помощью клавиши Стоп/Конец.

Деблокировка программы

Дозирование

Дозирование выключено

Параметры эксплуатации

-> I <- Положение 0 (обнуление индикации)
Если индикация загрузки при пустом барабане не стоит на "00,0", то используется эта кнопка.


Передача данных

Карта пользователя

На этой карте еще отсутствуют программы.
Об обмене данными между блоком управления машиной и картой см. "Руководство по программированию".

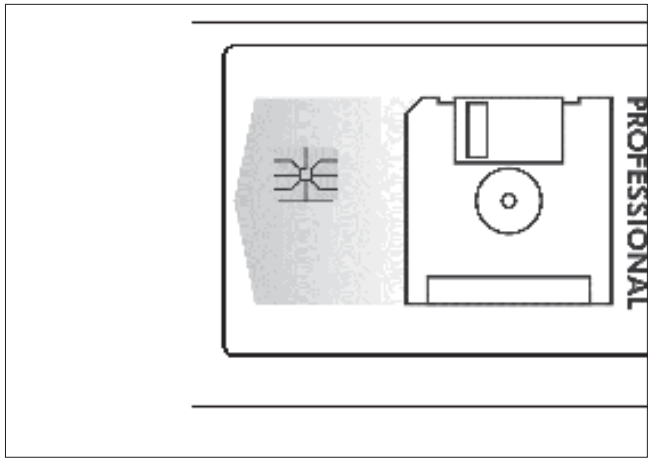

Карта может вместить в себя макс. 30 программ, каждая по 6 блоков.

Обратную сторону карты можно надписать.

Первоначальный ввод автоматической стиральной машины в эксплуатацию должен быть выполнен только сервисной службой или аттестованным специалистом.

- Открыть внешние запорные вентили водоснабжения и (в зависимости от способа нагрева) газоснабжения или пароснабжения.
- Включить основной выключатель (внешний) электропитания.
- Нажатием клавиши "**I** Сеть-Вкл" включить машину.



На дисплее появится индикация приветствия

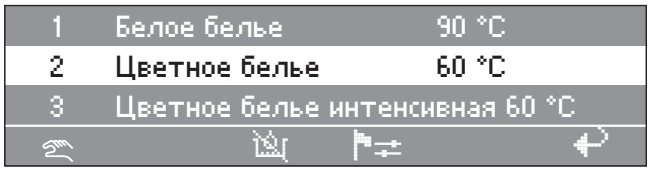

и затем список программ (программа, которая запускалась в машине последней, помечена).

Поворотом кольца поворотного переключателя можно выбрать нужную программу и сразу запустить ее на выполнение нажатием клавиши "Старт".

Подготовка белья

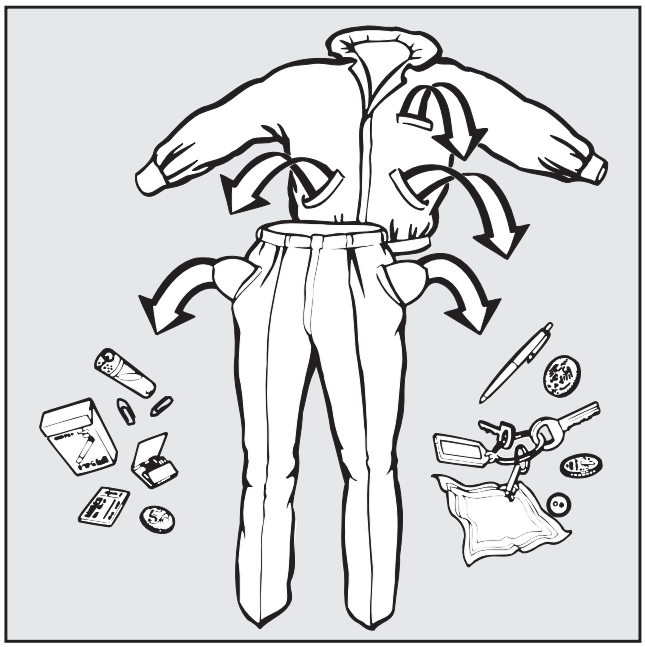

- Освободить карманы от посторонних предметов.

Посторонние предметы (например, гвозди, монеты, скрепки) могут повредить белье и детали стиральной машины.

Загрузочный вес белья для стандартных программ

(сухое белье)

PW 6107	PW 6137	PW 6167	PW 6207
1 Белое белье 90°C **2** Цветное белье 60°C **3** Цветное белье 60°C интенсивная **4** Цветное белье 30°C **5** Цветное белье 30°C интенсивная **6** Цветное белье Eco Короткая			
max. 10 kg	max. 13 kg	max. 16 kg	max. 20 kg
7 Универсальная 60°C **8** Универсальная 60°C интенсивная **9** Универсальная 30°C **10** Универсальная 30°C интенсивная			
max. 5 kg	max. 6,6 kg	max. 8 kg	max. 10 kg
11 Тонкое белье **12** Шерсть 30°C **13** Шерсть для ручной стирки 30°C			
max. 4 kg	max. 5,2 kg	max. 6,4 kg	max. 8 kg

Загрузочный вес для других программ приводится в соответствующей таблице программ.

- Загрузить белье.
- Закрыть дверцу загрузочного люка за ручку, не захлопывать.

Белье ни в коем случае не должно быть защемлено между дверцей загрузочного люка и обрамлением люка.

Добавка моющих средств

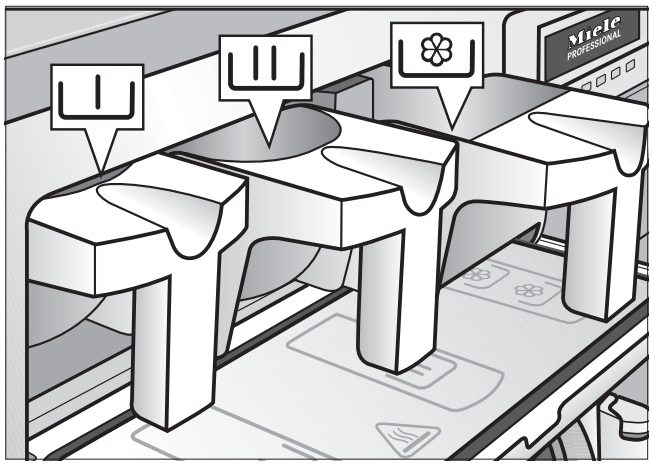

- Для стандартных программ задаются: моющее средство для основной стирки в кювету и по желанию моющее средство для предварительной стирки в кювету, средства по уходу за бельем в передний отсек кюветы.

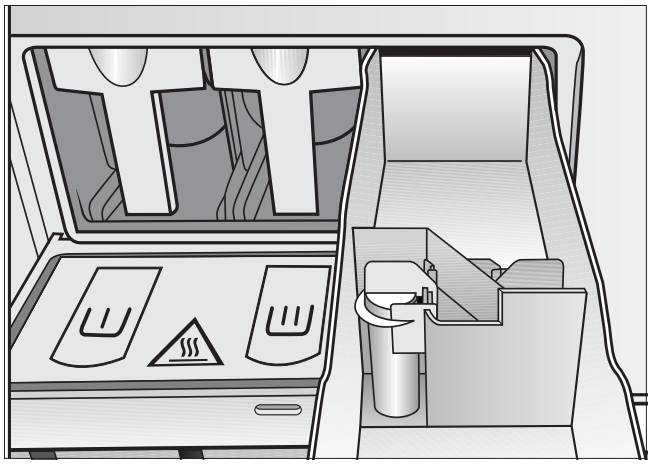

- Другие жидкие вспомогательные средства по уходу за бельем задаются в задний отсек кюветы (если это запрограммировано).

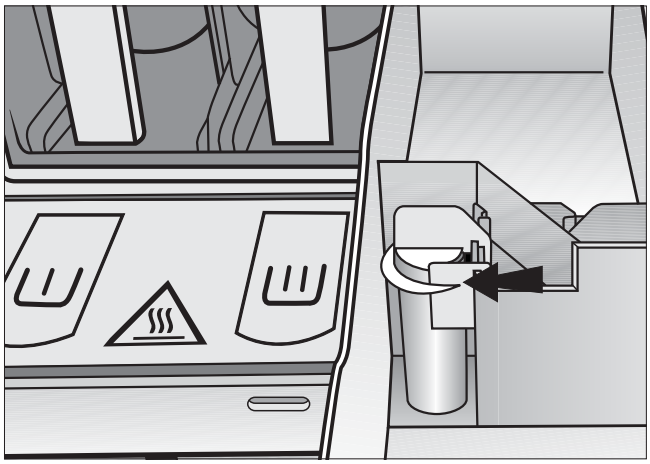

- Вспомогательные средства для стирки не следует задавать сверх отметки в отсеках кюветы, иначе они сразу же через сифон попадут в бак.

Отбеливающие средства

Отбеливайте только те текстильные изделия, на этикетке которых имеется символ по уходу △.

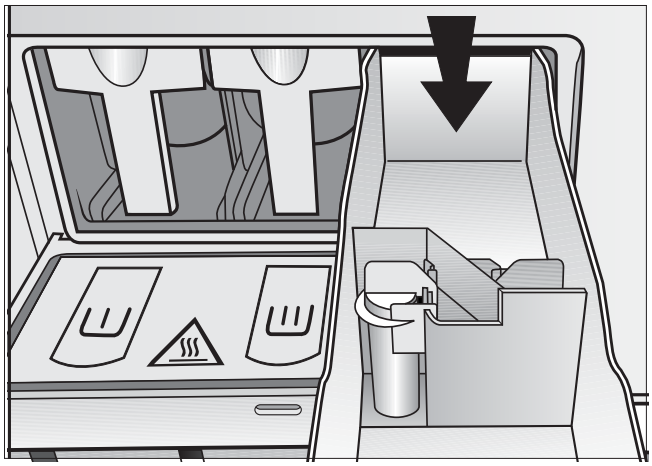

Добавление жидкого отбеливателя следует проводить только в предусмотренный для этого отсек кюветы.

Только в этом случае гарантируется, что отбеливающее средство автоматически согласно технологии стирки будет смыто из отсека кюветы к началу программного этапа 2-го полоскания. Добавление жидкого отбеливателя при стирке цветного белья имеет смысл только в том случае, если изготовитель текстильного изделия на этикетке по уходу указывает, что использованы естественные красители и специально оговаривает возможность отбеливания.

Для проведения отбеливания должен быть дополнительно запрограммирован программный этап 3-го полоскания (см. "Руководство по программированию Profitronic").

⚠ Чем чаще используются средства с содержанием хлора, тем выше вероятность повреждений деталей машины.

Красящие и обесцвечивающие средства, а также **средства удаления накипи** должны быть предназначены для использования в автоматических стиральных машинах. Обязательно соблюдайте рекомендации по применению, приводимые изготовителем

Дозировка моющих средств

Следует избегать существенной передозировки, так как это приводит к повышенному образованию пены.

– Не использовать сильно пенящиеся моющие средства.

– Учитывать сведения, приводимые изготовителем моющего средства. Величина дозировки зависит от:

– количества белья

– жесткости воды

– степени загрязненности белья

Величина дозировки

Учитывать жесткость воды и сведения, приводимые изготовителем моющего средства.

Жесткости воды

Диапазон жесткости	Особенности воды	Общая жесткость в ммоль/л	в немецких градусах °d
I	мягкая	0 - 1,3	0 - 7
II	нормальная	1,3 - 2,5	7 - 14
III	жесткая	2,5 - 3,8	14 - 21
IV	очень жесткая	выше 3,8	выше 21

Если Вы не знаете диапазон жесткости, получите эту информацию в организации Вашего водоснабжения.

Стиральные машины с газовым нагревом

У нагреваемых газом машин моющий раствор будет перекачиваться через нагревательный регистр. Это дополнительное перемещение моющего раствора способствует пенообразованию. Поэтому передозировка моющего средства крайне нежелательна, как и использование сильнопенящихся моющих средств.

Если происходит сильное образование пены, то следует использовать слабопенящиеся моющие средства или проконсультироваться у технолога по применению моющих средств.

Выбор программы

■ Поворотом поворотного переключателя выбрать программу стирки (например, программу **1** Белое белье).

На дисплее появится (например) следующая индикация:

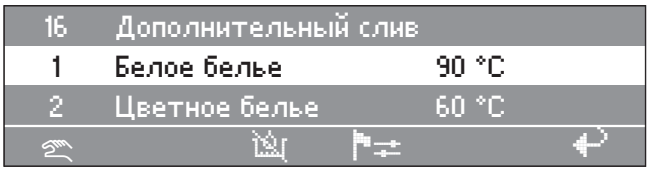

Выбрать дополнительные функции "Предварительная стирка", "Накрахмаливание" или "Без отжима".

■ Выбор программы подтвердить нажатием внутренней кнопки на поворотном переключателе.

На дисплее появится (например) следующая индикация:

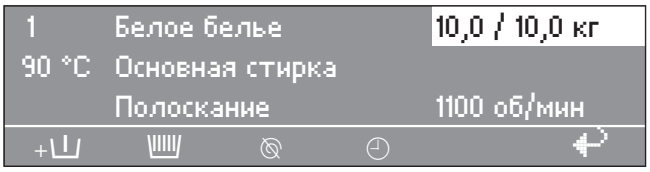

■ Добавить программный блок "Предварительная стирка" (при желании) нажатием функциональной клавиши +⊔ "Этап плюс".

При нажатии функциональной клавиши +⊔ "Этап плюс" на дисплее появится следующая индикация:

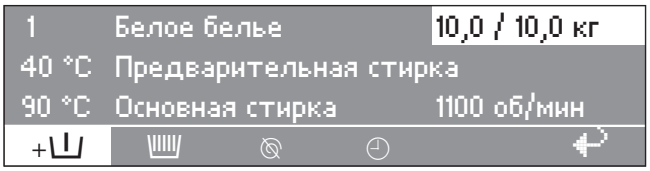

Поле "+⊔" промаркировано.
Повторным нажатием клавиши можно отменить выбор функции.

Если необходимо накрахмаливание белья, то нажимается клавиша "Накрахмаливание".

Если по окончании полоскания белье не нужно отжимать, то нажимается клавиша "Без отжима".

Если не нужно будет проводить никаких других изменений в программе:

■ Нажать клавишу "Старт",
программа стирки начинает выполняться.

Если перед стартом программы нужно будет проводить в этой программе другие изменения, например, для загрузки, температуры или числа оборотов барабана при отжиме:

Загрузка
Перед стартом программы можно вручную задать соответствующую величину загрузки.

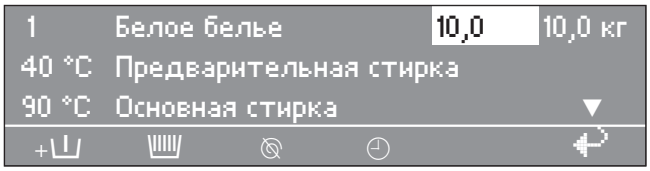

- Вращением поворотного переключателя перейти на поле ввода "Загрузка", нажатием поворотного переключателя подтвердить выбор поля. Вращением переключателя изменить значение загрузочного веса и нажатием подтвердить заданное значение.

Температура изменяется с шагом 1 °C с холодной, от 15 до макс. 95 °C .

- Вращением поворотного переключателя выбрать поле ввода "Температура" (40 °C для предварительной стирки) и нажатием переключателя подтвердить выбор.

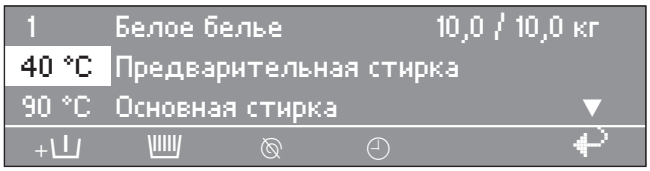

- Вращением поворотного переключателя изменить значение температуры и нажатием подтвердить заданное значение.

Число оборотов барабана при отжиме изменяется с шагом 25 об/мин от 0, от 300 до максимальное.

- Вращением поворотного переключателя перейти на поле ввода "Число оборотов" (для окончательного отжима), нажатием переключателя подтвердить выбор поля.

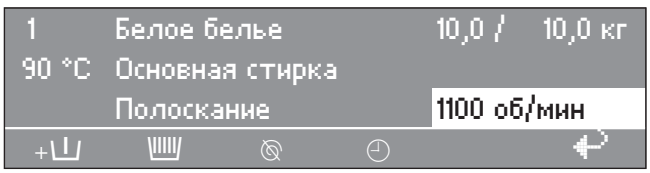

- Вращением поворотного переключателя изменить значение числа оборотов и нажатием подтвердить заданное значение.

Максимальное число оборотов

PW 6107	PW 6137	PW 6167	PW 6207
1200 об/мин	1100 об/мин	1150 об/мин	1100 об/мин

- Нажать клавишу "Старт", программа стирки начинает выполняться.

После старта программы процесс выполнения программы будет отображаться на дисплее.

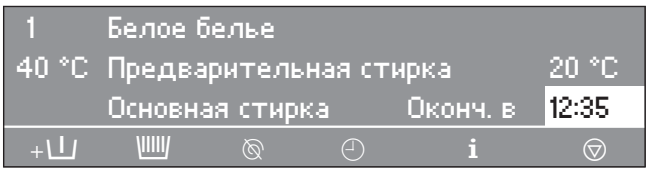

Во 2-й строке дисплея, где отображается информация о предварительной стирке, дополнительно появляется значение фактической температуры моющего раствора.

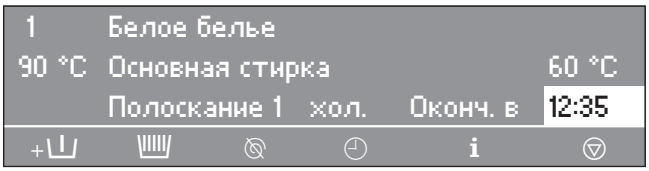

Когда программный этап предварительной стирки завершается, на второй строке дисплея появляется программный этап основной стирки с фактической температурой моющего раствора. Строкой ниже появляется последующий программный этап, здесь полоскание 1.

Индикация конца программы, справа на дисплее, показывает момент времени, когда выполнение программы будет завершено.

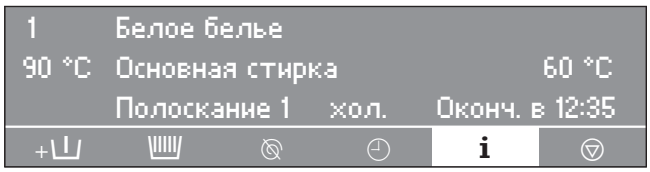

При нажатии клавиши **i** "Информация" на дисплее будет отображаться дальнейшая информация о программе стирки, как например:

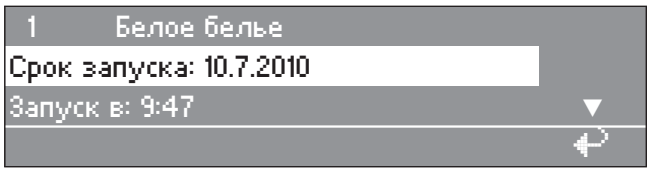

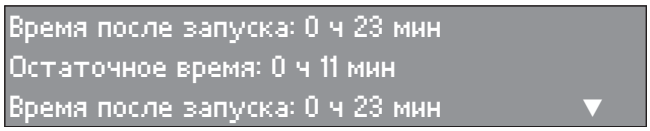



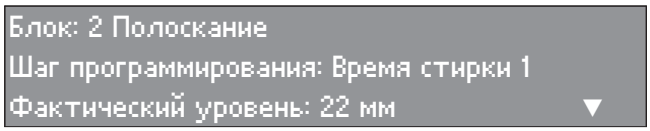

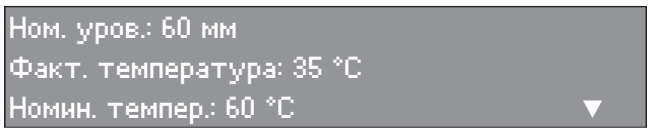

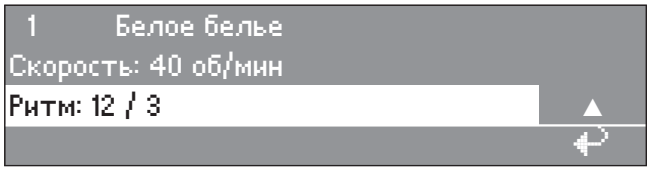

■ Нажатием клавиши "Возврат" осуществляется возвращение дисплея к индикации процесса выполнения программы.

Открывание дверцы загрузочного люка после завершения программы

По завершении выполнения программы при полной остановке барабана и отсутствии в машине воды на дисплее появится (например) следующая индикация:

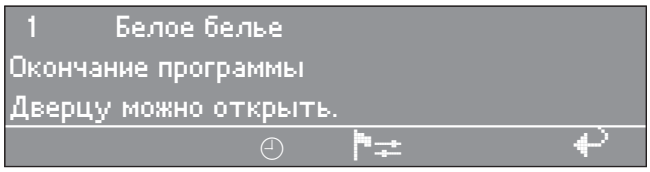

Одновременно в течение 5 секунд раздается звуковой сигнал, свидетельствующий об окончании программы.

■ Открыть дверцу загрузочного люка, потянув за ручку дверцы.

Указание: Если дверца загрузочного люка не открывается, то нужно нажать на дверцу, а затем еще раз потянуть ручку. **Никогда** не открывать дверцу силой!

■ Достать выстиранное белье.

Если программа была прервана, когда в машине есть вода или при выполнении отжима, то на дисплее появится (например) следующая индикация:

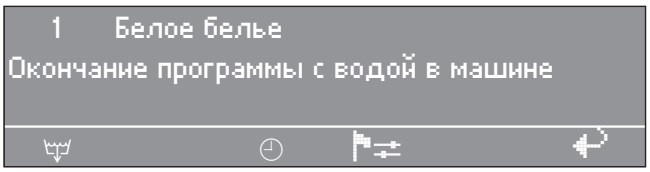

или

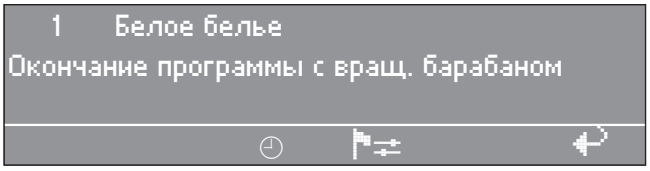

⚠ Дверца загрузочного люка заблокирована. Не пытайтесь открывать дверцу загрузочного люка силой.

■ Нажать функциональную клавишу "Слив воды" или выбрать программу "Дополнительный отжим" и нажать клавишу "Старт".
После завершения выполнения открыть дверцу загрузочного люка.

Если не предусматривается больше выполнение никаких следующих программ стирки:

■ Оставить дверцу загрузочного люка открытой.

■ Выключить машину с помощью клавиши **0** "Сеть-Выкл".
Выключить главный выключатель (внешний).

■ Закрыть внешние запорные вентили водоснабжения, газоснабжения или пароснабжения.

Карты, на которых записана программа стирки, согласованы с типом стиральной машины. Чистые карты являются универсальными для использования.

■ Включить машину клавишей **I** "Сеть-Вкл".

На дисплее появится индикация приветствия

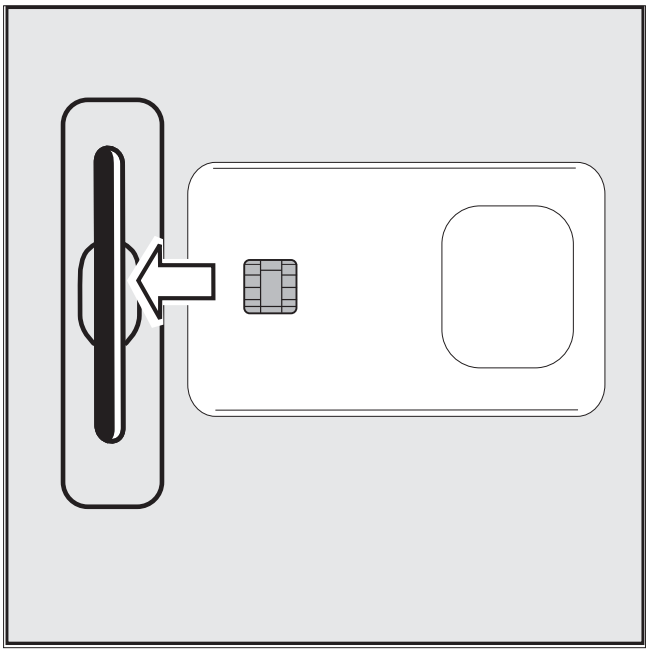

■ Вставить карту.

На дисплее появится индикация списка программ, которые записаны на карте.

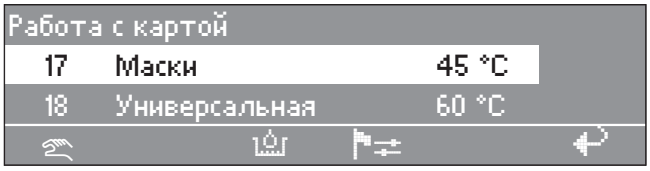

■ Поворотом кольца поворотного переключателя выбирается программа. Нажатием поворотного переключателя подтверждается выбор программы.

■ Нажать клавишу "Старт", программа стирки начинает выполняться.

После нажатия клавиши "Старт" карту можно будет вынуть из устройства считывания. После завершения программы она будет стерта из памяти стиральной машины.

⚠ Не вставляйте никаких других посторонних предметов в прорезь для карт.

Если карта вставлена наоборот, на дисплее появляется следующее сообщение:

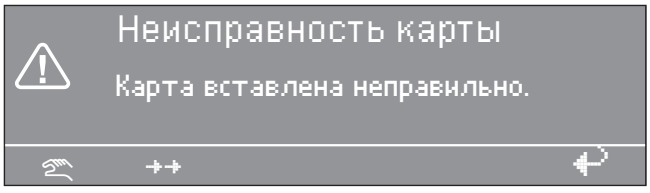

■ Правильно вставить карту в считыватель.

Если речь идет о карте, которая не предназначена для данного типа стиральной машины, то на дисплее появляется следующее сообщение

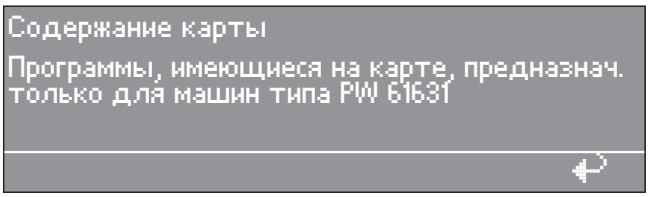

■ Вставить карту, предназначенную для данного типа машины.

Режим для партии белья

К партии белья, которой требуется специальный способ стирки, прилагается карта, на которой записана одна программа.
На программном уровне обслуживания эту функцию можно будет инициализировать через пункт меню "Партия белья".
Блок управления стиральной машины примет к исполнению тогда только карты для партий белья (на которых записана **одна** программа).
Программы, занесенные в блок управления машины, больше не будут действовать.

Выбор языка

Перед стартом программы можно изменить язык отображения информации по символу флага. Установленный язык через 5 минут после завершения программы и при открытой дверце машины будет опять заменен на исходный язык.

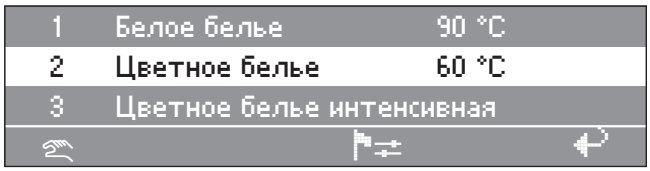

Если будет нажата функциональная клавиша ⚑⚌, то содержание экрана дисплея будет следующим:



- Нажатием поворотного переключателя выбор пункта меню "Язык" подтверждается.



- Поворотом кольца поворотного переключателя выбирается желаемый язык отображения на дисплее и нажатием внутренней кнопки выбор языка подтверждается.

Время старта

Если для какой-либо программы нужно будет определить время ее старта, то с помощью функциональной клавиши ◴ "Время старта" можно выбрать более позднее время начала выполнения программы стирки.

Установка времени старта

После выбора программы на дисплее отображается (например) следующее:

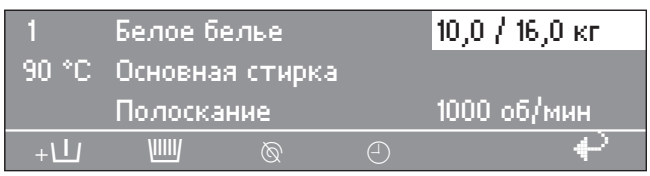

- Нажать клавишу ◴ "Время старта".

На дисплее будет отображаться (например) следующее:

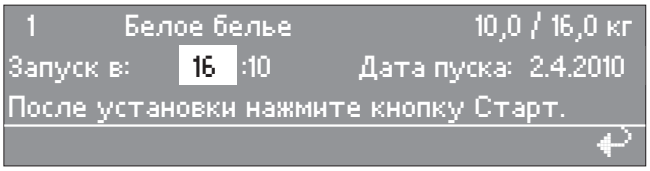

Появляется текущее время и дата. Поле для ввода часов выделяется.

- Нажатием поворотного переключателя подтверждается выбор установки часов. Поворотом кольца поворотного переключателя изменяется значение часов и нажатием поворотного переключателя это изменение подтверждается.
- Поворотом кольца поворотного переключателя выбирается поле для ввода "Минуты" и нажатием - подтверждается выбор установки минут. Поворотом кольца поворотного переключателя изменяется значение минут и нажатием поворотного переключателя это изменение подтверждается.
- Поворотом кольца поворотного переключателя выбирается поле для ввода "День даты старта" и нажатием - выбор подтверждается. Поворотом день даты изменяется и нажатием подтверждается.
- Аналогичным образом изменяются месяц и год.

После установки желаемого срока старта программы.

- Нажать клавишу "Старт", старт программы произойдет согласно установленному времени старта.

На дисплее появляется следующая индикация:

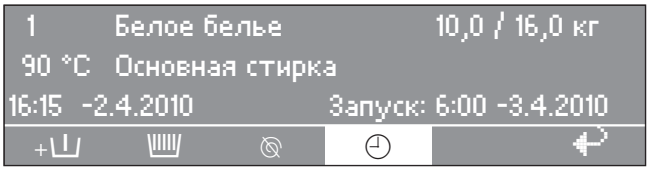

На дисплее отображается текущее время, дата и время старта.

- Если дверцу загрузочного люка открыть, то нужно будет заново нажать на клавишу "Старт".

Сброс функции срока старта

Если снова нажать клавишу ◴ "Время старта" или клавишу ↩ "назад", то изменения в силу не вступят.

С предварительной стиркой

При сильно загрязненном белье для стандартных программ с **1** по **10** нажатием клавиши +⊔ "Блок плюс" можно добавить предварительную стирку.

Повторным нажатием клавиши функцию можно будет опять отменить.

При нажатой клавише +⊔ "Блок плюс" на дисплее будет отображаться следующее:

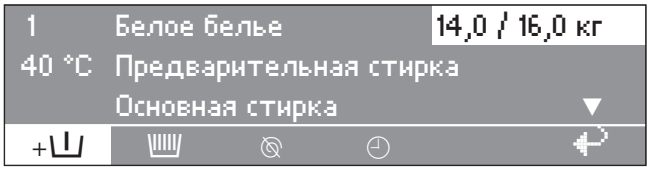

Поле "+⊔" на дисплее будет выделено.

Накрахмаливание

Заправка через лоток

Функцию накрахмаливания можно добавить перед стартом программы ко всем стандартным программам (кроме «Дополнительный отжим» и «Дополнительный слив») нажатием клавиши "Накрахмаливание".
Поле на дисплее будет выделено.

Повторным нажатием клавиши функцию можно опять отменить.

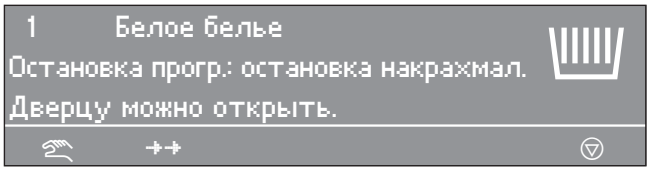

Когда программа подойдет к выполнению программного шага накрахмаливания, на дисплее начнет мигать индикация "Накрахмаливание".

Подготовленный согласно рекомендациям изготовителя крахмал задать в передний отсек лотка . При необходимости развести крахмал водой. Продолжительность стирки автоматически увеличится на 4 минуты.

После нажатия клавиши "Старт" выполнение программы будет продолжено.

Заправка непосредственно в барабан

Когда программа подойдет к выполнению программного шага накрахмаливания, открыть дверцу загрузочного люка и задать крахмал, подготовленный согласно рекомендациям изготовителя. Закрыть дверцу загрузочного люка.

На дисплее опять появится следующее сообщение:

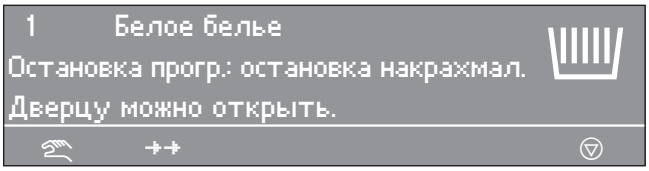

После нажатия клавиши "Старт" выполнение программы будет продолжено.

Без отжима

Функцию отмены отжима можно добавить перед стартом программы ко всем стандартным программам (кроме «Дополнительный отжим») нажатием клавиши "Без отжима".
Поле "" на дисплее будет выделено.

Повторным нажатием клавиши функцию можно опять отменить.

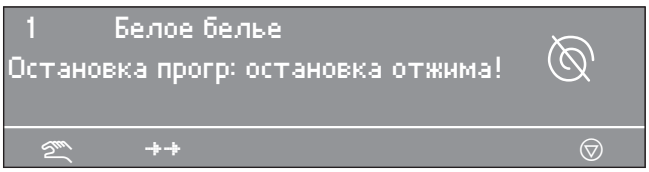

Когда программа подойдет к программному пункту «Без отжима», на дисплее начнет мигать индикация «Без отжима».

При нажатии клавиши "Стоп/Конец" выполнение программы будет завершено без выполнения отжима и с наличием воды в машине.

Если нужно будет продолжить программу с выполнением отжима, то это возможно с помощью нажатия клавиши "Старт".

Остановка программы

Если нужно остановить выполнение программы, то нажимается клавиша "Стоп/Конец". Выполнение программы останавливается.

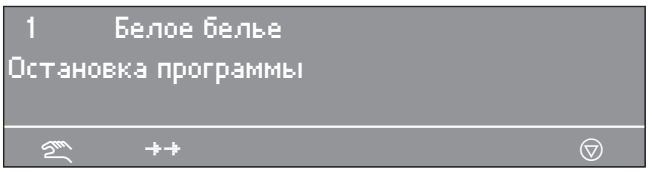

Если нужно продолжить программу, то это возможно с помощью нажатия клавиши "Старт".

Прерывание программы

Если нужно прервать выполнение программы, то клавиша ⓥ "Стоп/Конец" нажимается дважды подряд.
Если выполнение программы было прервано при наличии воды в машине или при проведении отжима, то на дисплее будет (например) отображаться следующее:

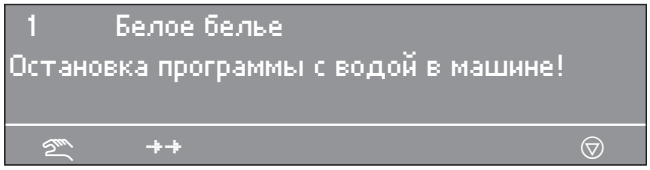

или:

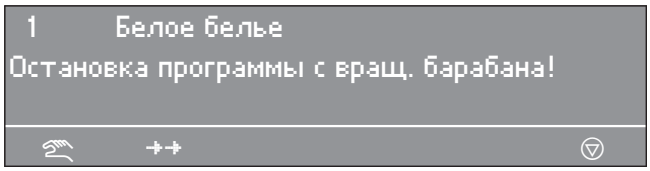

Для того, чтобы можно было открыть дверцу загрузочного люка, надо нажать функциональную клавишу "Слив воды" или выбрать программу «Дополнительный отжим» и нажать клавишу "Старт".

Прерывание выполнения заблокированной программы

При выполнении заблокированных программ их остановка и прерывание уже больше не возможны.

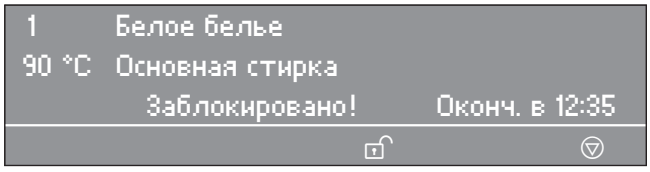

На дисплее отображается это заблокированное состояние программы, если будет осуществлена попытка прервать выполнение программы нажатием клавиши ⓥ "Стоп/Конец".

Можно деблокировать программу после нажатия функциональной клавиши "Деблокировка" и ввода пароля.

После ввода пароля на дисплее появится индикация:

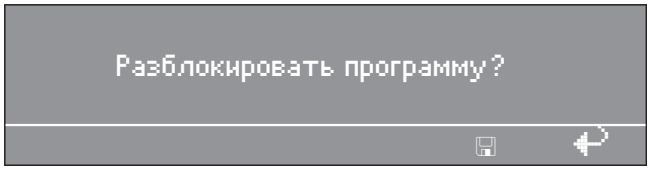

После нажатия клавиши "Запоминание" на дисплее появится обычное меню и программу можно будет прервать.

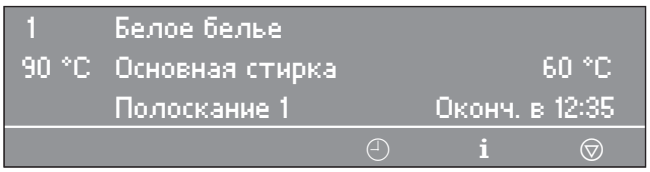

Изменение хода программы

Из выполняемой программы стирки можно удалить программные участки или повторить программные блоки.

- Нажать клавишу ⓥ "Стоп/Конец", выполнение программы будет остановлено.

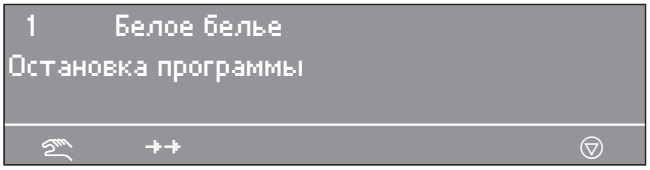

- После нажатия клавиши "Изменение хода программы" на дисплее появляется индикация текущего участка, блока или шага программы. См. также «Руководство по программированию», раздел "Структура программы".

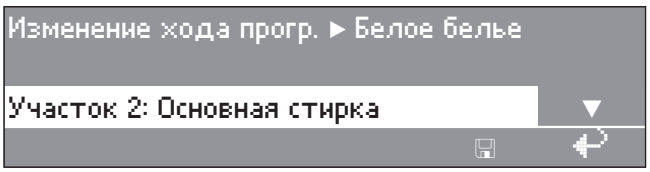

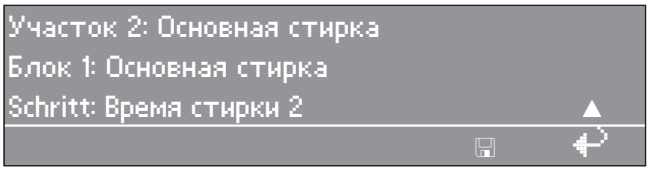

- Вращением кольца поворотного переключателя перейти на поле «Участок» и нажатием подтвердить выбор поля ввода. Выбрать участок программы: 1 Предварительная стирка, 2 Основная стирка, 3 Полоскание и подтвердить выбор.
- Вращением кольца поворотного переключателя перейти на поле «Блок» и нажатием подтвердить выбор поля ввода. Выбрать блок: Предварительная стирка 1-10, Основная стирка 1-10 или Полоскание 1-10 и подтвердить выбор.
- Вращением кольца поворотного переключателя перейти на поле «Шаг» и нажатием подтвердить выбор. Выбрать желаемый программный шаг и подтвердить выбор.
- После нажатия сначала клавиши "Запоминание" и затем клавиши "Старт" модернизированная программа будет выполняться, или при нажатии клавиши "назад" программа перейдет в состояние остановки и изменение не будет выполняться.

Дозировка жидких средств

Дозирующий насос **Всасывающая трубка**

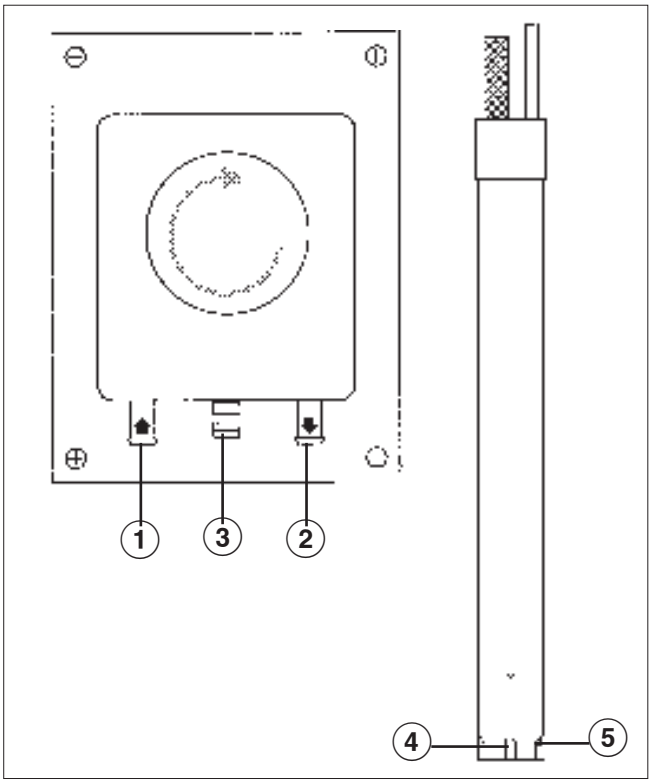

① Патрубок для подсоединения шланга (со стороны всасывания)

② Патрубок для подсоединения шланга (со стороны нагнетания)

③ Выпускной штуцер (при обрыве шланга)

④ Всасывающее отверстие

⑤ Датчик уровня для индикации опустошения контейнера. При пустом резервуаре дозатора насос и стиральная машина автоматически отключаются.

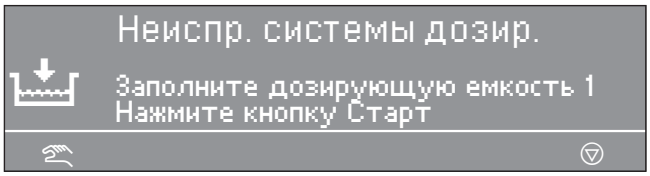

Одновременно стиральная машина сигнализирует о недостаточности дозировки жидкого средства.

Выполнение программы стирки можно будет продолжить после заполнения резервуара дозатора, нажав клавишу "Старт".

Выбор величины дозировки



Перед стартом программы можно отключить вручную дозировку жидких средств посредством функциональной клавиши "Дозирование выключено".

После старта программы дозировка не будет проводится с помощью дозирующего насоса и на дисплее будет (например) отображаться следующее:

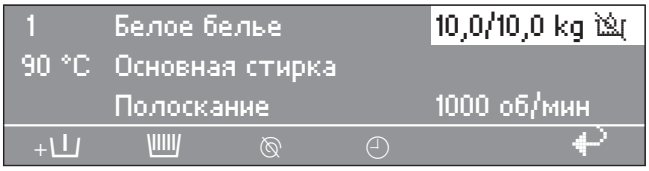

Величины дозирования

Следует учитывать данные производителя моющего средства.

⚠ При использовании и смешивании вспомогательных моющих средств и специальных продуктов обязательно обращайте внимание на указания по применению, приводимые изготовителем. Применяйте таковые средства только в случаях, предусмотренных изготовителем, чтобы избежать повреждений материалов и бурных химических реакций.
Положитесь на рекомендации изготовителя моющего средства, если он подтверждает безопасное применение этого средства в автоматических стиральных машинах.

Жидкие моющие средства необходимо перед их использованием нагреть или охладить до обычной комнатной температуры, чтобы их вязкость не сказывалась на правильности величины дозировки.

Ввод в эксплуатацию дозирующего насоса

Перед тем, как ввести в действие насосы для дозирования жидкостей, необходимо заполнить насосы жидким моющим средством и задать величину его дозировки.

Калибровка дозирования

Калибровка дозирования применяется для того, чтобы определить производительность отдельных дозирующих насосов.

Непосредственный вход в программу калибровки дозирования при выключенной машине:

- Нажать и удерживать в нажатом положении многофункциональную клавишу 2.
- Затем включить машину клавишей «Сеть-Вкл».

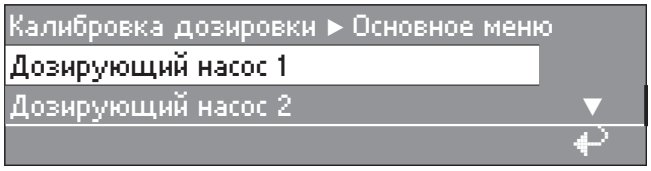

Возможности выбора: дозирующий насос от 1 до 13

После выбора дозирующего насоса на дисплее появится следующая индикация:

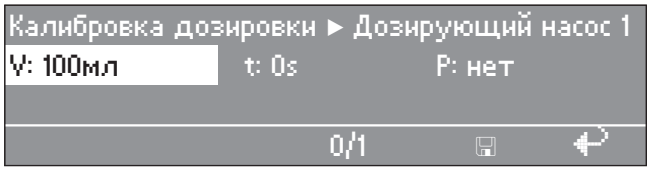

Величину дозирования можно устанавливать в пределах от 0 до 9999 мл с шагом 1 мл.

- Нажать многофункциональную клавишу 0/1, начнется заполнение дозирующего шланга. Для остановки также нажмите клавишу 0/1.
- Шланг того дозирующего насоса, который нужно проверить, держать, подняв его конец в мерный стакан.

⚠ Избегать контакта с кожей и глазами, надеть защитную одежду.

- С помощью кнопки "назад" вернуться в основное меню.

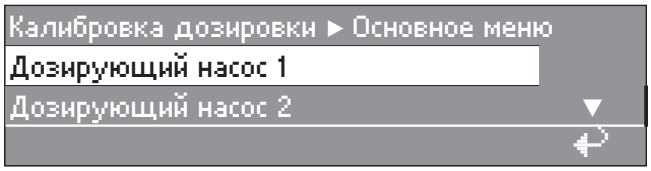

- Выбрать дозирующий насос.

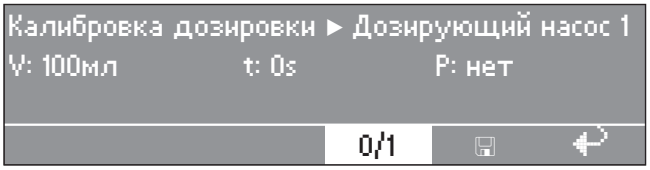

- Нажать многофункциональную клавишу 0/1. Для остановки насоса также нажмите клавишу 0/1, или через 60 секунд произойдет автоматическая остановка.
- Измерить количество откачанного в мерный стакан раствора.

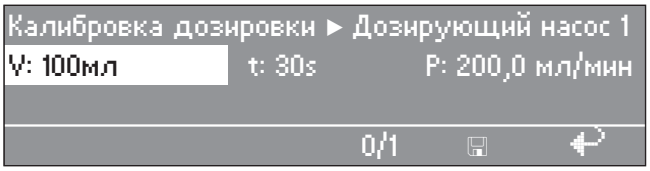

- Ввести значение в поле "V:". Производительность P в мл/мин рассчитывается электроникой.
- После нажатия функциональной клавиши "Запоминание" измеренное значение будет относиться к соответствующему насосу.
- Снова подключить шланг.

Чистка и техническое обслуживание системы дозирования

Каждые 2 недели или перед продолжительным простоем дозирующего насоса систему дозирования следует промывать теплой водой, чтобы избежать ее засорения и коррозии.

- Дополнительно вымыть в воде всасывающие трубки.
- Положить всасывающие трубки в емкость с теплой водой (40 - 50 °C).
- Каждый насос настроить с помощью калибровки дозирования, пока система дозирования промывается.
- Проверить места подключения, шланги, дозировочные патрубки и их уплотнения на герметичность.

Отключение при пиковой нагрузке

При инициализации функции пиковой нагрузки будет отключаться нагрев и происходить остановка программы. На дисплее будет появляться следующая индикация:

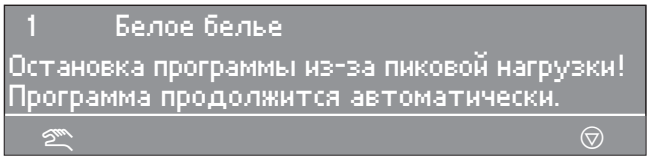

После окончания работы функции пиковой нагрузки выполнение программы будет продолжено автоматически как прежде.

Коммуникационный модуль

Коммуникационный модуль позволяет подключить к стиральной машине ПК (персональный компьютер).

Отсек для коомуникационного модуля находится на задней стенке машины.

Соответствующую редактирующую программу Вы можете заказать сервисную службу Miele.

Параметры эксплуатации

С помощью модуля параметров эксплуатации можно посредством клавиши "Параметры эксплуатации" прочитать или стереть параметры эксплуатации перед стартом программы или после ее завершения.

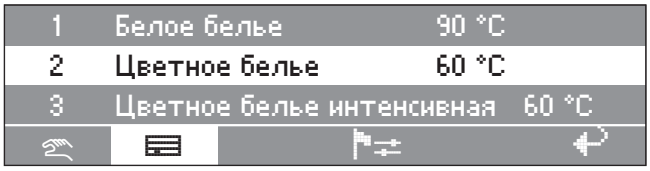

После нажатия клавиши на экране дисплея появляется следующее содержание:

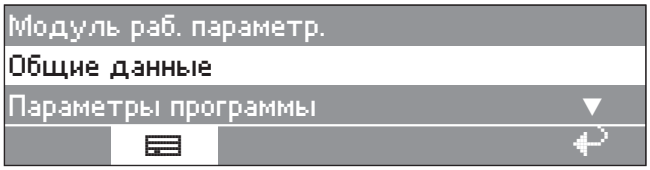

Возможность выбора:

– Общие параметры

При общих параметрах будут собраны и подытожены параметры всех программ.

– Программные параметры

При программных параметрах речь идет о тех параметрах, которые будут регистрироваться во время какой-либо программы.

– Стирание параметров

- модуль (стереть общие и программные параметры)

- общие параметры (стереть только общие параметры)

- программные параметры (стереть только программные параметры)

Еще одним нажатием клавиши "Параметры эксплуатации" можно опять выбрать эту функцию.

Если емкость памяти в модуле параметров эксплуатации станет недостаточной, то на дисплее, после нажатия клавиши "Старт" появится указание, что параметры эксплуатации будуть переписываться.

Если будет нажата клавиша "назад" или в течение 30 секунд не будет нажата клавиша "Старт", то программа не будет стартовать и дисплей переключится на ту же индикацию, что и перед стартом программы.

Общие параметры

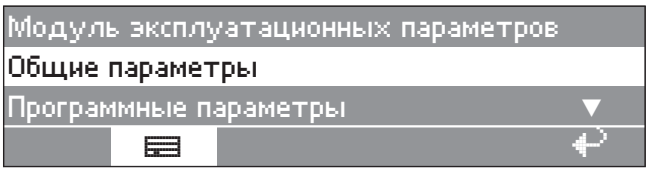

После выбора опции «Общие параметры» на экране дисплея будет отображаться (например) следующее:

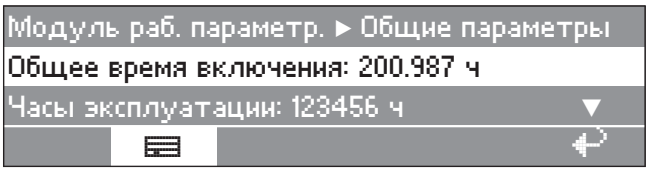

Другие возможности выбора:

Общая продолжительность включения: 200.987 ч
Время эксплуатации: 123.456 ч
Время активного состояния нагрева: 73.456 ч
Время активного состояния двигателя привода: 93.456 ч
Программные старты: 23.456
Программные стопы: 567
Прерывания программы: 67
Количество воды: 1.234.567 л
Количество белья: 1.234.567 кг
Средства дозирования: 2.345 л
Потребляемая энергия: 12.345.678 кВт/ч

Программные параметры

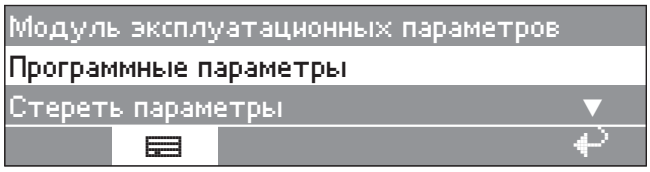

После выбора опции «Программные параметры» на экране дисплея будет отображаться (например) следующее:

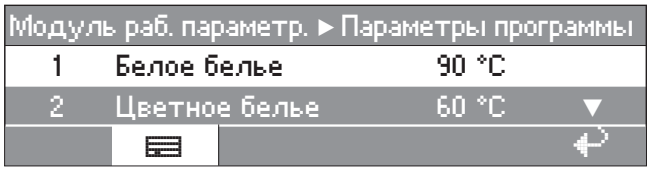

Из списка программ выбирается соответствующая программа и после нажатия поворотного переключателя сначала появляется список всех программных стартов программы 1 Белое белье с датой и временем каждого старта.

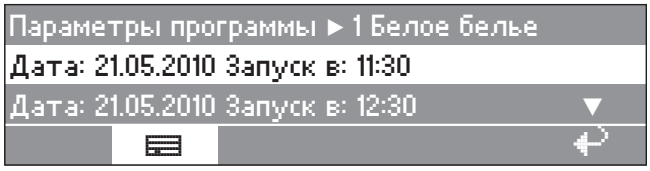

Из списка всех программных стартов программы 1 Белое белье выбрать желаемый программный старт и подтвердить выбор.

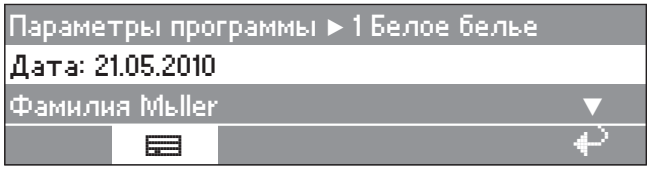

Другие возможности выбора:

Место установки: указанное
Заводской номер: 12345678
Тип машины: PW 6107
Количество белья: 13 кг
Клавиша+: нажата
Клавиша Накрахмаливание: нажата
Клавиша Без отжима: не нажата
Старт программы: 11:30
Конец программы: 12:05
Общее время работы: 0 ч 35 мин
Электроэнергия: 12,5 кВт/ч
Газ: 0 кВт/ч
Пар: 0 кВт/ч
Общее количество воды: 140 л
Макс. температура воды: 95 °C
Макс. температура сливаемой воды: 45 °C
Изменение программы: 2 (после выбора и нажатия поворотного переключателя будут показаны только последние 3 стопа и 3 старта.)
Программные ошибки: нет (будут запоминаться только последние 3 ошибки.)
Участок 1: Предварительная стирка (после выбора и нажатия поворотного переключателя можно будет выбрать соответственно участок или блок программы.)
Продолжительность работы: 6 мин
Количество воды: 20 л
Фаза дозирования 1: количество мл (после выбора и нажатия поворотного переключателя будут показаны 6 дозирований.)
Макс. температура: 12 °C
Время простоя: 6 мин
Фаза дозирования 2: нет

Удаление параметров

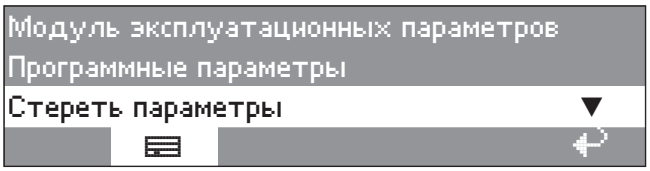

После выбора опции «Удалить данные» на экране дисплея будет отображаться (например) следующее:

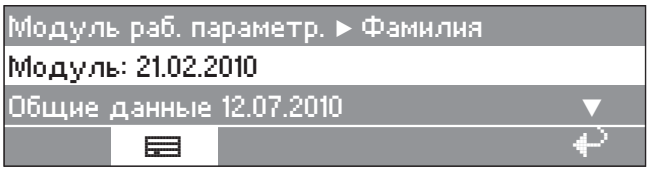

В пункте меню «Модуль» из эксплуатационных параметров будут стираться общие параметры и программные параметры.
В пункте меню "Общие параметры» из эксплуатационных параметров будут стираться только общие параметры.
В пункте меню "Программные параметры» из эксплуатационных параметров будут стираться только программные параметры.

После выбора пункта меню и после нажатия поворотного переключателя на дисплее появится приглашение для ввода пароля.



После ввода пароля или вставки карты для уровня обслуживания появляется доступ к пункту меню. На дисплее появляется индикация дополнительного контрольного вопроса.

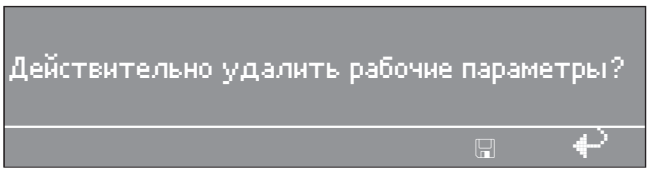

После нажатия клавиши 🖫 "Запомнить" параметры будут стерты.

Загрузка

Если машина оснащена модулем загрузки, то загрузочный вес белья в процессе загрузки будет показываться на дисплее с шагом в 0,2 кг. Рядом отображается максимальный загрузочный вес для выбранной программы.

Если индикация загрузки при пустом барабане не стоит на "00,0", то нужно с помощью клавиши **-> I <-** выставить "0".

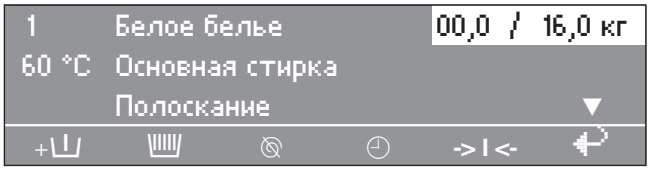

Если после установки «0» достать случайно забытое белье, то на дисплее появится индикация:

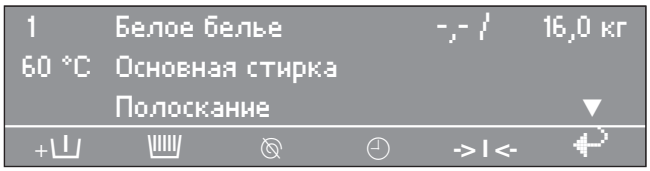

С помощью клавиши **-> I <-** заново установить «0».

Если существует перегрузка (белье влажное), то после старта программы расчет будет всегда с номинальной загрузкой и это значение будет также запоминаться в модуле эксплуатационных параметров.

В конце программы, с полной остановкой барабана, на дисплее будет показываться значение остаточной влажности белья.

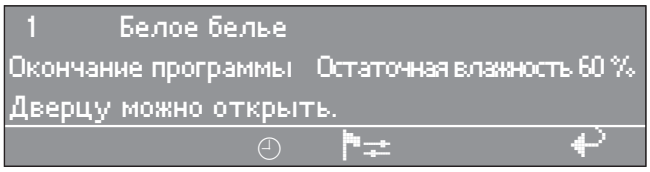

Невозможно открыть дверцу загрузочного люка

■ Нажать на ручку дверцы, выключить, а затем опять включить машину, после чего еще раз потянуть за ручку дверцы.

Предохранительное устройство ручки дверцы выскочило из паза.

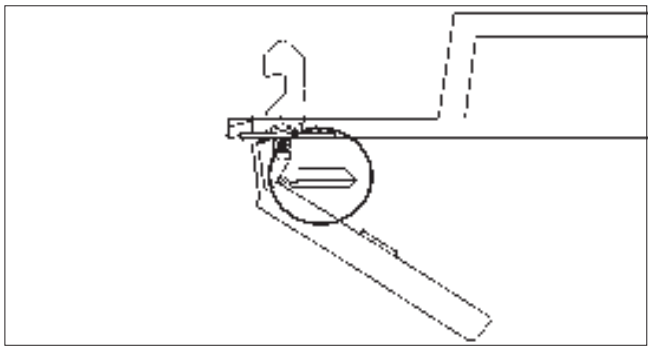

Ручка дверцы перестала действовать. Теперь дверцу загрузочного люка нельзя ни открыть, ни закрыть.

Расцепление предохранительного устройства должно препятствовать повреждению ручки дверцы и замка при открывании дверцы с излишней силой.

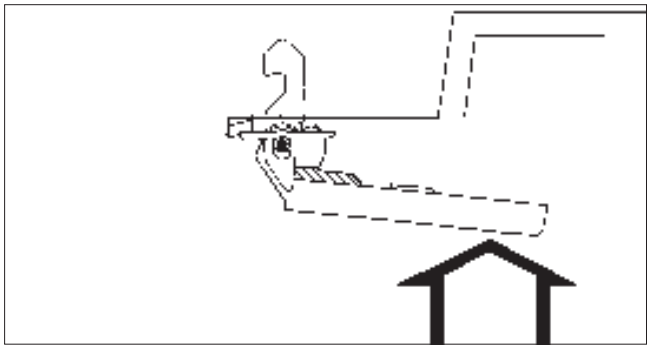

■ Сильно нажать на ручку дверцы, пока опять не будет слышно отчетливой фиксации предохранительного устройства.

Дверцу загрузочного люка можно будет опять открыть (при условии, что в машине нет воды) или закрыть.

Отключение сетевого питания в процессе стирки, аварийное открывание дверцы

При кратковременном отключении сетевого питания:
Выполнение программы останавливается в позиции текущего программного этапа и на дисплее после восстановления сетевого питания появляется индикация следующего сообщения:

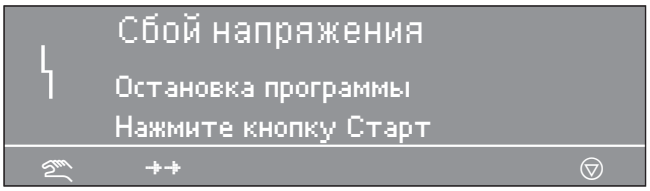

■ Нажать клавишу "Старт ", выполнение программы будет продолжено.

При длительном отключении сетевого питания:

■ Выключить стиральную машину.

■ Выключить главный выключатель (внешний).

■ Перекрыть внешние запорные вентили водо-, газо- и пароснабжения.

Для выгрузки белья сначала необходимо вручную открыть сливной клапан, после чего вручную разблокировать дверцу загрузочного люка.

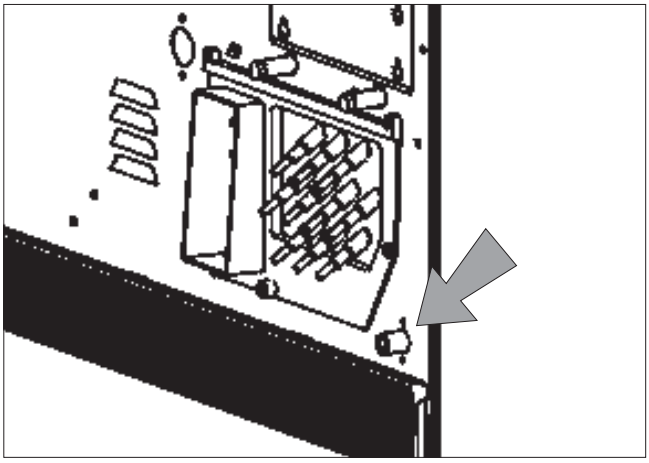

■ Открыть сливной клапан, для чего ослабить винт выпуска воздуха (размер ключа 17) на задней стороне машины, но не выворачивать его полностью. Оставить вытекать наружу моющий раствор.
Из отверстия винта выходит достаточное количество жидкости (около. 100 куб. см), которое должно быть собрано в подходящую емкость.

■ В заключение опять плотно закрутить винт выпуска воздуха и проверить на герметичность (открыть кран водоснабжения).

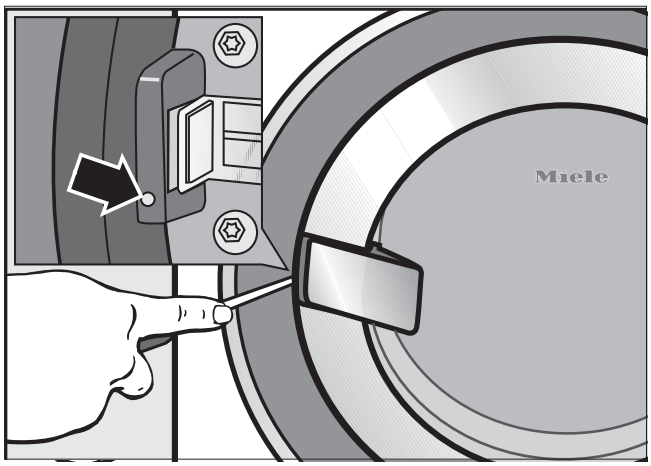

■ Вставьте отвертку (ширина клинка ок. 4 мм) в отверстие рядом с замком дверцы таким образом, чтобы клинок попал в паз замка. Легким поворотом против часовой стрелки дверца будет разблокирована. Откройте дверцу за ручку. **Никогда** не открывать дверцу загрузочного люка, прилагая излишнее усилие!

■ Достать белье.

Возможные причины повышенного пенообразования

– сорт моющего средства

■ Применяйте только те моющие средства, которые предназначены для промышленных стиральных машин. Бытовые моющие средства использовать нельзя.

– передозировка моющего средства

■ Учитывайте указания по дозировке, приводимые изготовителем моющего средства и дозируйте в соответствии с местной жесткостью воды.

– сильнопенящееся моющее средство

■ Заправляйте меньше сильнопенящегося моющего средства или привлеките к работе технолога по применению моющих средств.

– очень мягкая вода

■ Для воды в диапазоне жесткости 1 дозируйте меньше моющего средства, чем указывает его изготовитель.

– степень загрязненности белья

■ При слабо загрязненном белье дозируйте меньше моющего средства, чем указывает его изготовитель.

– наличие на белье химических остатков, например пятновыводителя

■ Выполнить дополнительное предварительное полоскание при нормальной температуре и без моющего средства.
Белье, которое предварительно замачивалось с использованием соответствующего средства, перед стиркой как следует прополоскать.

– малое количество загруженного белья

■ Соответственно снизить дозировку моющего средства.

– слишком высокое число оборотов барабана при стирке (управление Profitronic)

■ Снизить число оборотов барабана и ритм стирки.

– стиральные машины с газовым нагревом

У машин с газовым нагревом моющий раствор будет перекачиваться через нагревательный регистр. Это дополнительное перемещение с одной стороны способствует оптимальному использованию моющего раствора, а с другой стороны - пенообразованию.

■ Учитывайте выше перечисленные пункты.

■ Используйте малопенящиеся стиральные средства.

■ Только для управления Profitronic, в особых случаях: снизить число оборотов барабана и ритм стирки во время фазы нагрева.

Вытягивание большого белья во время отжима

Может происходить так, что большое по величине белье (например скатерть) будет вытягиваться в процессе отжима. Это можно будет предотвратить с помощью перепрограммирования.

Обратитесь в Сервисную службу.

Индикация интервала для сервиса

Если после включения машины на дисплее появляется индикация следующего сообщения, то нужно выполнить техническое обслуживание машины Сервисной службой или провести ежегодный UVV-контроль.

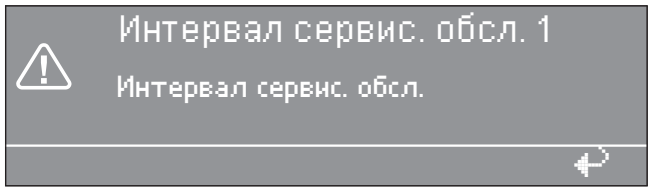

Через 5 секунд индикация погаснет.

Сообщения о неисправностях

⚠ Ремонтные работы в стиральных машинах с электро-, газо- или паровым нагревом должны выполняться только силами специалистов. Ненадлежащий ремонт может являться причиной повышенной опасности для потребителя.

Если перед или после запуска программы будут отмечены неисправности в работе, то сообщение о неисправности будет высвечиваться на дисплее.



Дисплей остается погасшим.
В стиральную машину не поступает электропитание.

- Проверить сетевую вилку, главный выключатель и предохранители на щитке.

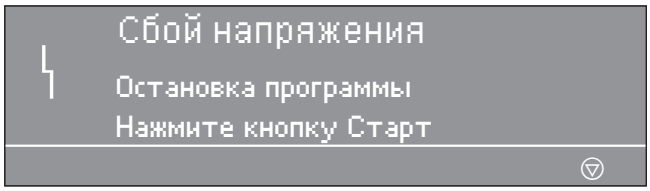

- При восстановлении сетевого электропитания нажать клавишу Старт".

Это сообщение о неисправности может означать также следующее: разомкнулся предохранитель обмотки двигателя привода.

- Дать двигателю остыть.

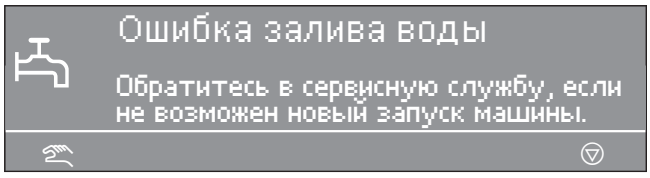

- Проверить кран водоснабжения и нажать клавишу "Старт”.

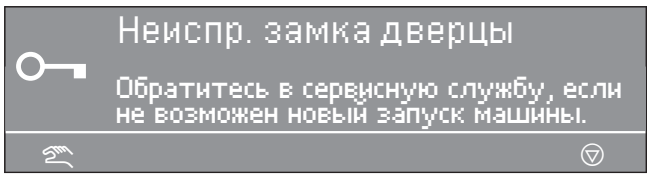

- Сильно нажать на ручку дверцы до щелчка затвора. Нажать клавишу "Старт”.

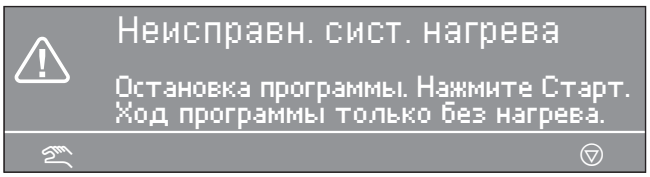

- После нажатия клавиши "Старт” выполнение программы продолжится без нагрева. При программах дезинфекции с появлением этого сообщения о неисправности выполнение программы будет прервано.
  Вызвать Сервисную службу.

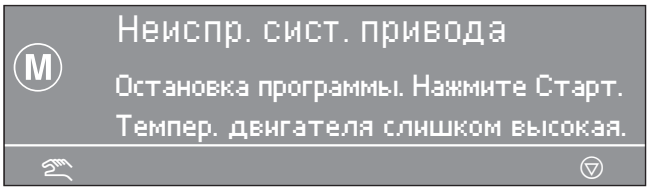

- Дать двигателю остыть.

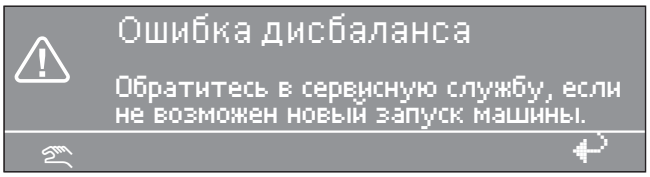

Слишком велик дисбаланс, разомкнулся выключатель контроля дисбаланса.

- Машину выключить, затем включить и нажать клавишу "Старт”.

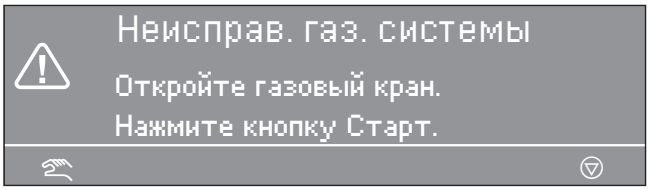

Если сообщение о неисправности появляется после старта программы:

- Открыть кран газоснабжения и нажать клавишу "Старт”.

Если сообщение о неисправности появляется посреди процесса выполнения программы, то речь идет о том, что сети газоснабжения упало давление из-за подсоединения в сеть дополнительных потребителей.

- Нажать клавишу "Старт”.

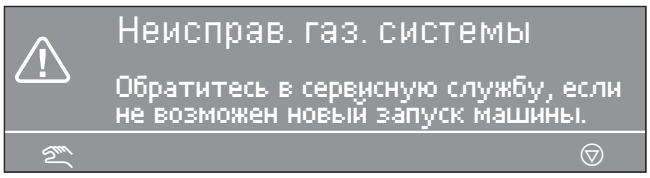

■ Вызовите Сервисную службу, если новый старт оказался безуспешным.

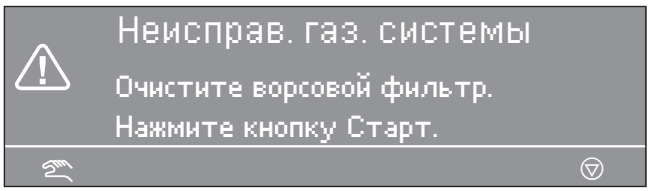

Очистить ворсовый фильтр как это описано в главе “Чистка и уход” и нажать клавишу "Старт”.
У машин с газовым нагревом слишком сильное пенообразование приводит к неисправности.

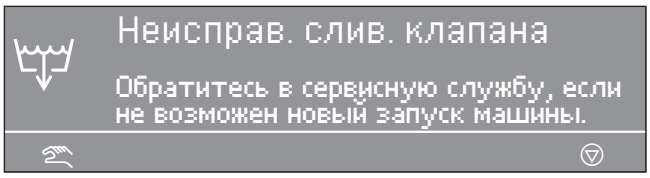

■ Проверить внешнюю систему слива и нажать клавишу "Старт”.

Дефектный сливной клапан может быть отремонтирован только сервисной службой.

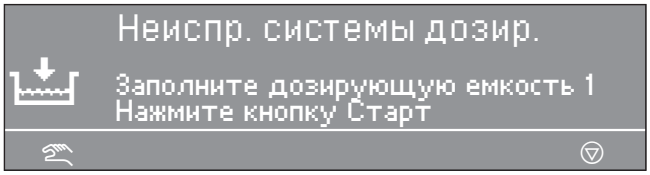

Заменить дозировочный резервуар.

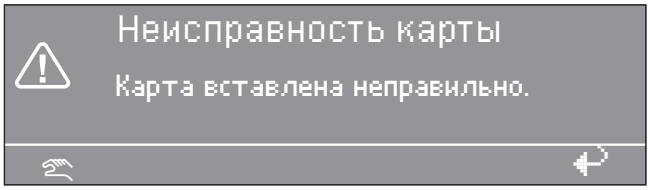

■ Правильно вставить карту в считывающее устройство.

Сервисная служба

При неполадках известите, пожалуйста, сервисную службу по телефону:

- (495) 745 89 90 или - 8 800 200 2900.

Сервисной службе необходимо сообщить модель, серийный (SN) и материальный номер (M.-Nr.). Эти сведения Вы найдете на типовых табличках:

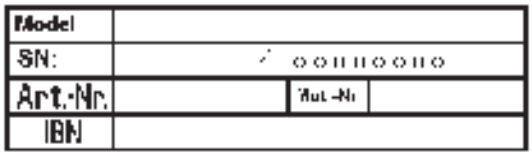

При открытой дверце загрузочного люка сверху в обрамлении дверцы, или сверху на задней стенке машины.

Передайте сервисной службе также сообщение о неисправности, высвечиваемое на дисплее машины.

В случае замены должны использоваться исключительно оригинальные запчасти (в этом случае также необходимо сообщить сервисной службе модель, серийный (SN) и материальный номер (M.-Nr.).

Дата изготовления

Дата изготовления указана на типовой табличке в формате месяц/год.

Декларация о соответствии

RU Д-DE.ME10.B.00358
с 30.04.2014 по 29.04.2019

Соответствует требованиям
Технического регламента Таможенного союза
ТР ТС 004/2011 "О безопасности низковольтного оборудования"; ТР ТС 020/2011 "Электромагнитная совместимость технических средств";
ТР ТС 010/2011 "О безопасности машин и оборудования"

Чистку и уход за стиральной машиной следует проводить по возможности после каждой стирки.

⚠ Запрещается чистить стиральную машину с использованием аэрозольных очистителей под давлением или струей воды.

Корпус стиральной машины, панель управления и пластмассовые детали чистить только с использованием мягкого чистящего средства или мягкой влажной салфеткой, после чего протереть насухо.

Для чистки стальных деталей корпуса использовать обычные средства для чистки нержавеющих сталей.

Абразивные чистящие средства царапают поверхности.

Чистка кювет для моющих средств, отсеков кювет и сифона

Кюветы для моющих средств и добавок и отсеки кювет после использования надо тщательно промыть теплой водой от остатков моющих средств и отложений.

Следует также почистить сифоны в отсеках кюветы для вспомогательных средств.

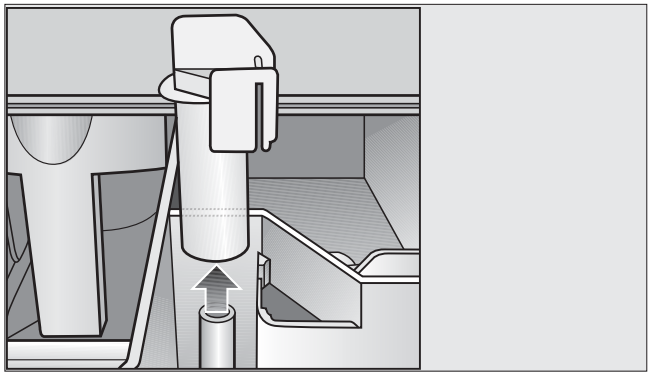

Вытащить сифон, промыть его теплой водой, после чего вставить на место.

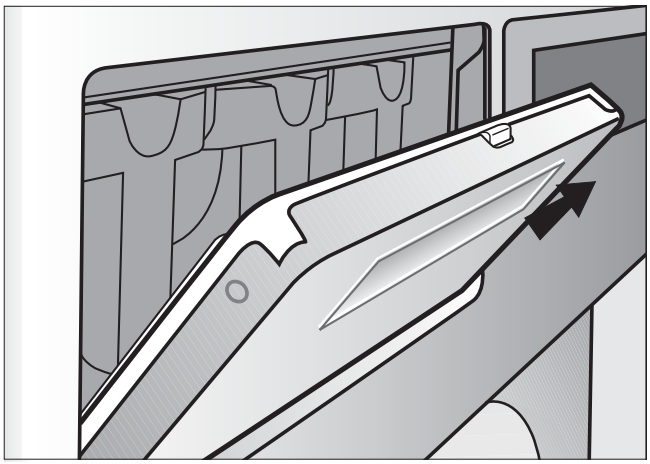

Для очистки желоба и сифона кюветы для моющих средств оттяните крышку отсека на 45°. В случае засорения сифона его можно почистить плоской щеткой.

Решетку вентиляции бака, находящуюся на задней стенке машины, следует время от времени проверять на наличие загрязнений и при необходимости чистить.

Образование ржавчины

Барабан стиральной машины и бак изготовлены из специальной нержавеющей стали.
Вода, содержащая железо, а также посторонние предметы в белье (например, канцелярские скрепки, металлические кнопки), могут приводить к образованию ржавчины на барабане и баке.
В связи с этим следует чистить барабан и бак регулярно или сразу же после появления ржавчины обычным чистящим средством для ухода за стальными поверхностями.
Уплотнители дверцы следует также проверять на наличие железистых остатков и тщательно чистить с помощью названных средств.
Эти мероприятия в целях профилактики проводят регулярно.

Для того чтобы после эксплуатации стиральная машина могла просохнуть, дверцу загрузочного люка не закрывайте полностью, а только прикройте.

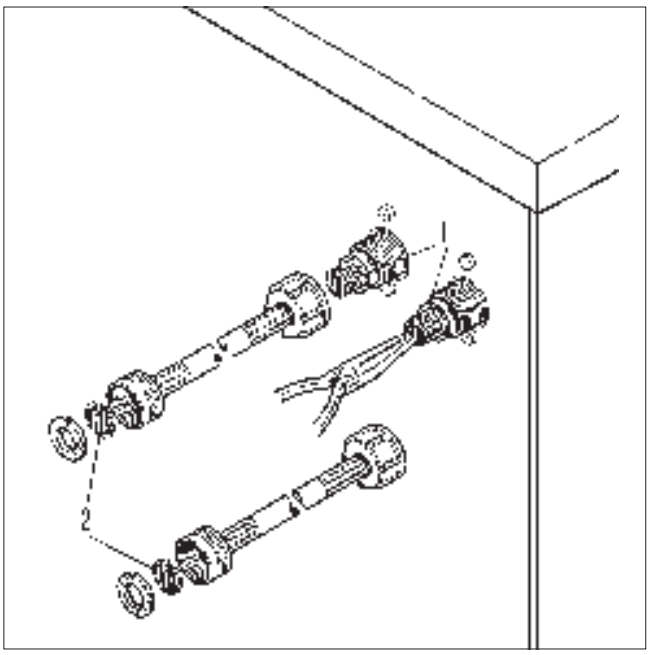

Сетки фильтров в клапанах для залива воды (1) и заливных шлангах (2) необходимо время от времени проверять и при их загрязнении очищать.

Чистка ворсового фильтра
Только для стиральных машин с газовым нагревом

Сетку в фильтре следует регулярно проверять на наличие отложений тканевых комочков и ворса и при необходимости очищать.

⚠ Проверку и чистку следует проводить только после завершения выполнения программы стирки и при отсутствии моющего раствора в машине.

При засоренном ворсовом фильтре на дисплее будет мигать индикация сообщения о данной неисправности.

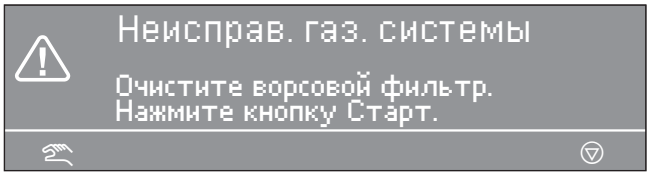

При чистке ворсового фильтра соблюдайте следующую последовательность действий:

- Установите под фильтр подходящую емкость для сбора примерно 2 литров моющего раствора.

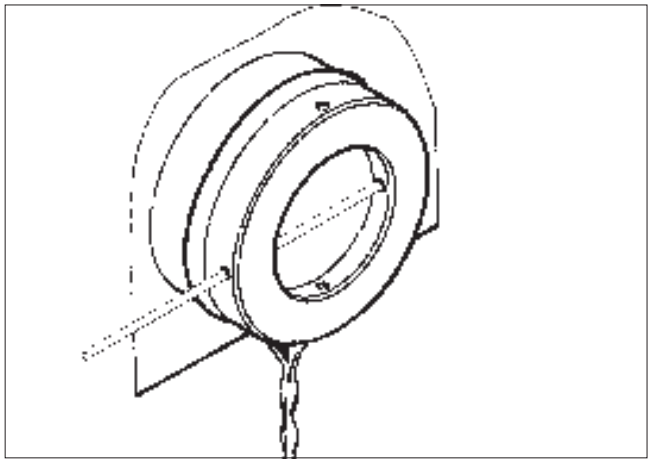

- Откройте фильтр поворотом крышки налево, примерно на половину/целый оборот. Еще остающийся в фильтре моющий раствор вытечет наружу.

Соблюдайте осторожность при обращении с горячим моющим раствором!

- Если необходимо, емкость для сбора выливающегося раствора опорожняйте несколько раз.

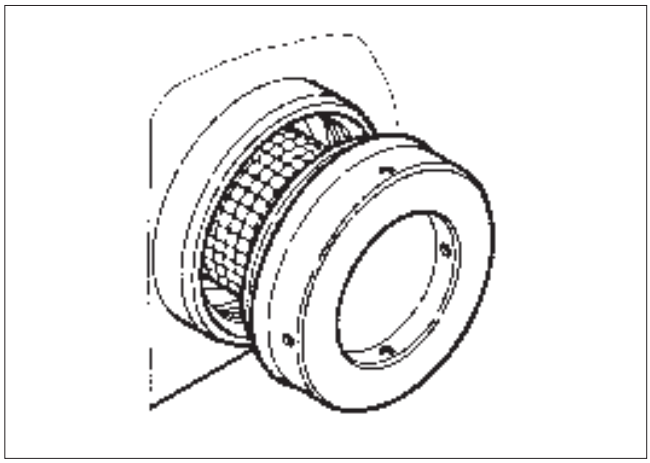

- После того, как моющий раствор перестанет вытекать, полностью открутите крышку с фильтра. Этим Вы одновременно удалите сетку из фильтра.
- Очистите сетку фильтра и внутреннюю камеру фильтра.
- Вставьте сетку обратно и плотно закройте крышку, вращая ее направо.

Подшипник барабана PW 6167, PW 6207

По достижении времени проведения технического обслуживания на дисплее появится следующее сообщение:

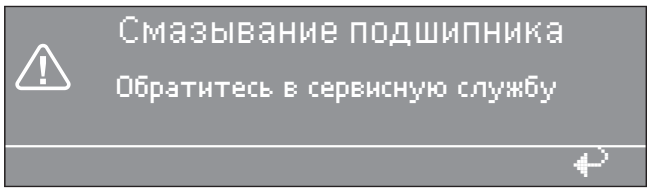

Нажатием клавиши "назад" это сообщение будет удалено с дисплея. Это сообщение появляется после включения машины до тех пор, пока эта работа не будет проведена техником по обслуживанию машин.

⚠ Отключить машину от электросети.

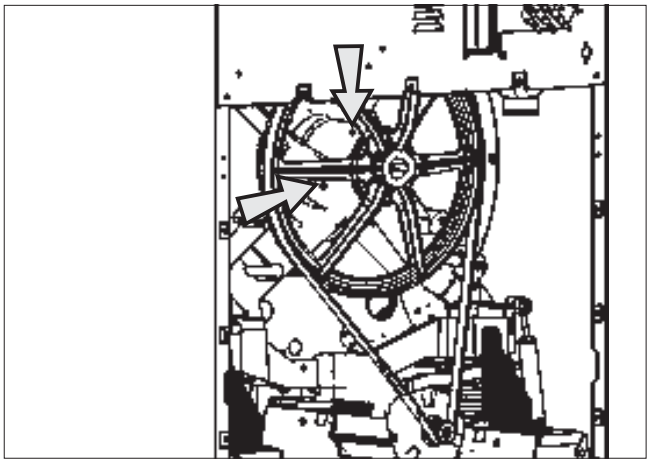

Подшипник барабана смазывается примерно через 1000 часов эксплуатации через специальные штуцеры маслом **Arcanol L 100**.

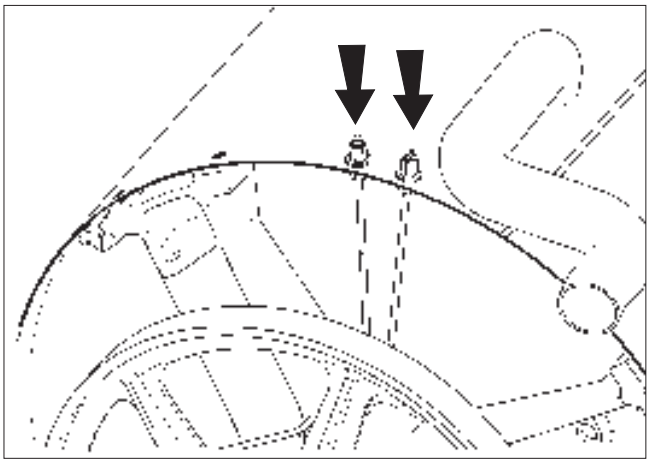

Стиральные машины с газовым нагревом.

Время простоя машины

Перед тем, как оставить машину в продолжительном бездействии (свыше 4 недель), подшипник барабана смазывается в соответствии с указанием по техническому обслуживанию и барабан поворачивается на несколько оборотов. Повторяйте каждые 4 недели вращение барабана, чтобы предотвратить повреждение подшипника.

Хранение машины

Следует соблюдать следующие условия транспортировки и хранения машины:

Температура: от минимальной -20°C до маскимальной 55°C
Влажность воздуха: от минимальной 5 % до максимальной 75 %, не допускать образования конденсата
Максимальный срок хранения на складе: 2 года

⚠ Необходимо предварительно открыть сливной клапан в незамерзшем состоянии с помощью устройства аварийного удаления воды. См. стр. 26.

Стиральная машина должна вводиться в эксплуатацию только заводской сервисной службой или авторизованной специализированной организацией.

⚠ Эта стиральная машина предназначена только для стирки белья, которое не пропитано опасными или воспламеняющимися рабочими веществами.

В целях предотвращения возможных повреждений ни в коем случае не допускается установка стиральной машины в помещениях, где существует вероятность их промерзания.

Транспортируйте машину внутри помещения с помощью специальной грузовой тележки.

Осторожно удалите с помощью соответствующего инструмента транспортную упаковку.

Поднимайте стиральную машину с поддона с помощью подъемного устройства.

Не ставьте стиральную машину на ковровое покрытие, если ковровое покрытие может закрыть вентиляционные отверстия в нижней части корпуса прибора.

Чтобы облегчить сервисной службе последующее техобслуживание, следует соблюдать указанные минимальные размеры и расстояние до стен.

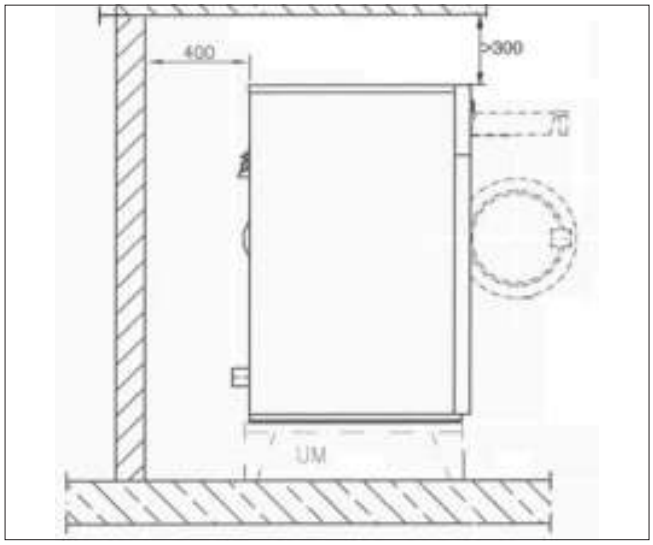

Для выполнения работ по техническому обслуживанию минимальное расстояние до стены должно составлять примерно 400 мм.

Для обеспечения безупречной работы прибора важно установить стиральную машину горизонтально.
Выровняйте стиральную машину по горизонтали с помощью винтовых ножек.

Передвигайте машину, только когда все наружные детали установлены.

Крепление машины

Стиральные машины с газовым нагревом должны обязательно крепится к полу. Крепежный материал находится в прилагаемом пакете.

Установка на цоколе

При установке на цоколе стиральная машина должна крепиться к основанию или бетонному цоколю.
Основание должно крепиться к полу.

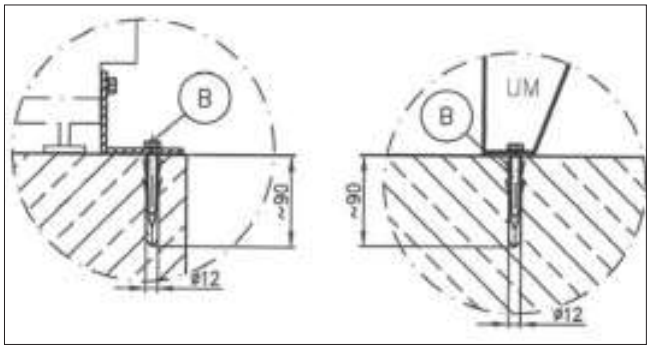

Бетонный цоколь/ напольное основание Miele

Транспортировочное крепление

Два передних и два задних транспортировочных крепления закреплены каждый 3-мя винтами с шестигранной головкой и удаляются только на месте установки перед запуском стиральной машины.

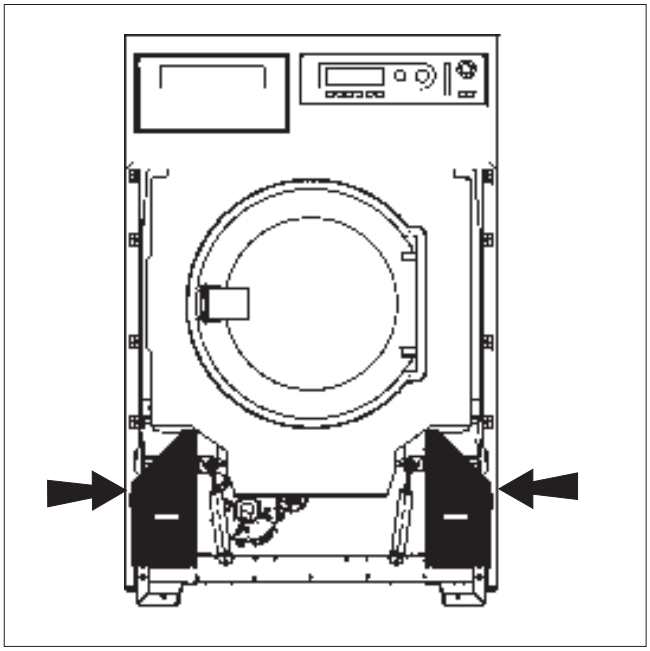

Для этого следует снять переднюю и заднюю стенки машины. Вывинтите винты на нижней стороне передней стенки и снимите ее.

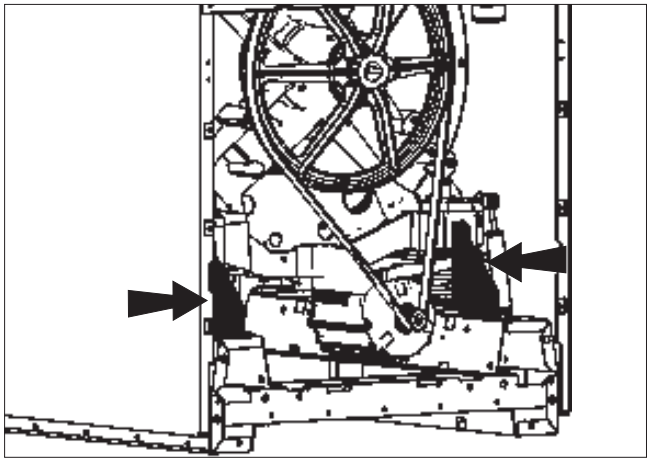

Вывинтите винты на задней стенке и снимите ее.

Сохраните транспортировочные крепления. Их необходимо будет снова установить перед транспортировкой машины.

Подключения в месте установки

WW Горячая вода

KW Холодная вода

KWH Холодная горячая жесткая вода

EL Подключение к электросети

AG Отработавший газ (машины с газовым нагревом)

G Подключение газа (машины с газовым нагревом)

AV Слив воды

D Подключение пара (машины с паровым нагревом)

K Отвод конденсата (машины с паровым нагревом)

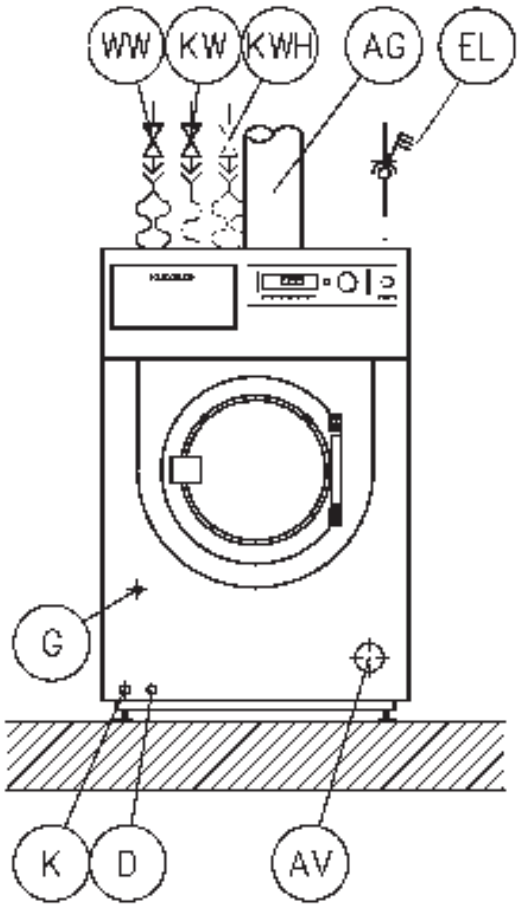

Подключения машины к системе водоснабжения

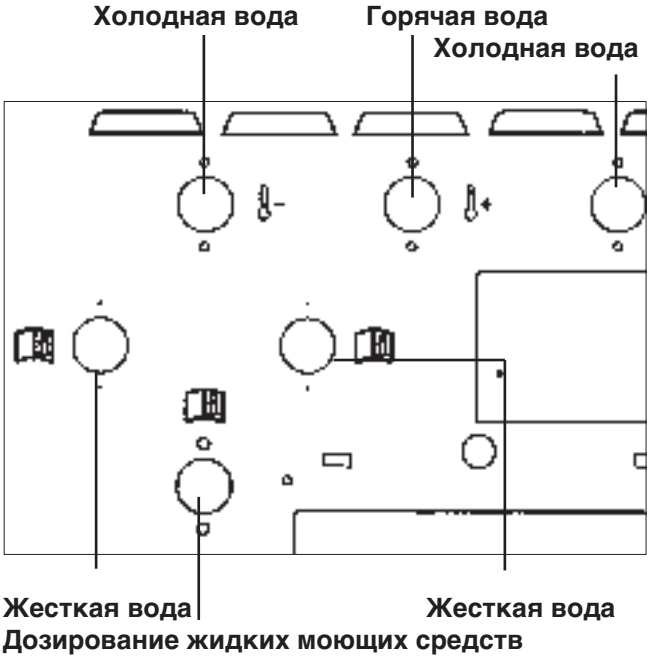

Подключение к системе водоснабжения

Подключение к водопроводной линии, смонтированной по DIN 1988, должно осуществляться через запорный водопроводный вентиль. Этот монтаж должен выполнять только специалист-сантехник, имеющий разрешение на такие работы, в соответствии со специфическими для данной страны предписаниями, как например:

– правилами предприятий водоснабжения или региональными строительными нормами и правилами.

Подключение подачи воды /слива воды

Чтобы обеспечивалось бесперебойное выполнение любой программы стирки, давление воды в водопроводе должно быть минимум 100 кПа (1 бар) / максимум 1000 кПа (10 бар).

Для подключения воды следует использовать только входящие в комплект поставки подводящие шланги.

В случае замены нужно использовать только качественные шланги, рассчитанные на избыточное давление минимум 7000 кПа (70 бар) и температуру воды минимум 90 °C.
Эти требования распространяются также и на арматуру подключения. Оригинальные запчасти соответствуют этим требованиям.

Температура подаваемой горячей воды не должна превышать максимум 70 °C.

Подключение только к холодной воде

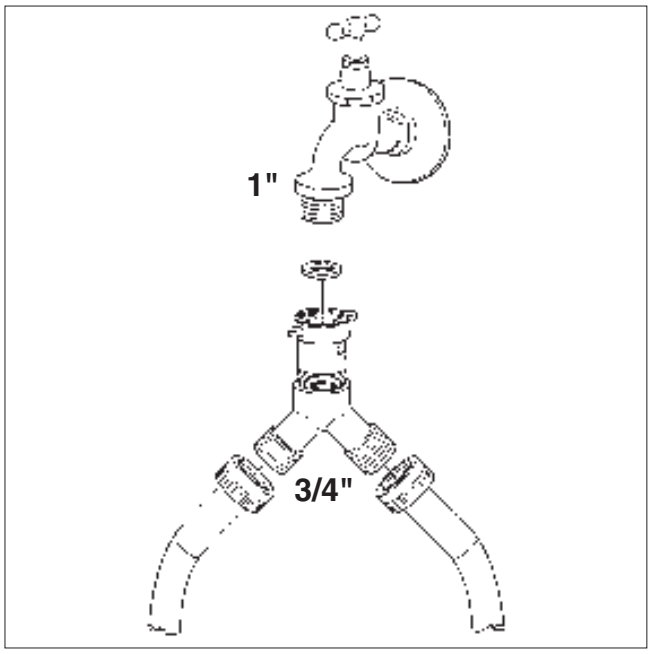

Y-образная деталь находится в прилагаемом пакете.

Подключения для дозирования на смесителе для жидких моющих средств

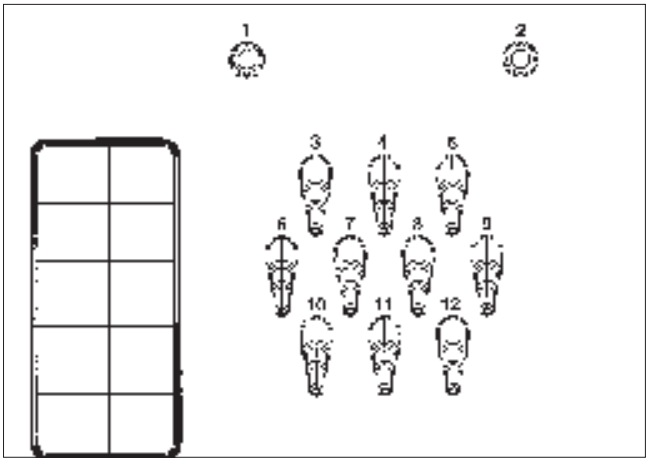

Подключения **1** и **2** предусмотрены для дозирования пастообразных средств. Эти патрубки для подключения закрыты, и их следует просверлить сверлом диаметра 8 мм.

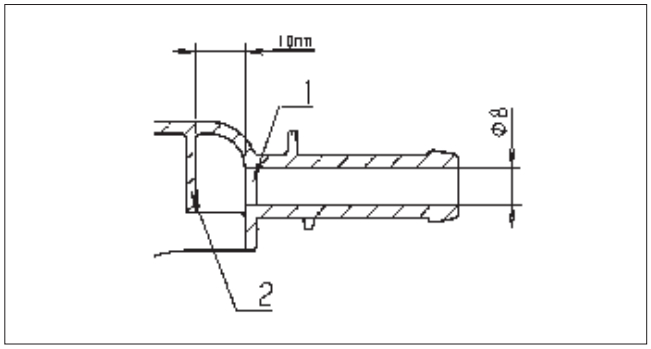

Следует учесть, что сверлится только первая стенка (1), так как за ней в 10 мм находится отбойная стенка (2).
Если просверленные подключения больше не нужны, их следует закрыть.

Подключения с **3** по **12** предусмотрены для дозирования жидких средств. Эти патрубки для подключения закрыты и их следует отрезать с помощью маленькой пилы по диаметру шланга.
Если отрезанные патрубки подключения больше не нужны, их следует закрыть.

Слив воды

Слив воды **AV** на машине DN 70, в месте установки муфта DN 70. Объемный поток кратковременно 200 л/мин.

Пенокомпенсатор **SK**
При повышенном пенообразовании пена может выходить из пароотвода. Для удаления пены можно из имеющихся в продаже материалов сделать дополнительно слив с сифоном.
Примеры монтажа

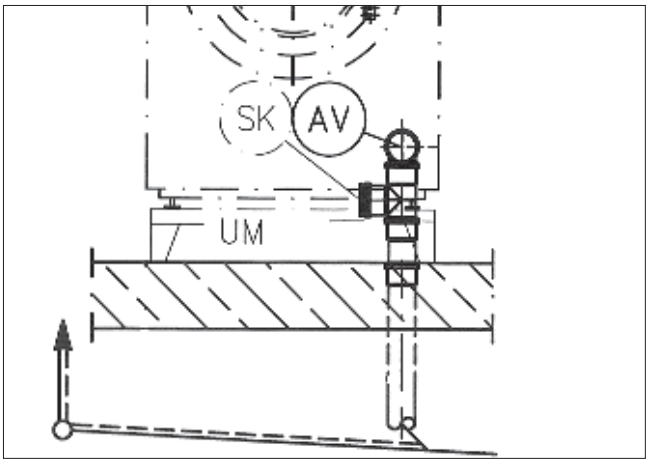

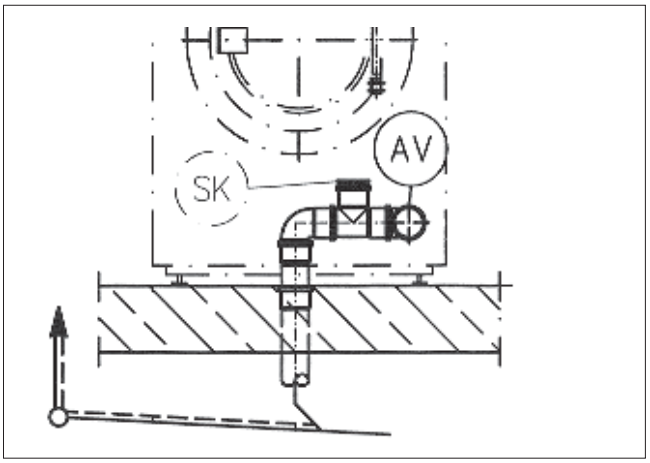

Электроподключение

Электроподключение должен выполнять только квалифицированный специалист, имеющий на это разрешение, при условии соблюдения действующих в стране предписаний.

При монтаже устройства защитного отключения должно быть установлено УЗО типа B (реагирующее на постоянный и переменный ток).

Электрическое оснащение стиральной машины PW 6xx7 соответствует нормам
EN 60335-1, EN 60335-2-7.

Откройте крышку машины. Клеммы подключения находятся за ней.

Машина на заводе смонтирована для подключения к трехфазной цепи переменного тока с частотой 50-60 Гц. Данные по напряжению приводятся на типовой табличке.

Варианты: 3 N AC 380-415 В 50-60 Гц
3 AC 220-240 В 50-60 Гц

При стационарном подключении должно быть предусмотрено отключение всех полюсов. В качестве отключателей могут служить выключатели с межконтактным зазором более 3 мм. К таким относятся, например, LS-выключатели, предохранительные автоматы и контакторы.

Вилка с розеткой или устройство отключения должны быть в любое время в пределах доступности.

Если прибор будет отсоединяться от сети электропитания, то устройство отключения должно запираться на замок или место отключения должно быть постоянно под наблюдением.

Руководствуйтесь, пожалуйста, прилагаемой схемой соединений.

Контур заземления

Контур заземления проводится при токе утечки >10 мА.

Электрический нагрев на заводе установлен на
9 кВт PW 6107
15 кВт PW 6137, PW 6167
18 кВт PW 6207.

Минимальный уровень раствора для включения нагрева составляет 50 мм водяного столба.

От перегрузки двигатель защищен предохранителем обмоток.

Подключение дозирующих насосов

Клеммы для подключения 4 дозирующих насосов с управлением по времени, которые могут работать без многофункционального модуля, находятся под облицовкой рядом с электроподключением. См. прилагаемую схему подключения.

Подключение пара

Подключение пара должно проводиться только аттестованым специалистом по отопительному оборудованию. См. прилагаемую инструкцию по монтажу.

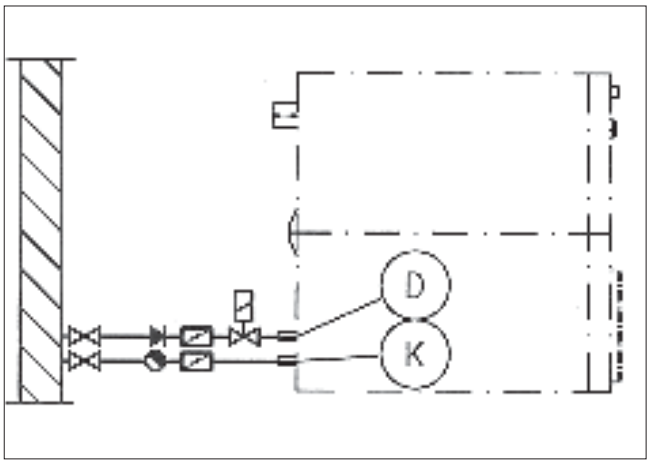

Паровой электромагнитный клапан, очистительный фильтр и парозапорный вентиль должны быть смонтированы в месте установки.

Паровой вентиль и устройство отвода конденсата можно приобрести в фирменных магазинах или сервисной службе Miele.

Подключение газа

Подключение газа должен выполнять только квалифицированный специалист, имеющий на это разрешение, при условии соблюдения действующих в стране предписаний. См. прилагаемую инструкцию по монтажу.

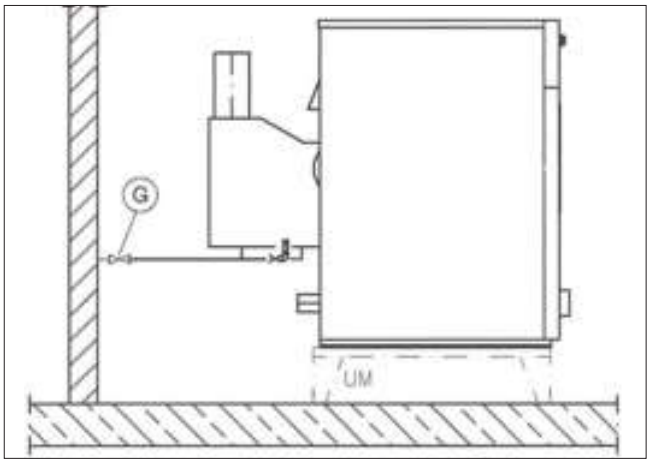

Газовый нагрев отрегулирован на заводе-изготовителе в соответствии с газотехническими данными, указанными на приборе (см. наклейку на задней стенке машины).

При переходе на другой вид газа необходимо получить в сервисной службе комплект для переналадки (указываются тип и номер машины, а также вид и группа газа, давление при подключении газа и страна установки).
Соблюдайте, пожалуйста, указания инструкцию по монтажу. Такой переход на другой вид газа должен выполнять только специалист, имеющий специальное разрешение.

⚠ Запрещается самостоятельно проводить ремонт приборов с газовым нагревом! Устранение неисправностей должны выполнять только специалисты. Немедленно обратитесь, пожалуйста, в сервисную службу или к авторизованному дилеру.

После завершения установки и подключения машины обязательно необходимо снова установить все демонтированные детали внешней облицовки.

	PW 6107 EL	PW 6137 EL	PW 6167 EL	PW 6207 EL
Высота в мм	1250	1250	1400	1400
Ширина в мм	804	804	924	924
Глубина мм	925	1005	1007	1140
Глубина при открытой дверце в мм	1340	1420	1422	1555
Вес в кг	320	341	475	508
Вместимость барабана в л	100	130	160	200
Макс. загрузка кг (сухое белье)	10	13	16	20
Напряжение питания	3N AC 380-415V 50-60Hz			
Общая потребляемая мощность	11 kW	17 kW	18 kW	21 kW
Предохранитель	3x16 A	3x25 A	3x25 A	3x32 A
Справочные знаки проверки	см. типовую табличку			
Макс. нагрузка на пол в рабочем состоянии в H	3931	4294	5675/	6203
Стандартное применение для эксплуатационной безопасности прибора	IEC 335-1, IEC 335-2-7			
Уровень производимого шума в dB (A), EN ISO 11204				
Уровень мощности шума в dB (A), EN ISO 9614-2	< 80			

Miele
PROFESSIONAL

Производитель:
Миле & Ци. КГ, Карл-Миле-Штрасе, 29, 33332 Гютерсло, Германия
Miele & Cie. KG, Carl-Miele-Straße 29, 33332 Gütersloh, Deutschland

Изготовлено на заводе:
Миле & Ци. КГ, Индустриештрасе, 3, 31275 Лерте, Германия
Miele & Cie. KG, Industriestraße 3, 31275 Lehrte, Deutschland

Импортеры:

ООО Миле СНГ
Российская Федерация и страны СНГ
125284 Москва,
Ленинградский пр-т, д. 31а, стр. 1
Телефон: (495) 745 8990
8 800 200 2900
Телефакс: (495) 745 8984

Internet: www.miele.ru
E-mail: info@miele.ru

ТОО Миле
Казахстан
050059, г. Алматы
Проспект Аль-Фараби, 13
Тел. (727) 311 11 41
8-800-080-53-33
Факс (727) 311 10 42

ООО "Миле"
ул. Жилянская 48, 50А
01033 Киев, Украина
Телефон: + 38 (044) 496 0300
Телефакс: + 38 (044) 494 2285

Internet: www.miele.ua
E-mail: info@miele.ua

010

EAC

CE

Miele
PROFESSIONAL

Instrukcja użytkowania

Pralnico - wirówka



PW 6107
PW 6137
PW 6167
PW 6207

Należy **koniecznie** przeczytać niniejszą instrukcję użytkowania przed przystąpieniem do ustawienia - instalacji - uruchomienia.
W ten sposób dbają Państwo o własne bezpieczeństwo i unikają uszkodzenia urządzenia.

pl - PL

M.-Nr. 09 105 151

Spis treści

Wskazówki bezpieczeństwa i ostrzeżenia 4
Ochrona środowiska naturalnego 7
Opis urządzenia 8
Funkcje elementów sterowania 9
Pranie 11
Przygotowanie prania 11
Wielkości ładunku w programach standardowych 11
Dodawanie środków piorących 12
Dozowanie środków piorących 13
Wybór programu 13
Otwieranie drzwi załadunkowych po zakończeniu programu 15
Pranie w trybie karty 16
Tryb programów indywidualnych 16
Funkcje dodatkowe 17
Wybór języka 17
Termin startu 17
Zatrzymanie programu 18
Przerywanie programu 19
Osadzanie programu w miejscu 19
Moduły opcjonalne 20
Dozowanie płynów 20
Obciążenie szczytowe 22
Kanał na moduł komunikacyjny 22
Dane użytkowe 22
Ładunek 24
Usterki 25
Drzwi załadunkowe nie dają się otworzyć 25
Zanik zasilania podczas procesu prania, awaryjne odblokowywanie drzwi 25
Komunikaty błędów 27
Serwis 28
Czyszczenie i konserwacja 29
Ustawianie i podłączanie 32
Zabezpieczenie transportowe 33
Przyłącza budowlane 34
Przyłącza wodne na urządzeniu 34
Podłączanie dozowanego środka do mieszalnika systemu dozowania środków płynnych 35
Przyłącze elektryczne 36
Podłączanie pomp dozujących 37
Przyłącze pary 37
Przyłącze gazowe 37
Dane techniczne 38

Objaśnienie wskazówek bezpieczeństwa i ostrzeżeń umieszczonych na urządzeniu


Przeczytać instrukcję użytkowania.

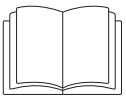
Przeczytać wskazówki, np. instrukcję instalacji.


Ostrożnie, gorące powierzchnie.


Ostrożnie, napięcie do 1000 V.


Uziemienie

Przed uruchomieniem urządzenia należy przeczytać instrukcję użytkowania. Dzięki temu można uniknąć zagrożeń i uszkodzeń urządzenia.

Użytkowanie pralnicy zgodne z przeznaczeniem

▶ Ta pralnica jest przeznaczona wyłącznie do prania takich rzeczy, które nie są nasączone niebezpiecznymi lub łatwopalnymi środkami roboczymi.

▶ W tej pralnicy można prać wyłącznie tkaniny zadeklarowane przez producenta na etykiecie konserwacyjnej jako nadające się do prania maszynowego lub czyszczenia na mokro.

▶ W żadnym przypadku w tej pralnicy nie wolno czyścić chemicznie! Większość środków czyszczących - np. benzyna - stwarza **zagrożenie pożarowe i wybuchowe!**

▶ Nie przechowywać ani nie używać w pobliżu pralnicy benzyny, nafty lub innych substancji łatwopalnych. Nie wykorzystywać pokrywy urządzenia jako powierzchni do odkładania.
Zagrożenie pożarowe i wybuchowe!

▶ Nie przechowywać na pokrywie urządzenia żadnych chemikaliów (płynne środki piorące, środki pomocnicze). Mogą one spowodować przebarwienia lub też uszkodzenia lakieru. W razie przypadkowego dostania się chemikaliów na powierzchnie należy je niezwłocznie usunąć za pomocą ścierki nasączonej wodą.

▶ Jeśli urządzenie jest eksploatowane w sektorze przemysłowym, wówczas może być obsługiwane tylko przez odpowiednio poinstruowany/przeszkolony personel lub przez odpowiednich fachowców.

Jeśli urządzenie jest używane w strefie publicznie dostępnej, wówczas administrator musi zapewnić bezpieczne korzystanie z urządzenia.

▶ Ta pralnica nie jest przeznaczona do użytkowania na zewnątrz pomieszczeń.

Bezpieczeństwo techniczne

▶ Bezpieczeństwo elektryczne tego urządzenia jest zagwarantowane tylko wtedy, gdy zostanie ono podłączone do przepisowej instalacji ochronnej. Ten rodzaj zabezpieczenia stanowi podstawę bezpiecznej pracy urządzenia. W razie wątpliwości należy zlecić sprawdzenie instalacji domowej przez wykwalifikowanego elektryka. Producent nie może zostać pociągnięty do odpowiedzialności za szkody wynikające z braku lub przerwania przewodu ochronnego.

▶ Nie uszkadzać, nie usuwać ani nie omijać zabezpieczeń i elementów sterowania pralnicy.

▶ Urządzenia, w których zostały uszkodzone elementy sterujące lub izolacja przewodów, nie mogą być więcej użytkowane do czasu ich naprawienia.

▶ Pralnicę można użytkować tylko wtedy, gdy wszystkie zdejmowalne elementy poszycia są zamontowane i tym samym nie ma dostępu do znajdujących się pod napięciem lub obracających się części urządzenia.

▶ Jeśli zostało przewidziane podłączenie na stałe, instalacja powinna być wyposażona w urządzenie rozłączające wszystkie bieguny.

▶ Pralnica jest tylko wtedy odłączona od sieci elektrycznej, gdy wyłączony jest wyłącznik główny lub bezpiecznik instalacyjny.

▶ Naprawy urządzeń z grzaniem elektrycznym, gazowym lub parowym mogą być przeprowadzane wyłącznie przez wyspecjalizowanych fachowców. Nieprawidłowo przeprowadzone naprawy mogą się stać przyczyną poważnych zagrożeń dla użytkownika.

▶ Nigdy nie próbować otwierać siłą drzwiczek załadunkowych pralnicy. Aby zagwarantować funkcję bezpieczeństwa zamka drzwiczek, uchwyt drzwiczek jest zaopatrzony w zabezpieczenie przed zerwaniem.

▶ Uszkodzone podzespoły mogą zostać wymienione wyłącznie na oryginalne części zamienne Miele. Tylko w przypadku takich części gwarantujemy w pełnym zakresie spełnienie wymogów bezpieczeństwa, które stawiamy naszym urządzeniom.

▶ Zastosowanie najlepszych materiałów oraz staranność podczas procesu produkcyjnego nie chronią węży dopływowych przed uszkodzeniami związanymi z ich starzeniem. Rysy, załamania, wybrzuszenia lub podobne uszkodzenia mogą spowodować powstawanie nieszczelności, przez które będzie wylewała się woda. Z tego powodu należy kontrolować węże dopływowe w regularnych odstępach czasu. Można je wówczas wymienić w odpowiednim momencie i uniknąć szkód wodnych.

Pralnice ogrzewane gazem

Środki ostrożności w przypadku pojawienia się zapachu gazu

– Natychmiast zgasić wszystkie płomienie!

– Natychmiast otworzyć wszystkie okna i drzwi!

– Natychmiast zamknąć urządzenia odcinające dopływ gazu przy liczniku gazowym lub główne urządzenie odcinające dopływ gazu!

– Nie wchodzić z otwartym źródłem światła do pomieszczeń, w których zauważono zapach gazu!

– Nie zapalać zapałek ani zapalniczek!

– Nie palić!

– Nie wytwarzać iskier elektrycznych np. przez wyciąganie wtyczek elektrycznych lub naciskanie wyłączników i dzwonków elektrycznych.

– Zamknąć gazowy zawór odcinający, zainstalowany dla pralnicy po stronie instalacji budowlanej.

– Jeśli nie można odnaleźć przyczyny zapachu gazu, chociaż wszystkie armatury gazowe są zamknięte, wówczas należy natychmiast powiadomić właściwy zakład gazowniczy.

Uwaga! Przed zakończeniem prac związanych z uruchomieniem, konserwacją, przebudową i naprawą należy skontrolować pod kątem szczelności wszystkie podzespoły gazowe, począwszy od ręcznego zaworu odcinającego dopływ gazu aż po dysze palnika. Szczególną uwagę należy zwrócić na króciec pomiarowy przy zaworze gazowym.
Kontrolę należy przeprowadzić zarówno przy włączonym, jak i przy wyłączonym palniku.

Użytkowanie urządzenia

▶ Osoby, które ze względu na upośledzenie psychiczne, umysłowe lub fizyczne czy też brak doświadczenia lub niewiedzę nie są w stanie bezpiecznie obsługiwać urządzenia, nie mogą z niego korzystać bez nadzoru lub wskazań osoby odpowiedzialnej.

▶ Nigdy nie pozwalać dzieciom na zabawę w, na, lub w pobliżu pralnicy ani na nawet na samodzielną obsługę urządzenia.

▶ Gdy pierze się w wysokich temperaturach, należy pamiętać, że szyba w drzwiach staje się bardzo gorąca. Dlatego należy zapobiec dotykaniu szyby w drzwiach przez dzieci podczas prania.

▶ Po każdym praniu zamykać drzwiczki załadunkowe. Dzięki temu można uniknąć:

– wspinania się dzieci do pralnicy lub chowania w niej przedmiotów;

– wspinania się małych zwierząt do pralnicy.

▶ Przed wyjęciem prania zawsze należy się upewnić, że bęben jest nieruchomy. Przy sięganiu do bębna znajdującego się jeszcze w ruchu zachodzi znaczne ryzyko odniesienia obrażeń.

▶ W obrębie zawiasów drzwiczek załadunkowych istnieje niebezpieczeństwo zmiażdżenia i przycięcia.

▶ Przestrzeń, niezbędna do całkowitego otwarcia drzwiczek załadunkowych, nie może być ograniczona przez drzwi lub inne uwarunkowania architektoniczne.

▶ Woda z prania jest ściekiem a **nie wodą pitną!** Ścieki należy odprowadzać do odpowiednio przygotowanego systemu kanalizacyjnego.

▶ Pralnica może pracować bez dozoru tylko wtedy, jeśli w bezpośrednim pobliżu urządzenia znajduje się ściek podłogowy.

▶ Przy wyłączonej pralnicy i zamkniętych drzwiczkach załadunkowych najpierw włączyć pralnicę a następnie otworzyć drzwiczki.
Jeśli przy otwartych drzwiczkach ze zbiornika pralnicy wypływa woda: zamknąć drzwiczki i włączyć pralnicę.

▶ Standard dezynfekcji procesów termicznych oraz chemotermicznych (z listy wg § 18 IFSG) z reguły zapewnia administrator za pomocą odpowiednich testów. Procesy powinny być okresowo kontrolowane, termoelektrycznie za pomocą rejestratorów lub bakteriologicznie za pomocą bioindykatorów. Osoba administrująca powinna zwrócić szczególną uwagę na dotrzymanie parametrów procesu, temperaturę a przy programach chemotermicznych również na koncentrację. Programy dezynfekcyjne nie mogą być przerywane, ponieważ w przeciwnym razie efekt dezynfekcji zostanie ograniczony.

▶ W przypadku stosowania kombinacji środków piorących i produktów specjalnych należy bezwzględnie przestrzegać wskazówek producenta. Każdy środek wykorzystywać wyłącznie do zastosowań przewidzianych przez producenta w celu uniknięcia szkód materiałowych i gwałtownych reakcji chemicznych.
Proszę się zwrócić do producenta środków o potwierdzenie możliwości ich bezpiecznego stosowania w pralnicy.

▶ Środki farbujące i odbarwiające jak również środki do odwapniania muszą być przeznaczone do stosowania w pralnicach. Bezwzględnie przestrzegać zaleceń producenta.

▶ Proszę skontrolować efekt prania w przypadku rzeczy zabrudzonych biologicznie olejami lub tłuszczami. Niewystarczająco uprane rzeczy mogą doprowadzić do samozapłonu prania w trakcie suszenia. Do takiego prania należy stosować specjalne środki piorące lub programy piorące.

▶ Do czyszczenia pralnicy nie wolno używać myjki wysokociśnieniowej ani strumienia wody.

Dalsze wskazówki

▶ Środki dezynfekujące i czyszczące zawierają często związki chloru. Jeśli taki środek wyschnie na powierzchni ze stali szlachetnej, powstające chlorki mogą zaatakować stal i spowodować rdzewienie. Używając do prania/dezynfekcji oraz czyszczenia środków bez zawartości chloru chroni się urządzenie przed rdzą.
W razie wątpliwości proszę potwierdzić bezpieczeństwo używanych środków u ich producenta. Środki zawierające chlor, które przez nieuwagę dostaną się na powierzchnię ze stali szlachetnej, należy zmyć wodą a następnie wytrzeć powierzchnię do sucha za pomocą ściereczki.

▶ Zalecanie środków chemicznych do zastosowań technicznych nie oznacza, że producent urządzenia odpowiada za wpływ tych środków na pranie i pralnicę.
Proszę pamiętać, że niepodane do wiadomości modyfikacje produktu wprowadzone przez producenta tych środków, mogą mieć wpływ na jakość prania.

Użytkowanie wyposażenia

▶ Elementy wyposażenia mogą zostać dobudowane lub wbudowane tylko wtedy, gdy jest to wyraźnie dopuszczone przez firmę Miele. Jeśli obce wyposażenie zostanie dobudowane lub wbudowane, przepadają roszczenia wynikające z gwarancji, rękojmi i/lub odpowiedzialności za produkt.

▶ W przypadku używania dodatkowych komponentów zewnętrznych, jak np. lance ssące, elektroniczne wodomierze, liczniki dozowanych ilości, nadajniki sygnału, musi być zachowana klasa ochronna II.
W przypadku podłączenia komputera zewnętrznego, musi on spełniać warunki określone w normie EN 609-50-1:2001 (IEC 60950-1:2001).

Chlor i uszkodzenia podzespołów

Wskazówki dotyczące stosowania wybielaczy chlorowych i perchloroetylenu

▶ Wraz ze wzrostem udziału chloru rośnie prawdopodobieństwo uszkodzenia podzespołów.

Zastosowanie środków zawierających chlor, jak przykładowo podchloryn sodowy czy wybielacze chlorowe w proszku, może, w zależności od koncentracji chloru, czasu działania i temperatury uszkodzić warstwę ochronną stali szlachetnej i doprowadzić do wystąpienia korozji. Z tego względu należy zrezygnować ze stosowania takich środków i w miarę możliwość stosować zamiast nich środki wybielające na bazie tlenu.

Jeśli jednak w przypadku specjalnych zabrudzeń będą stosowane chlorowe środki wybielające, należy zawsze przeprowadzić postępowanie antychlorowe. W przeciwnym razie podzespoły pralnicy i pranie mogą zostać trwale i nieodwracalnie uszkodzone.

Postępowanie antychlorowe

Postępowanie antychlorowe musi się odbyć bezpośrednio po zakończeniu wybielania chlorowego. Najlepiej przy zastosowaniu nadtlenku wodoru lub tlenowych środków piorących lub wybielających i bez spuszczania kąpieli w trakcie.

Z tiosiarczanem może, szczególnie w połączeniu z twardą wodą, utworzyć się gips, który z kolei może doprowadzić do wytworzenia inkrustacji na praniu lub osadów w automacie piorącym. Ponieważ zastosowanie nadtlenku wodoru wspomaga proces neutralizacji chloru, zaleca się ten właśnie proces.

Dokładne ilości środków pomocniczych i temperatury procesu muszą zostać ustalone i wypróbowane na miejscu odpowiednio do dozowania zalecanego przez producenta środków piorących i pomocniczych. Należy również sprawdzić, czy w praniu nie pozostały żadne resztki aktywnego chloru.

Utylizacja starego urządzenia

▶ Jeśli stare urządzenie ma zostać poddane złomowaniu, należy wówczas uczynić niezdatnym do użytku zamek drzwi. W ten sposób można zapobiec zamknięciu w urządzeniu bawiących się dzieci i uniknąć zagrożenia życia.

Jeśli urządzenie będzie obsługiwane również przez inne osoby, wówczas należy im udostępnić instrukcję użytkowania oraz te istotne wskazówki bezpieczeństwa i/lub je z nimi zapoznać.

Proszę zachować tę instrukcję użytkowania!

Utylizacja opakowania transportowego

Opakowanie chroni urządzenie przed uszkodzeniami podczas transportu. Materiały, z których wykonano opakowanie zostały specjalnie dobrane pod kątem ochrony środowiska i techniki utylizacji i dlatego nadają się do ponownego wykorzystania.

Zwrot opakowań do obiegu materiałowego pozwala na zaoszczędzenie surowców i zmniejsza nagromadzenie odpadów.

Utylizacja starego urządzenia

To urządzenie, zgodnie z Dyrektywą Europejską 2002/96/WE oraz polską Ustawą o zużytym sprzęcie elektrycznym i elektronicznym, jest oznaczone symbolem przekreślonego kontenera na odpady.

Takie oznakowanie informuje, że sprzęt ten, po okresie jego użytkowania, nie może być umieszczany łącznie z innymi odpadami pochodzącymi z gospodarstwa domowego.

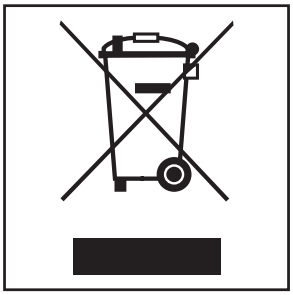

Użytkownik jest zobowiązany do oddania go prowadzącym zbieranie zużytego sprzętu elektrycznego i elektronicznego. Prowadzący zbieranie, w tym lokalne punkty zbiórki, sklepy oraz gminne jednostki, tworzą odpowiedni system umożliwiający oddanie tego sprzętu.

Właściwe postępowanie ze zużytym sprzętem elektrycznym i elektronicznym przyczynia się do uniknięcia konsekwencji szkodliwych dla zdrowia ludzi i środowiska naturalnego, wynikających z obecności składników niebezpiecznych oraz z niewłaściwego składowania i przetwarzania takiego sprzętu.

Proszę zatroszczyć się o to, aby stare urządzenie było zabezpieczone przed dziećmi do momentu odtransportowania.

Wskazówki dotyczące oszczędzania energii

- W miarę możliwości należy wykorzystywać maksymalną wielkość ładunku dla danego programu piorącego. Zużycie energii będzie wówczas najkorzystniejsze w odniesieniu do łącznej ilości prania.
- Przeładowanie pogarsza efekt prania.
- Proszę odwirowywać pranie w pralnicy z możliwie maksymalną ilością obrotów wirowania. Dzięki temu oszczędza się czas i energię podczas suszenia.
- Jeśli podczas ostatniego płukania pranie zostanie wypłukane w ciepłej wodzie, dzięki mniejszej wilgotności i ciepłu ulegnie skróceniu czas suszenia lub maglowania, a tym samym zmniejszy się zużycie energii.
- Przy dozowaniu środków piorących proszę wziąć pod uwagę wskazówki producenta środków piorących.
  Dozowanie zależy od ilości prania, twardości wody i stopnia zabrudzenia prania.
- Prawidłowo dobierać programy (Pranie wstępne, Intensywny) i temperatury.

Opis urządzenia

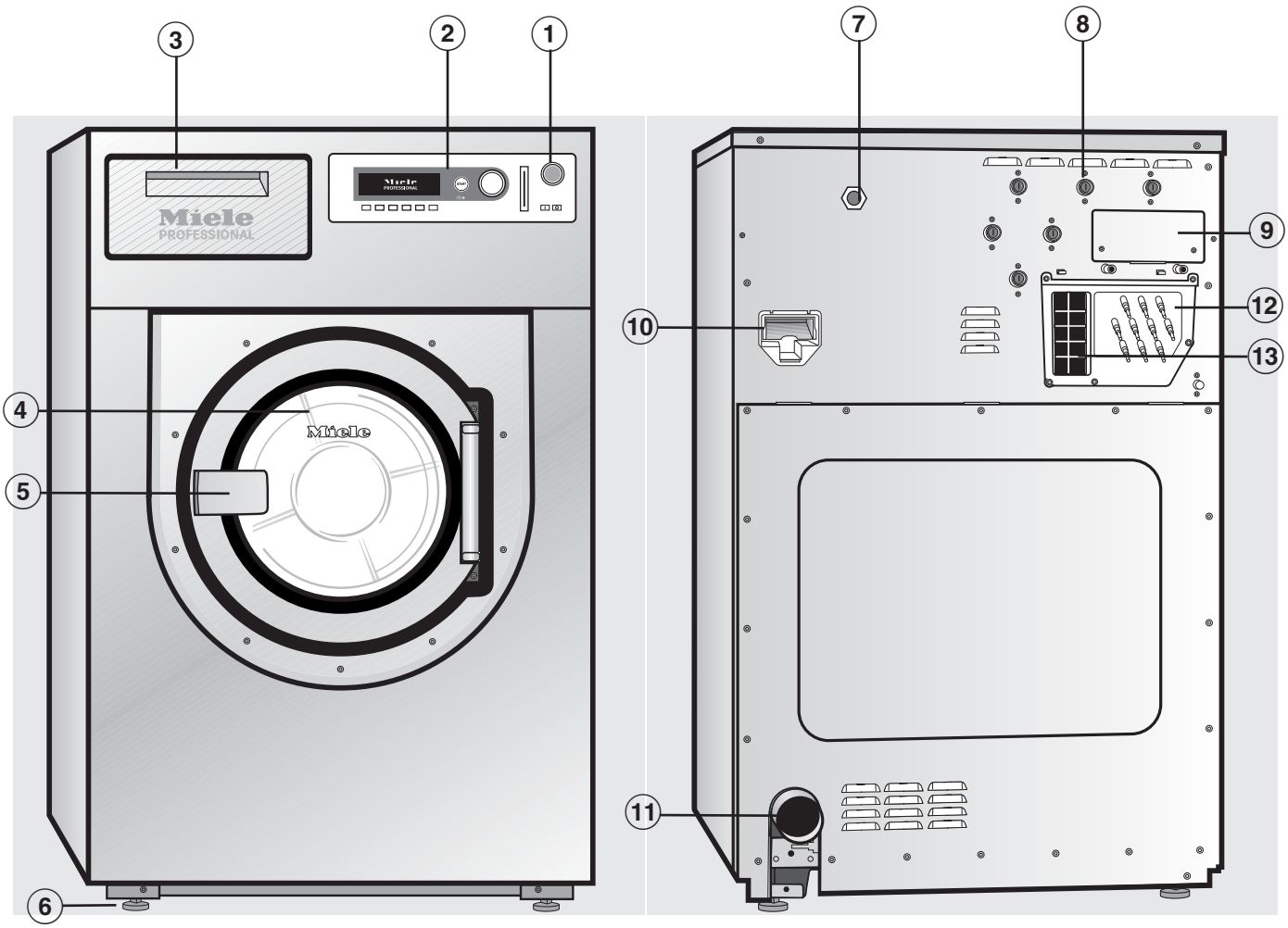

① **Wyłącznik awaryjny**

Przez naciśnięcie na czerwony przycisk urządzenie zostanie wyłączone.

② **Panel sterowania**

③ **Szuflada na środki piorące**

Klapę otwiera się przez pociągnięcie za uchwyt.

④ **Drzwiczki załadunkowe**

Drzwiczki załadunkowe otwiera się przez pociągnięcie za uchwyt. **Nigdy** nie otwierać drzwiczek siłą!

⑤ **Uchwyt drzwiczek**

Aby zagwarantować funkcję bezpieczeństwa zamka drzwiczek, uchwyt drzwiczek jest zaopatrzony w zabezpieczenie przed zerwaniem (patrz Usuwanie usterek).

⑥ **Wykręcane nóżki, regulowane na wysokość (4 sztuki)**

⑦ **Przyłącze elektryczne**

⑧ **Przyłącza wodne**

⑨ **Przyłącza odzyskiwania wody**

⑩ **Szyb komunikacyjny**

⑪ **Odpływ wody**

⑫ **Przyłącza dozowania płynów**

⑬ **Wyciąg oparów**

Patrz rozdział "Ustawianie i podłączanie"

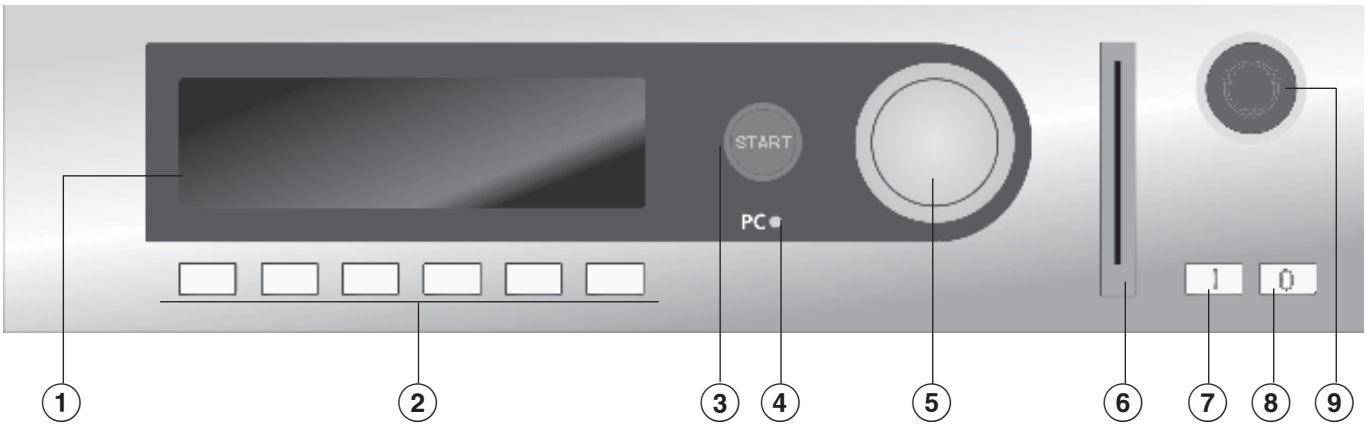

Funkcje elementów sterowania

① Wyświetlacz



Po włączeniu na krótko wyświetla się ekran powitalny a następnie lista programów. Zaznaczony jest ostatnio uruchamiany program.

② Przyciski funkcyjne

Sześć przycisków pod wyświetlaczem stanowi przyciski funkcyjne. Odpowiednio do statusu urządzenia przyciskom tym są przyporządkowane określone funkcje.
Są one wyświetlane powyżej tych przycisków na wyświetlaczu i zostają zaznaczone po naciśnięciu.
Po przeprogramowaniu na "Przyporządkowanie przycisków bezpośrednio" 6 pierwszych programów z listy programów może być wybierane bezpośrednio przez przyciski 1 - 6.

③ Przycisk Start

Podświetlenie obwódki miga, gdy wybrany program jest gotowy do uruchomienia. Naciśnięcie spowoduje uruchomienie wybranego programu. Po uruchomieniu programu naciśnięcie tego przycisku spowoduje wyświetlenie zawartości wyświetlacza sprzed uruchomienia programu.

④ Złącze optyczne PC

Za pomocą oprogramowania komputerowego można dokonać transmisji danych ze sterownika do komputera i z powrotem. Połączenie następuje poprzez złącze optyczne znajdujące się z przodu na panelu sterowania.

⑤ Programator

Obracanie zewnętrznego pierścienia powoduje wybór pozycji wyświetlacza i pól wprowadzania.
Naciśnięcie wewnętrznego przycisku umożliwia edycję wybranych pozycji wyświetlacza i pól wprowadzania lub potwierdza po zmianach.

⑥ Czytnik kart

Jeśli urządzenie jest zaprogramowane do działania na kartę, można prać tylko z wykorzystaniem programów znajdujących się na karcie.
Kartę wprowadzać w kierunku strzałki.

⑦ I Wł. zas.

Włącza urządzenie.

⑧ 0 Wył. zas.

Wyłącza urządzenie.

⑨ Wyłącznik awaryjny

Naciskać tylko w wypadku zagrożenia.
Naciśnięcie czerwonego przycisku wyłącza urządzenie. Po usunięciu zagrożenia wyłącznik odblokowywuje się przez obrócenie go w prawo.

Jeśli ponownie zostanie naciśnięty przycisk "START", nastąpi kontynuacja przerwanego programu.

Przyciski funkcyjne

Naciśnięcie uaktywnia funkcję a ponowne naciśnięcie wyłącza ją.

Przerwa/Koniec
Prawy przycisk funkcyjny po uruchomieniu programu jest używany jako przycisk Koniec.
Po naciśnięciu wybrany program zostaje zatrzymany, lub zatrzymany program zostaje zakończony.

+ Blok plus
Odpowiedni blok programowy (np. pranie wstępne) zostanie dodany do programu.

Krochmalenie
Jeśli pranie powinno być krochmalone należy nacisnąć ten przycisk.

Wirowanie wyłączone
Jeśli po zakończeniu płukania nie powinno nastąpić wirowanie należy nacisnąć ten przycisk.

Ustawienia
Naciśnięcie tego przycisku przełącza chwilowo na inny język.

Termin startu
Naciśnięcie przycisku startu programu wyświetli komunikat na wyświetlaczu, że można wybrać czas startu.

i Informacja
Po naciśnięciu przycisku na wyświetlaczu zostają pokazane informacje o programie.

Odpływ wody

Ręczne sterowanie
Patrz Podręcznik programowania

Osadzenie programu w miejscu
Bieżący program może zostać osadzony w miejscu lub bloki programowe zostaną powtórzone.

Powrót
Z powrotem do poprzedniego ekranu wyświetlacza.

▼/▲ Wskazuje na kolejny / poprzedni wiersz

Pamięć
Patrz Podręcznik programowania

Program zablokowany
Jeśli uruchomiono zablokowany program, po upływie 1 minuty nie można go więcej zatrzymać ani przerwać za pomocą przycisku Koniec.

Program odblokowany

Dozowanie

Dozowanie wyłączone

Dane użytkowe

->I<- Ustawienie zerowe (tarowanie)
Jeśli przy pustym bębnie wskaźnik ładunku nie wskazuje "00,0", zerowanie odbywa się za pomocą tego przycisku.

Transfer danych

Karta administracyjna

Na tej karcie nie znajdują się jeszcze żadne programy.
Transfer danych ze sterownika na kartę i z powrotem patrz instrukcja programowania.

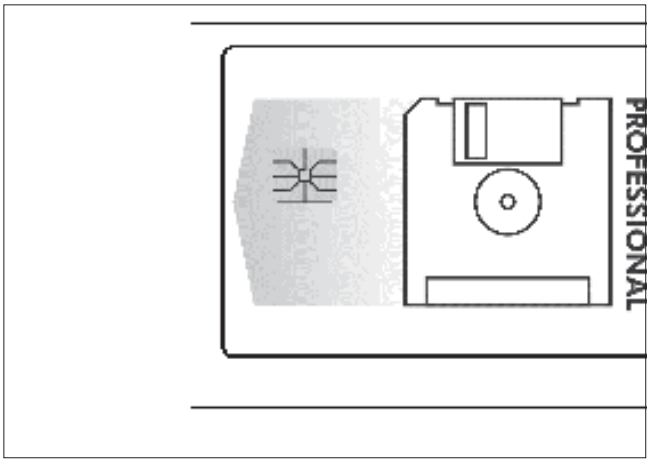

Karta może pomieścić maksymalnie 30 programów po 6 bloków każdy.

Na odwrocie karty można pisać.

Pierwsze uruchomienie pralki może zostać przeprowadzone wyłącznie przez serwis lub autoryzowanego sprzedawcę.

- Po stronie instalacji otworzyć zawory wody i w zależności od rodzaju ogrzewania gazu lub pary.
- Włączyć wyłącznik główny (po stronie instalacji).
- Włączyć urządzenie za pomocą przycisku **I** "Wł. zas.".



Na wyświetlaczu pojawia się ekran powitalny



a następnie lista programów (ostatnio uruchamiany program jest zaznaczony).

Przez obracanie programatora można wybrać program i natychmiast go uruchomić naciskając przycisk "START".

Przygotowanie prania

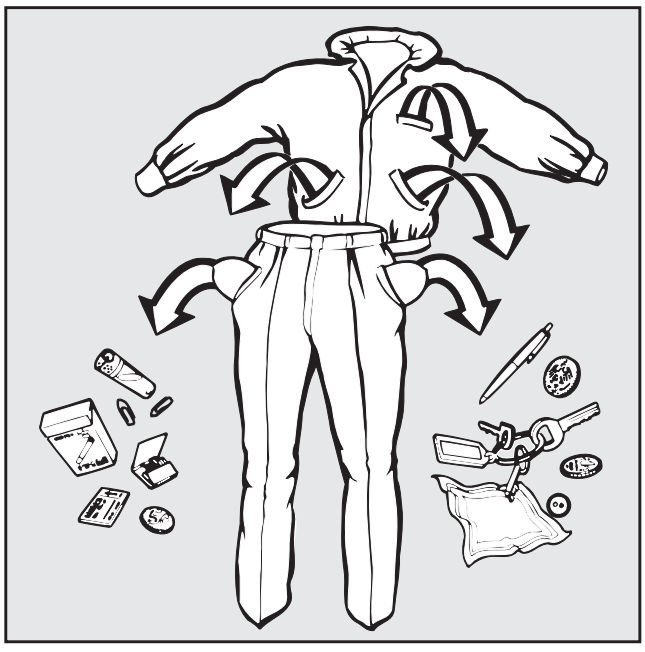

- Opróżnić kieszenie.

Ciała obce (np. gwoździe, monety, spinacze biurowe) mogą uszkodzić tkaniny i podzespoły.

Wielkości ładunku w programach standardowych

(suche pranie)

PW 6107	PW 6137	PW 6167	PW 6207
1 Tkaniny do gotowania 90°C **2** Tkaniny kolorowe 60°C **3** Tkaniny kolorowe intensywne 60°C **4** Tkaniny kolorowe 30°C **5** Tkaniny kolorowe intensywne 30°C **6** Tkaniny kolorowe Eco krótki			
max. 10 kg	max. 13 kg	max. 16 kg	max. 20 kg
7 Tkaniny delikatne 60°C **8** Tkaniny delikatne intens. 60°C **9** Tkaniny delikatne 30°C **10** Tkaniny delikatne intens. 30°C			
max. 5 kg	max. 6,6 kg	max. 8 kg	max. 10 kg
11 Tkaniny bardzo delikatne **12** Wełna 30°C **13** Wełna do prania ręcznego 30°C			
max. 4 kg	max. 5,2 kg	max. 6,4 kg	max. 8 kg

Wielkości ładunku dla innych programów są podane w odpowiednim przeglądzie programów.

- Załadować pranie.
- Zamknąć drzwi załadunkowe za uchwyt, nie trzaskać.

Uważać na to, aby żadne pranie nie zostało przytrzaśnięte pomiędzy drzwiami i otworem załadunkowym.

Dodawanie środków piorących

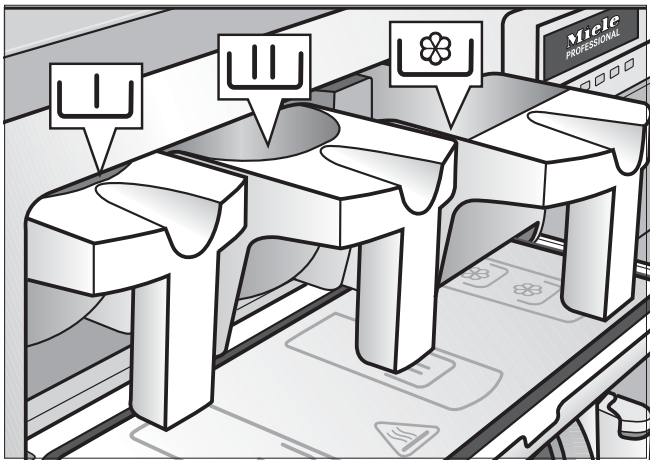

- W programach standardowych dodawać środki piorące dla prania głównego do zasobnika III i jeśli potrzeba, środki piorące dla prania wstępnego do zasobnika II, środki pielęgnacyjne do przedniej części zasobnika ❀.

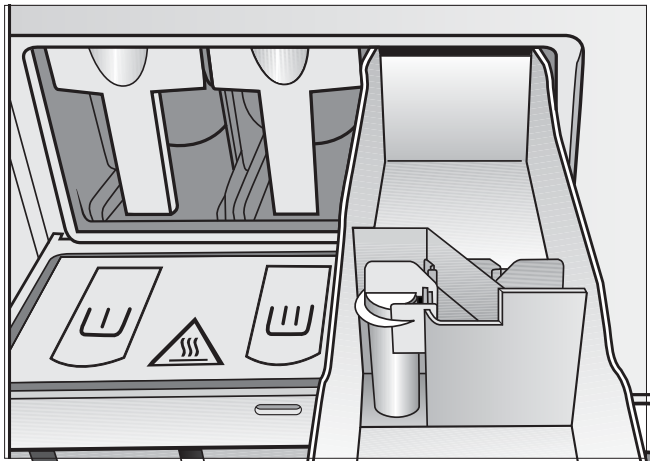

- Inne płynne środki pomocnicze dodawać do tylnej części zasobnika ❀ (jeśli zostało to zaprogramowane).

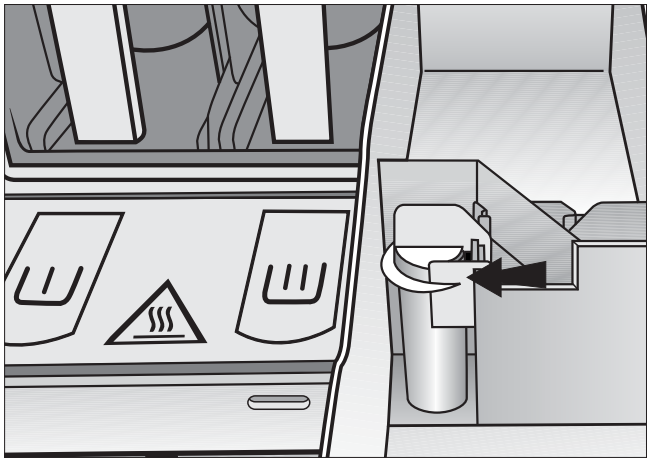

- W zasobniku ❀ środki pomocnicze nie mogą być napełniane powyżej oznaczenia, gdyż w przeciwnym razie natychmiast wypłyną przez zasysacz do komory bębna.

Środki wybielające

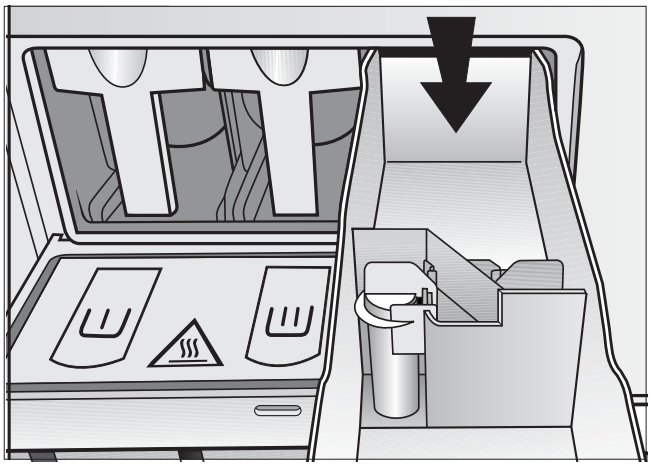

Wybielać wyłącznie tkaniny oznaczone symbolem △. Dodawanie płynnych środków wybielających może następować wyłącznie do przewidzianego w tym celu zasobnika. Tylko wtedy można zagwarantować, że środki zostaną automatycznie spłukane w odpowiednim momencie podczas 2. płukania. Dodatek płynnych środków wybielających do prania kolorowego jest dopuszczalny tylko wtedy, gdy producent odzieży wskaże na trwałość kolorów w oznaczeniach dotyczących czyszczenia i konserwacji oraz wyraźnie dopuści możliwość wybielania.

Do wybielania należy zaprogramować dodatkowo 3. płukanie (patrz Podręcznik programowania Profitronic).

⚠ Wraz ze wzrostem udziału chloru rośnie prawdopodobieństwo uszkodzenia podzespołów.

Środki farbujące i odbarwiające jak również **środki do odwapniania** muszą być przeznaczone do stosowania w pralnicach. Bezwzględnie przestrzegać zaleceń producenta.

Dozowanie środków piorących

Należy zasadniczo unikać zbyt dużego dozowania, ponieważ prowadzi to do zwiększonego wytwarzania piany.

– Nie używać silnie pieniących środków piorących.

– Przestrzegać zaleceń producenta środków piorących.

Dozowanie zależy od:

– ilości prania

– twardości wody

– stopnia zabrudzenia prania

Dozowanie

Należy brać pod uwagę twardość wody i zalecenia producenta środków piorących.

Twardości wody

Zakres twardości wody	Właściwości wody	Twardość całkowita w mmol/l	twardość niemiecka °d
I	miękka	0 - 1,3	0 - 7
II	średnia	1,3 - 2,5	7 - 14
III	twarda	2,5 - 3,8	14 - 21
IV	bardzo twarda	pow. 3,8	pow. 21

Jeśli nie znają Państwo twardości wody, proszę zasięgnąć informacji w miejscowym zakładzie wodociągowym.

Urządzenia ogrzewane gazem

W przypadku urządzeń ogrzewanych gazem roztwór piorący jest przepompowywany przez nagrzewnicę. Dodatkowy ruch roztworu powoduje tworzenie się piany. Dlatego nie wolno przekraczać dopuszczalnego dozowania i nie stosować silnie pieniących środków piorących.

Jeśli dochodzi do podwyższonego tworzenia piany, należy zastosować środki piorące o zredukowanym pienieniu lub zasięgnąć rady technika od zastosowań środków piorących.

Wybór programu

■ Zaznaczyć program (np. program **1** Tkaniny do gotowania) obracając programator.

Na wyświetlaczu pokazywana jest (np.) następująca zawartość:



Wybór funkcji dodatkowych Pranie wstępne, Przerwa Krochmalenie lub Przerwa Wirowanie

■ Potwierdzić zaznaczony program przez naciśnięcie wewnętrznego przycisku programatora.

Na wyświetlaczu pokazywana jest (np.) następująca zawartość:

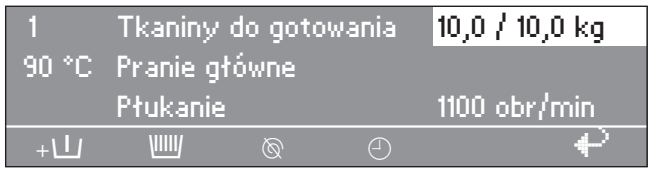

■ Dołączyć blok programowy Pranie wstępne, jeśli potrzeba, naciskając przycisk funkcyjny +⊔ "Blok plus".

Po naciśnięciu przycisku funkcyjnego +⊔ "Blok plus" wyświetlacz wygląda następująco:

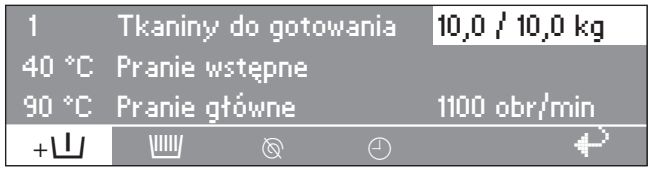

Pole "+⊔" jest zaznaczone.
Poprzez ponowne naciśnięcie można ponownie odznaczyć funkcję.

Jeśli pranie ma być krochmalone, należy nacisnąć przycisk "Krochmalenie".

Jeśli po zakończeniu płukania pranie nie powinno zostać odwirowane, należy nacisnąć przycisk "Wirowanie wyłączone".

Jeśli zakończono modyfikację programu:

■ Wcisnąć przycisk "START",
rozpoczyna się program piorący.

Jeśli przed uruchomieniem programu trzeba jeszcze dokonać zmian, np. wielkości ładunku, temperatury lub prędkości wirowania:

Wielkość ładunku
Przed uruchomieniem programu można wprowadzić ręcznie odpowiednią wielkość ładunku.

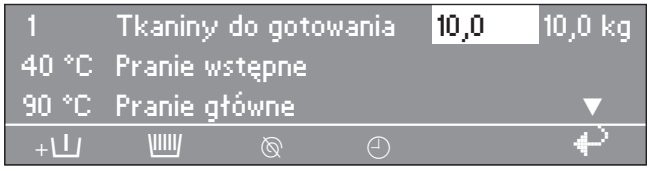

- Obracając programator przejść do pola "Wielkość ładunku", potwierdzić naciśnięciem programatora. Przez obracanie zmienić wielkość ładunku i potwierdzić naciskając programator.

Temperatura w krokach co 1 °C od zimnej, 15 do maks. 95 °C .

- Obracając programator wybrać pole "Temperatura" (40 °C dla prania wstępnego) i potwierdzić przez naciśnięcie programatora.

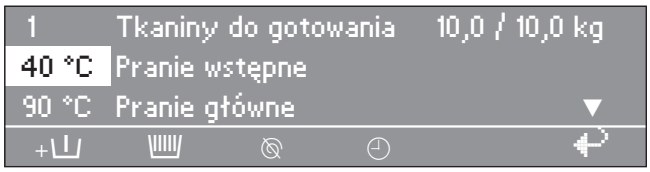

- Zmienić temperaturę obracając programator i potwierdzić przez naciśnięcie.

Prędkość wirowania w krokach co 25 obr/min od 0, 300 do maksymalna.

- Obracając programator wybrać pole "Prędkość wirowania" (dla wirowania końcowego) i potwierdzić przez naciśnięcie programatora.

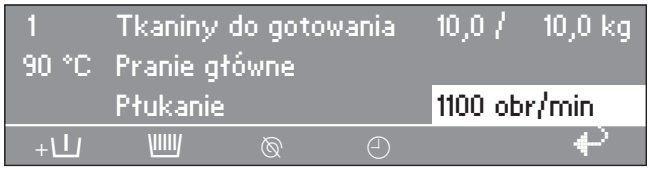

- Dokonać zmiany obracając programator i potwierdzić przez naciśnięcie.

Maksymalna ilość obrotów wirowania

PW 6107	PW 6137	PW 6137	PW 61317
1200 obr/min	1100 obr/min	1150 obr/min	1100 obr/min

- Wcisnąć przycisk "START", rozpoczyna się program.

Po uruchomieniu programu jego przebieg jest pokazywany na wyświetlaczu.

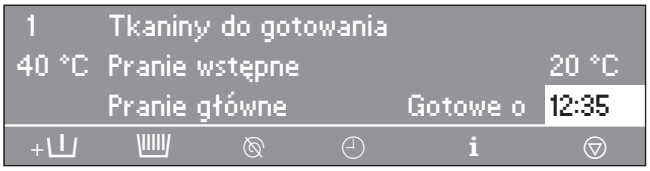

W drugim wierszu wyświetlacza, tutaj Pranie wstępne, pokazywana jest dodatkowo aktualna temperatura kąpieli piorącej.

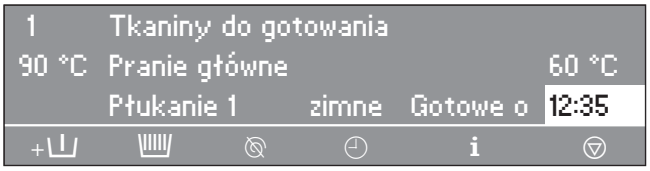

Gdy blok programowy Pranie wstępne zostanie zakończony, w drugim wierszu wyświetlacza zostaje wyświetlony blok programowy Pranie główne z aktualną temperaturą kąpieli piorącej. Pod nim wyświetlany jest kolejny blok programowy, tutaj Płukanie 1.

Wskazanie zakończenia programu, z prawej strony wyświetlacza, pokazuje godzinę zakończenia programu.

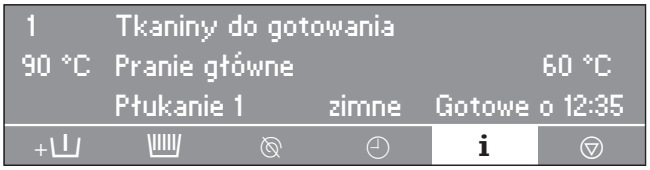

Naciśnięcie przycisku **i** "Informacja" powoduje pokazanie na wyświetlaczu dalszych informacji dotyczących programu piorącego, jak np.:

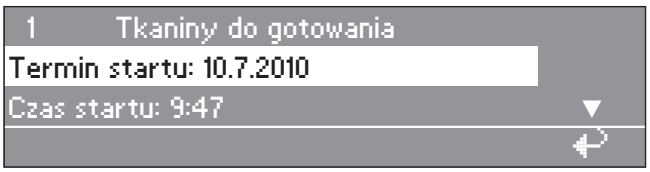

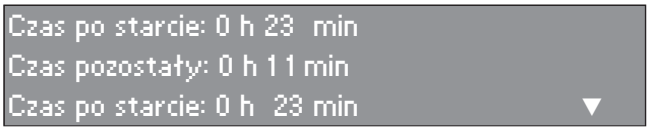



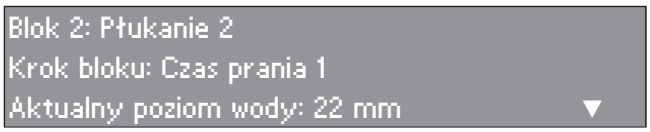

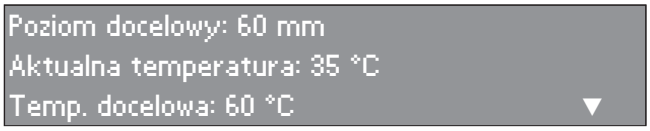

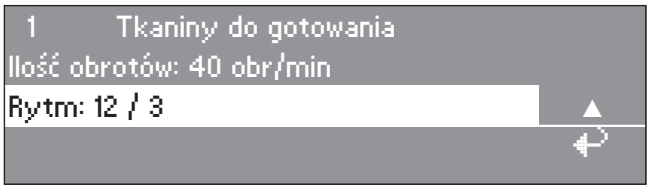

- Za pomocą przycisku "powrót" można wrócić do przebiegu programu.

Otwieranie drzwi załadunkowych po zakończeniu programu

Po zakończeniu programu oraz zatrzymaniu bębna i odpompowaniu wody z urządzenia na wyświetlaczu pokazywana jest (np.) następująca zawartość:

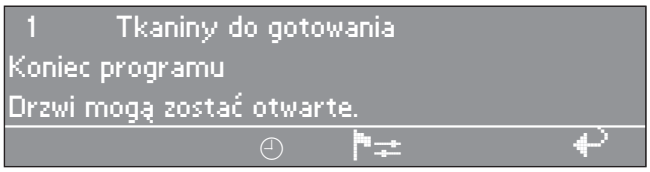

Jednocześnie przez 5 sekund rozbrzmiewa sygnał dźwiękowy zakończenia programu.

- Otworzyć drzwi załadunkowe przez pociągnięcie za uchwyt.

Wskazówka: Jeśli drzwi nie dają się otworzyć, należy docisnąć uchwyt do drzwi a następnie spróbować pociągnąć jeszcze raz.
- **Nigdy** nie otwierać drzwi siłą! -

- Wyjąć pranie.

Jeśli program zostanie przerwany z wodą w urządzeniu lub podczas wirowania, na wyświetlaczu pokazywany jest (np.) następujący komunikat:

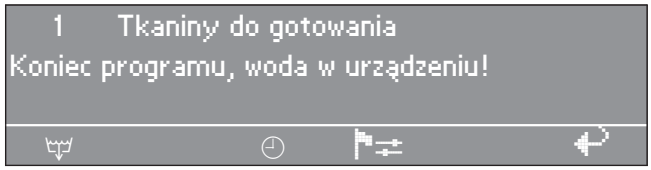

lub

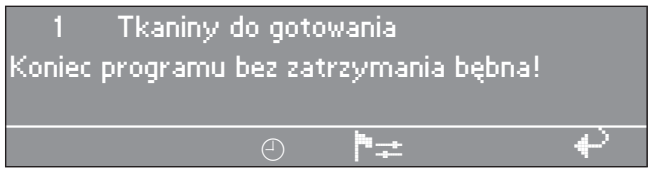

⚠ Drzwi załadunkowe są zablokowane. Nie próbować otwierać ich siłą.

- Nacisnąć przycisk funkcyjny "Odpływ wody" lub wybrać program Dodatkowe wirowanie i nacisnąć przycisk "START".
  Po zakończeniu programu otworzyć drzwi.

Jeśli nie będzie już więcej uruchamiany żaden program piorący:

- Wyłączyć urządzenie przyciskiem **0** "Wył. zas.". Wyłączyć wyłącznik główny (po stronie instalacji).
- Zamknąć zawory wody, gazu lub pary po stronie instalacji.

Karty, na których znajdują się programy, są dostosowane do określonego typu urządzenia. Nieopisane karty służą do zastosowań uniwersalnych.

■ Włączyć urządzenie przyciskiem **I**-wł.

Na wyświetlaczu pojawia się ekran powitalny

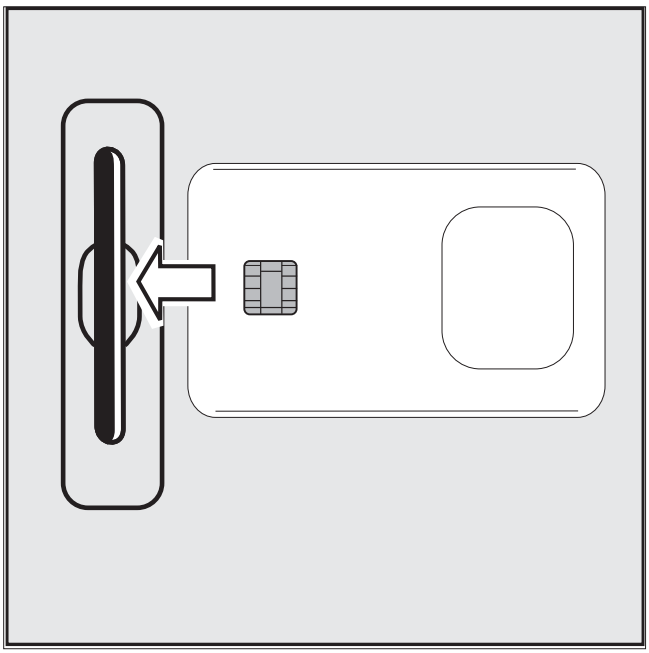

■ Wprowadzić kartę.

Na wyświetlaczu zostają wyświetlone programy znajdujące się na karcie.



■ Wybrać program obracając pokrętło programatora. Potwierdzić wybór przez naciśnięcie programatora.

■ Wcisnąć przycisk "START", program się rozpoczyna.

Po naciśnięciu przycisku "START" można wyjąć kartę z czytnika. Po zakończeniu programu program zostaje skasowany.

⚠ Nie wkładać do szczeliny czytnika żadnych innych przedmiotów oprócz karty.

Jeśli karta zostanie włożona odwrotnie, na wyświetlaczu pojawia się następujący komunikat:

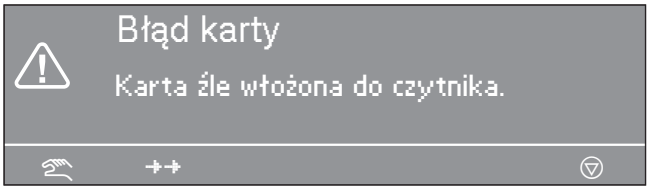

■ Włożyć prawidłowo kartę do czytnika.

Jeśli do czytnika zostanie włożona karta niepasująca do tego typu urządzenia, na wyświetlaczu pojawi się następujący komunikat:

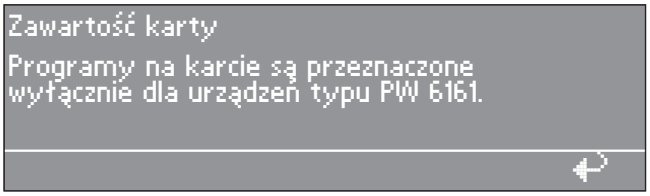

■ Włożyć kartę odpowiednią dla danego typu urządzenia.

Tryb programów indywidualnych

Do prania wymagającego specjalnego postępowania dołączana jest jedna karta, na której znajduje się pojedynczy program.
Na poziomie administratora funkcja ta może zostać uaktywniona przez punkt menu "Programy indywidualne".
Sterownik urządzenia akceptuje potem tylko karty indywidualne (na których znajduje się **jeden** program).
Programy ze sterownika nie są więcej dostępne.

Wybór języka

Przed uruchomieniem programu można przejściowo dokonać zmiany języka na lokalny poprzez symbol flagi.
To przełączenie języka zostaje anulowane po 5 minutach po zakończeniu programu i otwarciu drzwi.



Po naciśnięciu przycisku funkcyjnego, pojawia się następująca zawartość wyświetlacza:



- Potwierdzić "Język" przez naciśnięcie programatora.



- Wybrać preferowany język obracając programator i potwierdzić przez naciśnięcie wewnętrznego przycisku programatora.

Termin startu

Jeśli zachodzi potrzeba przyporządkowania godziny uruchomienia do jakiegoś programu, za pomocą przycisku funkcyjnego "Termin startu " można wybrać późniejszy termin na pranie.

Ustawianie terminu startu

Po wyborze programu na wyświetlaczu pokazywana jest np. następująca zawartość:

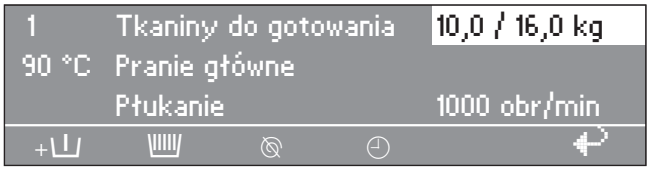

- Nacisnąć przycisk funkcyjny "Termin startu".

Pojawia się (np.) następujący ekran:

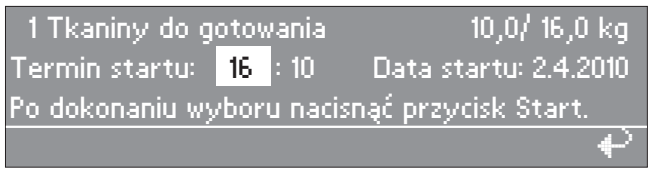

Zawsze wyświetlana jest aktualna godzina i data. Zaznaczone jest pole godzin.

- Wybrać godziny naciskając programator.
  Zmienić godziny obracając programator i potwierdzić przez naciśnięcie.
- Wybrać pole minut obracając programator i potwierdzić.
  Zmienić minuty przez obracanie i potwierdzić naciśnięciem.
- Obracając programator wybrać pole "Data startu Dzień" i potwierdzić.
  Zmienić obracając pokrętło i potwierdzić przez naciśnięcie.
- W razie potrzeby zmienić miesiąc i rok.

Po ustawieniu żądanego terminu startu.

- Nacisnąć przycisk "START", program zostanie uruchomiony w ustawionym terminie.

Wyświetlacz pokazuje następującą zawartość:



Wyświetlacz pokazuje aktualną godzinę i datę oraz termin startu.

- Jeśli otwarto jeszcze raz drzwi załadunkowe, należy ponownie nacisnąć przycisk "START".

Odwołanie funkcji startu terminowego

Jeśli zostanie ponownie naciśnięty przycisk "Termin startu" lub przycisk "powrót", zmiany nie zostaną zachowane.

Z praniem wstępnym

W przypadku mocno zabrudzonego prania można, przed uruchomieniem programu w programach standardowych **1** do **10**, włączyć Pranie wstępne naciskając przycisk +⊔ "Blok plus".

Ponowne naciśnięcie przycisku odwołuje funkcję.

Po naciśnięciu przycisku +⊔ "Blok plus" na wyświetlaczu pokazywana jest następująca zawartość:

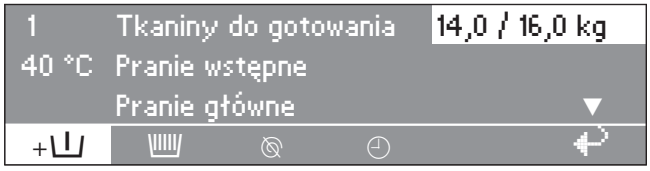

Zaznaczone jest pole "+⊔" na wyświetlaczu.

Krochmalenie

Napełnianie przez zasobnik

Krochmalenie można wybrać we wszystkich programach standardowych (poza programami Dodatkowe wirowanie i Dodatkowy odpływ) przed uruchomieniem programu naciskając przycisk "Krochmalenie".
Zaznaczone jest pole na wyświetlaczu.

Ponowne naciśnięcie przycisku odwołuje funkcję.

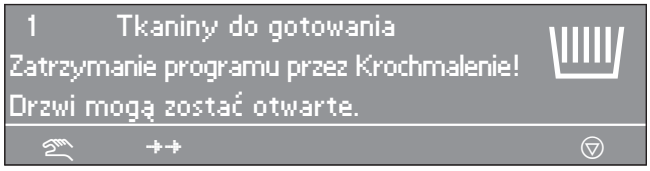

Gdy zostanie osiągnięty punkt program "Krochmalenie", na wyświetlaczu miga "Krochmalenie".

Krochmal przygotowany według wskazań producenta dodać przez przedni zasobnik . W razie potrzeby rozcieńczyć krochmal wodą. Pranie zostanie automatycznie przedłużone o 4 minuty.

Program będzie kontynuowany po naciśnięciu przycisku "START".

Napełnianie bezpośrednio do bębna

Po osiągnięciu punktu programu "Krochmalenie" otworzyć drzwi załadunkowe i dodać krochmal przygotowany według wskazań producenta. Zamknąć drzwi załadunkowe.

Na wyświetlaczu pokazywany jest następujący komunikat:

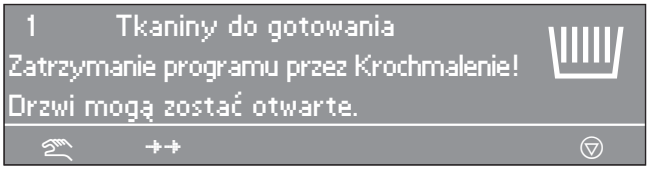

Nacisnąć przycisk "START" w celu kontynuacji programu.

Wirowanie wyłączone

Wirowanie można wyłączyć we wszystkich programach standardowych (poza programem Dodatkowe wirowanie) przed uruchomieniem programu naciskając przycisk "Wirowanie wyłączone".
Na wyświetlaczu zaznaczone jest pole "".

Ponowne naciśnięcie przycisku odwołuje funkcję.

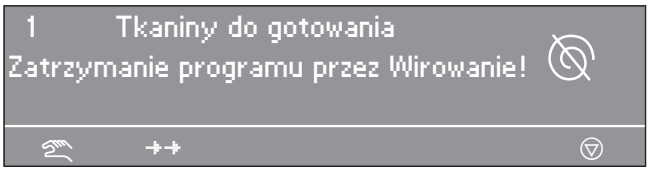

Po osiągnięciu punktu programu "Przerwa Wirowanie" na wyświetlaczu miga "Przerwa Wirowanie".

Program zostaje zakończony przez naciśnięcie przycisku "Przerwa/Koniec" bez wirowania i z wodą w urządzeniu.

Jeśli program powinien być teraz kontynuowany z wirowaniem, jest to możliwe przez naciśnięcie przycisku "START".

Zatrzymanie programu

W celu zatrzymania programu należy nacisnąć przycisk "Przerwa/Koniec".
Program zatrzymuje się.

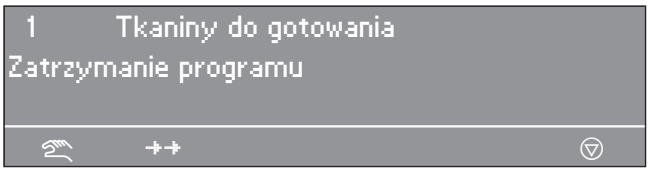

Kontynuacja programu jest możliwa po naciśnięciu przycisku "START".

Przerywanie programu

W celu przerwania programu należy nacisnąć dwukrotnie raz za razem przycisk ⓥ "Przerwa/Koniec". Jeśli program zostanie przerwany z wodą w urządzeniu lub podczas wirowania, na wyświetlaczu pojawi się (np.) następujący komunikat:

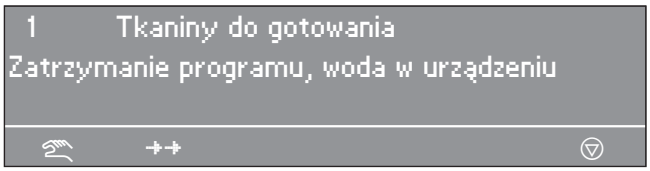

lub:

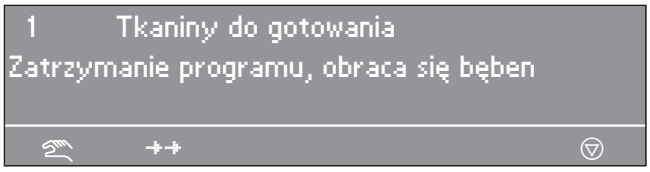

Aby umożliwić otwarcie drzwi należy nacisnąć przycisk funkcyjny "Odpływ wody" lub wybrać program Dodatkowe wirowanie i nacisnąć przycisk "START".

Przerywanie zablokowanego programu

W przypadku zablokowanych programów zatrzymanie i przerwanie programu nie jest już więcej możliwe.

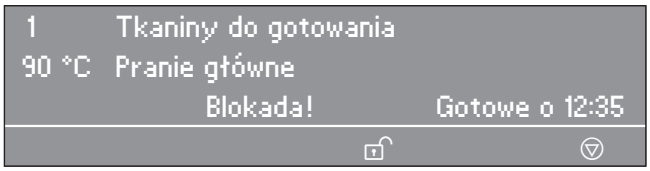

Wyświetlacz pokazuje ten zablokowany stan, gdy próbuje się przerwać program za pomocą przycisku ⓥ "Przerwa/Koniec".

Program można odblokować po naciśnięciu przycisku funkcyjnego "Odblokowanie" i wprowadzeniu hasła.

Po wprowadzeniu hasła wyświetlacz pokazuje następującą zawartość:

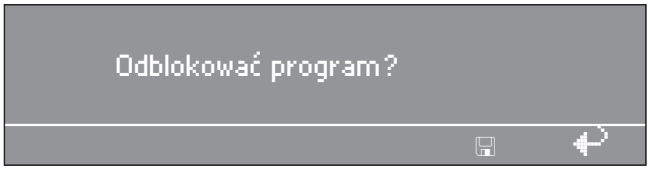

Po naciśnięciu przycisku "Pamięć" pokazuje się normalna zawartość wyświetlacza i program może zostać przerwany.

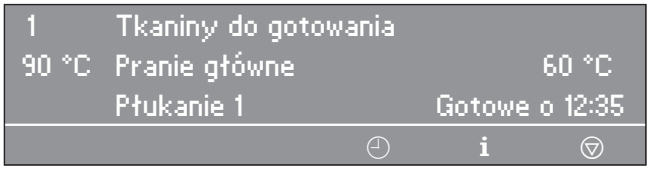

Osadzanie programu w miejscu

Bieżący program może zostać osadzony w miejscu lub bloki programowe mogą zostać powtórzone.

- Nacisnąć przycisk ⓥ "Przerwa/Koniec", program zostaje zatrzymany.

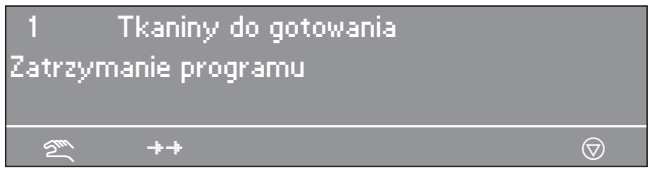

- Po naciśnięciu przycisku "Osadzanie programu w miejscu" na wyświetlaczu pojawia się aktualny zakres, blok i krok.

  Patrz także Podręcznik programowania "Struktura programu".



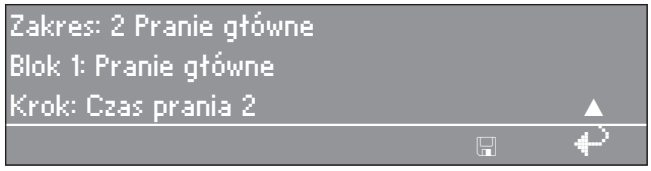

- Przejść na zakres przez obrócenie programatora i potwierdzić przez naciśnięcie. Wybrać i potwierdzić zakres: 1 Pranie wstępne, 2 Pranie główne lub 3 Płukanie.
- Przejść na zakres przez obrócenie programatora i potwierdzić przez naciśnięcie. Wybrać i potwierdzić blok: Pranie wstępne 1-10, Pranie główne 1-10 lub Płukanie 1-10.
- Przejść na krok przez obrócenie programatora i potwierdzić przez naciśnięcie. Wybrać i potwierdzić żądany krok programowy.
- Po naciśnięciu przycisku "Pamięć" a następnie "START" osadzenie w miejscu zostanie przeprowadzone lub naciśnięcie przycisku "powrót" spowoduje wyskoczenie do Zatrzymania programu i osadzenie w miejscu nie zostanie przeprowadzone.

Dozowanie płynów

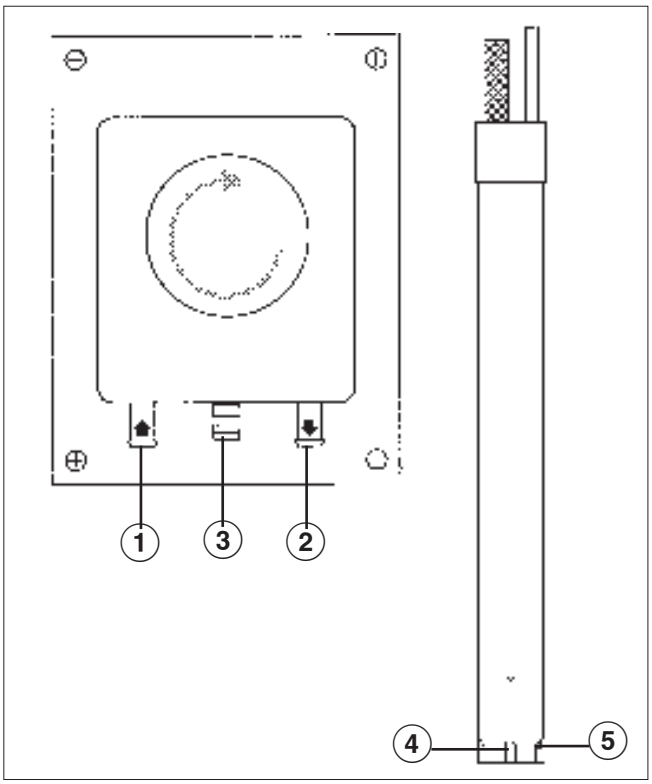

① Króciec do przyłączenia węża (zasysanie)

② Króciec do przyłączenia węża (pompowanie)

③ Wypływ (przy załamaniu węża)

④ Otwór zasysania

⑤ Sonda poziomu wskaźnika braku płynu
Przy pustym pojemniku z dozowanym płynem pompa i urządzenie odłączają się samoczynnie.

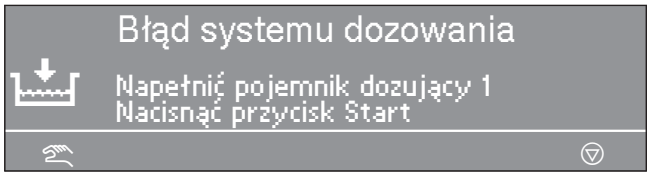

Równocześnie urządzenie sygnalizuje brak płynnych środków w systemie dozowania.

Po napełnieniu pojemnika program można kontynuować naciskając przycisk "START".

Wyłączanie dozowania



Przed uruchomieniem programu możliwe jest ręczne wyłączenie dozowania płynnych środków piorących za pomocą przycisku funkcyjnego "Dozowanie wył.".

Po uruchomieniu programu środki nie będą dozowane przez pompę dozującą a na wyświetlaczu pojawi się (np.) następująca zawartość:

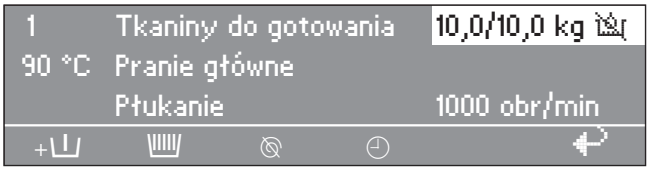

Dozowanie

Należy przestrzegać zaleceń producenta środków piorących.

⚠ Podczas używania kombinacji środków piorących i produktów specjalnych bezwzględnie przestrzegać wskazówek producenta. Każdy środek wykorzystywać wyłącznie do zastosowań przewidzianych przez producenta w celu uniknięcia szkód materiałowych i gwałtownych reakcji chemicznych. Proszę się zwrócić do producenta środków o potwierdzenie możliwości ich bezpiecznego stosowania w urządzeniu.

Płynne środki piorące powinny mieć przed zastosowaniem normalną temperaturę pokojową, aby nie uległa zmianie ich lepkość a tym samym wielkość dozowania.

Uruchamianie pompy dozującej

Przed uruchomieniem pompy dozującej środki płynne, musi zostać zassany płynny środek piorący oraz należy ustawić wielkość dozowania.

Kalibracja dozowania

Kalibracja dozowania jest używana do ustalenia wydajności poszczególnych pomp dozujących.

Bezpośredni dostęp do kalibracji dozowania przy wyłączonym urządzeniu:

- Przytrzymać wciśnięty drugi przycisk funkcyjny.
- Następnie włączyć urządzenie przyciskiem Wł. zas.

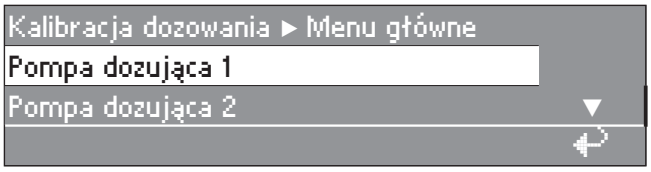

Możliwości wyboru: pompy dozujące 1 do 13

Po dokonaniu wyboru pompy dozującej na wyświetlaczu pojawia się następująca zawartość:

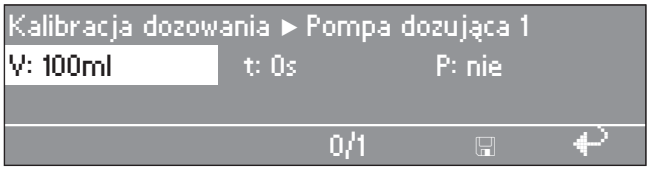

Wielkość dozowania można ustawić od 0 do 9999 ml w krokach co 1 ml.

- Nacisnąć przycisk funkcyjny 0/1, napełnia się wąż dozujący. Zatrzymać przez naciśnięcie przycisku 0/1.
- Wąż kalibrowanej pompy dozującej umieścić w naczyniu pomiarowym.

⚠ Unikać kontaktu ze skórą i oczami, nosić odzież ochronną.

- Powrócić do menu głównego za pomocą przycisku ↩.

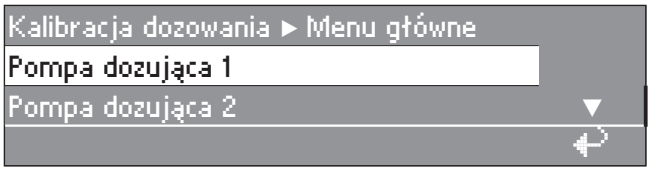

- Wybrać pompę dozującą.

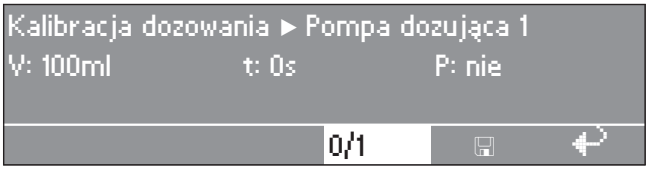

- Nacisnąć przycisk wielofunkcyjny 0/1. Zatrzymanie pompy przez naciśnięcie przycisku 0/1 lub automatycznie po 60 sekundach.
- Zmierzyć ilość pozyskaną w naczyniu pomiarowym.

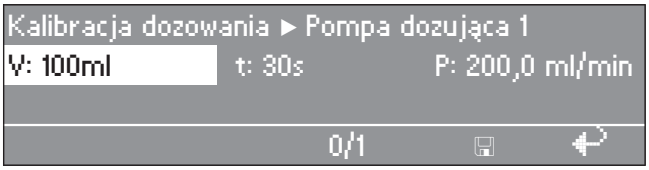

- Wprowadzić wartość w polu "V:". Wydajność pompowania w ml/min zostanie obliczona przez sterownik.
- Po naciśnięciu przycisku funkcyjnego 💾 "Pamięć" zmierzona wartość zostanie przyporządkowana do pompy.
- Podłączyć z powrotem wąż.

Czyszczenie i konserwacja systemu dozującego

System dozujący musi być przepłukany gorącą wodą co 2 tygodnie i przed każdym dłuższym przestojem pomp dozujących, w celu uniknięcia niedrożności i korozji w systemie dozującym.

- Należy przy tym oczyścić w wodzie lance ssące.
- Lance ssące wstawić do pojemnika z gorącą wodą (40 - 50 °C).
- Poprzez kalibrowanie dozowania uruchomić każdą pompę, aż system dozujący nie zostanie przepłukany.
- Sprawdzić połączenia, węże, króćce dozujące i ich uszczelnienia pod kątem szczelności.

Obciążenie szczytowe

Przy aktywacji funkcji obciążenia szczytowego wyłączane jest grzanie i następuje zatrzymanie programu. Na wyświetlaczu pojawia się następujący komunikat:

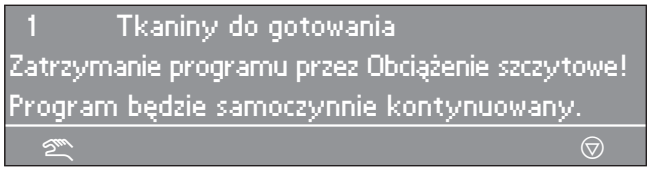

Po zakończeniu funkcji Obciążenie szczytowe program będzie automatycznie kontynuowany tak, jak przedtem.

Kanał na moduł komunikacyjny

Moduł komunikacyjny umożliwia podłączenie komputera do urządzenia.

Kanał na moduł komunikacyjny znajduje się z tyłu urządzenia.

Odpowiedni program edycyjny można uzyskać poprzez swojego sprzedawcę lub serwis.

Dane użytkowe

Za pomocą modułu Dane użytkowe można, przyciskiem "Dane użytkowe", odczytać lub usunąć dane użytkowe przed lub po uruchomieniu programu.



Po naciśnięciu przycisku pojawia się następująca zawartość wyświetlacza:

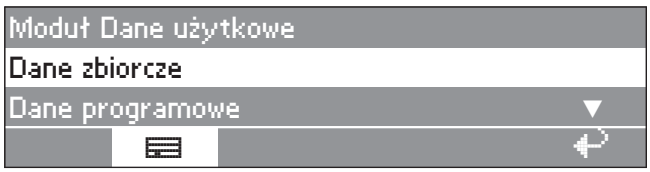

Możliwości wyboru:

– Dane zbiorcze

W przypadku danych zbiorczych zostaną zebrane i zsumowane dane ze wszystkich programów.

– Dane programowe

W przypadku danych programowych chodzi o dane, które zostały zarejestrowane podczas programu.

– Usuwanie danych

- Moduł (usuwanie danych zbiorczych i programowych)

- Dane zbiorcze (usuwanie tylko danych zbiorczych)

- Dane programowe (usuwanie tylko danych programowych)

Poprzez powtórne naciśnięcie przycisku "Dane użytkowe" można odwołać funkcję.

Jeśli została przepełniona pojemność pamięci w module Dane użytkowe, wówczas, po naciśnięciu przycisku "START" pojawia się żądanie potwierdzenia operacji.

Jeśli zostanie naciśnięty przycisk "powrót" lub w ciągu 30 sekund nie zostanie naciśnięty przycisk "START", wówczas program nie zostanie uruchomiony a wyświetlacz będzie wyglądał jak przed uruchomieniem programu.

Dane zbiorcze

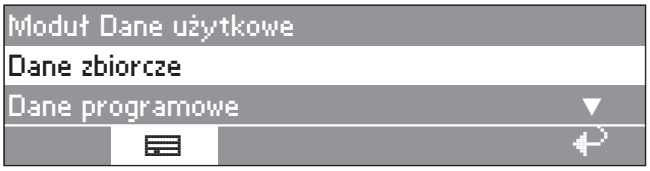

Po wybraniu pozycji Dane zbiorcze wyświetla się np. następujący ekran:

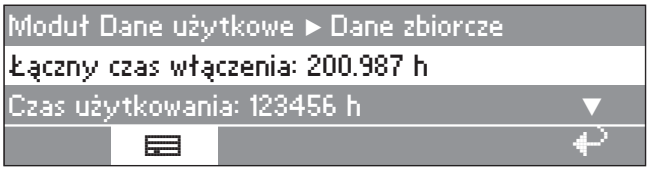

Inne możliwości wyboru:

Łączny czas włączenia: 200.987 h
Czas użytkowania: 123.456 h
Czas aktywacji Grzanie: 73.456 h
Czas aktywacji Silnik nap.: 93.456 h
Uruchomienia programu: 23.456
Zatrzymania programu: 567
Przerwania programu: 67
Ilość wody: 1.234.567 l
Ilość prań: 1.234.567 kg
Dozowane środki: 2.345 l
Energia: 12.345.678 kWh

Dane programowe

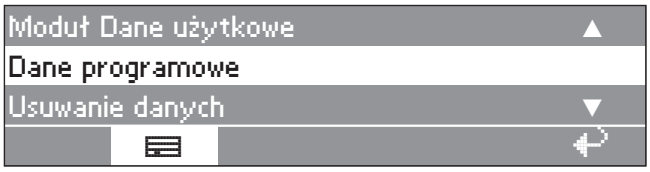

Po wybraniu pozycji Dane programowe wyświetla się np. następująca zawartość wyświetlacza:



Z listy programów można wybrać odpowiedni program a po naciśnięciu programatora pojawia się następnie lista wszystkich uruchomień wybranego programu z datą i czasem uruchomienia.

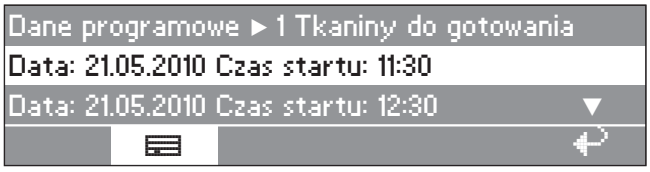

Z listy wszystkich uruchomień programu 1 Tkaniny do gotowania wybrać żądany start i potwierdzić przez naciśnięcie.



Inne możliwości wyboru:

Miejsce: Warszawa
Numer fabryczny: 12345678
Typ urządzenia: PW 6107
Ilość prania: 13 kg
Przycisk+: wciśnięty
Przycisk Przerwa Krochmalenie: wciśnięty
Przycisk Przerwa Wirowanie: nie wciśnięty
Start programu: 11:30
Koniec programu: 12:05
Łączny czas pracy: 0 h 35 min
Energia elektryczna: 12,5 kWh
Energia gazowa: 0 kWh
Energia parowa: 0 kWh
Łączna ilość wody: 140 l
Maks. temperatura wody: 95 °C
Maks. możliwa temperatura wypływającej wody: 45 °C
Zmiana programu: 2 (po wybraniu i naciśnięciu programatora będą pokazywane tylko ostatnie 3 zatrzymania i 3 uruchomienia.)
Błąd programu: brak (tylko 3 ostatnie błędy są zachowane.)
Zakres 1: Pranie wstępne (po wybraniu i naciśnięciu programatora można wybrać zakres ew. blok.)
Czas pracy: 6 min
Ilość wody: 20 l
Dozowanie 1: ilość ml (po wybraniu i naciśnięciu programatora pokazywane jest 6 dozowań.)
Maks. temperatura: 12 °C
Czas utrzymywania: 6 min
Dozowanie 2: nie

Usuwanie danych

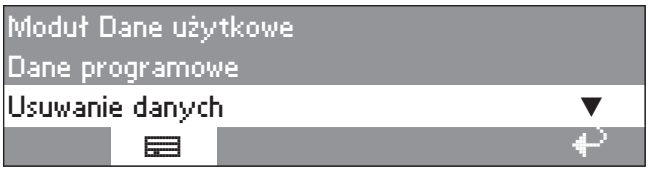

Po wybraniu pozycji Usuwanie danych na wyświetlaczu zostaje pokazany następujący ekran:

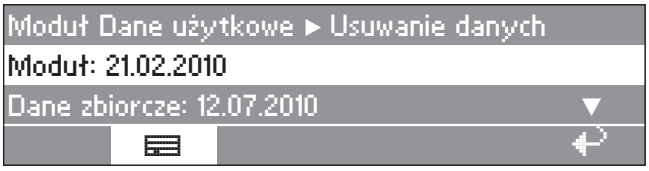

Po wybraniu punktu menu Moduł dane zbiorcze i dane programowe zostaną usunięte z danych użytkowych.
Po wybraniu punktu menu Dane zbiorcze z danych użytkowych zostaną usunięte tylko dane zbiorcze.
Po wybraniu punktu menu dane programowe z danych użytkowych zostaną usunięte tylko dane programowe.

Po dokonaniu wyboru pozycji menu i naciśnięciu programatora zostaje wyświetlone żądanie wprowadzenia hasła.



Po podaniu hasła lub włożeniu karty administracyjnej wchodzi się w pozycję menu. Tutaj wyświetlane jest dodatkowe żądanie potwierdzenia.

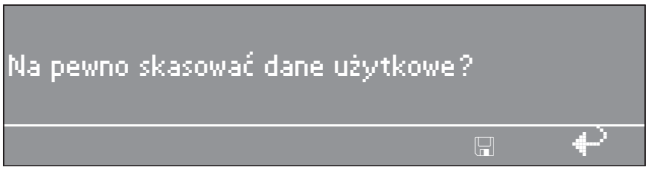

Po naciśnięciu przycisku "Pamięć" dane zostaną skasowane.

Ładunek

Jeśli urządzenie jest wyposażone w moduł ładunku, wielkość ładunku będzie pokazywana w czasie załadunku w krokach co 0,2 kg. Obok pokazywana jest maksymalna wielkość ładunku dla wybranego programu.

Jeśli wskazania ładunku przy pustym bębnie nie wynoszą "00,0", wyzerować urządzenie przyciskiem **-> I <-** "Ustalanie 0"

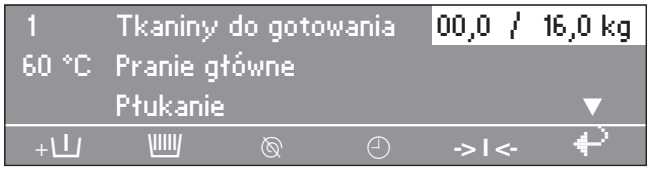

Jeśli po ustawieniu 0 (tarowaniu) zostanie wyjęte przeoczone pranie, na wyświetlaczu pojawia się następujący ekran:

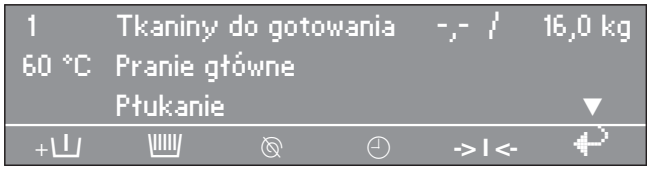

Ponownie ustawić na 0 przyciskiem **-> I <-**.

Jeśli wystąpi przeładowanie (pranie jest mokre), po uruchomieniu programu zostanie zawsze przeliczone na ładunek znamionowy i wartość ta zostanie zapisana w danych użytkowych.

Na zakończenie programu, gdy bęben znajduje się w spoczynku, na wyświetlaczu pokazywana jest wilgotność prania.

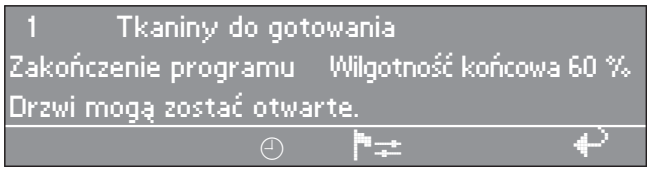

Drzwi załadunkowe nie dają się otworzyć

- Nacisnąć na uchwyt, wyłączyć i włączyć urządzenie a następnie jeszcze raz pociągnąć za uchwyt.

Wyskoczył bezpiecznik drzwi.

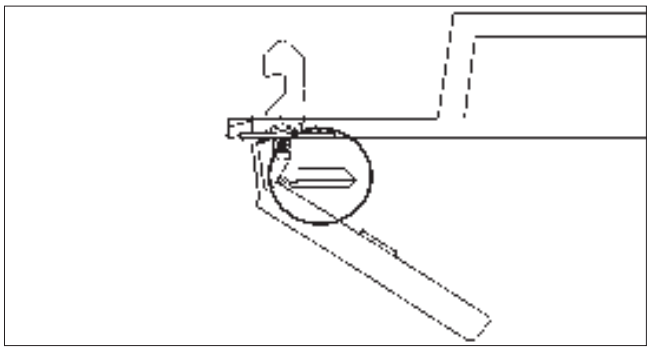

Uchwyt drzwi utracił swoją funkcjonalność. Drzwi nie można teraz ani otworzyć, ani zamknąć.

Wyskoczenie bezpiecznika drzwi powinno zapobiec uszkodzeniu uchwytu drzwi przy gwałtownym otwarciu drzwi załadunkowych.

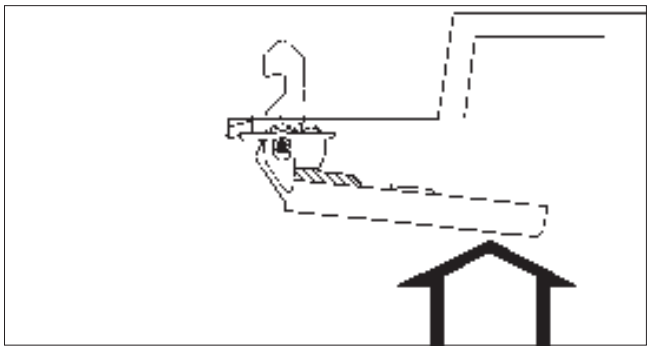

- Nacisnąć mocno na uchwyt drzwi, aż bezpiecznik nie zaskoczy słyszalnie z powrotem.

Drzwi załadunkowe mogą być ponownie otwierane (pod warunkiem, że w urządzeniu nie ma wody) i zamykane.

Zanik zasilania podczas procesu prania, awaryjne odblokowywanie drzwi

Przy krótkotrwałym zaniku zasilania:
Program zatrzymał się na ostatniej pozycji a po przywróceniu zasilania na wyświetlaczu pojawia się następujący komunikat:

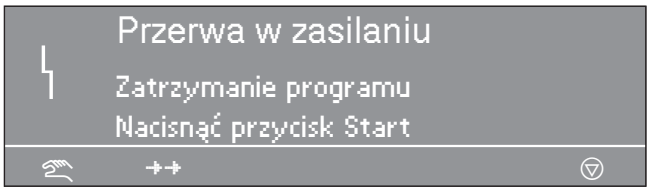

- Nacisnąć przycisk "START", program jest kontynuowany.

Przy dłuższym zaniku zasilania:

- Wyłączyć urządzenie.
- Wyłączyć wyłącznik główny (po stronie instalacji).
- Zamknąć zawory wody, gazu lub pary po stronie instalacji.

W celu wyjęcia prania należy najpierw otworzyć ręcznie zawór spustowy a następnie ręcznie odblokować drzwi załadunkowe.

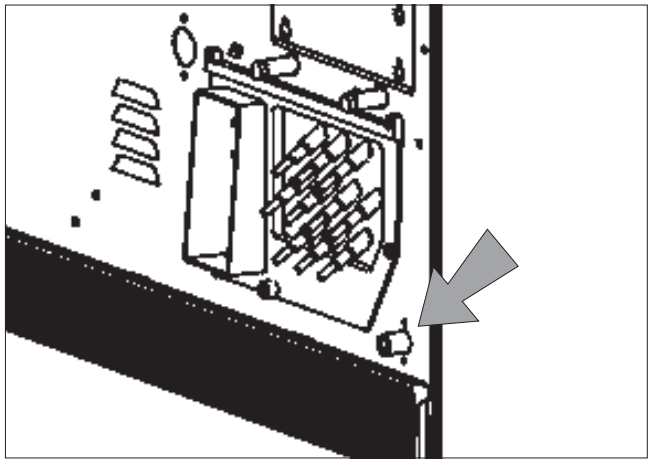

- Otworzyć zawór spustowy przez poluzowanie śruby odpowietrzającej (klucz nr 17) na tylnej ściance urządzenia, ale nie wykręcać jej całkowicie. Spuścić roztwór piorący. Z otworu śruby wypływa niewielka ilość wody (ok. 100 ml), którą należy złapać w odpowiednie naczynie.
- Dokręcić z powrotem śrubę odpowietrzającą i sprawdzić pod kątem szczelności (otworzyć zawór odcinający wodę).

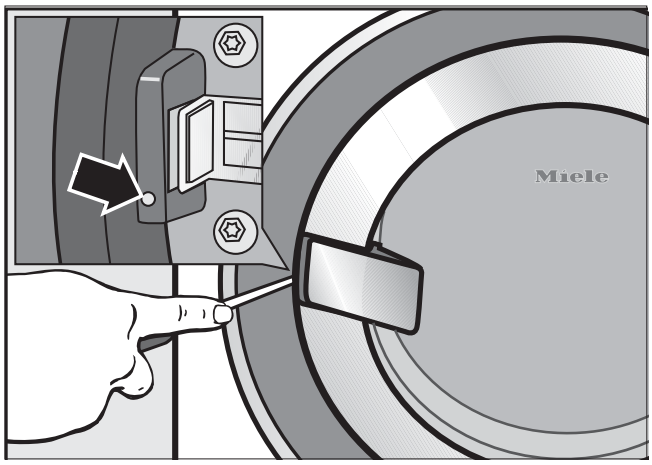

- Włożyć śrubokręt (szerokość ostrza ok. 4 mm) w otwór obok zamka drzwi, tak żeby ostrze zaskoczyło w rowku blokady. Drzwi odblokowuje się przez lekki obrót w kierunku przeciwnym do ruchu wskazówek zegara.Otworzyć drzwi za uchwyt. **Nigdy** nie otwierać drzwi siłą!
- Wyjąć pranie.

Możliwe przyczyny zwiększonego tworzenia piany

– rodzaj środków piorących

■ Używać środków piorących przeznaczonych do przemysłowych urządzeń pralniczych. Domowe środki piorące nie są zalecane.

– nadmierne dozowanie środków piorących

■ Przestrzegać zaleceń dotyczących dozowania producenta środków piorących i dozować odpowiednio do lokalnej twardości wody.

– mocno pieniące środki piorące

■ Zastosować mniej pieniące środki piorące lub zasięgnąć porady technika zastosowań środków piorących.

– bardzo miękka woda

■ Zmniejszyć dozowanie zgodnie z zaleceniami producenta środków piorących w przypadku twardości wody w 1. zakresie.

– stopień zabrudzenia prania

■ W przypadku prania lekko zabrudzonego zmniejszyć dozowanie zgodnie z zaleceniami producenta środków piorących.

– pozostałości w praniu np. środków czyszczących

■ Dodatkowe pranie wstępne bez temperatury, bez środków piorących.
Pranie potraktowane środkami zmiękczającymi dobrze spłukać przed praniem.

– niewielka wielkość ładunku

■ Zmniejszyć odpowiednio dozowanie środków piorących.

– zbyt wysoka prędkość obrotowa bębna podczas prania (sterownik Profitronic)

■ Zredukować ilość obrotów bębna i rytm prania.

– pralnice ogrzewane gazem

W przypadku urządzeń ogrzewanych gazem roztwór piorący jest przepompowywany przez nagrzewnicę. Ten dodatkowy ruch kąpieli piorącej powoduje optymalne wykorzystanie środków piorących, ale również tworzenie piany.

■ Przestrzegać wymienionych powyżej punktów.

■ Używać środków piorących o zredukowanym pienieniu.

■ Tylko sterownik Profitronic, w wyjątkowych przypadkach: zredukować ilość obrotów bębna i rytm prania podczas nagrzewania.

Rozciąganie się większych sztuk prania podczas wirowania

Może się zdarzyć, że większe sztuki prania (np. nakrycia stołowe) rozciągną się podczas wirowania. Można tego uniknąć przez przeprogramowanie.

Proszę się zwrócić do serwisu.

Komunikaty błędów

⚠ Naprawy urządzeń ogrzewanych elektrycznie, gazem lub parą mogą być przeprowadzane wyłącznie przez wykwalifikowanych specjalistów. Nieprawidłowo przeprowadzone naprawy mogą być przyczyną poważnych zagrożeń dla użytkownika.

Jeśli przed rozpoczęciem programu lub w jego trakcie wystąpi błąd, zostanie on pokazany.



Wyświetlacz pozostaje ciemny.
Urządzenie nie ma prądu.

- Sprawdzić wtyczkę, wyłącznik główny i bezpieczniki (po stronie instalacji).

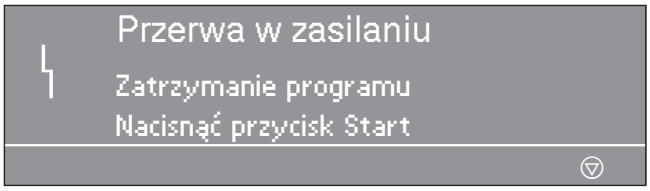

- Po przywróceniu zasilania nacisnąć przycisk "START".

Ten komunikat błędu może również oznaczać: zadziałało zabezpieczenie silnika napędowego.

- Ostudzić silnik.

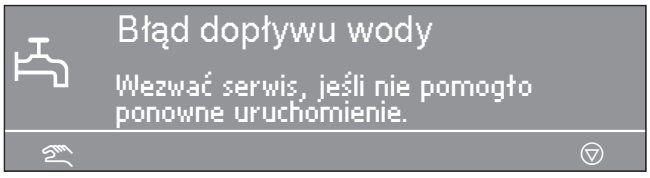

- Sprawdzić zawór wodny i nacisnąć przycisk "START".

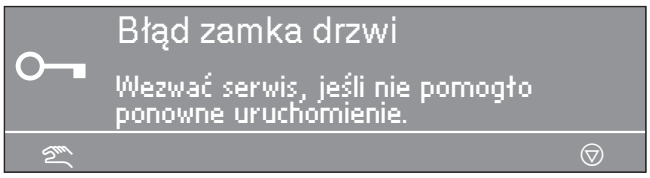

- Nacisnąć mocno na uchwyt drzwiczek, aż zamek slyszalnie zaskoczy. Nacisnąć przycisk "START".

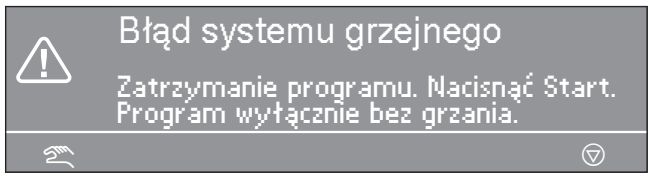

- Po naciśnięciu przycisku "START" program będzie kontynuowany bez ogrzewania. W przypadku programów dezynfekujących po tym komunikacie program zostanie przerwany.
  Wezwać serwis.

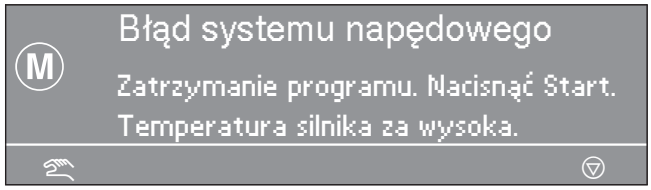

- Ostudzić silnik.

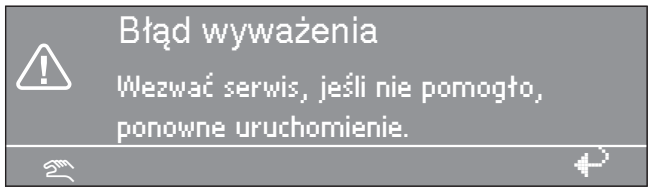

Zbyt duże niewyważenie, zadziałał wyłącznik awaryjny

- Wyłączyć i włączyć urządzenie i nacisnąć przycisk "START".

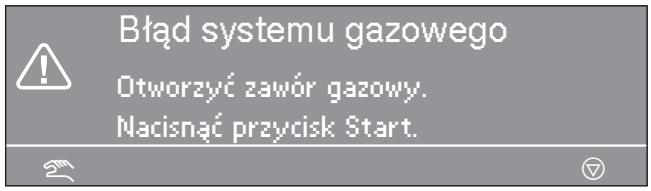

Jeśli komunikat pojawił się po uruchomieniu programu:

- Otworzyć zawór gazowy i nacisnąć przycisk "START".

Jeśli komunikat pojawił się w środku programu, chodzi o odessanie ciśnienia gazu przez dodatkowe odbiorniki gazu.

- Nacisnąć przycisk "START".

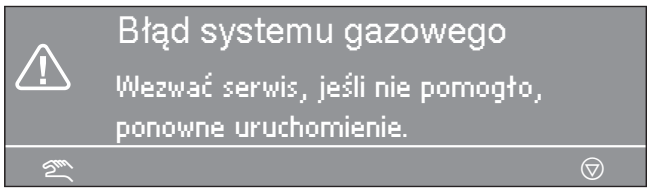

■ Wezwać serwis, jeśli ponowne uruchomienie nie przyniosło oczekiwanego efektu.

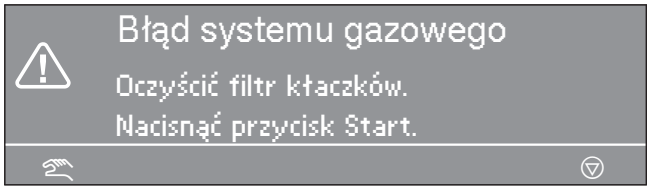

Wyczyścić filtr kłaczków zgodnie z opisem w rozdziale "Czyszczenie i konserwacja" i nacisnąć przycisk "START".
W przypadku urządzeń ogrzewanych gazem zbyt intensywne pienienie prowadzi do wystąpienia usterki.

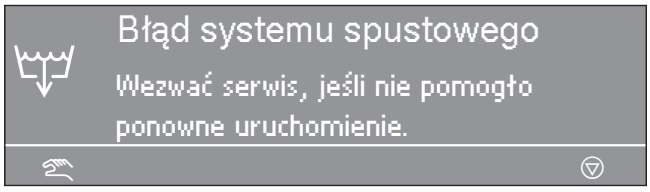

■ Sprawdzić instalację spustową i nacisnąć przycisk "START".

Uszkodzony zawór spustowy może zostać naprawiony wyłącznie przez serwis.

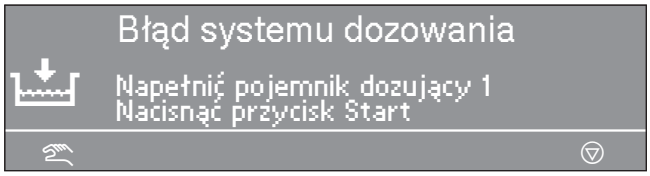

Zmienić pojemnik dozujący.

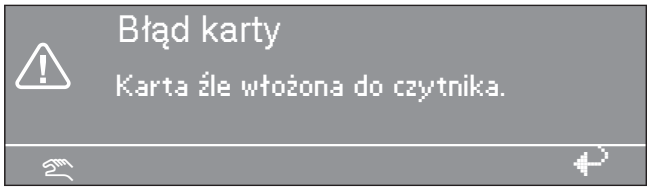

■ Włożyć prawidłowo kartę do czytnika.

Serwis

W przypadku wystąpienia usterek proszę powiadomić serwis fabryczny. Serwis wymaga podania oznaczenia modelu, numeru seryjnego (SN) i numeru materiałowego (M.-Nr). Dane te znajdują się na tabliczce znamionowej:

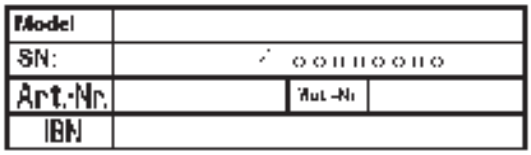

Przy otwartych drzwiach u góry w obrzeżu drzwi, lub u góry na tylnej ściance urządzenia.

Proszę również przekazać serwisowi komunikat z wyświetlacza urządzenia.

W przypadku konieczności wymiany części można stosować wyłącznie oryginalne części zamienne
Także w takim przypadku serwis wymaga podania oznaczenia modelu, numeru seryjnego (SN) i numeru materiałowego (M.-Nr).

Czyszczenie i konserwację w miarę możliwości należy podejmować po użyciu urządzenia.

⚠ Do czyszczenia urządzenia nie wolno używać myjki wysokociśnieniowej ani strumienia wody.

Obudowa urządzenia, panel sterowania i elementy w tworzyw sztucznych czyścić wyłącznie łagodnym środkiem czyszczącym lub miękką, wilgotną ściereczką a następnie wytrzeć do sucha.

Do czyszczenia elementów obudowy ze stali szlachetnej można używać dostępnych w handlu środków do czyszczenia stali szlachetnej.

Środki szorujące rysują powierzchnię.

Czyszczenie zasobników na środki piorące i zasysacza

Zasobniki na środki piorące należy po użyciu dokładnie oczyścić z resztek środków piorących i zeskorupień za pomocą gorącej wody. Należy również oczyścić zasysacz zasobników na pomocnicze środki piorące.

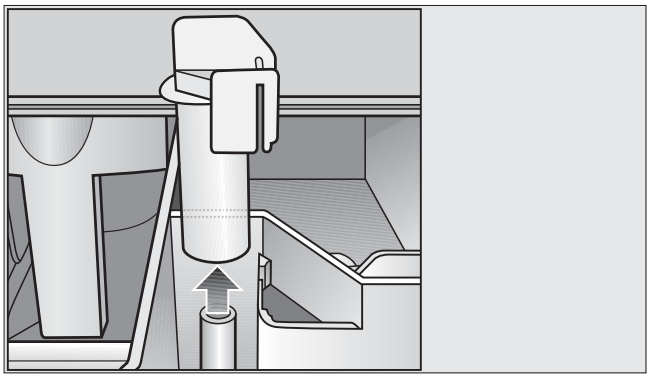

Wyjąć zasysacz, oczyścić gorącą wodą i włożyć go z powrotem na miejsce.

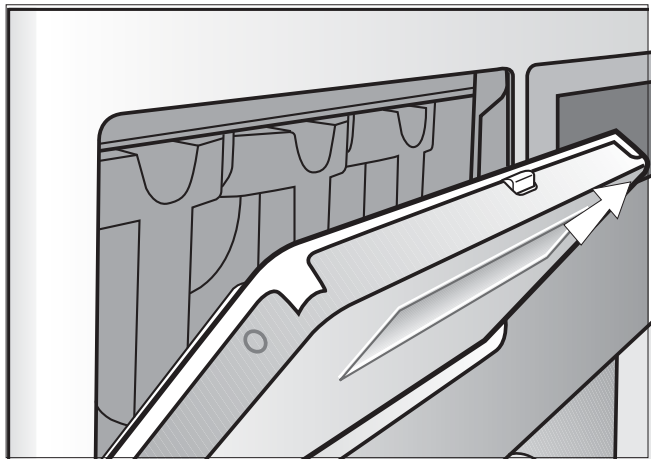

W celu wyczyszczenia rynienki ociekowej i syfonu w szufladzie na środki piorące wyciągnąć klapkę szuflady na środki piorące pod kątem 45°. W przypadku zatkania syfonu można go wyczyścić płaską szczoteczką.

Kratkę odpowietrzania komory bębna z tyłu urządzenia należy od czasu do czasu kontrolować pod kątem występowania zabrudzeń i w razie potrzeby wyczyścić.

Tworzenie się zardzewień

Bęben i komora bębna są wykonane ze stali nierdzewnej.
Woda o zawartości żelaza lub ciała obce zawierające żelazo (np. spinacze biurowe, guziki lub wióry stalowe) wprowadzone do bębna z praniem mogą doprowadzić do powstania rdzy w bębnie ew. w komorze bębna.
W takim wypadku bęben ew. komorę bębna należy czyścić regularnie i bezpośrednio po wystąpieniu rdzy za pomocą dostępnych w handlu środków do pielęgnacji stali szlachetnej.
Uszczelki drzwi należy kontrolować pod kątem pozostałości zawierających żelazo i czyścić dokładnie za pomocą wymienionych powyżej środków.
Środki te należy stosować profilaktycznie w regularnych odstępach czasu.

Aby urządzenie mogło wyschnąć po użyciu, nie należy zamykać drzwi załadunkowych a tylko je przymknąć.

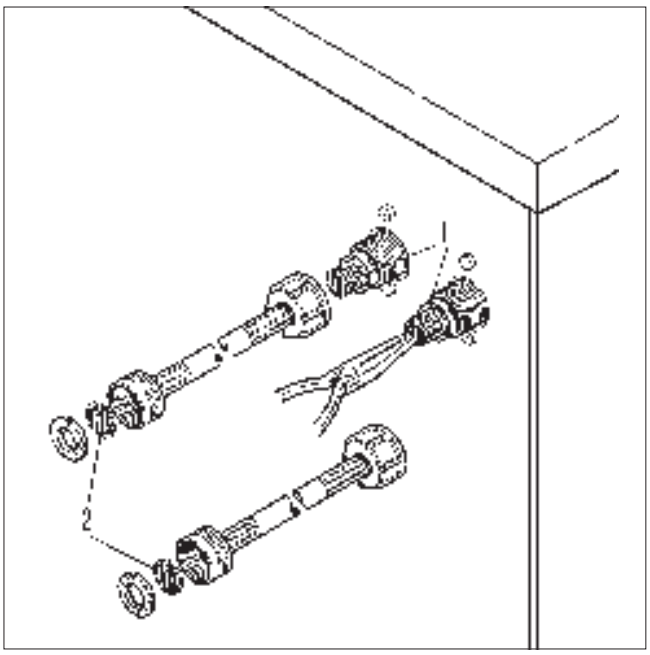

Sita w zaworach dopływu wody (1) i wężach dopływowych (2) należy od czasu do czasu sprawdzać pod kątem zabrudzeń i w razie potrzeby wyczyścić.

Czyszczenie filtra kłaczków
Obowiązuje wyłącznie dla urządzeń ogrzewanych gazem

Sito w filtrze kłaczków należy regularnie kontrolować i w razie potrzeby wyczyścić.

⚠ Kontrole ew. czyszczenia można przeprowadzać wyłącznie po zakończeniu programu piorącego i opróżnieniu komory bębna.

Zatkany filtr kłaczków jest sygnalizowany na wyświetlaczu za pomocą migającego komunikatu.

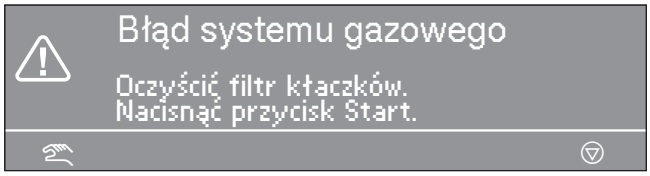

Podczas czyszczenia filtra kłaczków należy zachować następującą kolejność postępowania:

- Podstawić pod filtr kłaczków odpowiednie naczynie o pojemności ok. 2 litrów.

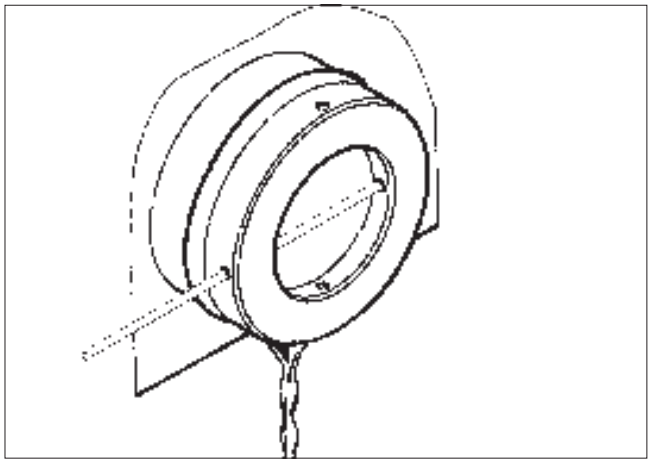

- Otworzyć filtr kłaczków obracając w lewo pokrywkę, o ok. połowę do całego obrotu.
  Roztwór piorący pozostały w filtrze wypływa na zewnątrz.

Zachować ostrożność, gdy roztwór piorący jest gorący!

- Jeśli potrzeba, naczynie opróżniać w międzyczasie.

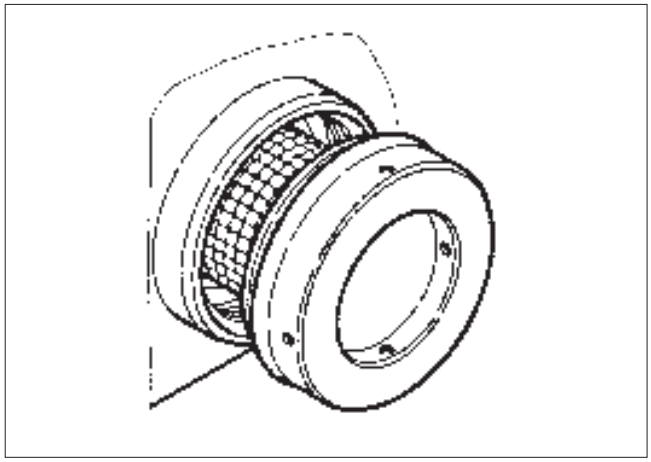

- Jeśli nie wypływa już nic, można odkręcić całkowicie pokrywkę filtra kłaczków. Równocześnie wyjmuje się również z filtra sito kłaczków.
- Oczyścić sito i wnętrze obudowy filtra kłaczków.
- Włożyć z powrotem sito i dokręcić pokrywkę w prawo.

Łożyska wałkowe bębna PW 6167, PW 6207

Po osiągnięciu przez urządzenie momentu przerwy serwisowej na wyświetlaczu pojawia się następujący komunikat:

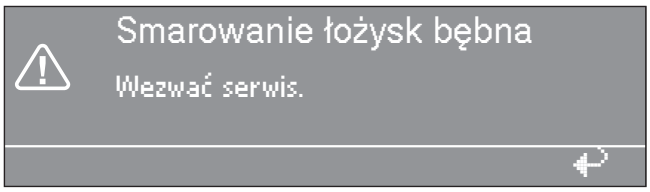

Komunikat ten można zlikwidować za pomocą przycisku "powrót". Będzie on się jednak pojawiał ponownie po włączeniu urządzenia, dopóki technik serwisowy nie wykona tej pracy.

⚠ Odłączyć urządzenie od zasilania.

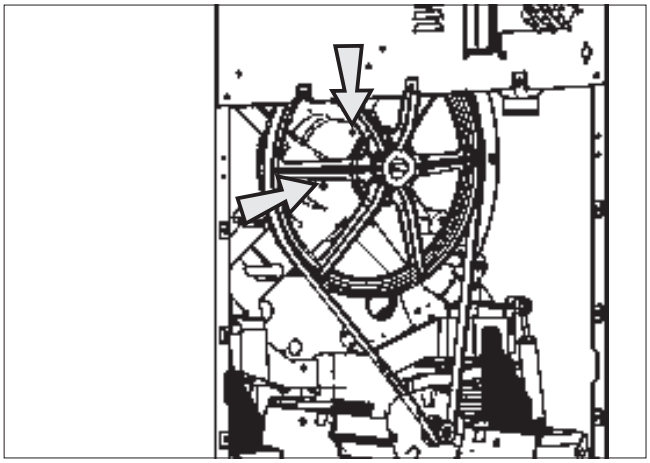

Łożyska wałkowe bębna nasmarować po ok. 1000 godzin pracy smarownicą ze smarem **Arcanol L 100**.

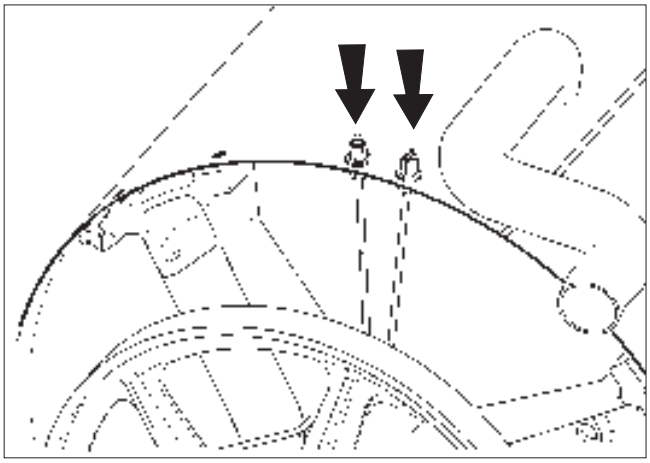

Pralnice ogrzewane gazem.

Okresy przestoju

Przy dłuższych okresach przestoju urządzenia (pow. 4 tygodni) należy nasmarować łożyska bębna zgodnie z zaleceniami konserwacyjnymi przed przestojem i obrócić bęben o kilka obrotów. Bęben należy poruszać co 4 tygodnie w celu uniknięcia uszkodzenia łożysk.

Pralnica może zostać ustawiona wyłącznie przez serwis fabryczny lub autoryzowanego przedstawiciela handlowego.

⚠ Ta pralnica jest przeznaczona wyłącznie do prania takich rzeczy, które nie są nasączone niebezpiecznymi lub łatwopalnymi środkami roboczymi.

W celu uniknięcia ewentualnych szkód mrozowych, urządzenie w żadnym wypadku nie może zostać ustawione w pomieszczeniach narażonych na działanie mrozu.

Wewnątrz pomieszczeń urządzenie należy transportować za pomocą wózka paletowego.

Opakowanie transportowe usunąć ostrożnie za pomocą odpowiednich narzędzi.

Zdjąć pralnicę z palety transportowej za pomocą podnośnika.

Nie ustawiać automatu pralniczego na wykładzinie podłogowej, jeśli wykładzina może zasłonić otwory wentylacyjne w dnie obudowy.

W celu ułatwienia późniejszej obsługi, nie wolno przekraczać podanych wymiarów minimalnych ani odstępu od ściany z dostępem.

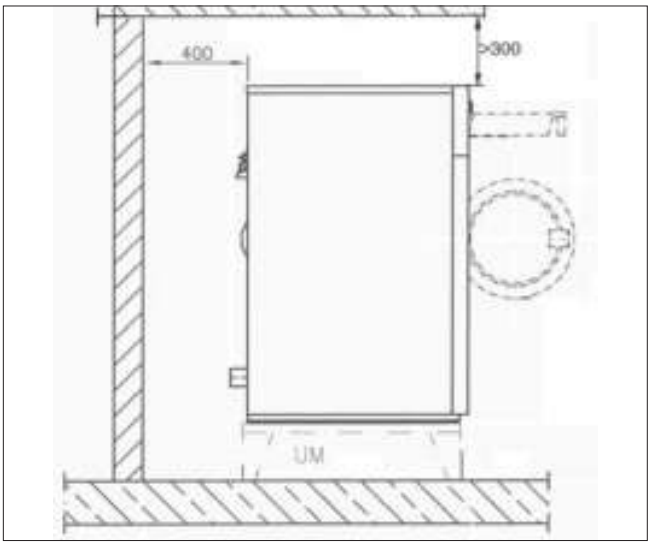

Minimalny odstęp od ściany dla prac konserwacyjnych wynosi ok. 400 mm.

Bardzo ważne dla bezusterkowej pracy urządzenia jest jego wypoziomowanie.
Pralnicę należy ustawić w poziomie przez przestawienie wykręcanych nóżek.

Przesuwać urządzenie tylko wtedy, gdy zamontowane są wszystkie elementy poszycia obudowy zewnętrznej.

Mocowanie urządzenia

Urządzenia pralnicze ogrzewane gazem zasadniczo muszą być zamocowane do podłoża. Materiały mocujące znajdują się w opakowaniu dostarczonym wraz z urządzeniem.

Ustawienie na cokole

Przy ustawieniu na cokole pralnica musi zostać zamocowana do podbudowy lub do cokołu betonowego. Podbudowa musi być zamocowana do podłogi.

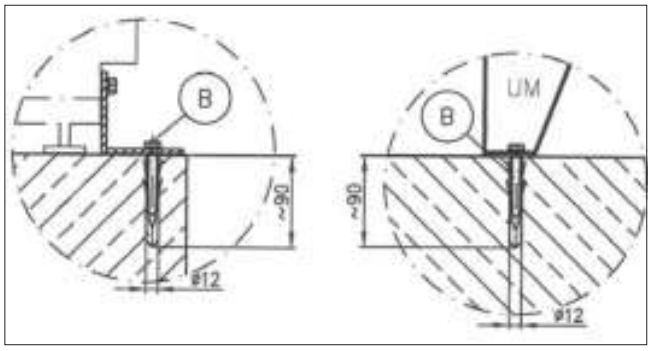

Cokół betonowy / podłoga Podbudowa Miele

Zabezpieczenie transportowe

Zabezpieczenia transportowe, 2 x z przodu i 2 x z tyłu są zamocowane za pomocą 3 śrub sześciokątnych każde i mogą zostać usunięte dopiero w miejscu ustawienia przed pierwszym uruchomieniem pralnicy.

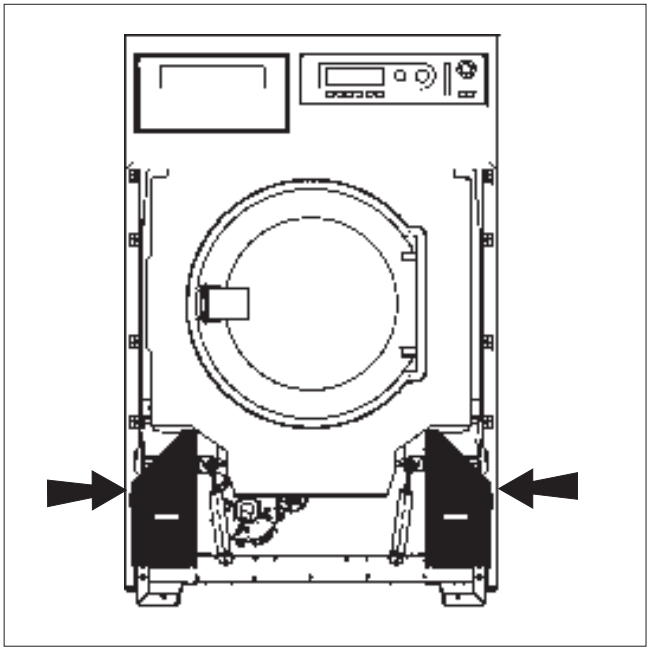

W tym celu należy zdjąć przednią i tylną ściankę urządzenia. Wykręcić śruby na dolnej krawędzi przedniej ścianki i zdjąć przednią ściankę.

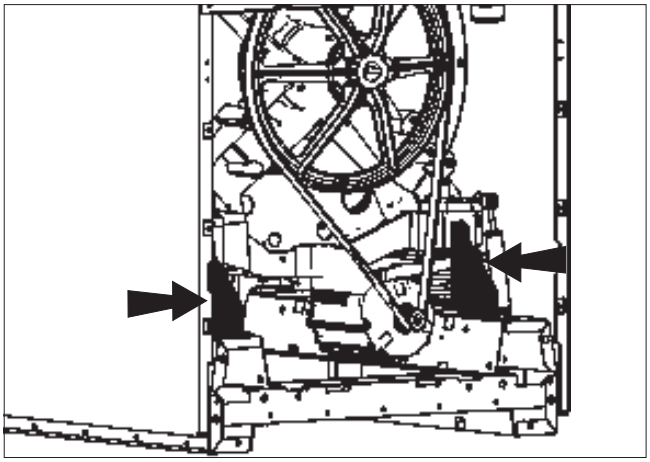

Wykręcić śruby na tylnej ściance i zdjąć tylną ściankę.

Proszę zachować zabezpieczenie transportowe. Należy je z powrotem zamontować przed transportem urządzenia.

Przyłącza budowlane

WW ciepła woda

KW zimna woda

KWH zimna ciepła twarda woda

EL przyłącze elektryczne

AG spaliny (urządzenia ogrzewane gazem)

G przyłącze gazowe (urządzenia ogrzewane gazem)

AV odpływ wody

D Przyłącze parowe (urządzenia ogrzewane parą)

K odpływ kondensatu (urządzenia ogrzewane parą)

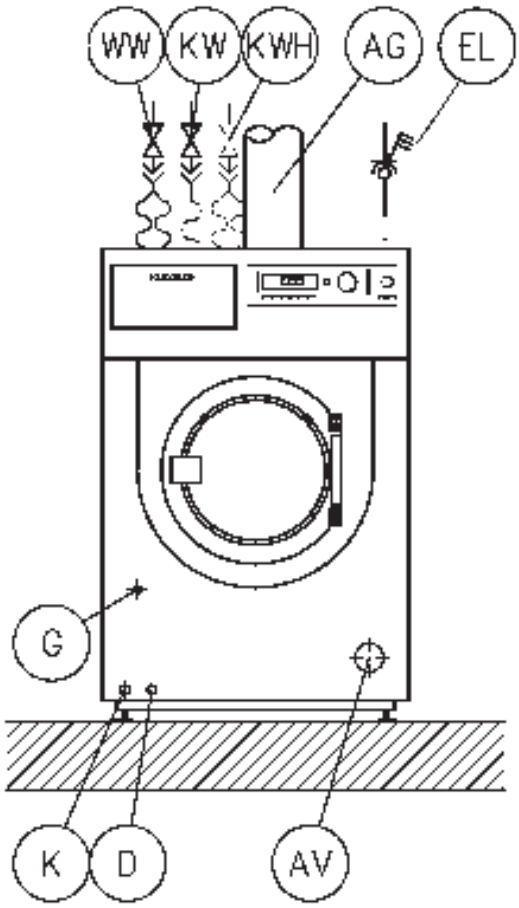

Przyłącza wodne na urządzeniu

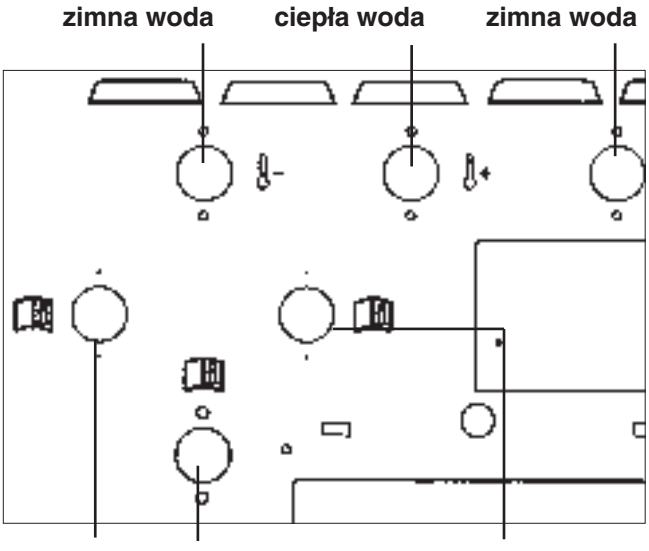

Przyłącze wodne

Podłączenie do instalacji wodnej wykonanej zgodnie z normą DIN 1988 musi być wykonane przez zawór odcinający wodę. Montaż może zostać dokonany wyłącznie przez uprawnionego instalatora przy zachowaniu obowiązujących w tym zakresie przepisów.

Podłączanie dopływu/odpływu wody

Aby zapewnić bezusterkowy przebieg programu, wymagane jest ciśnienie wody (ciśnienie dynamiczne) o wartości minimalnej 100 kPa (1 bar) / maksymalnej 1000 kPa (10 bar).

Do podłączenia wody należy zasadniczo wykorzystać węże podłączeniowe dostarczone wraz z urządzeniem.

W przypadku wymiany należy stosować wyłącznie węże o wytrzymałości na rozerwanie przynajmniej 7000 kPa (70 bar) i przeznaczone do wody o temperaturze przynajmniej 90 °C.
To samo obowiązuje również dla armatury podłączeniowej. Oryginalne części zamienne spełniają te wymagania.

Pobierana ciepła woda nie może przekraczać temperatury o wartości maksymalnej 70 °C.

Podłączenie tylko do zimnej wody

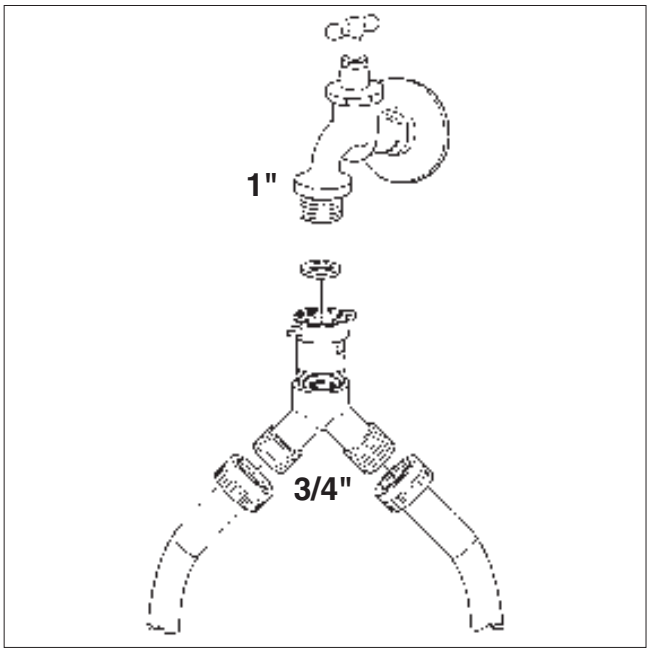

Złączka Y znajduje się w dołączonym opakowaniu.

Podłączanie dozowanego środka do mieszalnika systemu dozowania środków płynnych

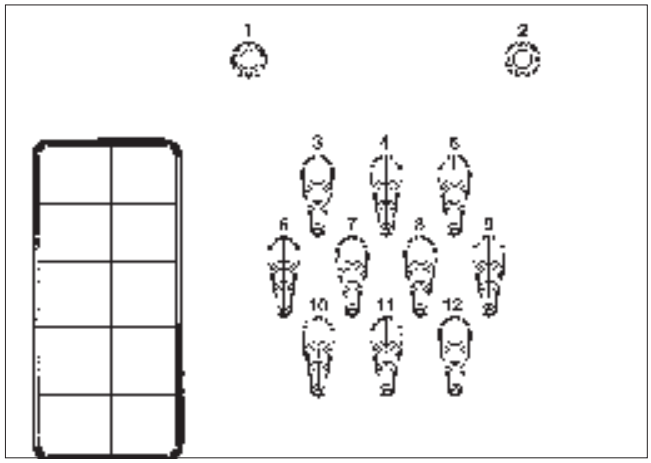

Przyłącza **1** i **2** są przewidziane do dozowania past. Te króćce przyłączeniowe są zaślepione i muszą zostać przewiercone wiertłem 8 mm.

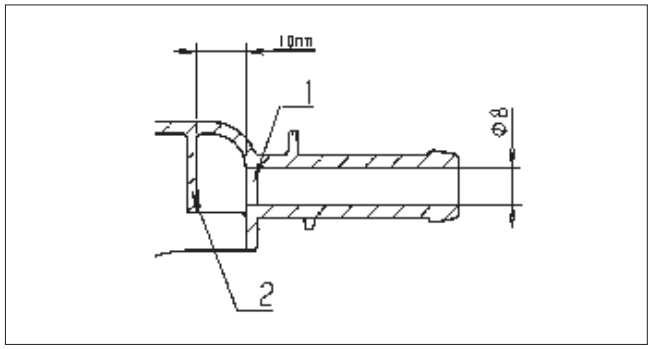

Należy uważać, żeby przewiercić tylko pierwszą ściankę (1), ponieważ 10 mm dalej znajduje się ścianka oporowa (2).
Jeśli przewiercone przyłącza nie będą więcej używane, muszą zostać z powrotem zaślepione.

Przyłącza **3** do **12** są przewidziane do dozowania płynów. Te króćce przyłączeniowe są zaślepione i muszą zostać odpiłowane małą piłą do średnicy węża.
Jeśli obcięte króćce przyłączeniowe nie będą więcej używane, muszą zostać zaślepione.

Odpływ wody

Odpływ wody **AV** po stronie urządzenia DN 70, po stronie instalacji kołnierz DN 70. Chwilowa wielkość przepływu 200 l/min.

Kompensator piany **SK**
Przy podwyższonym wytwarzaniu piany z odpowietrznika oparów może wydostawać się piana. W celu odprowadzenia piany z dostępnych w handlu rur i złączek można później zmontować odpływ z syfonem.
Przykłady instalacyjne

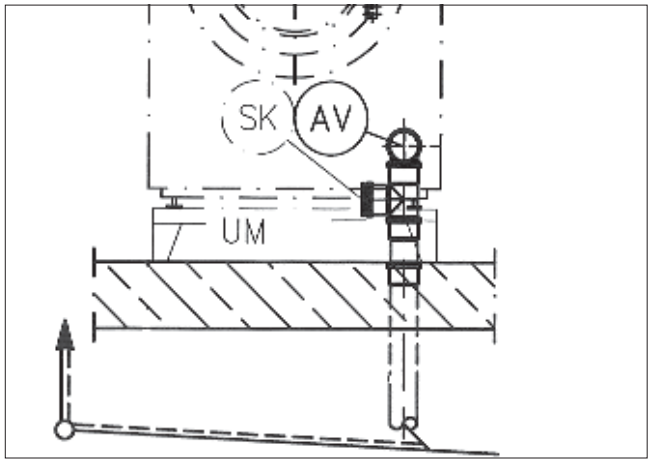

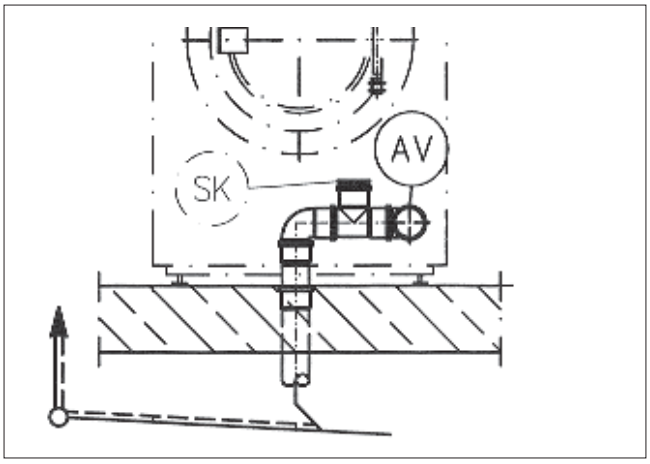

Przyłącze elektryczne

Podłączenie elektryczne może zostać wykonane wyłącznie przez uprawnionego elektroinstalatora przy zachowaniu obowiązujących przepisów i uwarunkowań lokalnego dostawcy energii elektrycznej.

Przy instalacji różnicowego przełącznika ochronnego (RCD), należy zainstalować przełącznik różnicowy typu B.

Elektryczne wyposażenie urządzenia PW 6xx7 odpowiada normie EN 60335-1, EN 60335-2-7.

Otworzyć pokrywę urządzenia. Zacisk podłączeniowy znajduje się na ramie urządzenia.

Urządzenie jest fabrycznie przełączone na zasilanie 3N AC 50-60 Hz. Dane dotyczące napięcia znajdują się na tabliczce znamionowej.

Warianty: 3 N AC 380-415 V 50-60 Hz
3 AC 220-240 V 50-60 Hz

Jeśli zostało przewidziane podłączenie na stałe, instalacja powinna być wyposażona w urządzenie rozłączające wszystkie bieguny. Jako urządzenia rozłączające mogą być stosowane przełączniki z odstępem między kontaktami większym niż 3 mm. Należą tutaj np. wyłączniki instalacyjne, bezpieczniki i styczniki (VDE 0660).

Połączenie wtykowe lub urządzenie rozłączające musi być dostępne w każdej chwili.

Jeśli urządzenie zostanie odłączone od sieci, należy zabezpieczyć urządzenie rozłączające przed ponownym włączeniem lub miejsce rozłączenia musi być stale nadzorowane.

Proszę przestrzegać załączonego planu instalacyjnego.

Wyrównanie potencjału

Wyrównanie potencjału należy przeprowadzić przy prądzie upływowym >10 mA.

Grzanie elektryczne jest fabrycznie ustawione na
9 kW PW 6107
15 kW PW 6137, PW 6167
18 kW PW 6207.

Minimalny poziom kąpieli piorącej do aktywacji grzania wynosi 50 mm słupa cieczy.

Silnik jest chroniony przed przeciążeniem przez zabezpieczenie uzwojenia.

Podłączanie pomp dozujących

Zaciski podłączeniowe dla 4 sterowanych czasowo pomp dozujących, które mogą pracować bez modułu sterującego, znajdują się za pokrywką obok przyłącza elektrycznego. Patrz załączony schemat połączeń.

Przyłącze pary

Podłączenia pary może dokonać wyłącznie uprawniony instalator. Patrz załączona instrukcja instalacji.

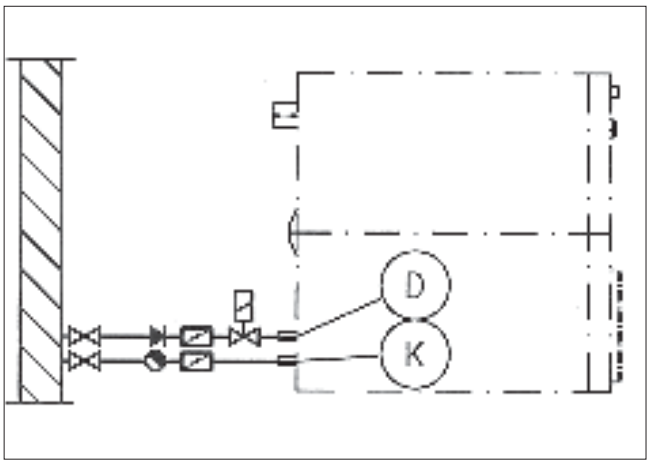

Magnetyczny zawór pary, filtr zabrudzeń i zawór odcinający parę należy zamontować po stronie instalacji budowlanej.

Zawór pary i separator kondensatu można nabyć w sklepach specjalistycznych lub w serwisie firmy Miele.

Przyłącze gazowe

Montaż przyłącza gazowego może zostać dokonany wyłącznie przez uprawnionego instalatora przy zachowaniu obowiązujących w tym zakresie przepisów. Patrz załączona instrukcja instalacji.

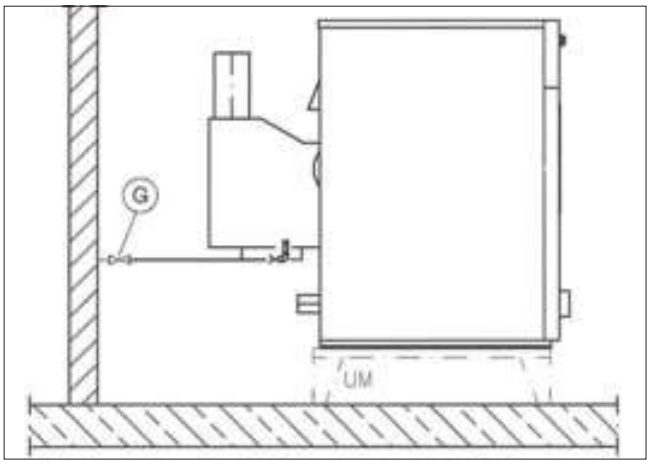

Grzanie gazowe jest fabrycznie ustawione adekwatnie do danych gazowych na urządzeniu (patrz naklejka z tyłu urządzenia).

Przy zmianie rodziny gazowej należy zamówić w serwisie zestaw przezbrojeniowy (podać typ urządzenia, numer urządzenia, jak również rodzinę gazową, grupę gazową, ciśnienie w przyłączu gazowym i kraj instalacji).

Przestrzegać wskazówek instalacyjnych. Takie przezbrojenie może zostać podjęte wyłącznie przez specjalistę z wymaganymi uprawnieniami.

⚠ Nie przeprowadzać samodzielnie żadnych napraw urządzeń ogrzewanych gazem! Uszkodzenia mogą zostać usunięte wyłącznie przez wykwalifikowanych specjalistów. Proszę się zwrócić niezwłocznie do serwisu fabrycznego lub do autoryzowanego punktu sprzedaży.

Po zakończeniu ustawiania i podłączania urządzenia należy bezwzględnie zamontować z powrotem wszystkie zdemontowane wcześniej elementy poszycia obudowy.

Dane techniczne

	PW 6107 EL,D/G	PW 6137 EL,D/G	PW 6167 EL,D/G	PW 6207 EL,D/G
Wysokość w mm	1250	1250	1400	1400
Szerokość w mm	804	804	924	924
Głębokość w mm	925/1235	1005/1345	1007/1425	1140/1535
Głębokość przy otwartych drzwiczkach w mm	1340/1632	1420/1742	1422/1822	1555/1932
Ciężar w kg	320/395	341/416	474/548	508/589
Pojemność bębna w l	100	130	160	200
Maks. wielkość ładunku w kg (waga suchego prania)	10	13	16	20
Napięcie zasilające	patrz tabliczka znamionowa			
Moc przyłączeniowa	patrz tabliczka znamionowa			
Zabezpieczenie	patrz tabliczka znamionowa			
Znaki certyfikacyjne	patrz tabliczka znamionowa			
Maks. obciążenie podłoża w czasie pracy w N	3931/4667	4294/4942	5675/6333	6203/6978
Zastosowane normy bezpieczeństwa	IEC 335-1, IEC 335-2-11			
Poziom ciśnienia akustycznego w dB (A), EN ISO 11204				
Poziom hałasu w dB (A), EN ISO 9614-2	< 80			

Miele
PROFESSIONAL

Polska:
Miele Sp. z o.o.
ul. Gotarda 9
02-683 Warszawa
Tel.: (022) 548 40 00
Fax: (022) 548 40 20
www.miele.pl

Производитель:
Миле & Ци. КГ, Карл-Миле-Штрасе, 29, 33332 Гютерсло, Германия
Miele & Cie. KG, Carl-Miele-Straße 29, 33332 Gütersloh, Deutschland

Изготовлено на заводе:
Миле & Ци. КГ, Индустриештрасе, 3, 31275 Лерте, Германия
Miele & Cie. KG, Industriestraße 3, 31275 Lehrte, Deutschland

Импортеры:

ООО Миле СНГ
Российская Федерация и страны СНГ
125284 Москва,
Ленинградский пр-т, д. 31а, стр. 1
Телефон: (495) 745 8990
8 800 200 2900
Телефакс: (495) 745 8984

Internet: www.miele.ru
E-mail: info@miele.ru

ООО "Миле"
ул. Жилянская 48, 50А
01033 Киев, Украина
Телефон: + 38 (044) 496 0300
Телефакс: + 38 (044) 494 2285

Internet: www.miele.ua
E-mail: info@miele.ua

ТОО Миле
Казахстан
050059, г. Алматы
Проспект Аль-Фараби, 13
Тел. (727) 311 11 41
8-800-080-53-33
Факс (727) 311 10 42