Сокоохладитель COOLEQ



СОДЕРЖАНИЕ

Инструкции по эксплуатации.....3
I.Предназначение и особенности конструкции.....3
II.Меры предосторожности.....3
III.Инструкции для производства мойки и работы с дозатором.....3
IV. Ремонт и обслуживание механической части аппарата.....5
V. Поиск и устранение неисправностей.....5
VI. Принципиальные электрические схемы.....5
VII. Технические параметры.....6
VIII. Покомпонентный чертёж.....8

Инструкции по эксплуатации

I. Предназначение и особенности конструкции

Дозаторы просты в эксплуатации и гигиеничны, что делает их весьма практичными при использовании на предприятиях общественного питания. Поставляются с испарителем, выполненным из нержавеющей стали. Испаритель предназначен для быстрого охлаждения напитков. Дозаторы компактны, имеют небольшой вес, просты в эксплуатации и потребляют минимум электроэнергии.

II. Меры предосторожности

1. При установке на прилавке выровняйте аппарат: наклонное его положение способно привести к механической поломке.
2. Аппарат следует заземлить, а в электрическую цепь необходимо врезать переключатель защиты от утечек тока.
3. Запрещено вводить руки или какие-либо стержни в механический блок: это может привести к травмам и поломке работающего двигателя.
4. Перед и во время работы с аппаратом следите за состоянием его проводов (предпочтительно использование проводов сечением 1,5 $мм^2$). Плохой их контакт или повреждение способно привести к поражению электрическим током.
5. В целях поддержания соответствия гигиеническим требованиям контейнер с напитками следует мыть ежедневно.
6. Для повторного пуска аппарата после отключения электропитания необходимо выждать не менее 5 минут. При неустойчивом электропитании следует применить стабилизатор напряжения мощностью выше 2 кВт.
7. Дозатор устанавливается в месте с действенной вентиляцией; при этом с левой и правой сторон аппарата необходимо оставить не менее 10 см и не менее 30 см – со стороны слива.
8. Аппарат следует подключить в отдельную розетку электропитания.
9. Температура окружающей среды должна быть ниже 35°C. Температура охлаждаемого напитка не должна превышать 40°C.
10. Категорически не рекомендуется переключать аппарат непосредственно из режима охлаждения в режим нагревания: это чревато повреждением компрессора.

III. Инструкции для производства мойки и работы с дозатором

1. Перед установкой на испаритель контейнера для напитков поместите на последний большое кожаное кольцо и нажмите на насос сверху вниз. Перед работой с аппаратом необходимо выполнить его дезинфекцию, для чего:
   1) потяните вверх объект падающего груза;
   2) удерживая рукой спринклерный насос, вытяните трубку для подачи воды и снимите смесительные лопатки. Примечание: не забудьте установить уплотнительное кольцо.
   3) после демонтажа вышеуказанных элементов возьмитесь за

контейнер двумя руками и покачайте его, после чего снимите с корпуса аппарата. При возникновении препятствий к снятию смочите испаритель и уплотнительное кольцо.

По окончанию мойки демонтированных элементов выполните их установку, действуя в обратном порядке.
Примечание: Для мойки пластмассовых и резиновых деталей не применяйте горячую воду температурой от 80°C. В противном случае это может привести к повреждению таких деталей.

1. Пуск дозатора

После установки всех элементов приступайте к заливке сока.

Не запускайте режим охлаждения, не залив в контейнер сок, в противном случае это может привести к поломке элементов охлаждения. Пуск аппарата необходимо производить в соответствии с нижеприведёнными схемами в зависимости от конкретной модели.

(1) JD-1/JD-2 (Дозатор-Сокоохладитель с одинарным/двойным контейнером для напитков).
Перед активацией режима охлаждения включите спринклерную/смесительную систему. На Илл. 1 схематично представлены индикаторы, которые загораются при активации режима охлаждения и спринклерной/смесительной системы.

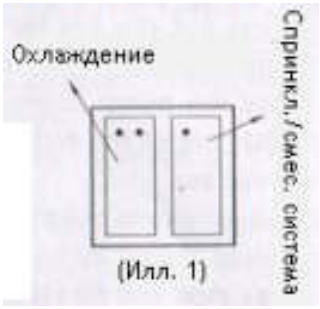

(Илл. 1)

IV. Ремонт и обслуживание механической части аппарата

1. Требуется ежедневная чистка поверхности дозатора. Для протирания следует применять чистую тряпку. При наличии значительных загрязнений кроме тряпки необходимо использовать раствор нейтрального моющего средства в тёплой воде, после чего всё вытереть насухо. Ни в коем случае в качестве растворителей не применяйте толуол, спирт или бензин.
2. Тёплой водой промойте контейнер, спринклерный насос и смесительные лопатки. При мойке последних не допускайте попадание воды внутрь держателя лопаток.
3. По окончанию мойки всех деталей верните их на место и наполните контейнер неопасным для человека дезинфицирующим средством, например, гипохлоритом натрия (100 ч./миллион), после чего на 3 минуты включите смесительную систему аппарата.
4. Каждые полгода внутренние детали аппарата – и особенно конденсатор –необходимо подвергать чистке. При аккумулировании пыли на рёбрах конденсатора его холодильные функции заметно ухудшаются. Не забывайте удалять пыль с помощью щётки либо иного инструмента.
5. Уплотнительные характеристики прокладки и герметизирующего кольца необходимо регулярно проверять и подтверждать. При обнаружении деформации или царапин прокладку и/или кольцо замените немедленно. Если в процессе эксплуатации появились какие-либо неисправности, обесточьте аппарат и как можно быстрее свяжитесь с местным дилером или с ближайшим управлением технической поддержки. Обращаясь в техническую службу, будьте готовы описать подробности неисправности, назвать модель дозатора, его серийный номер и другие детали.

V. Поиск и устранение неисправностей

Неисправность	Возможные причины	Возможное решение
Не работает компрессор.	1. Трудности с пуском компрессора. 2. Утечка хладагента. 3. Повреждён вентиляторный э/двигатель.	1. Обесточить систему на один час и проверить напряжение в сети питания. 2. Устранить утечку хладагента и заправить им систему. 3. Заменить двигатель.
Неисправна спринклерная/смесительная система.	1. В контейнере посторонние предметы/вещества. 2. Повреждены смесительные лопатки. 3. Повреждение линии э/питания либо повреждён смесительный	1. Удалить посторонние предметы/вещества. 2. Заменить лопатки. 3. Найти причину и устранить её.

	двигатель.	
Утечка в контейнер.	Уплотнительное кольцо изношено либо установлено неправильно.	Переустановить или заменить уплотнительное кольцо.
Утечка в клапаны.	Уплотнительное кольцо изношено либо установлено неправильно.	Переустановить или заменить уплотнительное кольцо.
Нарушены холодильные характеристики.	Засорён (забит пылью) конденсатор.	Не удаляйте пыль с конденсатора на солнечном свету.
Нарушены характеристики разогрева.	Слишком низкое напряжение э/питания.	Повысить напряжение э/питания.

В случае если неисправность не устранена после предложенного выше комплекса мер, обратитесь в службу технической поддержки. Не пытайтесь устранять проблему собственными силами – это чревато серьёзными поломками аппарата!

VI. Принципиальные электрические схемы

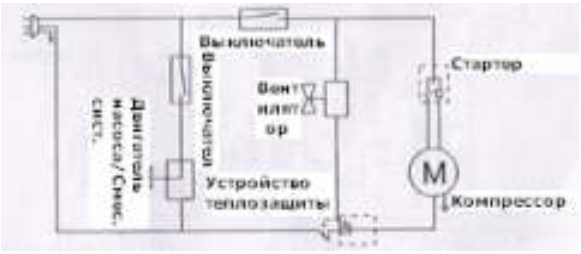

Принципиальная электросхема дозатора-сокоохладителя с одинарным контейнером для напитков JD-1.

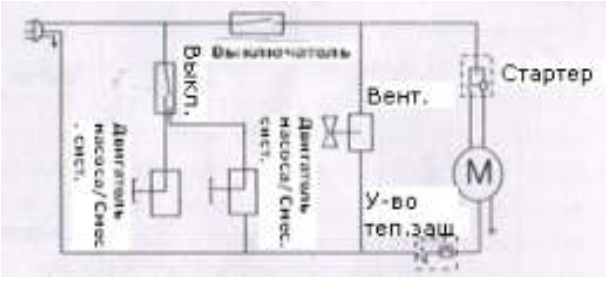

Принципиальная электросхема дозатора-охладителя двухконтейнерного JD-2

VII. Технические параметры

См. шильдик с техническими данными с тыльной стороны дозатора. Возможно внесение изменений без предварительного о том уведомления.

VIII. Покомпонентный чертёж

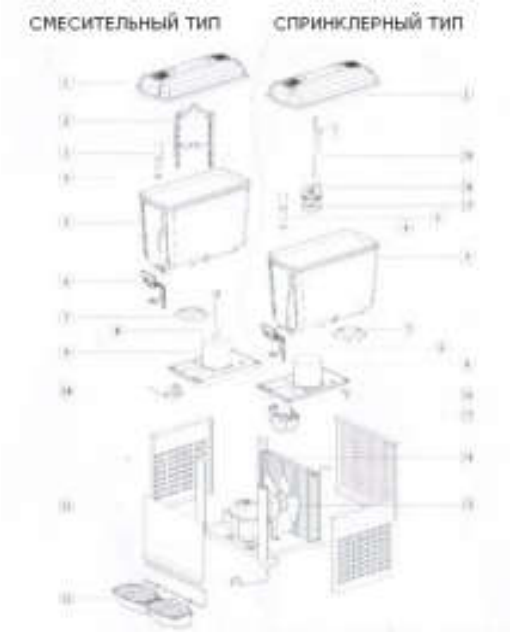

1. **Верхняя крышка.**
2. **Смесительная лопатка.**
3. **Падающий груз.**
4. **Уплотнительное кольцо падающего груза.**
5. **Контейнер для напитков.**
6. **Рычажок.**
7. **Уплотнительное кольцо испарителя.**
8. **Держатель смесительной лопатки.**
9. **Испаритель.**
10. **Двигатель смесительной системы.**
11. **Компрессор.**
12. **Поддон.**
13. **Вентилятор.**
14. **Конденсатор.**
15. **Двигатель насоса.**
16. **Двухходовой кран.**
17. **Уплотнительное кольцо спринклерного насоса.**
18. **Спринклерный насос.**
19. **Спринклерная трубка.**