

CH300E, CH400E, CH500E

ES Instrucciones para el uso
IT Manuale d'uso
CZ Návod k použití
PL Instrukcja obsługi
RUS Инструкция по эксплуатации

RUS

Осторожно

Если это изделие содержит углеводородный хладагент, соблюдайте указания, приведенные ниже.
Поскольку данное изделие содержит горючий хладагент, важно не допускать повреждения трубопроводов хладагента. Стандартом EN378 регламентируется, что помещение, в котором вы устанавливаете изделие, должно иметь объем 1 м³ на 8 г углеводородного хладагента, используемого в устройстве. Это требование имеет своей целью избежать образования горючей газо-воздушной смеси в помещении, где находится изделие, в случае нарушения герметичности контура хладагента. Количество хладагента, используемого в вашем изделии, указано на табличке с паспортными данными.

ОСТОРОЖНО:Следите за тем, чтобы вентиляционные отверстия в шкафу изделия или встроенной конструкции оставались открытыми

ОСТОРОЖНО:Для ускорения процесса размораживания не разрешается использовать никаких механических предметов или других средств, кроме рекомендованных изготовителем

ОСТОРОЖНО:Оберегайте контур хладагента от повреждений

ОСТОРОЖНО:Не используйте электрические приборы внутри охлаждаемого отсека хранения, исключая устройства рекомендованного изготовителем типа

ОСТОРОЖНО: Не оставляйте изделие под дождем

ОСТОРОЖНО:Данное изделие не рассчитано на использование детьми или немощными людьми, если только за ними нет надлежащего контроля со стороны ответственного лица, позволяющего обеспечить безопасное использование. Необходимо присматривать за детьми для того, чтобы они не играли с изделием

- Храните ключи в отдельном месте, недоступном для детей
- Прежде чем приступать к техническому обслуживанию или мойке изделия, выньте вилку шнура питания изделия из сетевой розетки или отключите источник электропитания
- В случае повреждения шнура питания изготовитель, его сервисный агент или иные квалифицированные лица должны заменить его во избежание опасности
- Замечание для Австралии: Шнур питания имеет вилку по стандарту AS/NZS 3112.
- Образование инея на внутренней стенке испарителя и верхних частях явля обычной мойки или технического обслуживания
- Указания по замене перегоревших ламп должны быть включены в инструкцию
- Следует иметь в виду, что внесение изменений в конструкцию изделия приводит к полному аннулированию гарантии и обязательств производителя

RUS

Содержание

Осторожно 2

Перед началом эксплуатации 3

Общий вид морозильного ларя. 4

Установка и ввод в эксплуатацию. 5

Электрическое подключение 6

Настройка и режимы работы 7

Использование 8

Размораживание 9

Мойка и уход 10

Поиск и устранение неисправностей 11

Гарантия, запасные части и сервис.. 12

Утилизация. 13

Перед началом эксплуатации

Прежде чем приступать к эксплуатации вновь приобретенного изделия, внимательно прочтите следующие инструкции, поскольку они содержат важную информацию по технике безопасности, установке, эксплуатации и техническому обслуживанию. Сохраните эти инструкции на тот случай, если они понадобятся в будущем.

При получении изделия убедитесь в том, что оно не имеет повреждений. О повреждениях, полученных во время транспортировки, следует доложить местному дистрибьютору прежде, чем вводить изделие в эксплуатацию.

Удалите упаковку. Вымойте изделие внутри теплым водным раствором мягкого моющего средства без запаха. Тщательно промойте чистой водой и вытрите насухо (см. инструкции по мойке). Используйте мягкую ткань.

Если изделие хранилось в холодных условиях (при температуре ниже +5 °C), следует подождать не менее часа для стабилизации перед включением.

Если изделие транспортировалось в положении на торце, следует поставить его в нормальное положение и подождать приблизительно 12 часов для стабилизации перед включением.

RUS

Общий вид морозильного ларя

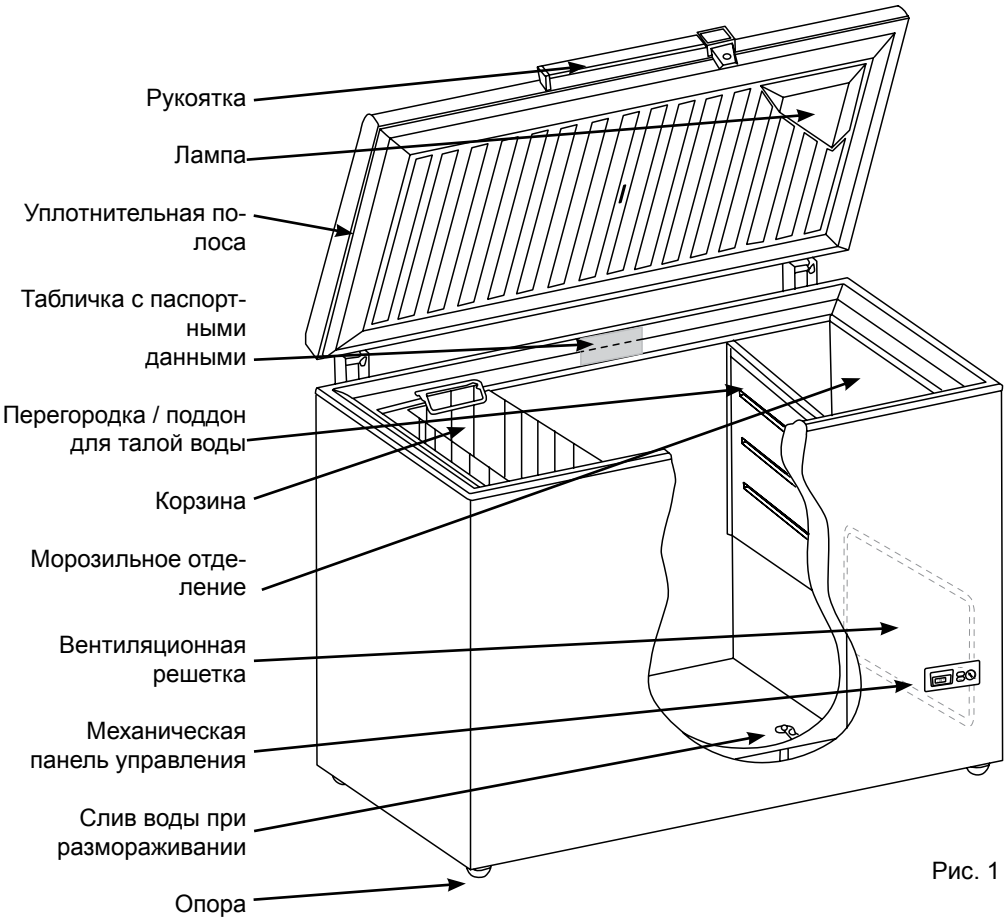

Рис. 1

Установка и ввод в эксплуатацию

Размещение

Исходя из соображений безопасности и правил эксплуатации, устанавливать изделие на открытом воздухе запрещается.

Для размещения изделия следует выбрать место с твердой, горизонтальной поверхностью в сухом, хорошо проветриваемом помещении (макс. влажность воздуха 75 %).

На изделие не должны падать прямые лучи солнечного света, его нельзя также располагать вблизи источников тепла, например, вблизи кухонных плит, отопительных батарей и т.д.

Температура в помещении

Климатический класс указан на табличке с паспортными данными (см. рис. стр. 12). Он регламентирует оптимальную температуру в помещении.

Климатический класс	**Оптимальная температура в помещении**
SN	+10 ºC à +32 ºC
N	+16 ºC à +32 ºC
ST	+18 ºC à +38 ºC
T	+18 ºC à +43 ºC

Если температура в помещении ниже нулевой, нормальная работа изделия будет невозможна.

Вентиляция

Важно обеспечить хорошую вентиляцию изделия и возможность беспрепятственной циркуляции воздуха над ним, под ним и вокруг него. На рис. 2 показано, как можно обеспечить необходимую циркуляцию воздуха.

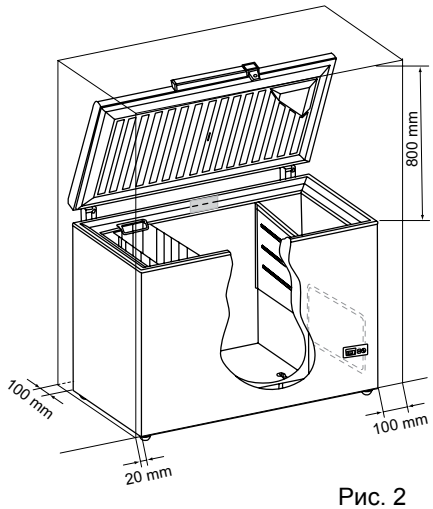

Рис. 2

Между днищем изделия и полом должен быть зазор не менее 30 мм.

ВНИМАНИЕ! Необходимо обеспечить свободный доступ к вентиляционной решетке (рис. 3).

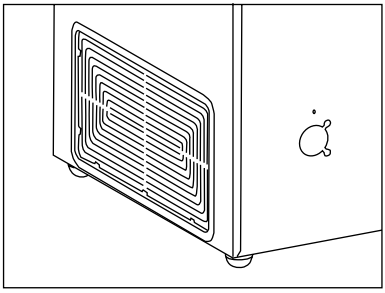

Рис. 3

RUS

Электрическое подключение

Изделие рассчитано на подключение к сети переменного тока. Требуемое напряжение (В) и частота тока (Гц) указаны на табличке с паспортными данными на задней стенке изделия. Подключение осуществляется через независимую настенную розетку.

В случае повреждения проводов питания их следует заменить проводами соответствующего типа, полученными от изготовителя или из официального сервисного центра.

Техническая характеристика

Настоящее устройство отвечает требованиям соответствующих директив ЕС, включая Директиву по низковольтовым устройствам 2006/95 EG и Директиву по электромагнитной совместимости 2004/108ЕЭК

RUS

Настройка и режимы работы

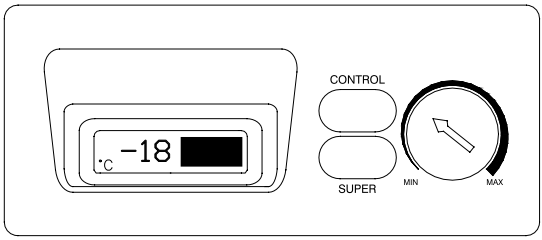

Рис. 4

Механические органы управления

Кроме ручки регулировки термостата, панель управления содержит две контрольных лампы и кнопку (рис. 4). Конструкция панели управления и расположение ламп могут изменяться.

Зеленая лампа загорается при подаче правильного напряжения питания.

Желтая лампа загорается при нажатии кнопки Суперзаморозка (см. “Суперзаморозка”).

Включение

Подсоедините изделие к розетке. Зеленая лампа загорится, указывая на включение питания. Красная лампа на панели управления также загорится, указывая на то, что температура внутри морозильного ларя еще недостаточно понизилась.

Настройка температуры

Температура задается поворотом ручки регулировки термостата от отметки МИН. в направлении отметки МАКС. Для поворота ручки рекомендуется использовать монету. Чем больше ручка регулировки термостата повернута в направлении отметки МАКС., тем ниже будет температура. Для того чтобы проверить правильность настройки, измерьте температуру самого верхнего предмета в центре морозильного ларя.

Она должна быть не выше –18 °C.

Суперзаморозка

При необходимости замораживания более 3 кг свежих продуктов необходимо действовать следующим образом:

1. Нажмите кнопку Суперзаморозка (загорится желтая лампа). Теперь морозильный ларь будет работать с максимальной производительностью (в условиях непрерывной работы компрессора).
2. Режим Суперзаморозка следует включать за 24 часа до помещения свежих продуктов в морозильный ларь.
3. После помещения свежих продуктов в морозильный ларь оставьте режим Суперзаморозка включенным еще на 24 часа.
4. Затем вновь нажмите кнопку Суперзаморозка (желтая лампа погаснет).

Активизируется звуковой сигнал тревоги.

При включении устройства в сеть, активизируется звуковой сигнал тревоги. Нажмите на желтую кнопку, чтобы выключить сигнал.
Заметьте, что сигнал тревоги должен быть снова активирован через 24 часа нажатием желтой кнопки.

RUS

Использование

Морозильный ларь

Данное изделие представляет собой морозильный ларь класса четыре звезды, предназначенный для замораживания и хранения пищевых продуктов.

Замораживание

Для обеспечения наилучшей сохранности пищевых продуктов их замораживание до температуры –18 °C должно быть как можно более быстрым. Производительность по замораживанию морозильного ларя указана на табличке с паспортными данными в кг/24 ч (см. рис. стр. 12)Включение режима Суперзаморозка понижает температуру в морозильном ларе до –25 °C. При необходимости замораживания продуктов в количестве 3 кг или более кнопка Суперзаморозка должна быть нажата за 24 часа до начала замораживания.
При замораживании продуктов в меньшем количестве достаточно нажать кнопку Суперзаморозка за пару часов до начала замораживания или даже одновременно с укладкой продуктов в морозильный ларь. При укладке в морозильный ларь уже замороженных продуктов или небольших, отдельных предметов использовать режим Суперзаморозка нет необходимости. Замораживайте только высококачественные свежие продукты. Мясо, птица, рыба, овощи, фрукты, молочные продукты и продукты быстрого приготовления подходят для замораживания. Продукты с высоким содержанием воды, например, салат-латук, редис, виноград, яблоки, груши и огурцы не годятся для замораживания. Продукты в упаковке следует замораживать в воздухонепроницаемых контейнерах, пакетах для морозильных ларей и т.п. Замораживайте продукты надлежащими порциями. Не замораживайте овощи или мясо порциями весом более 2,5 кг. Пакеты должны быть сухими во избежание их смерзания между собой. Для обеспечения быстрого замораживания постарайтесь по возможности размещать предметы в морозильном ларе так, чтобы они не касались друг друга. В пакетах должно оставаться как можно меньше воздуха для того, чтобы поверхность продуктов не высыхала. Замораживаемые продукты следует помещать в морозильное отделение или равномерно укладывать вдоль внутренних стенок морозильного ларя.
Всегда записывайте дату, содержимое и количество пакетов перед помещением их в морозильный ларь. Целесообразно группировать продукты внутри морозильного ларя. Храните овощи в одном месте, мясо в другом и т.д.
Между крышкой морозильного ларя и хранимыми в нем продуктами должен оставаться зазор не менее 5 мм.
Продукты, хранимые в корзинах, хорошо видны и легко достаются (рис. 5).



Рис. 5

Оттаивание продуктов

Замороженные овощи и фрукты не нуждаются в оттаивании и сразу после извлечения из морозильного ларя могут быть погружены в кипящую воду.
Для оттаивания мяса рекомендуется извлечь его из морозильного ларя за день до использования и поместить в холодильник для размораживания. Это обеспечит максимальную гигиеничность и сохранит качество мяса в максимально Примечание: Помещать в морозильный ларь стеклянные бутылки и банки с газированными напитками категорически запрещае

Размораживание

В процессе хранения продуктов влага из воздуха постепенно вызывает образование инея и льда внутри морозильного ларя. Тонкий слой инея или льда не сказывается отрицательно на работе морозильного ларя, но чем толще он становится, тем выше становится потребление энергии. Небольшие количества неплотного инея можно удалять пластмассовым скребком.

Использовать для удаления электрические приборы или острые предметы запрещается, поскольку они могут повредить внутреннюю поверхность изделия.

Когда толщина слоя инея и льда превысит 4-5 мм, морозильный ларь следует полностью разморозить. Рекомендуется выполнять размораживание, когда в ларе нет продуктов или хранится небольшое их количество.

Выполните следующие действия:

1. Нажмите кнопку Суперзаморозка за 4-5 часов до размораживания. Это понизит температуру хранящихся продуктов приблизительно до –25 °C и тем самым увеличит время их пребывания в замороженном состоянии после извлечения из морозильного ларя (см. п. 3 ниже).
2. Отключите электропитание.
3. Извлеките пищевые продукты. Поместите их в холодильник или укутайте для максимального сохранения холода.
4. Оставьте крышку морозильного ларя открытой.
5. Поместите перегородку под слив воды, образующейся при размораживании.
6. Поместите в морозильный ларь миску с горячей (но не кипящей) водой, закройте крышку ларя и подождите приблизительно 30 минут, прежде чем приступать к удалению инея пластмассовым скребком.
7. Для того чтобы вода, образующаяся при оттаивании, не испортила пол, рекомендуется время от времени проверять поддон для талой воды и накрыть чем-нибудь пол вблизи слива талой воды для защиты его от льдинок и брызг. После того как весь иней и лед растает, вымойте внутреннюю поверхность ларя водой со слабым моющим средством, не имеющим запаха. Вытрите насухо морозильный ларь мягкой тканью.
8. Включите электропитание. Если в морозильном ларе хранилось большое количество продуктов, нажмите кнопку Суперзаморозка.
9. Верните продукты в морозильный ларь приблизительно через 5 минут после его включения.

Не забудьте вновь вставить пробку в слив талой воды.

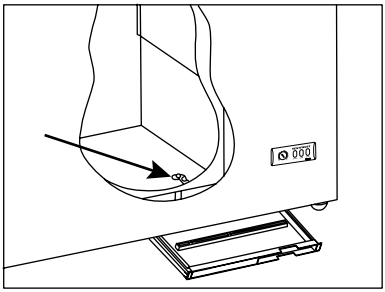

Рис. 6

RUS

Мойка и уход

Мойка

Перед началом мойки отключите электропитание и удалите из ларя все извлекаемые принадлежности.

Мойку ларя лучше всего осуществлять теплой водой (макс. 65 °C) с небольшим количеством слабого моющего средства. Никогда не применяйте чистящие средства для удаления отложений. Используйте мягкую ткань. Выполните промывку чистой водой и тщательную сушку. Важно не допустить попадания воды на панель управления.

Уплотнительную полосу по периметру крышки следует регулярно очищать для того, чтобы избежать ее обесцвечивания и продлить срок службы. Используйте чистую воду. После очистки уплотнительной полосы убедитесь в том, что она по-прежнему обеспечивает герметичное закрытие ларя.

Следите за тем, чтобы на вентиляционной решетке не скапливалась пыль и грязь. Для очистки используйте пылесос.

В случае вывода изделия из эксплуатации на какой-то период времени выключите его, отсоедините от сети питания, извлеките все содержимое, выполните мойку и оставьте крышку открытой для циркуляции воздуха и предотвращения появления запахов.

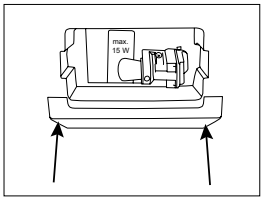

Рис. 7

Полезные советы для энергосбережения.

- Чем ниже температура окружающего воздуха, тем ниже энергопотребление.
- Чем ниже температура внутри устройства, тем выше энергопотребление.
- Рекомендуемая температура: -18° C.
- Производите размораживание, когда слой льда превышает 5 мм.
- Охлаждайте горячие пищевые продукты и напитки перед помещением в морозильный ларь.
- Оттаивайте замороженные продукты в холодильнике.
- Держите крышку закрытой всегда, когда это возможно.
- Регулярно проверяйте герметичность прилегания крышки.
- Помещайте замороженные продукты в холодильник во время размораживания морозильного ларя.

Замена лампы

1. Отключите питание, вынув вилку шнура из розетки.

2. Снимите плафон лампы, нажав на его верхний край для того, чтобы освободить из двух зажимов (рис. 7).

3. Замените лампу (-ы).

4. Установите плафон и включите питание.

макс. 15 Вт

Поиск и устранение неисправностей

Неисправность	Возможная причина	Способ устранения
Нет света на дисплее.	Существует не достаточно света для солнечных датчиков.	Включите свет.
Контрольные лампы не горят.	Изделие выключено. Нарушение электропитания; перегорел плавкий предохранитель; вилка шнура питания неправильно вставлена в розетку	Проверьте вилку и розетку. Убедитесь в наличии питания. Замените предохранитель.
Температура в морозильном ларе завышена.	Засорена вентиляционная решетка. Крышка не закрыта надлежащим образом. Количество свежих продуктов, помещенных в морозильный ларь, превышает его производительность. Толстый слой инея и льда. Термостат настроен на слишком высокую температуру.	Обеспечьте нормальную циркуляцию воздуха. Закройте крышку и подождите несколько часов. Подождать несколько часов. Разморозьте морозильный ларь. Настройте термостат на более низкую температуру.
Температура в морозильном ларе слишком низкая.	Включен режим Суперзаморозка. Термостат настроен на слишком низкую температуру. Крышка касается продуктов в морозильном ларе.	Выключить режим Суперзаморозка. Настройте термостат на более высокую температуру. Переложите продукты в морозильном ларе и убедитесь в том, что крышка закрывается герметично.
Количество инея в морозильном ларе слишком велико.	Высокая влажность воздуха в помещении. Продукты, помещенные в морозильный ларь, выделяют влагу.	Чаще проветривайте помещение или переставьте морозильный ларь в помещение с более низкой влажностью. Заново упаковать продукты в морозильном ларе.
Крышка не открывается.	В морозильном ларе отрицательное давление.	Подождите 2-3 минуты до устранения отрицательного давления и повторите попытку.
Вибрации и необычный шум.	Поверхность, на которой установлено изделие, негоризонтальная. Изделие касается окружающих предметов. Корзины или перегородка не закреплены.	Разместите морозильный ларь на плоской, горизонтальной и устойчивой поверхности. Отодвиньте ларь от других изделий или мебели. Проверьте извлекаемые принадлежности и переустановите их.

RUS

Гарантия, запасные части и сервис

Отказ от гарантийных обязательств

Поломки и повреждения, обусловленные напрямую или косвенно несоблюдением правил эксплуатации, использованием не по назначению, неудовлетворительным техническим обслуживанием, неправильным механическим или электрическим монтажом. Пожары, аварии, удары молнии, перепады напряжения или другие электрические нарушения, включая дефектные плавкие предохранители или неисправности питающей сети.

Следует иметь в виду, что внесение изменений в конструкцию изделия или комплектацию изделия ведет к аннулированию гарантии и ликвидации ответственности за качество изделия, а само изделие нельзя будет эксплуатировать законно. Сертификация, указанная на табличке с паспортными данными, также станет недействительной.

Вопросы, связанные с транспортными повреждениями, обнаруженными покупателем, как правило, решаются между покупателем и дистрибьютором, т.е. дистрибьютор обязан удовлетворить претензии покупателя.

Прежде чем обращаться к специалистам за оказанием технической помощи, выясните, не можете ли вы устранить неисправность самостоятельно. Если на ваше обращение за оказанием помощи гарантия не распространяется, например, если изделие вышло из строя в результате перегорания плавкого предохранителя или нарушения правил эксплуатации, вам будет выставлен счет, исходя из расходов на оказание технической помощи.

Запасные части

При заказе запасных частей укажите тип, Продукт и заводской номера вашего изделия . Эта информация приведена на табличке с паспортными данными на задней стенке изделия. Табличка с паспортными данными содержит различную техническую информацию, включая тип и серийные номера.

Примечание: При необходимости ремонта или замены вашего изделия обращайтесь только в официальные сервисные центры!

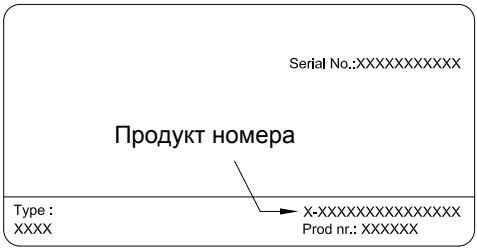

Утилизация



Информация по обращению с отходами для стран, не входящих в Европейский Союз

Действие данных символов распространяется только на Европейский Союз.
Если Вы собираетесь выбросить данный продукт, узнайте в местных органах власти или у дилера, как следует поступать с отходами такого типа.



ES La empresa se reserva el derecho a efectuar modificaciones

IT Si riserva il diritto di modificare le specifiche senza comunicazioni preliminari.

CZ Si vyhrazuje právo na změnu specifikací bez předchozího uvědomění.

PL Zastrzega się prawo do wprowadzania zmian.

RUS оставляет за собой право внесения изменений в технические аактеристики без предварительного уведомления