# ШКАФЫ ХОЛОДИЛЬНЫЕ СО СТЕКЛОМ

## COOLEQ BC85
## COOLEQ BC145



# Руководство по эксплуатации

# Инструкция по безопасности

Шкафы холодильные со стеклом **COOLEQ** работают от сети электропитания 220 В. В работе с такими устройствами следует соблюдать следующие меры безопасности:

- Не допускайте контакта кабеля питания с источниками тепла и острыми предметами;
- Не подвергайте кабель питания изгибам, запутыванию;
- Не устанавливайте прибор или другие устройства на кабеле питания;
- Все работы по чистке и ремонту рекомендуется проводить только при отключенном от сети кабеле электропитания;
- При отключении шкафа от сети необходимо держаться за вилку сетевого кабеля во избежание разрыва или повреждения шнура;
- Запрещается использование устройства с поврежденным кабелем;
- Устройство должно быть подключено к розетке с заземлением, напряжение в сети должно соответствовать требованию к питанию устройства;
- Перед тем как вынуть вилку из розетки, необходимо выключить устройство, нажав на соответствующую кнопку переключателя;
- Запрещается передвигать и наклонять прибор во время работы;
- Запрещается вносить в аппарат технические изменения.

Благодарим Вас за выбор техники марки **COOLEQ**!

**COOLEQ** — это широкий спектр технологического холодильного оборудования для предприятий общественного питания, ресторанов, кафе, магазинов и тд: шкафы шоковой заморозки, холодильные и морозильные столы, столы для пиццы, салат-бары, различные типы льдогенераторов и др.

**Назначения холодильных шкафов**

Холодильные шкафы **COOLEQ** предназначены для демонстрации, охлаждения напитков на предприятиях общественного питания и торговли. Приборы оснащены стеклянной дверью и подсветкой. Шкафы имеют прочную конструкцию и износоустойчивые внутренние компоненты, что гарантирует длительный срок службы.

# Конструкция

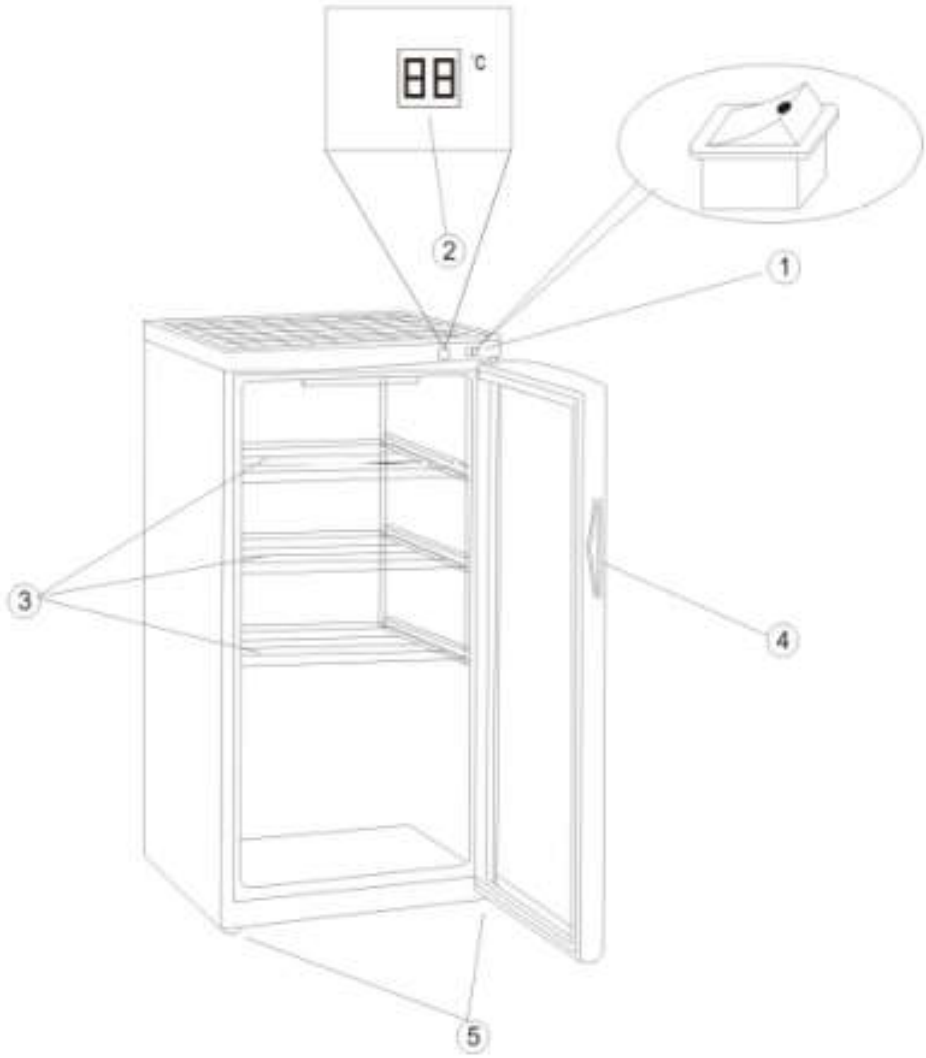


1. Клавиша внутреннего освещения
2. Температурный дисплей
3. Полки
4. Ручка двери
5. Регулируемые ножки

# Установка холодильного шкафа

***Распаковка аппарата***

- Удалите весь упаковочный материал: пенопластовые вставки и клейкую ленту.
- Перед включением аппарата в сеть электропитания произведите осмотр и извлеките все остатки упаковки, клейкую ленту, руководство по эксплуатации.

***Выравнивание холодильного шкафа***

- Аппарат оборудован четырьмя регулируемыми ножками. После размещения холодильного шкафа в предназначенном для него месте следует произвести выравнивание по вертикали и горизонтали.
- Выравнивание заключается во вращении опор по часовой стрелке для подъёма корпуса аппарата и против часовой стрелки – для опускания. Дверь холодильного шкафа закрывается легче, если опоры выкрутить на достаточную высоту.

***Циркуляция воздуха***

Для обеспечения максимально эффективной работы холодильного шкафа необходимо установить его в месте, где имеется нормальный обдув воздухом, развитая водопроводная система и электрические подключения.

Ниже приведены значения рекомендуемого свободного пространства вокруг аппарата:

С боковых сторон..... 50 мм
Сверху.....…….. 50 мм
Сзади…….....50 мм

Внимание! Не перегружайте аппарат продуктами, во избежание ухудшения циркуляции воздуха внутри холодильного шкафа.

***Ограничения для установки***

- Не устанавливайте холодильный шкаф в недостаточно теплоизолированном помещении. Аппарат не предназначен для работы при температуре окружающей среды ниже 13°C.

- Выберите подходящее место размещения холодильного шкафа с ровной твёрдой опорной поверхностью без воздействия прямого солнечного света или источников тепла. Все неровности пола компенсируются за счёт регулируемых опор, находящихся в передних и задних углах корпуса аппарата.

- Холодильный шкаф не предназначен для встраивания в кухонную мебель. По конструкции этот аппарат автономного, островного типа.

# Эксплуатация

После подключения аппарата к сети электропитания дайте ему поработать вхолостую в течение, как минимум, 30 минут. После чего можно приступать к регулировкам.

***Установка рабочей температуры***

Для установки температуры поверните ручку по часовой стрелке – значение температуры поднимется; против часовой стрелки – значение опустится.







Возможно отклонение, равное 3 градусам от выбираемой температуры, которая отображается на дисплее.

***Внутренняя подсветка***

Устройство оснащено внутренней подсветкой. Для включения/выключения подсветки, нажмите соответствующую клавишу. Для экономии электроэнергии, отключайте подсветку, когда не используете устройство.

# Уход и обслуживание

ВНИМАНИЕ! Перед чисткой/мойкой полностью обесточьте аппарат во избежание поражения электрическим током.

- Производите очистку внутренней поверхности шкафа с использованием теплой воды и моющего средства.
- После очистки необходимо тщательно высушить устройство, прежде чем начать его эксплуатацию.
- Не применяйте абразивные вещества и хлорсодержащие моющие средства для очистки

***Дверные уплотнители***

- Через каждые три месяца согласно общим инструкциям, для обеспечения герметичности очищайте дверные уплотнители.

- Вазелин, в малом количестве накладываемый на уплотнители со стороны дверных петель, сохранит мягкость уплотнителей и обеспечит требуемую герметичность дверей.

# Устранение неисправностей

***Холодильный шкаф не работает***

- Проверьте, включена ли вилка силового шнура в розетку.
- Проверьте, есть ли ток в сети электропитания;

***Дверь плотно не закрывается***

- Выровняйте положение аппарата.
- Убедитесь в том, полки или бутылки не препятствует закрытию двери.

# Перестановка двери

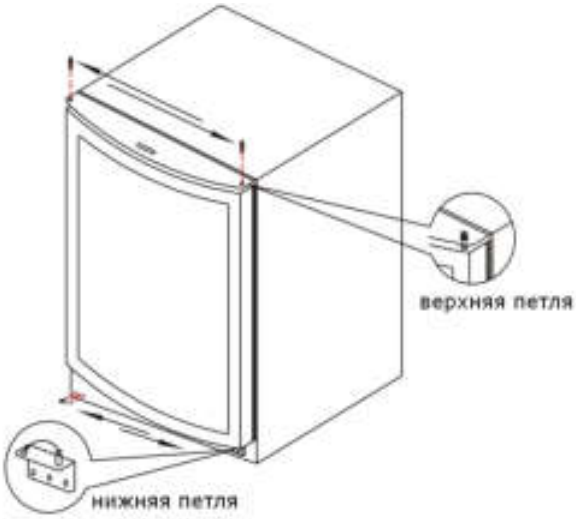


- Удалите нижние петли, выкрутив болты отверткой.
- Аккуратно опустите дверь.
- Передвиньте ось шарнира к противоположному отверстию в нижней петле.
- Передвиньте ось шарнира из левой верхней петли к противоположному отверстию в правой верхней петле.
- Удалите два болта из отверстий на правой стороне в нижней поперечной балке.
- Снимите дверь. Вставьте нижнюю шарнирную ось в правое нижнее отверстие двери. Вставьте в правое отверстие двери правую верхнюю шарнирную ось.
- Отрегулируйте дверцу, чтобы она стала ровно в шкафу.
- Закрепите нижнее петли с помощью шурупов.
- Закройте левые отверстия в нижней поперечной балке с помощью двух шурупов.

Внимание! После перестановки дверцы необходимо переустановить резиновую прокладку, предназначенную для герметичности шкафа. Если между шкафом и прокладкой есть зазор, необходимо его устранить, немного потянув за прокладку. При необходимости, можно также использовать фен, чтобы нагреть прокладку и устранить зазор.

***Принципиальная схема с температурным индикатором***

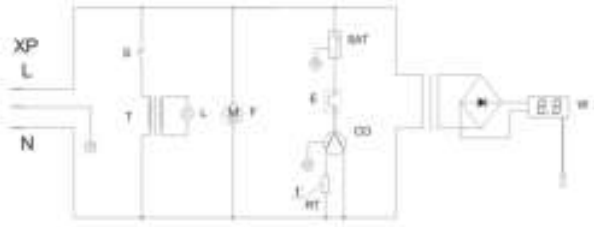


XP-э/питание S-выкл. L-СИД T-Трансформатор
F-вентилятор (некотор. модели без этой функции)
SAT-термореле E-защ. от перегр. CO-компрессор
RT-пуск W-температурный индикатор

***Принципиальная схема без температурного индикатора***

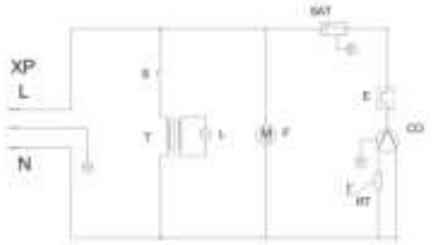


XP-э/питание S-выкл. L-СИД T-Трансформатор
F-вентилятор (некотор. модели без этой функции) RT-пуск
SAT-термореле E-защ. от перегр. CO-компрессор

# Гарантийные обязательства

Гарантийный срок составляет 12 месяцев со дня поставки при соблюдении владельцем условий эксплуатации, изложенных в настоящем Руководстве. За нарушение работоспособности холодильного шкафа вследствие неправильной эксплуатации, а так же из-за механических повреждений, производитель ответственности не несет.

# Технические характеристики

| Модель | **ВС-85** | **ВС-145** |
|---|---|---|
| Объём, л | 85 | 105 |
| Температурный режим, °С | 0...+10 | |
| Мощность, Вт | 80 | 108 |
| Хладагент | R134a | |
| Габаритные размеры, мм | 503x560x775 | 503x560x850 |
| Напряжение, В | 220 | |
| Вес, кг | 33 | 36 |