ШКАФЫ ХОЛОДИЛЬНЫЙ СО СТЕКЛОМ

COOLEQ BC60



Руководство по эксплуатации

Инструкция по безопасности

Шкаф холодильный со стеклом **COOLEQ** работает от сети электропитания 220 В. В работе с такими устройствами следует соблюдать следующие меры безопасности:

- Не допускайте контакта кабеля питания с источниками тепла и острыми предметами;
- Не подвергайте кабель питания изгибам, запутыванию;
- Не устанавливайте прибор или другие устройства на кабеле питания;
- Все работы по чистке и ремонту рекомендуется проводить только при отключенном от сети кабеле электропитания;
- При отключении шкафа от сети необходимо держаться за вилку сетевого кабеля во избежание разрыва или повреждения шнура;
- Запрещается использование устройства с поврежденным кабелем;
- Устройство должно быть подключено к розетке с заземлением, напряжение в сети должно соответствовать требованию к питанию устройства;
- Перед тем как вынуть вилку из розетки, необходимо выключить устройство, нажав на соответствующую кнопку переключателя;
- Запрещается передвигать и наклонять прибор во время работы;
- Запрещается вносить в аппарат технические изменения.
- Не используйте устройство вблизи источников воды (ванны, душа, бассейна)

Благодарим Вас за выбор техники марки **COOLEQ**!

COOLEQ — это широкий спектр технологического холодильного оборудования для предприятий общественного питания, ресторанов, кафе, магазинов и тд: шкафы шоковой заморозки, холодильные и морозильные столы, столы для пиццы, салат-бары, различные типы льдогенераторов и др.

Назначения холодильного шкафа

Холодильный шкаф COOLEQ предназначен для демонстрации, охлаждения напитков на предприятиях общественного питания и торговли. Устройство оснащено стеклянной дверью и подсветкой. Шкаф имеет прочную конструкцию и износоустойчивые внутренние компоненты, что гарантирует длительный срок службы.

Конструкция

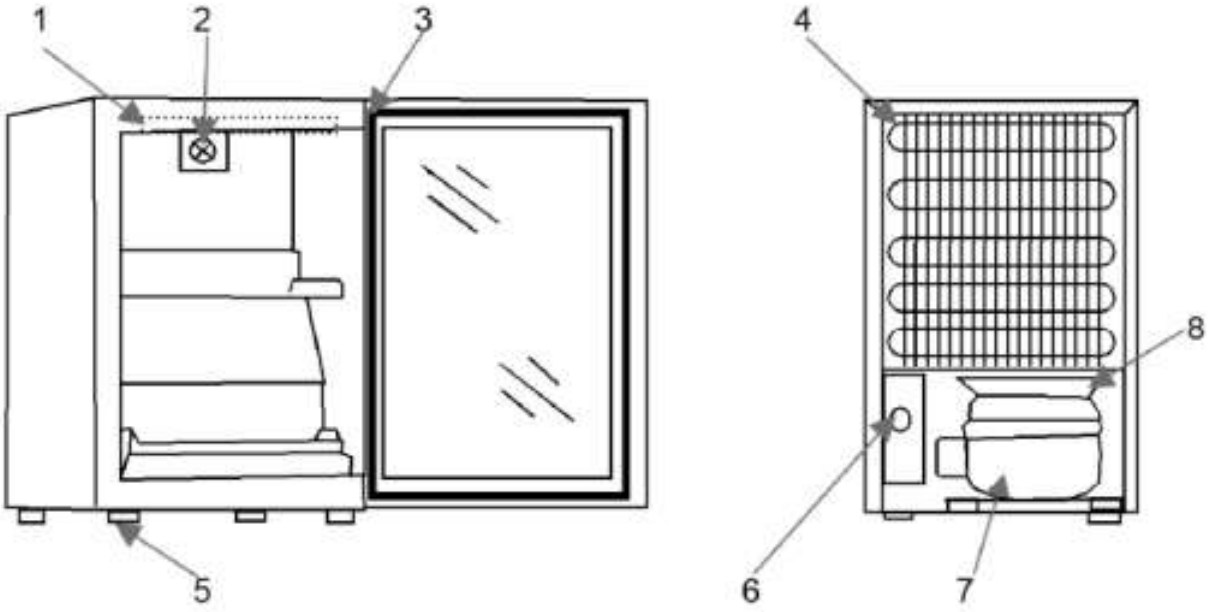

1) LED подсветка
2) Вентилятор
3) Прокладка
4) Конденсатор
5) Регулируемые ножки
6) Термостат
7) Компрессор
8) Поддон для стока конденсата

Установка холодильного шкафа

Распаковка аппарата

- Удалите весь упаковочный материал: пенопластовые вставки и клейкую ленту.
- Перед включением аппарата в сеть электропитания произведите осмотр и извлеките все остатки упаковки, клейкую ленту, руководство по эксплуатации.

Выравнивание холодильного шкафа

- Аппарат оборудован четырьмя регулируемыми ножками. После размещения холодильного шкафа в предназначенном для него месте следует произвести выравнивание по вертикали и горизонтали.
- Выравнивание заключается во вращении опор по часовой стрелке для подъёма корпуса аппарата и против часовой стрелки – для опускания. Дверь холодильного шкафа закрывается легче, если опоры выкрутить на достаточную высоту.

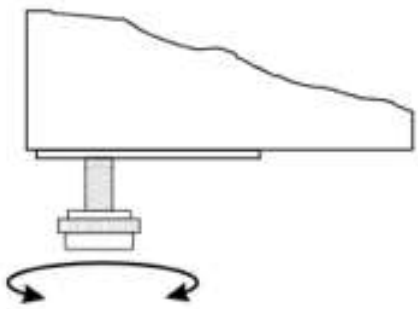

Циркуляция воздуха

- Для обеспечения максимально эффективной работы холодильного шкафа необходимо установить его в месте, где имеется нормальный обдув воздухом, развитая водопроводная система и электрические подключения.
- Аппарат должен находиться на расстоянии 2 см от стены.

Внимание! Не перегружайте аппарат продуктами, во избежание ухудшения циркуляции воздуха внутри холодильного шкафа.

Ограничения для установки

- Не устанавливайте холодильный шкаф в недостаточно теплоизолированном помещении. Аппарат не предназначен для работы при температуре окружающей среды ниже 13°C.

- Выберите подходящее место размещения холодильного шкафа с ровной твёрдой опорной поверхностью без воздействия прямого солнечного света или источников тепла. Все неровности пола компенсируются за счёт регулируемых опор, находящихся в передних и задних углах корпуса аппарата.

- Холодильный шкаф не предназначен для встраивания в кухонную мебель. По конструкции этот аппарат автономного, островного типа.

Эксплуатация

После подключения аппарата к сети электропитания дайте ему поработать вхолостую в течение, как минимум, 30 минут. После чего можно приступать к регулировкам.

Установка рабочей температуры

Температура в устройстве зависит от:

- Температуры в помещении.
- Количества бутылок и банок с напитками внутри шкафа.

Для установки температуры поверните ручку по часовой стрелке – значение температуры поднимется; против часовой стрелки – значение опустится.

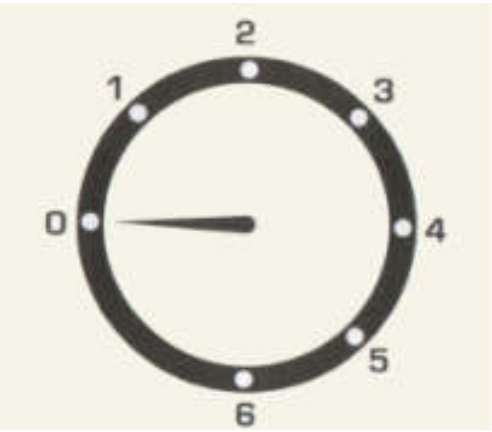

Внутренняя подсветка

Устройство оснащено внутренней подсветкой. Для включения/выключения подсветки, нажмите соответствующую клавишу. Для экономии электроэнергии, отключайте подсветку, когда не используете устройство.

Уход и обслуживание

ВНИМАНИЕ! Перед чисткой/мойкой полностью обесточьте аппарат во избежание поражения электрическим током.

- Производите очистку внутренней поверхности шкафа с использованием теплой воды и моющего средства.
- После очистки необходимо тщательно высушить устройство, прежде чем начать его эксплуатацию.
- Не применяйте абразивные вещества и хлорсодержащие моющие средства для очистки.

Устранение неисправностей

Холодильный шкаф не работает

- Проверьте, включена ли вилка силового шнура в розетку.
- Проверьте, есть ли ток в сети электропитания;

Дверь плотно не закрывается

- Выровняйте положение аппарата.
- Убедитесь в том, полки или бутылки не препятствует закрытию двери.

Перестановка двери

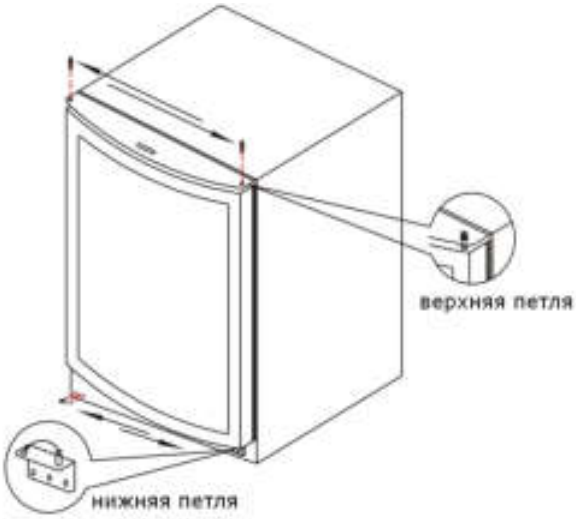

- Удалите нижние петли, выкрутив болты отверткой.
- Аккуратно опустите дверь.
- Передвиньте ось шарнира к противоположному отверстию в нижней петле.
- Передвиньте ось шарнира из левой верхней петли к противоположному отверстию в правой верхней петле.
- Удалите два болта из отверстий на правой стороне в нижней поперечной балке.
- Снимите дверь. Вставьте нижнюю шарнирную ось в правое нижнее отверстие двери. Вставьте в правое отверстие двери правую верхнюю шарнирную ось.
- Отрегулируйте дверцу, чтобы она стала ровно в шкафу.
- Закрепите нижнее петли с помощью шурупов.
- Закройте левые отверстия в нижней поперечной балке с помощью двух шурупов.

Внимание! После перестановки дверцы необходимо переустановить резиновую прокладку, предназначенную для герметичности шкафа. Если между шкафом и прокладкой есть зазор, необходимо его устранить, немного потянув за прокладку. При необходимости, можно также использовать фен, чтобы нагреть прокладку и устранить зазор.

Электрическая схема

Для устройств с вентилятором

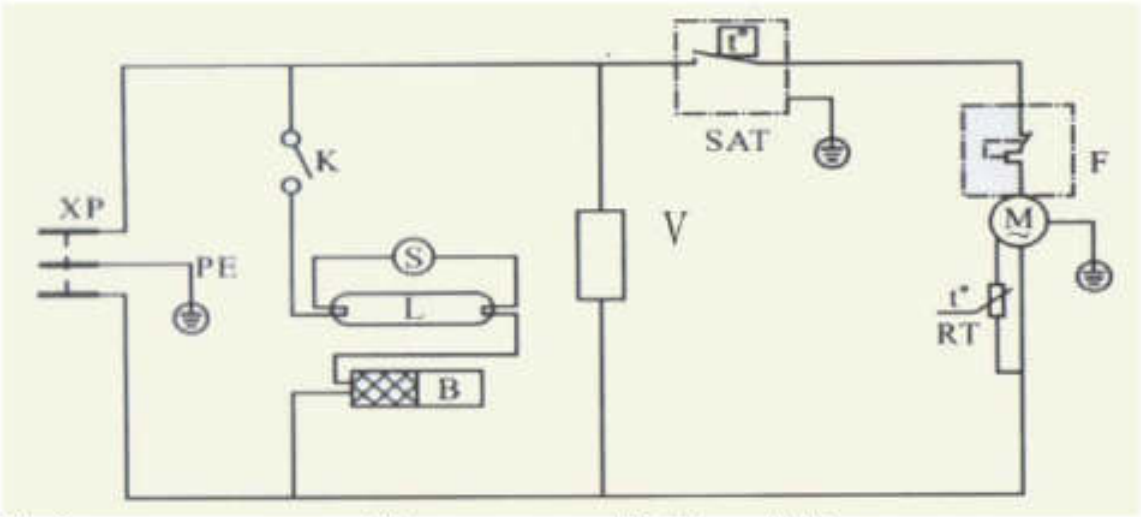

XP- Электропитание M-компрессор RT- Пуск V- Вентилятор
F- Защита от перегрева RT- Пуск SAT- Управление температурой
K- Выключатель подсветки S - Пуск L- Подсветка
B- Балластное сопротивление

Для устройств без вентилятора

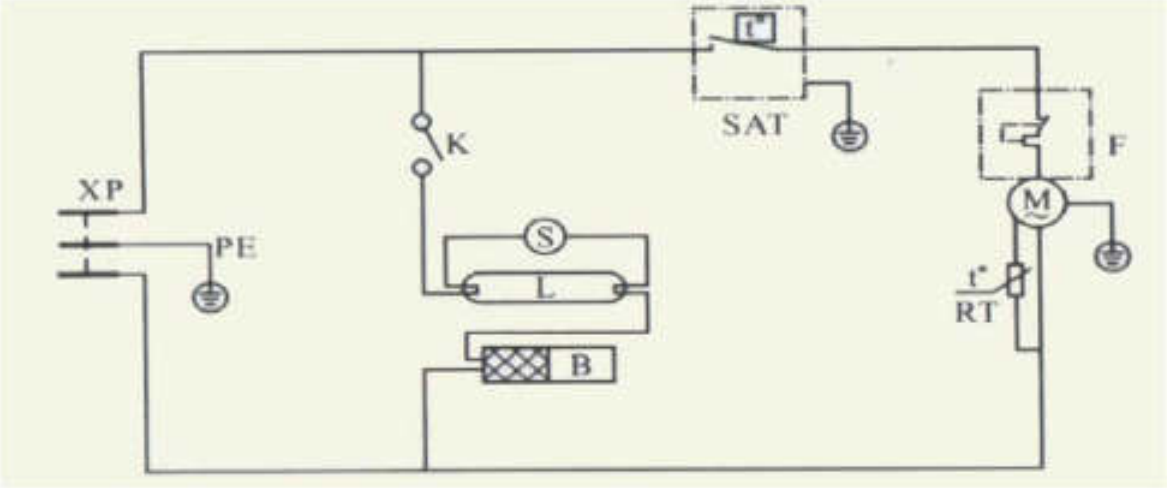

XP- Электропитание
M-Компрессор
RT- Пуск
F- Защита от перегрева
RT- Пуск SAT- Управление температурой
K- Выключатель подсветки S - Пуск
L- Подсветка B- Балластное сопротивление

Гарантийные обязательства

Гарантийный срок составляет 12 месяцев со дня поставки при соблюдении владельцем условий эксплуатации, изложенных в настоящем Руководстве. За нарушение работоспособности холодильного шкафа вследствие неправильной эксплуатации, а так же из-за механических повреждений, производитель ответственности не несет.

Технические характеристики

Модель	**ВС-60**
Объём, л	58
Температурный режим, °С	0...+10
Мощность, Вт	100
Хладагент	R134a
Габаритные размеры, мм	432x496x650
Напряжение, В	220
Вес, кг	32,5