РУКОВОДСТВО ПО ЭКСПЛУАТАЦИИ



ИНСТРУКЦИИ ПО ЭКСПЛУАТАЦИИ

AVI45PLATINUM - AVI60PLATINUM - AVI72PLATINUM - AVI88PLATINUM
AVI98PLATINUM - AVI105PLATINUM - AVI122PLATINUM - AVI178PLATINUM

ПЕРЕД ИСПОЛЬЗОВАНИЕМ, ПОЖАЛУЙСТА, ПРОЧИТАЙТЕ И СОБЛЮДАЙТЕ ВСЕ ИНСТРУКЦИИ ПО БЕЗОПАСНОСТИ И ЭКСПЛУАТАЦИИ.

1.ИНСТРУКЦИИ ПО БЕЗОПАСНОСТИ

Для обеспечения вашей безопасности и правильного использования прибора, перед установкой и первым использованием прибора внимательно прочитайте данную инструкцию, включая содержащиеся в ней предупреждения и полезные советы. Чтобы избежать ненужных повреждений прибора и/или травм, важно, чтобы все, кто пользуется этим прибором, были полностью осведомлены о его работе и особенностях безопасности. Сохраните эти инструкции для дальнейшего использования и не забывайте хранить их рядом с прибором, чтобы их можно было передать вместе с прибором в случае его продажи или переезда. Это обеспечит оптимальную работу системы.

Во избежание риска получения травмы сохраняйте эти инструкции. Производитель не несет ответственности за неправильное обращение с системой.

Безопасность детей и других уязвимых лиц

- Данной системой могут пользоваться дети в возрасте от 8 лет и старше, а также люди с ограниченными физическими, сенсорными или умственными способностями или не научившиеся пользоваться прибором, при условии, что они находятся под присмотром информированного лица, осознающего возможные риски. Дети не должны играть с прибором. Чистка и обслуживание прибора пользователем не должны выполняться детьми, если они не старше 8 лет и не находятся под присмотром.
- Храните все упаковки в недоступном для детей месте, так как существует опасность удушья.
- Если вы решили утилизировать прибор, отключите его от розетки, обрежьте соединительный кабель (как можно ближе к прибору) и снимите дверцу, чтобы дети не могли играть с ним и получить удар током или застрять внутри.
- Если прибор с магнитным уплотнением дверцы заменяется другим прибором с защелкой на дверце или уплотнением, убедитесь, что защелка вышла из строя, прежде чем выбрасывать старый прибор. Это предотвратит превращение прибора в ловушку для детей.
- Храните прибор и его шнур в недоступном для детей младше 8 лет месте.
- Дети не должны загружать или разгружать баллоны в приборе.

Общая безопасность

ВНИМАНИЕ - Данный прибор предназначен для эксплуатации в домашних условиях и в следующих типах окружающей среды:

-помещения из кухня и оборудование продано на сайте сайт рабочие места и офисы;

-структуры типа "постель и завтрак";

-сельскохозяйственные здания и гостиницы, мотели и другие места размещения гостей;

-промышленных кухнях и других местах, не предназначенных для перепродажи.

ВНИМАНИЕ - Никогда не храните легковоспламеняющиеся вещества, такие как аэрозоли, внутри прибора, так как они могут вылиться в него.

ВНИМАНИЕ - Если шнур питания поврежден, его необходимо немедленно заменить у производителя или квалифицированного дилера, чтобы избежать риска поражения электрическим током.

ВНИМАНИЕ - Держите вентиляционные отверстия открытыми и проверяйте, чтобы воздух мог циркулировать через них.

ОСТОРОЖНО - Не повредите холодильный контур.

ОСТОРОЖНО - Не используйте электроприборы внутри отделения, если они не одобрены производителем.

ОСТОРОЖНО - Хладагент и изоляционная система содержат легковоспламеняющиеся газы. При утилизации системы сдайте ее в авторизованный пункт приема. Никогда не подвергайте прибор воздействию пламени.

Жидкость для хладагента

В холодильном контуре системы используется изобутановый хладагент (R600a) - легковоспламеняющийся природный газ, не наносящий вреда окружающей среде. Во время транспортировки и установки системы убедитесь, что ни один из компонентов холодильного контура не поврежден. Хладагент (R600a) представляет собой легковоспламеняющуюся жидкость.

Осторожно: опасность возгорания

Если холодильный контур поврежден:

- Избегайте открытого огня и любых источников возгорания.
- Проветривайте помещение, в котором находится прибор.

Опасно вносить какие-либо изменения в состав данного прибора.

Повреждение шнура может привести к короткому замыканию и/или поражению электрическим током.

Электробезопасность

- Шнур питания не должен быть удлинен.
- Убедитесь, что розетка не повреждена. Поврежденная розетка может привести к перегреву и взрыву системы.
- Убедитесь, что вы можете получить доступ к розетке прибора.
- Никогда не тяните за главный кабель.
- Если розетка не закреплена, не подключайте шнур. Это может привести к поражению электрическим током или пожару.
- Никогда не используйте прибор без крышки внутреннего освещения.
- Этот прибор работает от однофазного тока 220~240 В/50 Гц.
- С этим прибором нельзя использовать удлинители, адаптеры или несколько розеток. Прибор должен быть подключен к заземленной сетевой розетке в соответствии с действующими электротехническими стандартами.

Ежедневное использование

- Данный прибор предназначен только для хранения вина.
- Никогда не храните внутри прибора легковоспламеняющиеся вещества или жидкости, так как это может привести к риску заражения.
- Не включайте другие электроприборы внутри этого прибора (миксеры, электрические турбины для льда и т.д.).
- Вынимая вилку из розетки, всегда держите ее в руках и не тяните за шнур.
- Не помещайте в прибор горячие предметы или пластмассовые детали.
- Этот прибор должен использоваться и обрабатываться в соответствии с определенными правилами. Ознакомьтесь с установленными правилами хранения.
- Не подвергайте прибор воздействию прямых солнечных лучей.
- Держите свечи, лампы и другие источники открытого огня подальше от прибора

Во избежание пожара держите свечи, фонари и другие источники открытого огня подальше от прибора.

- Этот прибор является предназначен à хранения от напитков напитков.
- Прибор тяжелый. Будьте осторожны при его перемещении.
- Никогда не используйте основание, полки, дверцы или другие подобные элементы для опоры.
- Во избежание падения предметов и повреждения прибора не перегружайте полки.

Осторожно! Очистка и техническое обслуживание

- Перед проведением любого технического обслуживания выньте вилку из розетки и отключите прибор от сети.
- Не чистите прибор металлическими предметами, паровой системой, летучими маслами, органическими растворителями или абразивными компонентами.
- Не используйте острые или заостренные предметы для удаления наледи. Используйте пластиковый скребок.

Важная информация по установке!

- **Внимание**! **Во избежание опрокидывания винного погреба необходимо сначала загрузить отсеки в нижней части погреба. Нельзя одновременно выдвигать или оставлять полки выдвинутыми. Вес бутылок может привести к опрокидыванию погреба вперед, поэтому необходимо распределить вес бутылок по всему погребу и обращаться с ним осторожно.**
- Чтобы обеспечить правильное электрическое подключение, следуйте инструкциям, приведенным в данном руководстве.
- Распакуйте прибор и проверьте, нет ли на нем повреждений. Не подключайте прибор, если он поврежден. Сообщите о любом повреждении в торговую точку, где вы его приобрели. В этом случае сохраните упаковку.
- Перед подключением прибора к электросети рекомендуется подождать не менее двадцати четырех часов, чтобы убедиться, что компрессор хорошо снабжен маслом.
- Во избежание риска перегрева необходима хорошая циркуляция воздуха. Чтобы обеспечить достаточную вентиляцию, следуйте инструкциям по установке.
- После установки прибора убедитесь, что розетки доступны.
- При установке прибора следите за тем, чтобы не защемить и не повредить шнур питания.

Устранение неполадок и запасные части

- Все электротехнические работы должны выполняться квалифицированным и компетентным специалистом.
- Прибор должен обслуживаться в авторизованном ремонтном центре, и для него должны использоваться только оригинальные детали.

Эстетические и функциональные запасные части в соответствии с РЕГЛАМЕНТОМ (ЕС) 2019/2019 (Приложение II, пункт 3.) предоставляются профессиональным ремонтникам и конечным пользователям в течение 7 или 10 лет (перечень в Приложении II, пункты 3.a.1 и 3.a.2) с даты выпуска последнего устройства данной модели на рынок.

Список запасных частей и процедура их заказа (профессиональный доступ / частный доступ) доступны на следующем веб-сайте: www.interfroidservices.fr или по почте по следующему адресу: FRIO - Interfroid Services, 143 Bd Pierre Lefaucheux - 72230 ARNAGE На другие функциональные запасные части, не указанные в постановлении ЕС 2019/2019, они предоставляются в течение 10 лет.

Гарантия производителя распространяется на функциональные части в течение 1 года.



R600a

Указания по безопасности



Внимание: Не закрывайте вентиляционные решетки на приборе.



Внимание: Не храните в этом приборе взрывоопасные вещества, например, аэрозольные баллоны с легковоспламеняющимся веществом.



Осторожно: Не не повреждать сайт холодильный контур.



Внимание: Поскольку холодильные агрегаты работают на изобутане (R600a), их нельзя размещать в местах, где есть источники воспламенения (например, негерметичные электрические контакты или места, где может скапливаться хладагент в случае утечки). Тип хладагента указан на заводской табличке шкафа.



Внимание: Не используйте электрические приборы
в отсеках для электроприборов, если они не рекомендованы производителем.

Этот прибор соответствует всем применимым европейским директивам и любым изменениям к ним.

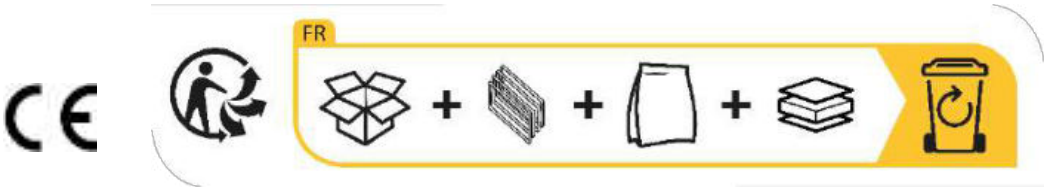

2. ФИРМЕННАЯ ТАБЛИЧКА

Заводская табличка, прикрепленная на внутренней или задней стороне прибора (в зависимости от модели), содержит всю информацию, относящуюся к вашему прибору.
специальная информация о вашем приборе.

Перед установкой прибора рекомендуется записать серийный номер на этой брошюре, чтобы в случае необходимости обратиться к ней позднее (например, при обслуживании).
чтобы впоследствии обратиться к нему при необходимости (техническое вмешательство, запрос на помощь и т. д.).

После установки и зарядки устройства доступ к нему усложняется.
ВНИМАНИЕ: без этой информации помощь невозможна.

3. ОПИСАНИЕ ПРОДУКТА

Чтобы узнать больше о вашем продукте, обратитесь к онлайн-базе данных EPREL. В соответствии с Делегированным постановлением Комиссии (ЕС) 2019/2016 вся информация, относящаяся к данному холодильному прибору, доступна в базе данных EPREL (Европейская база данных продуктов для энергетической маркировки). Эта база данных позволяет вам ознакомиться с информацией и технической документацией по вашему холодильному прибору. Вы можете получить доступ к базе данных EPREL, отсканировав QR-код на энергетической этикетке вашего прибора или зайдя непосредственно на сайт www.ec.europa.eu и введя модель вашего холодильного прибора.

Рекламируемая мощность

Указанная вместимость - это максимальная вместимость, рассчитанная с учетом количества полок, продаваемых вместе с погребом, и бутылок типа Bordeaux 75cl в соответствии со стандартом EN62552:2013, в перевернутом положении.

Полки винных погребов Platinum имеют размеры, позволяющие разместить бутылки нескольких форматов, таких как бордо, шампенуаз и бургундское.

Если вы хотите хранить бутылки разных размеров, мы рекомендуем чередовать стандартные бутылки бордо с большими бутылками, чтобы избежать проблем с хранением.

Эта рекомендация поможет вам избежать проблем с хранением, так как возможно, что соседство бутылок нетипичного или внушительного размера заставит вас использовать только часть пространства на стеллаже. Чередуя стандартную бутылку (75cl Bordeaux) с нетипичной или внушительной бутылкой, вы сможете использовать все свободное место на стеллаже.

См. диаграммы вместимости в конце этого документа.

Рекомендации по расположению

Первоначальное расположение оборудования (полок и т. д.) рекомендуется для того, чтобы обеспечить максимально рациональное использование энергии холодильным прибором. Любые изменения в этой схеме могут повлиять на энергопотребление прибора.

4. ИНСТРУКЦИИ ПО УСТАНОВКЕ

Перед началом эксплуатации винного погреба

- Снимите внешнюю и внутреннюю упаковку.
- Перед вводом в эксплуатацию оставьте прибор в вертикальном положении примерно на 24 часа. Это уменьшит вероятность сбоя в работе системы охлаждения во время транспортировки.
- Протрите внутреннюю поверхность мягкой тканью и теплой водой.
- При установке прибора выбирайте авторизованное место.
- Поставьте прибор на достаточно прочный пол, чтобы он мог выдержать его при полной зарядке. полностью заряжен.
- Чтобы дверца закрывалась правильно, шкаф необходимо выровнять, при необходимости отрегулировав 4регулируемые ножки. Благодаря этому ящики и полки останутся на месте, несмотря на вес бутылок.
- Необходимо обеспечить достаточную вентиляцию, поэтому не закрывайте вентиляционные отверстия.
- Этот прибор предназначен только для хранения вина.
- В данном приборе используется легковоспламеняющийся газ хладагент, поэтому не повредите охлаждающий шланг при транспортировке.

Внимание

- Храните бутылки закрытыми.
- Не перегружайте прибор.
- Не открывайте дверцу больше, чем необходимо.
- Не закрывайте стойки алюминиевой фольгой или любым другим материалом, который может препятствовать нормальной циркуляции воздуха.
- Если винный шкаф будет оставаться пустым в течение длительного времени, рекомендуется отключить прибор от сети и после тщательной очистки оставить дверцу приоткрытой, чтобы обеспечить циркуляцию воздуха и предотвратить образование плесени и запахов.
- **ПРЕДУПРЕЖДЕНИЕ: пожалуйста, держите прибор вдали от любых веществ, которые могут9 вызвать пожар.**

Установка винного погреба

Обратитесь к схемам установки в конце данного документа.

Неправильная установка прибора не позволит системе открывания двери работать должным образом. Обязательно следуйте приведенным выше инструкциям.

Изделия серии PLATINUM оснащены системой самовентиляции. Соблюдение колонны больше не является обязательным.

Электронная система открывания push-pull

Осторожно прикоснитесь к области открывания и подождите несколько секунд, пока система открывания не активируется. Это нормально, если между моментом, когда вы прикладываете руку к области в верхней левой части погреба, и моментом, когда дверь погреба открывается, происходит задержка.



Более того, система является электронной и не требует настройки с вашей стороны.

Реверсивность двери

Если вы хотите изменить направление открывания двери, которая изначально открывается слева направо (левая ручка), выполните следующие действия.

Все снятые детали должны быть сохранены, чтобы вы могли установить дверцу на место.

1. Снимите вручную верхнюю и нижнюю крышки на задней стороне дверцы. Выкрутите 3 винта из карты в верхнем отсеке.

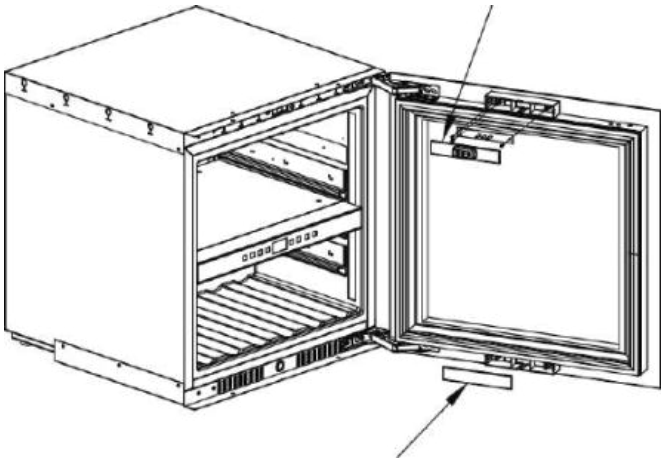

2. Установите карту и крышку верхнего отсека снизу, а крышку нижнего отсека - сверху.

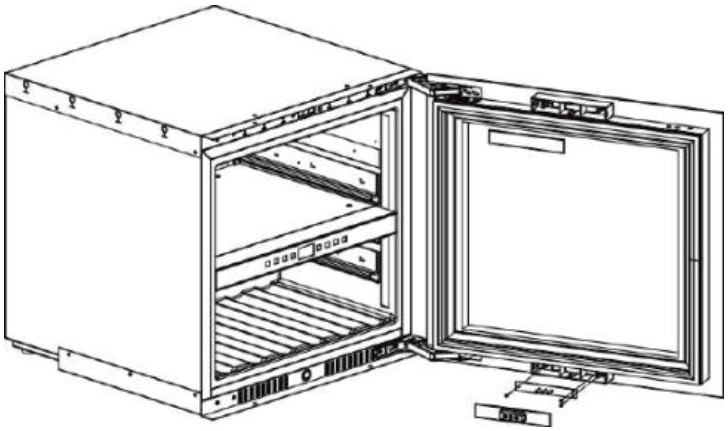

3. Снимите верхнюю и нижнюю крышки винтов с левой стороны и выкрутите петли пантографа из погреба (НЕ ТРОГАЙТЕ ШВИНТЫ МЕЖДУ ПЕТЛЯМИ И ДВЕРЬЮ).

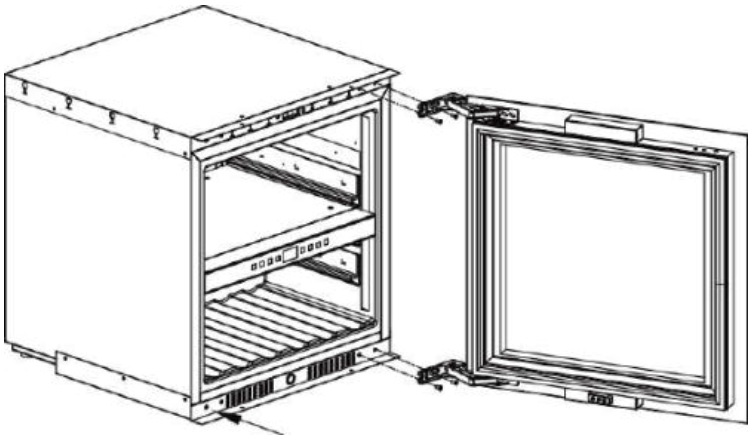

4. Возьмите стеклянную дверь, соблюдая все необходимые меры предосторожности, и осторожно поверните ее на 180°. Убедитесь, что дверной выключатель находится в верхней части дверцы.

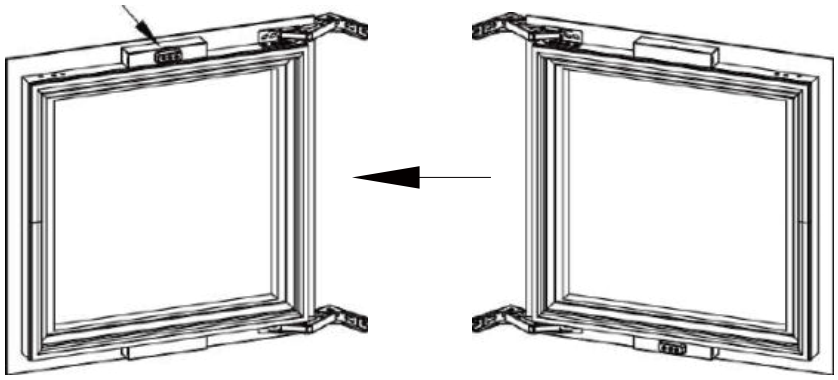

5. Вставьте винты слева в отверстия, оставив 5 мм свободного пространства. Затем вставьте дверцу в отверстие петли, установите ее и крепко затяните винты.

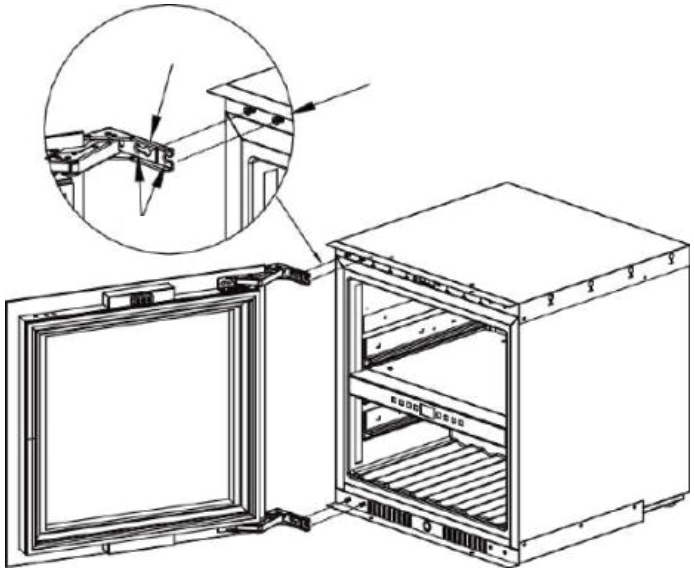

6. Наконец, установите крышки на петли и отверстия с правой стороны.

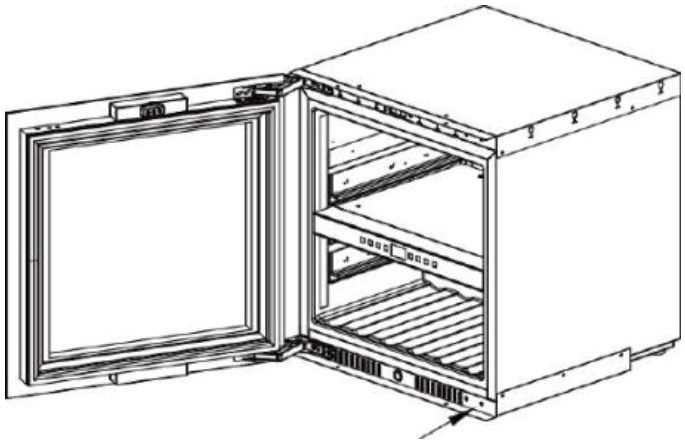

Электропитание

Подключите винный шкаф к одной настенной розетке типа E.
Винный шкаф должен быть подключен к одной легкодоступной розетке.
Любые вопросы, связанные с электропитанием и/или заземлением, д о л ж н ы решаться квалифицированным персоналом (электриком, сертифицированной сервисной службой).

Расположение

- **Внимание**! Винный шкаф должен находиться в чистом (непыльном), незамерзающем помещении, вдали от источников тепла, таких как радиаторы, печи, солнечный свет и т. д. Его нельзя устанавливать на открытом воздухе.
- Установите шкаф в достаточно прочном месте, чтобы он мог выдержать вес полной нагрузки.
- Чтобы выровнять его, отрегулируйте высоту регулируемых ножек под погребом.
- Выбирая место для установки прибора, убедитесь, что пол ровный и твердый, а помещение хорошо проветривается. Данный прибор предназначен для использования в помещениях с определенной температурой окружающей среды. Этот климатический класс указан на заводской табличке. Температура окружающей среды влияет на внутреннюю температуру и влажность в вашем винном погребе. Для оптимальной работы винного погреба температура окружающей среды должна составлять 23-25°C.

Температура в приборе может быть установлена в диапазоне от 5°C до 20°C. Двухзонные винные погреба имеют два независимо регулируемых отделения: первое - между 5°C и 12°C, второе - между 12°C и 20°C. Температура устанавливается с помощью термостата.

Изменение температуры приводит к увеличению потребления энергии.

Прибор гарантирует поддержание температуры до тех пор, пока он работает и используется в нормальных условиях. На температуру внутри прибора и потребление энергии может влиять множество факторов: температура окружающей среды, воздействие солнечного света, количество открываний дверцы, объем хранимых продуктов и т. д. Незначительные изменения температуры совершенно нормальны и соответствуют циклам охлаждения прибора. Но эти колебания ни в коем случае не влияют на температуру хранения вина, поскольку они слишком коротки, чтобы вызвать теплообмен с бутылками.

Рекомендуется загружать бутылки для хранения в несколько этапов, чтобы внутренняя температура стабилизировалась. После того как шкаф будет полностью загружен, для достижения желаемой температуры потребуется от 24 до 48 часов. На это время влияет начальная температура хранящихся бутылок, которые необходимо довести до нужной температуры.

Диапазон Wi-Fi в погребе

Обратите внимание! Платиновые погреба работают при наличии Wi-Fi.
Обратите внимание! Пользователь несет ответственность за достаточную скорость сети Wi-Fi.9
Рекомендуется использовать усилитель/повторитель wifi.

- Использование усилителя/повторителя wifi может потребоваться, если соединение соединение.
- В случае проблем с сопряжением может потребоваться использование отдельной сети 2,4ghz/5ghz. В этом случае обратитесь к своему интернет-провайдеру, чтобы развязать интернет-сеть. Подвал работает в сети 2,4 ГГц.

В случае отключения электричества винный шкаф не сможет принять во внимание какие-либо настройки, а также потеряет все настройки, ожидающие синхронизации с сервером. При перезапуске после отключения питания будут использованы последние настройки, сохраненные в облаке.

Радиус действия Cellar Bluetooth

Обратите внимание! Винные погреба **Platinum** работают с Bluetooth, когда шкаф сопряжен с сетью WiFi. При повседневном использовании погреба связь будет осуществляться только через сеть WiFi. Радиус действия Bluetooth погреба составляет не более 1 м при закрытой двери.

5. ИНСТРУКЦИЯ ПО ЭКСПЛУАТАЦИИ

Панель управления

Погреба PLATINUM оснащены электронной панелью управления с ЖК-экраном. Панель управления расположена внутри погреба.

Панель управления различается между моделями с одной и двумя температурными зонами

AVI45PLATINUM (одна зона)

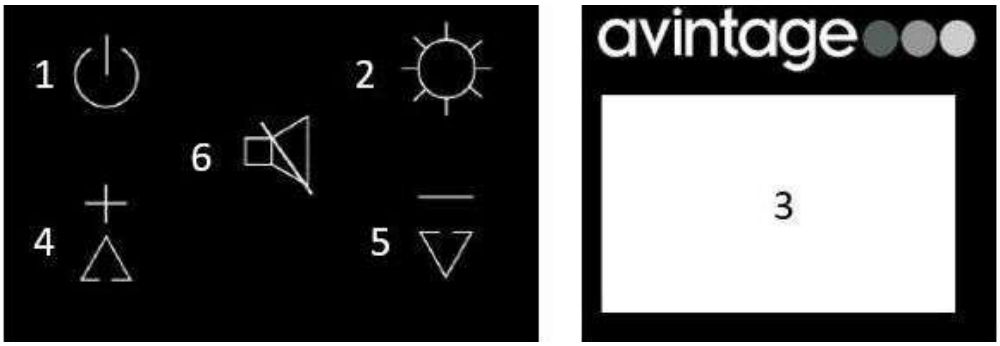

1. Нажмите кнопку на 3 секунды, чтобы включить или выключить винный шкаф.

2. Кнопка освещения. Нажмите один раз, чтобы выбрать интенсивность освещения. Нажмите на 3 секунды, чтобы изменить
цвет. См. режим освещения

5+6. Нажмите 3 секунды, чтобы заблокировать панель управления

3. ЖК-экран.

4. Кнопка для увеличения заданной температуры на 1°C

5. Кнопка для уменьшения заданной температуры на 1°C

6. Нажмите один раз, чтобы выключить или снова включить звуковой сигнал.

AVI60PLATINUM, AVI72PLATINUM, AVI88PLATINUM, AVI98PLATINUM, AVI105PLATINUM, AVI122PLATINUM (двухзонный)

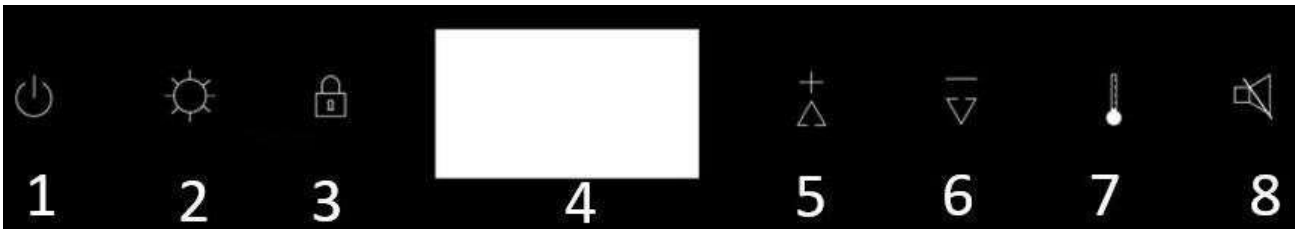

1. Нажмите кнопку на 3 секунды, чтобы включить или выключить.

2. Кнопка освещения. Нажмите один раз, чтобы выбрать интенсивность. Нажмите на 3 секунды, чтобы изменить цвет. См. режим освещения

3. Нажмите 3 секунды, чтобы заблокировать панель управления.

4. ЖК-экран

5. Кнопка для увеличения заданной температуры на 1°C

6. Кнопка для уменьшения заданной температуры на 1°C

7. Кнопка переключения температурного режима с одной зоны на другую.

8. Нажмите кнопку один раз, чтобы выключить или снова включить звуковой сигнал.

AVI178PLATINUM (тройная зона)

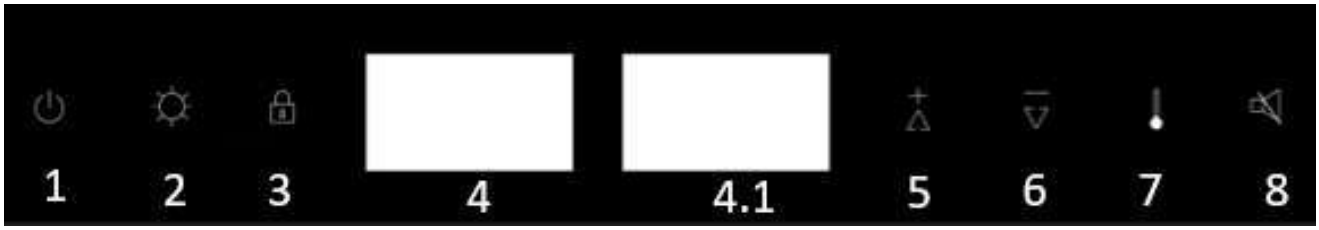

1. Нажмите кнопку на 3 секунды, чтобы включить или выключить прибор.

2. Кнопка освещения. Нажмите 1 раз, чтобы выбрать интенсивность. Нажмите 3 секунды, чтобы изменить цвет. См. режим освещения

3. Нажмите 3 секунды, чтобы заблокировать панель управления

4. ЖК-дисплей (4 = верхняя зона / 4.1 = средняя и нижняя зоны)

5. Кнопка для увеличения заданной температуры на 1°C

6. Кнопка для уменьшения заданной температуры на 1°C

7. Кнопка переключения температурного режима с одной зоны на другую.

8. Нажмите кнопку один раз, чтобы выключить или снова включить звуковой сигнал.

Установка температуры

Чтобы установить температуру в винном погребе, разблокируйте панель управления и :

- **Для одной зоны :**
  - Используйте кнопки 4 и 5 для настройки температуры в диапазоне 5-20°C (41-68°F).
- **Для двойной зоны :**
  - С помощью кнопки 7 выберите нужную зону. Температура выбранной зоны будет мигать. Используйте кнопки 5 и 6 для регулировки температуры
    - Верхняя зона: 5-12°C (41-54°F)
    - Нижняя зона: 12-20°C (54-68°F)
- **Для тройной зоны :**
  - Выберите нужную зону с помощью кнопки 7. Температура выбранной зоны начнет мигать. С помощью кнопок 5 и 6 отрегулируйте температуру
    - Верхняя зона: 5-20°C (41-68°F)
    - Средняя зона: 5-12°C (41-54°F)
    - Нижняя зона: 12-20°C (54-68°F)

Для оптимизации работы важно установить температуру так, чтобы разница между двумя отделениями составляла не более 10°C.

Не открывайте дверцу многократно, чтобы не нарушить температурный режим ваших бутылок.

ВАЖНО: можно установить 12°C одновременно в каждой зоне. Однако для оптимальной работы мы рекомендуем выбрать две температуры с разницей не менее 3°C (например, 5°C в верхней зоне и 8°C в нижней). Максимальная разница температур между двумя зонами составляет 10°C. Всегда устанавливайте самую холодную зону в **верхнем** отделении**, а самую теплую - в нижнем (например, 5°C вверху и 15°C внизу).**

Отображение температуры

Температура, отображаемая на ЖК-дисплее, - это заданная температура. Для отображения фактической температуры, разблокируйте панель управления и :

- **Для одинарной зоны:** 4+5+6 в течение 3 секунд
- **Для двойной и тройной зоны:** 2+3 в течение 3 секунд.

Фактическая температура будет мигать в течение 5 секунд, через 5 секунд снова отобразится заданная температура.

Выбор единицы измерения температуры (°C / °F)

Чтобы изменить единицы измерения температуры на панели управления, разблокируйте панель управления и и :

- **Для одной зоны:** 2+6 в течение 3 секунд
- **Для двойных и тройных зон:** 2+8 в течение 3 секунд

Режимы освещения

Ваш прибор имеет 3 различных режима освещения, которыми вы также можете управлять с помощью приложения Vinotag. Чтобы выбрать режим освещения непосредственно на панели управления, разблокируйте панель управления и :

- **Для одной зоны:** 2+6 в течение 3 секунд
- **Для двойной и тройной зон:** 2+8 в течение 3 секунд

Затем используйте кнопки плюс и минус для выбора:

- Режим выключателя двери: В режиме по умолчанию свет загорается при открытии двери. Когда дверь открыта, виден значок открытой двери и горит индикатор. Когда дверь закрыта, значок открытой двери больше не виден, а свет гаснет.
- Автоматический режим освещения: свет включается автоматически при открытии двери и автоматически выключается после 15-минутной задержки.
- Режим постоянного освещения: Свет включается или выключается только нажатием кнопки 2 на панели управления или с помощью переключателя в приложении Vinotag.

Цвет освещения

Ваш прибор имеет 3 различных цвета освещения, которыми вы можете управлять с помощью приложения Vinotag. Чтобы изменить цвет освещения прямо на панели управления, нажмите кнопку освещения (2) и удерживайте ее в течение 3 секунд. Затем с помощью кнопок "плюс" и "минус" выберите один из вариантов:

- "A" янтарный цвет
- "C" холодный белый
- "W" теплый белый

Интенсивность освещения

Ваш прибор имеет 4 уровня интенсивности освещения, которыми вы также можете управлять с помощью приложения Vinotag. Чтобы изменить интенсивность освещения прямо на панели управления, быстро нажмите кнопку освещения (2). При каждом нажатии интенсивность света будет уменьшаться до полного погасания, а затем снова начнется со 100%.

- Уровни интенсивности: 100%-75%-50%-25%.

Сигнализация открытой двери

Ваш прибор оснащен сигнализацией открытой двери, которой вы можете управлять с помощью приложения Vinotag. Если дверца открыта более 3 минут, раздастся визуальный и звуковой сигнал.

Чтобы отключить сигнал :

- Нажмите кнопку 6 (одинарная зона) или 8 (двойная и тройная зона)
- Нажмите переключатель бесшумного режима в приложении
- Закройте дверь

Сигнал тревоги угольного фильтра

Когда вы включаете винный шкаф, начинается отсчет срока службы угольного фильтра. По истечении 365 дней появится визуальный сигнал, сообщающий о том, что угольный фильтр пора заменить. О том, как заменить угольный фильтр, читайте в главе 6.

После замены фильтра, чтобы возобновить обратный отсчет, разблокируйте панель управления и :

- **Для одинарной зоны:** 2+5 в течение 3 секунд
- **Для двойной и тройной зоны:** 2+6 в течение 3 секунд.

Экономия энергии

После 20 секунд бездействия экран перейдет в режим энергосбережения и станет более темным, но все еще видимым.

Подключение к сети WIFI



Подключите шкаф к сети WIFI с помощью мобильного телефона.

Откройте приложение Vinotag и создайте цифровой шкаф, выбрав "Cellar Connected" и выбрав из списка ссылку на ваш шкаф **Platinum**.

Если у вас уже есть учетная запись Vinotag, перейдите в раздел "МОЙ АККАУНТ", затем нажмите на "ДОБАВИТЬ ПОГРЕБ", выберите "Cave Connectée" и выберите из списка ссылку на ваш шкаф **Platinum**.

Приложение подключится к вашему физическому погребу, который должен быть запитан [illegible] правильно установлен (см. инструкции по установке для вашего погреба). После того как приложение обнаружит ваш шкаф, на экране появятся доступные сети WIFI. Выберите нужную сеть WIFI или введите название вашей сети WIFI, если оно не отображается автоматически, и введите код доступа (пароль сети), чтобы подключить ваш шкаф к сети и удаленно настроить его параметры.

Значок "Wifi" на погребе будет отображаться постоянно, указывая на то, что функция WIFI включена и шкаф подключен к сети WIFI.

Если значок "Wifi" мигает, это означает, что функция WIFI включена, но шкаф не может подключиться к сети WIFI. Пожалуйста, перезагрузите WIFI погреба.

Сброс WIFI

Чтобы сбросить WIFI в случае проблем с подключением или смены интернет-бокса, разблокируйте панель управления и :

- **Для одинарной зоны:** 2+4 в течение 3 секунд
- **Для двойных и тройных зон:** 3+5 в течение 3 секунд.

Этот процесс удаляет первоначальную информацию WIFI и позволяет заново подключиться к сети. по вашему выбору. Значок "WIFI" означает, что функция WIFI выключена.

Выключение WIFI

Для выключения разблокируйте панель управления и :

- **Для одинарной зоны:** 4+6 в течение 3 секунд
- **Для двойной и тройной зоны:** 3+6 в течение 3 секунд.

Приложение Vinotag®

Винные погреба **Platinum** совместимы с приложением для управления винными погребами VINOTAG®. Для использования подключенного винного погреба необходимо :

- Источник питания для питания погреба
- Загрузите приложение VINOTAG® из App Store или Google Play Store и создали учетную запись пользователя
- Стабильное подключение к Интернету (Wifi) в зоне действия погреба **Platinum**
- Модель погреба **Platinum**

Функции VINOTAG®

Приложение VINOTAG® позволяет вам :

- Создавать, настраивать и управлять своими винными погребами
- Просматривать винные запасы (бутылки вина в вашем погребе) и создавать собственные винные записи. VINOTAG® сотрудничает с VIVINO® в рамках опции Premium, что позволяет экспортировать подробные записи о вине из базы данных VIVINO®.
- Создайте свою библиотеку вин и обращайтесь к ней. Эксклюзивное сотрудничество VINOTAG® и VIVINO® позволяет вам сохранять и просматривать подробные записи о винах из базы данных VIVINO®.
- Поделитесь информацией о своем погребе с друзьями и семьей
- Получайте уведомления, когда ваши вина готовы к розливу, когда вам нужно заменить фильтр в погребе или о том, что ваше любимое вино осталось на складе.
- С первого взгляда определите конкретную бутылку или бутылки в вашем погребе

- Определите свободное пространство в погребе
- Установите температуру в погребе и дистанционно управляйте режимом освещения (3 возможных режима), включите или выключите шкаф и отключите звуковую сигнализацию.
- Получите уведомление о необходимости замены угольного фильтра или о неисправности погреба.

Создайте учетную запись VINOTAG®



- Загрузите приложение VINOTAG® из App Store или Google Play Store.

в зависимости от типа вашего телефона.

- Создайте учетную запись вручную или через Facebook или учетную запись Apple / Google Play.
- Заполните обязательные поля: имя; фамилия; дата рождения; страна; факультет
- Поставьте галочку в поле "Я принимаю правила и условия использования".
- Нажмите на кнопку "Завершить регистрацию

Теперь у вас есть учетная запись VINOTAG®. Не забудьте сохранить логин и пароль.

Меню VINOTAG®

Когда приложение открыто, вы видите следующее меню:



Мой погреб **Мои вина** **Оповещения** **Профиль**

- **МОЙ ПОГРЕБ**: просмотр вашего винного погреба (погребов).
- **МОИ ВИНА**: просмотр вашей библиотеки вин.
- **ALERTS**: просмотр оповещений о вашем погребе.
- **ПРОФИЛЬ:** позволяет заполнить и просмотреть информацию, связанную с вашей

учетной записью Страница MY CELLAR.



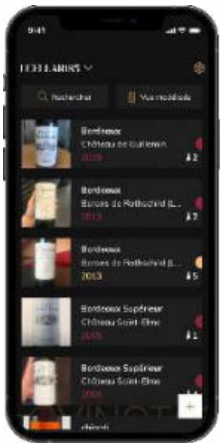

На этой странице вы можете просмотреть содержимое вашего винного погреба (погребов).

- Обратите внимание: если ваш шкаф пуст, вы не сможете просмотреть его; вам придется добавить новые предметы.
  бутылки, чтобы перейти к просмотру погреба.
- Шкаф можно просматривать в режиме **списка** или **модели**. Настройка режима осуществляется с помощью значка в правом верхнем углу экрана. Этот значок позволяет переключаться из одного режима просмотра в другой. **По умолчанию погреба в категории "Подключенный шкаф" отображаются в режиме списка.**

Значок просмотра подробностей о погребе:

 Режим списка или  режим модели

- Значок поиска в верхней левой части экрана позволяет найти бутылку вина в вашем погребе. Все, что вам нужно сделать, это ввести данные о бутылке, которую вы ищете (доменное имя, тип вина, год и т. д.).
- Для добавления бутылок вина используйте значок в правом нижнем углу экрана. (дополнительную информацию см. в разделе "Добавить бутылку вина")
- **Обратите внимание**! Если у вас несколько погребов, вы можете переключаться с одного погреба на другой, нажав на название погреба в верхней левой части экрана. Когда вы нажмете на название погреба, появится всплывающее окно с предложением выбрать шкаф, который вы хотите просмотреть. В списке ваших погребов нажмите на модель, которую вы хотите просмотреть.



Режим списка :

- Упрощенный режим отображения. Список используется для просмотра вин в вашем погребе. Вина перечислены в алфавитном порядке.
- Для каждого вина в режиме списка отображается название вина, поместье, дата, цвет, тип вина и фотография бутылки.
- Нажмите на вино, чтобы открыть информационный лист.
- В правой части экрана появляется индикатор. Он указывает тип вина для каждого вина. Типы вин обозначаются цветной точкой (красная точка: обозначает красное вино / желтая точка: обозначает белое вино / лососевая точка: обозначает вино розе).

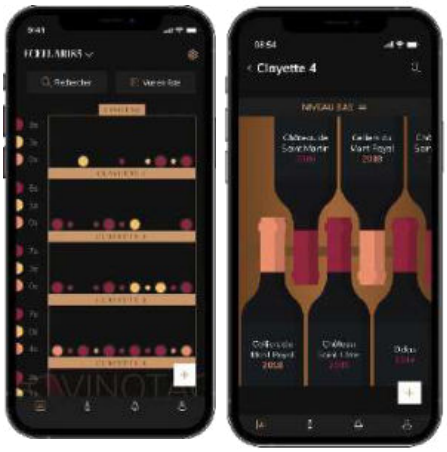

Моделируемый режим :

- Графическое представление погреба показывает, насколько он заполнен, а точки указывают, какие бутылки в нем хранятся.
- Вина классифицируются по стеллажам.
- Пользователь может просматривать, перемещать или удалять бутылки.

бутылка.

- Нажмите на бутылку, чтобы получить доступ к информации о вине.

В левой части экрана появится индикатор. Он показывает количество бутылок каждого типа вина на каждом стеллаже. Типы вин обозначаются цветной точкой.



Красная точка: обозначает красное вино
Желтая точка: обозначает белое вино
Лососевая точка: обозначает розовое вино

Страница "МОИ ВИНА

На этой странице вы можете просмотреть свою библиотеку вин. Библиотека вин позволяет :

- Просмотреть использованные вина; все добавленные вина (независимо от того, находятся ли они еще в вашем погребе) автоматически добавляются в вашу винную библиотеку.
- Создать список желаний; вы можете сохранить вина, которые вы пробовали у друзей или которые вы хотели бы купить сами.
  купить. Вы можете создать список желаний в библиотеке вин.
- Для поиска бутылки вина в вашей винной библиотеке используйте значок поиска в левом верхнем углу экрана. Просто введите данные о бутылке, которую вы ищете (доменное имя, тип вина, год и т. д.).
- Чтобы добавить бутылку в свою винотеку, выполните процедуру "Добавить бутылки" и нажмите на кнопку "Добавить в мою винотеку".

- Нажмите на вино, чтобы просмотреть его подробную информацию (для получения дополнительной информации следуйте процедуре
  Нажмите на вино, чтобы просмотреть его запись (для получения дополнительной информации выполните процедуру "Просмотр записи о вине").

Страница "АЛЕРТЫ

На этой странице вы можете просмотреть оповещения, связанные с вашим погребом; красная точка рядом с иконкой означает, что оповещение не было прочитано.
Значок указывает на непрочитанное оповещение. Оповещения перечислены в хронологическом порядке.

Если у вас несколько погребов, вы можете отфильтровать оповещения по погребам (значок фильтра в левом верхнем углу экрана). Поле поиска позволяет отфильтровать оповещения, чтобы найти конкретное событие.



- **Оповещение о температуре/открытой двери**: ваш шкаф оповещает вас, когда необходимо обратить внимание на изменения температуры.

- **Оповещения о запасах**: вы можете запрограммировать оповещения о запасах для определенного вина и заданного количества. Приложение оповещает вас, когда вино вот-вот закончится. (Количество вина "на складе" определяется вами, а оповещение может быть установлено для определенного количества бутылок).

Страница "Профиль

На этой странице вы можете просмотреть, дополнить или изменить информацию, связанную с вашей учетной записью VINOTAG®:

- **Изменить мою информацию**: изменить регистрационную информацию (фамилию, имя, день рождения, страну, отдел) или удалить свою учетную запись. Согласиться на получение новостей VINOTAG и другой коммерческой информации.
- **Я хочу стать премиум**: подписаться на премиум-вариант VINOTAG® и воспользоваться дополнительными возможностями сканирования. Эти сканы позволят вам сохранять записи VIVINO® непосредственно в вашем погребе, и вам больше не придется заполнять записи о вине вручную (см. процесс "Премиум-аккаунт").
- **Добавить шкаф:** позволяет добавлять новые погреба.
- **Ввести код приглашения:** позволяет присоединиться к погребам, к которым у вас есть общий доступ. Чтобы присоединиться к погребу, необходимо ввести код приглашения. Этот код доступа генерируется и распространяется владельцем общего погреба.
- **Контакт:** позволяет связаться со службой поддержки VINOTAG®.В раскрывающемся списке можно выбрать тему запроса.
- **Общие условия использования**: позволяет ознакомиться с Общими условиями использования VINOTAG®. использования
- **Правовая информация:** позволяет ознакомиться с правовой информацией VINOTAG®.

- **Выйти из системы:** позволяет выйти из системы.

Добавить шкаф



Теперь у вас есть учетная запись VINOTAG®, чтобы добавить свой первый шкаф или новый шкаф
первый шкаф или новый шкаф (приложение позволяет управлять несколькими управлять несколькими погребами из выбранных моделей).

Обратите внимание! Ни в коем случае не выходите из приложения при добавлении погреба.

- **Добавление первого погреба**: ваш шкаф должен быть создан при создании учетной записи. Выполните следующие действия.
- **Добавление нового погреба**: если вы хотите управлять новым погребом из приложения, перейдите в раздел "МОЙ АККАУНТ" - "**ДОБАВИТЬ9 ПОДКЛЮЧЕННЫЙ ПОГРЕБ**".

> "Следуйте приведенным ниже инструкциям.

Добавление "подключенного погреба



- Определите тип погреба: "подключенный шкаф" или "неподключенный шкаф". Модели **PLATINUM,9** относятся к категории "подключенный винный шкаф". Нажмите на "Подключенный винный шкаф".
- Приложение попросит вас активировать Bluetooth; это необходимо для настройки погреба.
- После того как шкаф будет подключен к Bluetooth, приложение попросит вас выбрать сеть Wi-Fi. В случае с сетью Wi-Fi вам будет предложено ввести пароль для вашего Wi-Fi роутера. Если Wi-Fi соединение не работает, проверьте пароль и/или расстояние между погребом и Wi-Fiроутером. Слишком большое расстояние или слишком толстые стены могут блокировать соединение. Переместите шкаф ближе к Wi-Fiроутеру, чтобы он мог подключиться, или добавьте ретранслятор Wi-Fi.

Управление погребом

В режиме "Настройки" вы можете управлять своим погребом следующим образом

- Настроить температуру в погребе
- Изменить измерение с Цельсия на Фаренгейт
- Выбрать режим освещения
- Выбрать цвет и интенсивность освещения
- Отключить звуковой сигнал
- Сбросьте угольный фильтр, когда он нуждается в замене
- Остановить или запустить винный шкаф
- Сброс настроек Wifi в вашем шкафу
- Поделиться своим шкафом
- Удалить свой шкаф

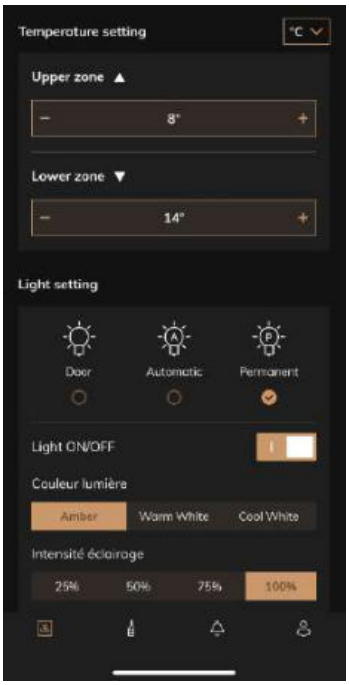

Поделиться погребом

Будучи владельцем погреба, вы можете пригласить других людей присоединиться к вашему погребу. Чтобы получить доступ к вашему погребу, гость должен создать учетную запись

VINOTAG®. Чтобы пригласить кого-либо:

- Зайдите на страницу вашего погреба и выберите значок "Настройки" в правом верхнем углу.
- В нижней части страницы выберите "Поделиться своим погребом".
- Затем нажмите на кнопку "Создать код",
- Вы можете передать или сообщить этот код человеку (людям), с которым вы хотите поделиться своим погребом.
- Вы можете создавать новые коды доступа, чтобы делиться содержимым своего погреба с другими пользователями.

Когда вы делитесь своим погребом;

- На странице "Оповещения" вы узнаете, когда к вашему погребу присоединился пользователь.
- Вы можете удалить этот доступ в любое время; на вкладке "Поделитесь моим погребом" указаны пользователи, имеющие доступ. Просто нажмите на значок "корзины" рядом с именем пользователя, для которого вы хотите удалить доступ.

Чтобы получить доступ к общему погребу;

- Когда вас пригласят присоединиться к подвалу, перейдите на страницу "мой профиль": "введите код приглашения". Введите полученный код приглашения и нажмите "Присоединиться". Теперь у вас есть доступ к общему погребу.
- Вы можете покинуть общий шкаф в любое время; выберите шкаф, который вы больше не хотите посещать, и нажмите на кнопку "Покинуть этот шкаф".

Удалить шкаф

- Вы хотите удалить один или несколько погребов.
- Перейдите на страницу "Мой шкаф".
- Список ваших погребов появится в выпадающем меню в верхней левой части страницы.
- Выберите шкаф, который вы хотите удалить, перейдите в "настройки" в правом верхнем углу и выберите "Удалить шкаф".
- Повторите эту операцию для всех погребов, которые вы хотите удалить.

Обратите внимание: если в погребе есть хотя бы одна бутылка, появится всплывающее окно с просьбой подтвердить это действие. После удаления погреба восстановить связанную с ним информацию будет невозможно.

Обратите внимание! Вы не можете удалить шкаф, который вам не принадлежит. Если шкаф находится в вашем общем доступе и поэтому виден на странице "Мои погреба", вы можете прекратить его распространение. Если вы не являетесь владельцем, кнопка "Удалить" - это кнопка "Покинуть". Она позволяет вам покинуть шкаф. Появится всплывающее окно для подтверждения ваших действий.

Изменение конфигурации погреба

Вы хотите изменить конфигурацию погреба, отличную от стандартной. Перейдите в раздел "Настройки", затем "Информация/Стеллажи", чтобы удалить или добавить стеллажи.

Добавить бутылки

Вы создали свой шкаф в приложении VINOTAG®; теперь вы можете добавить бутылки.

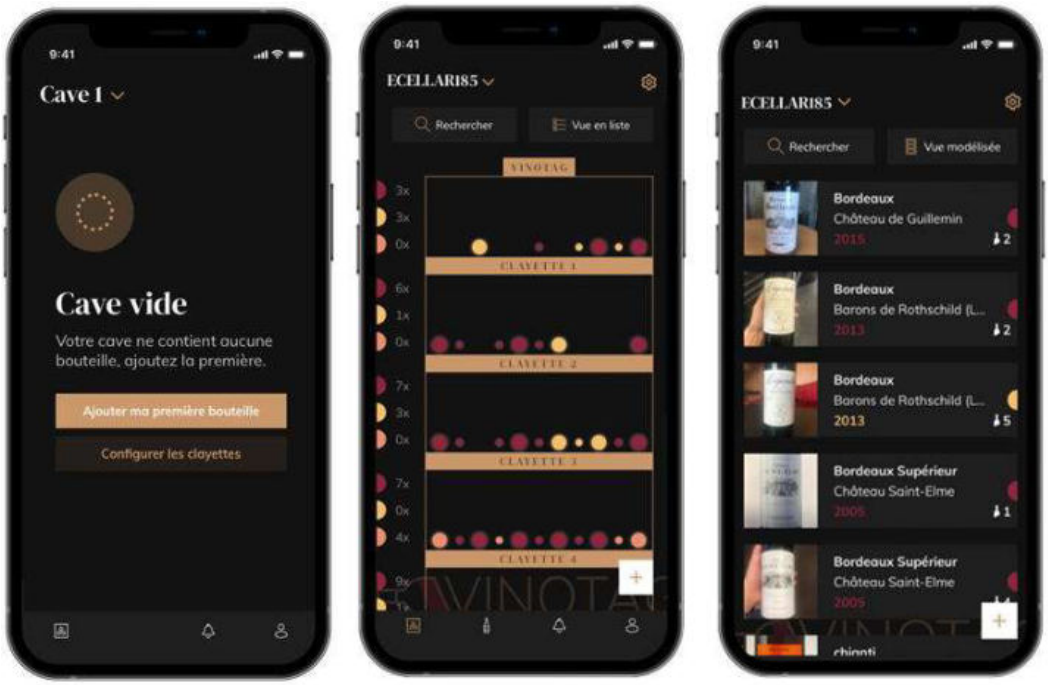

Создание погреба Вид модели Вид списка

- Нажмите на "Добавить мою первую бутылку" для нового погреба или "+ " для нового погреба.
- Сфотографируйте этикетку бутылки, которую вы хотите добавить в свой шкаф. Появится заполненная запись о вине; эта запись получена из базы данных VIVINO®. Вы можете изменить или дополнить эту запись. **Обратите внимание! Если отсканированной бутылки вина нет в базе9 данных VIVINO® или если у вас нет премиум-подписки, вам придется заполнить запись о вине,9 относящуюся к вашей бутылке, вручную.** Если вы не хотите фотографировать этикетку, вы не сможете получить доступ к базе данных VIVINO® и вам придется заполнить запись о вине для вашей бутылки вручную.

  - Когда вы добавляете бутылку, вы можете заполнить/изменить связанную с ней запись о вине; добавить комментарий о бутылке вина, сохранить ее как любимую или поставить ей оценку.

  - Если вы хотите заполнить запись о вине вручную, вы можете заполнить следующие поля:
    - Название вина
    - Поместье
    - Месторождение
    - Год
    - Страна/регион
    - Цвет
    - Количество бутылок

- Расширенный режим позволяет добавить дополнительную информацию, такую как ;
    - Минимальный возраст (лет)
    - Максимальная выдержка (лет)
    - Комментарии
    - Добавить в избранное
    - Оцените бутылку (от 0 до 5)
    - Цена покупки
    - Ссылка на VIVINO®, чтобы найти полное описание (Премиум опция)
    - Ссылка на VIVINO®, чтобы купить это вино

- Отсканированная бутылка не распознана: если бутылка не распознана, приложение предлагает повторить сканирование, найти бутылку вручную (если нет подходящей бутылки) или заполнить форму вручную.
- Для получения оповещений о пиковых датах обязательно нужно ввести минимальный и максимальный срок выдержки. Если минимальный и максимальный сроки выдержки не заполнены, оповещения о пиковых датах отправляться не будут.

После идентификации бутылок приложение позволяет вести цифровой учет вин. Введите фактическое местоположение бутылок в цифровом погребе, чтобы вести цифровой учет вин.

Вы также можете добавить бутылку с помощью винной карты.

- Нажмите на кнопку "Добавить одну или несколько бутылок" в нижней части страницы.
- Введите количество бутылок, которые необходимо добавить.
- Поместите бутылку (бутылки) в желаемое место (места) в погребе;
- Укажите эти места в программе VINOTAG® .

ПРИМЕЧАНИЕ: создание учетной записи VINOTAG® дает право на "50 бесплатных сканирований". Когда вы добавляете подключенный шкаф, вам предлагается 50 сканирований. Эти сканы позволят вам воспользоваться уже готовыми записями вин благодаря партнерству VINOTAG® и VIVINO®. Если все предложенные сканы уже использованы, вы можете продолжить добавлять бутылки, вручную заполняя их винный список, или подписаться на премиум-аккаунт, чтобы получить возможность пополнить количество сканов (см. параграф "Премиум-аккаунт").

Функция ESOMMELIER®

При добавлении бутылки в "подключенный шкаф" можно воспользоваться функцией ФУНКЦИЮ ESOMMELIER®. Эта функция рекомендует идеальное место для хранения вина. Когда вы сканируете бутылку, VINOTAG® определяет тип вина; в зависимости от типа вина рекомендуются температуры хранения для оптимальной сохранности.

Поэтому в зависимости от типа вина определенные места в вашем погребе являются более подходящими.

Функция **ESOMMELIER®** поможет вам хранить вино в наилучших условиях. При нажатии на эту кнопку шкаф предложит вам места хранения, наиболее подходящие для отсканированной вами бутылки вина; на цифровом изображении вашего погреба эти места отмечены специальными значками.

Премиум-аккаунт

VINOTAG® объединился с VIVINO®, чтобы облегчить работу пользователей. Когда вы создаете VINOTAG®, предлагается ряд "бесплатных сканирований".

Под "бесплатным сканированием" понимается действие по фотографированию бутылки для получения прямого доступа к подробной записи о вине, извлеченной из базы данных VIVINO®. Нераспознанные бутылки рассматриваются как "бесплатные сканы", поскольку запрос на распознавание был отправлен в VIVINO®. **Сделанная фотография должна быть достаточно качественной и четкой, чтобы распознавание бутылки было возможным.**

Эту запись о вине можно изменять и сохранять непосредственно в цифровой версии вашего винного погреба, поэтому вам больше не нужно заполнять запись о вине вручную. Это реальная экономия времени при заполнении винного погреба и получении доступа к обширной информации о ваших любимых винах.

Если все предложенные сканы уже израсходованы, вы можете продолжить добавлять бутылки, вручную заполняя их карту вин, или подписаться на премиум-вариант для пополнения сканов. Всплывающее окно предупредит вас, когда вы израсходуете "бесплатные сканы".

Чтобы перейти на премиум-аккаунт, пользователи должны подписаться на премиум-опцию, которая позволит им покупать пополнение сканов.

- Пополнение на 200 сканов
- 400 сканов
- пополнение на 1000 сканов

Приобретенные сканы можно использовать неограниченное время.

Подписка на премиум-опцию и условия ценообразования доступны через приложение VINOTAG® в разделе "Мой аккаунт", нажав на кнопку "Я перехожу на премиум".
Приложение VINOTAG® в разделе "Мой счет", нажав на кнопку "Я хочу стать премиум".

Изъятие бутылок

Вы создали свой шкаф в приложении VINOTAG®; теперь вы можете удалить бутылки из своего погреба. Бутылки будут храниться в вашей винной библиотеке.

Когда вы используете бутылку, вы должны удалить ее цифровую версию в приложении чтобы сохранить актуальность вашего винного реестра.

Просмотреть запись о вине

Вы можете просматривать файлы вин в своем погребе или в своей винной библиотеке. Просмотр

сведений о вине в моем погребе - режим списка или в моей библиотеке вин

- Нажмите на выбранную вами бутылку
- Просмотрите информацию, относящуюся к вашей бутылке.
- Для получения более подробной информации посетите наш партнерский сайт Vivino, нажав на "Посмотреть на Vivino".

Просмотр вин в моем погребе - графический режим

- Нажмите на выбранный вами стеллаж
- Нажмите на бутылку по вашему выбору
- Ознакомьтесь с информацией, относящейся к вашей бутылке.
- Для получения более подробной информации посетите сайт нашего партнера Vivino, нажав на кнопку "Посмотреть на Vivino".

Создание предупреждений о пиковой дате

Чтобы создать предупреждения о пиковых датах, в записи о вине необходимо указать минимальное время выдержки (больше 0) и максимальное время выдержки. Время выдержки выражается в годах. Если бутылка не была использована, вы получите предупреждение с указанием начала и конца срока выдержки. Бутылка урожая года "X" с минимальным сроком выдержки 5 лет и максимальным сроком выдержки 10 лет будет оповещать вас следующим образом:

- Год выдержки "X"+ 5 лет: "Ваша бутылка готова к употреблению" Оповещение о пиковой дате.
- Год выдержки "X"+ 10 лет: оповещение о конце пиковой даты "Ваша бутылка достигла конца пиковой даты".

Создать оповещения об акциях

Чтобы помочь вам управлять своим погребом и винами, VINOTAG® позволяет настроить оповещения о запасах:

- Находясь в приложении, нажмите на бутылку, чтобы получить доступ к связанной с ней записи о вине. соответствующая запись о вине
- Нажмите "Настроить оповещение
- Укажите количество оставшихся бутылок, для которых вы хотели бы получить оповещение о запасах
- Нажмите на кнопку "Подтвердить". Теперь оповещение о запасах активировано.

Чтобы отключить оповещение о запасах, нажмите на "изменить оповещение"; уменьшите количество бутылок до "отключить". Нажмите на подтверждение. Оповещение о запасах теперь отключено.

Просмотреть расположение бутылок в погребе

- Вы находитесь в окне просмотра погреба; используйте значок поиска в верхней левой части экрана.
- Введите название вина, которое вы ищете, и/или название винодельни, и/или любую другую информацию, относящуюся к бутылке.
- Отобразится таблица с информацией о вине для искомой бутылки.
- Нажмите на кнопку "Посмотреть мои бутылки" в нижней части страницы или на кнопку "Место в погребе" в верхней части вашей записи о вине.

6. ЧИСТКА И ОБСЛУЖИВАНИЕ

Перед чисткой прибора (эту операцию следует выполнять регулярно) отключите его от сети, вынув сетевой вилки или отключив предохранитель.

Перед первым использованием и на регулярной основе мы рекомендуем очистить внутреннюю и внешнюю поверхности (переднюю, боковые и верхнюю) смесью теплой воды и мягкого моющего средства. Промойте чистой водой и дайте полностью высохнуть перед повторным подключением. Не используйте растворители или абразивные средства.

При первом включении прибора могут оставаться остаточные запахи. В этом случае проработайте прибор без нагрузки несколько часов, используя самый холодный температурный режим. Холод устранит все запахи.

Автоматическое размораживание

Ваш шкаф запрограммирован на автоматическое размораживание. Это не оказывает никакого влияния на вина хранящихся в погребе, во время размораживания.
Во время размораживания компрессор и вентиляторы будут отключены.

Замена угольного фильтра
Ваш винный шкаф оснащен угольным фильтром, который мы рекомендуем заменять раз в год. Чтобы заменить его, просто вытащите его изнутри погреба и замените новым фильтром.

Если вы собираетесь в отпуск

- Кратковременные отпуска: оставляйте шкаф работающим во время вашего пребывания, если оно длится менее 3 недель.
- Длительное пребывание: если прибор не будет использоваться в течение нескольких месяцев, снимите все бутылки и аксессуары, выключите прибор и выньте вилку из розетки. Тщательно вымойте и высушите прибор внутри и снаружи. Оставьте дверцу открытой, при необходимости заблокировав ее, чтобы предотвратить образование конденсата, запахов и плесени.

Если вам необходимо перевезти винный шкаф

- Перед началом работ отключите винный шкаф от сети.
- Выньте все бутылки из резервуара и закрепите все движущиеся части.
- Чтобы не повредить выравнивающие винты на ножках, вкручивайте их до упора в основание.
- Полностью закройте дверцу.
- Желательно переместить прибор в вертикальное положение, или обратите внимание на маркировку на упаковке, в каком направлении можно положить прибор. Также защитите прибор одеялом или подобной тканью.

Замена фильтра с активированным углем

1. С помощью острогубцев затяните позиции A и B угольного фильтра. Поверните плоскогубцы по часовой стрелке, чтобы сделать позиции A и B горизонтальными, затем потяните, чтобы установить угольный фильтр.
2. Чтобы установить новый угольный фильтр, с помощью игольчатых плоскогубцев затяните угольный фильтр в положениях C и D.

3. Чтобы установить новый фильтр, поверните зажим против часовой стрелки, чтобы C и D находились под углом 45 градусов относительно вертикали. (как на последней иллюстрации)

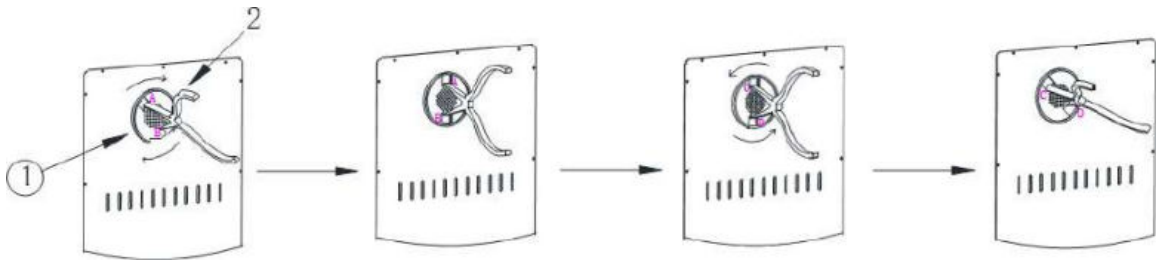

7. В СЛУЧАЕ ПОЛОМКИ

Несмотря на всю тщательность, с которой мы относимся к нашей продукции, никогда нельзя полностью исключить неисправность.
Прежде чем обращаться в службу послепродажного обслуживания, убедитесь, что :

- Штепсельная вилка на месте
- Нет ли перебоев в подаче электроэнергии
- Неисправность не связана ни с одной из причин, описанных в таблице в конце данного руководства.

ВАЖНО: если шнур питания из комплекта поставки поврежден, он должен быть заменен производителем, авторизованным сервисом или продавцом. В любом случае его замена должна производиться квалифицированным персоналом во избежание риска получения травмы.

ЕСЛИ ЭТИ ПРОВЕРКИ НЕ ПРИНЕСЛИ РЕЗУЛЬТАТА, ОБРАТИТЕСЬ В СЛУЖБУ ПОСЛЕПРОДАЖНОГО ОБСЛУЖИВАНИЯ ВАШЕГО ДИЛЕРА.

ВНИМАНИЕ!

Перед выполнением любых работ по техническому обслуживанию или ремонту отключите прибор от розетки!

8. ПРОБЛЕМЫ И ВОЗМОЖНЫЕ ПРИЧИНЫ

Многие проблемы можно легко решить, сэкономив на телефонном звонке в службу послепродажного обслуживания. Прежде чем звонить в службу послепродажного обслуживания, попробуйте решить проблему, следуя приведенным ниже рекомендациям.

РУКОВОДСТВО ПО УСТРАНЕНИЮ НЕПОЛАДОК

ПРОБЛЕМА	ВОЗМОЖНАЯ ПРИЧИНА
Винный шкаф не работает	Прибор не подключен к сети. Прибор выключен. Сработал автоматический выключатель или перегорел предохранитель.
Винный шкаф недостаточно холодный	Проверьте настройку температуры. Для наружной среды может потребоваться более высокая температура. Дверца открывается слишком часто. Дверь не закрывается должным образом. Уплотнение дверцы не полностью приклеено.
Прибор часто включается и выключается.	Температура окружающей среды выше обычной. В винный шкаф добавлено много бутылок. Дверца открывается слишком часто. Дверца не закрывается должным образом. Температура установлена неправильно. Не полностью приклеен дверной уплотнитель.
Внутреннее освещение не работает	Прибор не подключен к сети. Сработал автоматический выключатель или перегорел предохранитель. Индикаторная лампочка не работает. Кнопка включения освещения выключена. Проверьте, какой режим освещения выбран в приложении или в меню прибора.
Вибрации	Убедитесь, что шкаф стоит ровно.
Кажется, что винный шкаф издает слишком много шума.	Дребезжащий шум может быть вызван протеканием хладагента, что является нормальным явлением. В конце каждого цикла вы можете услышать "булькающие" звуки, вызванные потоком хладагента в винном погребе. Сжатие и расширение внутренних стенок может вызывать звуки, похожие на хлопки и треск. Винный шкаф расположен неровно. В режиме "моно" вентиляторы погреба активируются для циркуляции воздуха внутри погреба.
Дверь не закрывается должным образом	Винный шкаф расположен неровно. Уплотнитель загрязнен или поврежден. Часть содержимого мешает закрытию дверцы. Петли дверцы закреплены ненадежно. Полки расположены не там, где должны быть.
Этикетка вина, которое я фотографирую, не распознается приложением.	Фотография, сделанная через приложение, должна быть хорошего качества (не размытой), а фотография должна быть сделана так, чтобы этикетка вина заполняла белую рамку приложения. Если это не помогло, попробуйте сфотографировать крупным планом только название вина.

Коды ошибок

На экране или в приложении Vinotag могут появляться следующие коды ошибок. AVI45PLATINUM: E1/ E3/ E5/ E7

AVI60PLATINUM/AVI72PLATINUM/AVI88PLATINUM/AVI105PLATINUM/AVI122PLATINIM: E1/ E2/ E3/ E4/ E5/ E6/ E7/ E8
AVI178PLATINUM : E1/ E2/ E3/ E4/ E5/ E6/ E7/ E8 / H1 / H2 / H3 / H4
В этом случае выключите прибор и выньте вилку из розетки, обратитесь в службу послепродажного обслуживания вашего продавца и сообщите код, отображаемый на экране.

Если на экране появляется любой другой код, также обратитесь в службу послепродажного обслуживания и сообщите ему код.

9. ОКРУЖАЮЩАЯ СРЕДА



Данное изделие соответствует Директиве ЕС 2019/290/EU об отходах электрического и электронного оборудования (WEEE). Обеспечив правильную утилизацию данного изделия, вы поможете предотвратить возможные негативные последствия для окружающей среды и здоровья людей, которые могут возникнуть в результате неправильного обращения с отходами от данного изделия.

Символ перечеркнутого мусорного бака на приборе указывает на то, что по окончании срока службы это изделие должно быть утилизировано отдельно от других бытовых отходов. Поэтому его следует отнести в центр селективного сбора электрических и/или электронных приборов или, если вы покупаете аналогичный прибор, к продавцу этого нового прибора.

Пользователь несет ответственность за сдачу прибора в соответствующие пункты сбора по окончании срока службы. Выборочный и надлежащий сбор с целью отправки неиспользованного прибора на переработку, обработку и экологически безопасную утилизацию помогает избежать возможных негативных последствий для окружающей среды и здоровья, а также способствует вторичному использованию материалов, из которых изготовлен прибор.

При утилизации или перепродаже вина личные данные пользователя будут защищены без каких-либо действий с его стороны. Эти данные хранятся не в погребе, а на внешнем сервере. Никакая информация, переданная во время обычного использования погреба, не может быть использована после его утилизации.

Для получения более подробной информации об имеющихся системах сбора отходов обратитесь в местную службу утилизации или в магазин, где был приобретен прибор.

10. ПРЕДУПРЕЖДЕНИЕ

В целях постоянного совершенствования нашей продукции мы оставляем за собой право вносить изменения в технические
технические характеристики без предварительного уведомления.

Гарантии на продукцию марки AVINTAGE предоставляются исключительно выбранными нами дистрибьюторами. Ничто в настоящем документе не может быть истолковано как дополнительная гарантия.

FRIO ENTREPRISE не несет ответственности за технические или редакционные ошибки или упущения в данном документе. Документ не является договорным.