Refettorio

ЛИНИЯ РАЗДАЧИ CAPITAL

Прилавок нейтральный угловой

RU10A45; RU10A90;
RU10AS45; RU10AS90

RU20A45; RU20A90
RU20AS45; RU20AS90



РУКОВОДСТВО ПО ЭКСПЛУАТАЦИИ
(совмещённое с паспортом)

Редакция 02

ОГЛАВЛЕНИЕ

1. ОБЩИЕ СВЕДЕНИЯ....3
2. ОПИСАНИЕ....3
3. КОМПЛЕКТ ПОСТАВКИ....5
4. ТЕХНИЧЕСКИЕ ХАРАКТЕРИСТИКИ....5
5. ТРЕБОВАНИЯ БЕЗОПАСНОСТИ....6
6. УСЛОВИЯ ЭКСПЛУАТАЦИИ....6
7. ИСПОЛЬЗОВАНИЕ ПО НАЗНАЧЕНИЮ....6
8. ОБСЛУЖИВАНИЕ....8
9. ТРАНСПОРТИРОВКА И ХРАНЕНИЕ....9
10. СВИДЕТЕЛЬСТВО О ПРИЕМКЕ....9
11. ГАРАНТИЙНЫЕ ОБЯЗАТЕЛЬСТВА....9
12. СВЕДЕНИЯ ОБ УТИЛИЗАЦИИ....10
ПРИЛОЖЕНИЕ 1....11
ПРИЛОЖЕНИЕ 2....12
ПРИЛОЖЕНИЕ 3....13

1. ОБЩИЕ СВЕДЕНИЯ

Прилавки нейтральные угловые CAPITAL (далее – прилавок, оборудование) – это прилавки, которые используются для поворота соединенных в линию прилавков линии раздачи CAPITAL на угол 45 градусов (внутренний или внешний) и угол 90 градусов (внутренний или внешний).

Прилавок может использоваться только в составе других модулей линии раздачи CAPITAL.

Руководство по эксплуатации содержит: общие характеристики прилавка, указания по монтажу, эксплуатации и техническому обслуживанию прилавка, условия транспортирования и хранения прилавка, сведения об утилизации, гарантии изготовителя, свидетельство о приемке прилавка.

ВНИМАНИЕ!

Компания «Челябторгтехника» постоянно расширяет и совершенствует ассортимент выпускаемой продукции, поэтому технические характеристики оборудования могут несколько отличаться от указанных в данном руководстве без ухудшения потребительских свойств.

По дополнительному требованию Клиента возможно изготовление оборудования, отличающегося габаритными размерами или незначительными конструктивными доработками (например: изменение конструкции полки, изменение конструкции столешницы или декоративных панелей и т.п.) от стандартной позиции.

В этом случае:

- к условному обозначению оборудования впереди добавляется буква «N»,
- функциональные характеристики оборудования принимаются по ближайшей стандартной позиции, допускается отклонение рабочих параметров в пределах ±10% от указанных значений;
- отдельное руководство по эксплуатации не разрабатывается.

---

2. ОПИСАНИЕ

Прилавки имеют несколько исполнений:

- для организации внешнего угла поворота линии (далее – прилавок угловой внешний) модели RU10A45, RU10AS45 (поворот на угол 45 градусов) и модели RU10A90, RU10AS90 (поворот на угол 90 градусов);

- для организации внутреннего угла поворота линии (далее – прилавок угловой внутренний) – модели RU20A45, RU20AS45 (поворот на угол 45 градусов) и модели RU20A90, RU20AS90 (поворот на угол 90 градусов).

Пример условного обозначения:

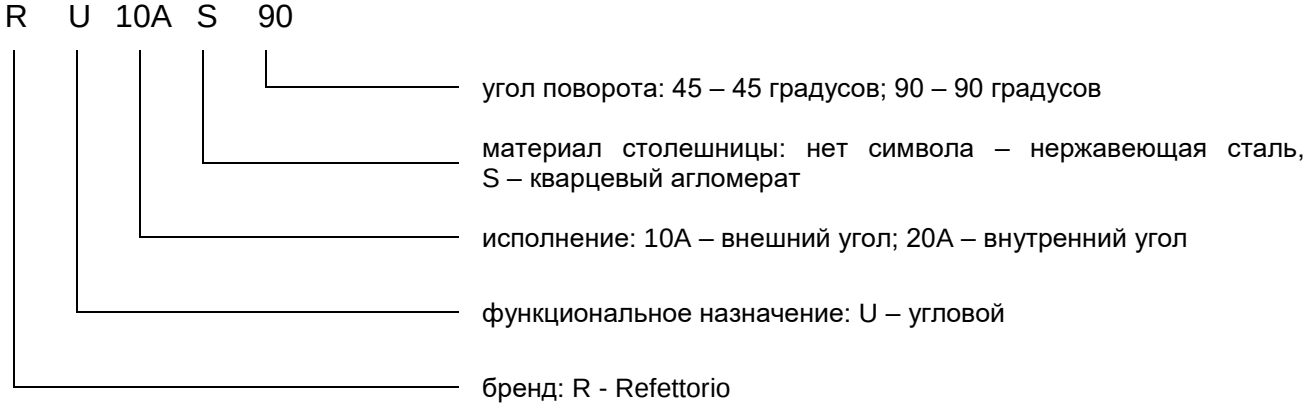

На рисунке 1 представлен вид прилавка углового внешнего со стороны покупателя, на рисунке 2 – его вид со стороны продавца.

На рисунке 3 представлен вид прилавка углового внутреннего со стороны покупателя, на рисунке 4 – его вид со стороны продавца.

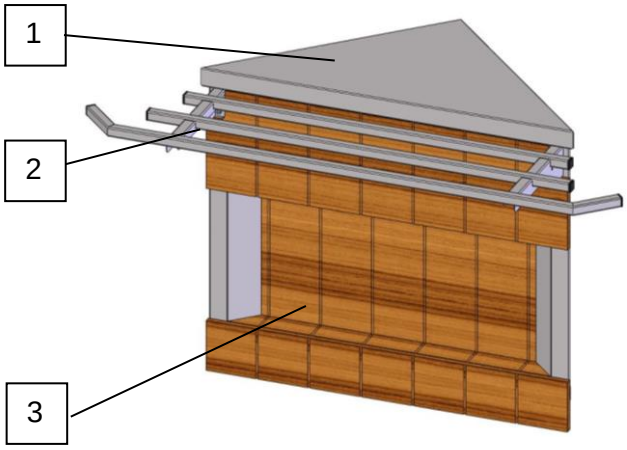

Рисунок 1. Вид прилавка углового внешнего со стороны покупателя.

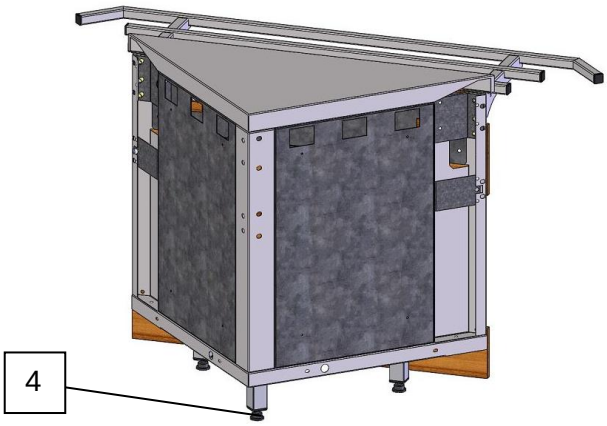

Рисунок 2. Вид прилавка углового внешнего со стороны продавца.

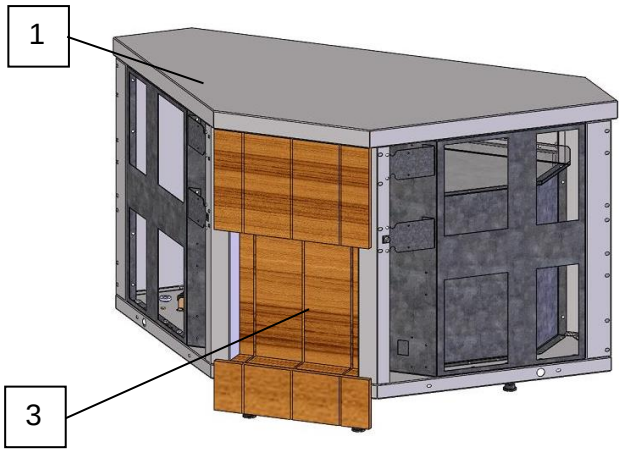

Рисунок 3. Вид прилавка углового внутреннего со стороны покупателя.

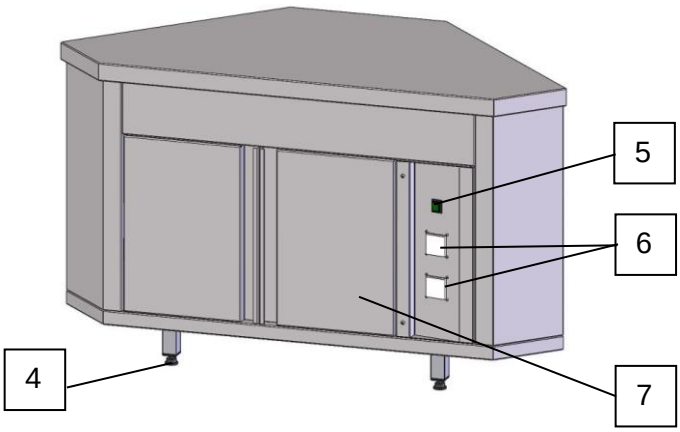

Рисунок 4. Вид прилавка углового внутреннего со стороны продавца.

Позиция	Наименование
1	Столешница
2	Направляющая для подносов (дополнительная опция)
3	Фронтальные фасадные панели (дополнительная опция)
4	Регулируемая по высоте опора
5	Переключатель включения/отключения подсветки
6	Штепсельные розетки 220В
7	Распашные дверцы (дополнительная опция)

Прилавок используется для поворота соединенных в линию прилавков на угол 90 или 45 градусов. Прилавки могут располагаться как в середине линии, так и завершать линию прилавков.

Прилавок состоит из модуля, к которому крепятся фасадные панели (3). В случае, если прилавок завершает линию прилавков, к нему крепится боковая фасадная панель.

Столешница прилавка (1) может быть выполнена из нержавеющей стали или кварцевого агломерата.

В нижней части прилавков моделей RU20A90, RU20AS90 со стороны продавца расположена ниша для хранения инвентаря. Проем ниши может быть закрыт

распашными дверцами (7), в нише может быть установлена полка. Распашные дверцы и полка являются дополнительной опцией.

Прилавки моделей RU10A45, RU10AS45, RU10A90, RU10AS90 могут комплектоваться направляющей для подносов (2). Прилавки моделей RU20A45, RU20AS45, RU20A90, RU20AS90 могут комплектоваться направляющей вставкой. Направляющая является дополнительной опцией. Для модулей со столешницей из нержавеющей стали направляющая изготовлена из трубы, для модулей со столешницей из кварцевого агломерата направляющая выполнена из кварцевого агломерата.

Прилавки имеют светодиодную подсветку фасадной части. Включение подсветки прилавков моделей RU20A45, RU20AS45, RU20A90, RU20AS90 осуществляется нажатием переключателя (5), расположенного со стороны продавца. Для подключения электроприборов на задней панели этих прилавков установлены штепсельные розетки (6). Принципиальная электрическая схема прилавков приведена в Приложении 1.

Включение подсветки прилавков моделей RU10A45, RU10AS45, RU10A90, RU10AS90 осуществляется включением переключателя подсветки соседнего модуля, подключение осуществляется при монтаже линии.

Фасадные панели прилавка являются дополнительной опцией при заказе оборудования. Панели могут быть окрашены в определенный цвет или декорированы пленкой ПВХ, цвет или каталожный номер пленки уточняются при заказе. Материал фасадных панелей – МДФ.

3. КОМПЛЕКТ ПОСТАВКИ

В стандартный комплект поставки прилавка входит:

Наименование комплектующих	**Количество, шт.**
Прилавок в упаковке	1
Руководство по эксплуатации	1

ВНИМАНИЕ!
Фронтальные и боковые фасадные панели, дверца и полка ниши, направляющая для подносов в комплект поставки не входят.

4. ТЕХНИЧЕСКИЕ ХАРАКТЕРИСТИКИ

Основные параметры прилавка приведены в таблице №1.

Таблица №1

Наименование показателя	**Значение для оборудования**			
	RU10A45 RU10AS45	**RU10A90 RU10AS90**	**RU20A45 RU20AS45**	**RU20A90 RU20AS90**
Номинальное напряжение, В	220/380			
Род тока	переменный			
Частота тока, Гц	50			
Номинальная мощность, кВт	0,005	0,01	0,005	0,002
Габаритные размеры прилавка, не более, мм:				
- длина	535	990	780	1430
- ширина	650	495	740	650
- высота:				
- исполнение со столешницей из нержавеющей стали	860	860	860	860
- исполнение со столешницей из кварцевого агломерата	830	830	830	830
Масса нетто прилавка без полки, не более, кг:				
- исполнение со столешницей из нержавеющей стали	22	27	34	50
- исполнение со столешницей из кварцевого агломерата	26	32	45	69

5. ТРЕБОВАНИЯ БЕЗОПАСНОСТИ

При вводе в эксплуатацию, эксплуатации и техническом обслуживании прилавка необходимо обязательно соблюдать требования «Правил технической эксплуатации электроустановок потребителей», и требования Стандартов безопасности труда.

Все работы, связанные с подключением прилавка к электросети должны выполняться квалифицированным специалистом, имеющим допуск для работы с электрооборудованием, знающим его конструкцию и изучившим данное Руководство по эксплуатации.

К монтажу, эксплуатации и обслуживанию допускаются лица не моложе 18 лет, прошедшие медицинское освидетельствование и не имеющие противопоказаний к работе, знающие правила применения средств защиты и оказания доврачебной помощи пострадавшим.

Прилавок выполнен с защитой от поражения электрическим током по классу I по ГОСТ 12.2.007.0, степень защиты оборудования, обеспечиваемая оболочками, не ниже IP 21 по ГОСТ 14254.

Требования к электрической безопасности по ГОСТ 12.2.007.0 и ГОСТ 22789.

ВНИМАНИЕ!
Включать прилавок без заземления категорически запрещается!

Ежедневно перед началом работы проверять исправность заземления. Безопасная работа зависит от квалификации и внимательности работающего персонала, а также от строгого соблюдения инструкций, правил эксплуатации и техники безопасности при работе с оборудованием общепита.

Меры пожарной безопасности:

Конструкция прилавка и схемные решения электрооборудования обеспечивают ее пожарную безопасность (в том числе и в аварийных режимах работы).

Мероприятия пожарной безопасности в составе объекта эксплуатации обеспечивает потребитель в соответствии с действующими стандартами.

6. УСЛОВИЯ ЭКСПЛУАТАЦИИ

Прилавок изготовлен в климатическом исполнении – У3 согласно ГОСТ 15150-69, для работы при температуре окружающего воздуха от +12°С до +30°С.

При эксплуатации прилавок необходимо устанавливать на ровном, горизонтальном, твердом полу (кафель, мрамор, керамика т.д.).

7. ИСПОЛЬЗОВАНИЕ ПО НАЗНАЧЕНИЮ

Подготовка прилавка к использованию:

Работы по подключению прилавка к электрической сети должны выполняться в соответствии с действующими нормами безопасности.

Для обеспечения исправной работы электрооборудования прилавка необходимо, чтобы качество электрической энергии в питающей сети соответствовало требованиям ГОСТ 32144. Отклонения напряжения питающей сети от номинального значения не должно превышать ±10%. Подключение оборудования к электрической сети должно осуществляться через отдельный автоматический выключатель с электромагнитным расцепителем (характеристика отключения «В»), который является главным выключателем, а также обеспечивает защитное автоматическое отключение питания оборудования при сверхтоках и повреждении изоляции.

Ток отключения автоматического выключателя выбирается исходя из значения потребляемой мощности прилавка, указанной в таблице параметров.

Для целей защитного заземления прилавка предусмотрен болт заземления, к которому должен быть подключен заземляющий провод питающего кабеля или отдельный проводник защитного заземления.

Перед началом эксплуатации необходимо провести чистку/санитарную обработку металлических поверхностей. В процессе производства, транспортировки и монтажа на металлические поверхности прилавка может попасть металлическая стружка (частица), которая, при взаимодействии с влагой и воздухом, может ржаветь и вызывать появление на них пятен ржавчины (на поверхности это выглядит как сыпь в виде маленьких коричневых точек, что НЕ ЯВЛЯЕТСЯ ДЕФЕКТОМ).

Перед чисткой удостовериться, что прилавок обесточен.

Следует избегать применения абразивных средств и растворителей, которые могут испортить поверхность прилавка, также следует избегать попадания воды и моющих средств на части прилавка, находящиеся под электрическим напряжением.

Для мытья прилавка использовать нейтральные моющие средства.

ВНИМАНИЕ!

Для мытья прилавка не использовать абразивные пасты и моющие средства, содержащие кислоты, щелочи, растворители!

ВНИМАНИЕ!

При использовании воды с повышенным содержанием солей или иных примесей возможно их выпадение на поверхностях оборудования в виде пятен различного оттенка. Эти пятна не являются дефектом оборудования и могут быть удалены слабым раствором уксусной или лимонной кислоты.

Во избежание коррозии металлических поверхностей, после обработки моющим средством, очищенные поверхности обязательно промыть чистой водой и вытереть насухо.

Рекомендации по эксплуатации фасадных панелей из МДФ:

- при размещении оборудования следует предотвращать попадание на фасадные панели прямых солнечных лучей, а также воздействие высоких температур от других источников тепла. При продолжительном и систематическом попадании солнечных лучей декоративное покрытие выгорает, возможно растрескивание лакокрасочного покрытия.
- во избежание выгибания и разбухания панелей следует оберегать их поверхность от длительного воздействия влаги. В помещениях с повышенной влажностью (более 80%) поверхность декоративного покрытия может тускнеть.
- следует избегать длительного контакта декоративного покрытия панелей с жиросодержащими веществами. Для очистки поверхности панелей от бытовых загрязнений следует использовать pH-нейтральное жидкое моющее средство, раствор хозяйственного мыла или специальное средство по уходу за мебелью. Удаление загрязнений следует производить салфеткой из микрофибры.
- во избежание помутнения декоративного покрытия панелей не следует применять спиртосодержащие и силиконосодержащие чистящие средства. Агрессивные чистящие средства (растворители, щёлочи, кислоты), чистящие порошки и абразивные материалы использовать запрещено.

Ввод прилавка в эксплуатацию:

Прилавок должен быть установлен и смонтирован квалифицированными специалистами, имеющими опыт в этой области. Надежная и длительная работа прилавка во многом будет зависеть от качества сборки и его настройки при монтаже.

ВНИМАНИЕ!
Монтаж прилавка, подготовка к эксплуатации, ввод в эксплуатацию должны осуществляться только представителями авторизованных сервисных служб!

Фактическая передача прилавка в эксплуатацию оформляется Актом пуска оборудования в эксплуатацию (форма Акта приведена в Приложении 2 к настоящему руководству).

Включение прилавка:

Прилавок следует включать только после подготовки его к эксплуатации в соответствии с требованиями настоящего Руководства по эксплуатации.

Для включения подсветки прилавков моделей RU20A45, RU20AS45, RU20A90, RU20AS90 следует включить переключатель (5) (см. рис.4). При включении загорается подсветка кнопки переключателя.

Включение подсветки прилавков моделей RU10A45, RU10AS45, RU10A90, RU10AS90 осуществляется включением переключателя подсветки соседнего модуля

Для выключения прилавка следует выключить переключатель, снять напряжение питания выключением автоматического выключателя на распределительном щите.

8. ОБСЛУЖИВАНИЕ

Сервисное обслуживание проводится для поддержания оборудования в исправном состоянии и готовности к работе. Проведение сервисного обслуживания обязательно.

Сервисное обслуживание включает:

- ежедневное техническое обслуживание;
- регламентированное техническое обслуживание.

Ежедневное техническое обслуживание проводится 1 раз в день владельцем оборудования. При ежедневном техническом обслуживании провести следующие работы:

- наблюдение за исправной работой механизмов оборудования (приборы регулировки, переключатели, сигнальные лампы), надежностью крепления элементов оборудования;
- наблюдение за целостностью оборудования – отсутствие видимых повреждений, герметичность емкостей и соединений системы подачи/слива рабочих жидкостей (при наличии);
- наблюдение за исправностью электропроводки и заземляющего устройства;
- санитарную обработку рабочих поверхностей: чистка, мытье удаление жира, и др. загрязнений с поверхности. Санитарную обработку производить с учетом требований раздела «Использование по назначению».

Регламентированное техническое обслуживание проводится не реже 1 раза в месяц специализированной сервисной организацией. При регламентированном техническом обслуживании провести следующие работы:

- проверить внешним осмотром оборудование на соответствие требованиям техники безопасности;
- проверить исправность защитного заземления от автоматического выключателя до заземляющего устройства оборудования;
- проверить исправность электропроводки от автоматического выключателя электрощита до клеммной коробки;
- проверить герметичность емкостей и соединений системы подачи/слива рабочих жидкостей (при наличии);
- при необходимости, устранить неисправности соединительной и запорной водяной арматуры, а также светосигнальной арматуры;

- при необходимости, провести дополнительный инструктаж работников при нарушении ими правил эксплуатации.

ВНИМАНИЕ!
В случае прекращения функционирования прилавка необходимо незамедлительно вызвать представителя сервисной службы, занимающейся сервисным обслуживанием оборудования.

---

9. ТРАНСПОРТИРОВКА И ХРАНЕНИЕ

Упакованное оборудование допускается транспортировать всеми видами транспорта, за исключением воздушного, в соответствии с правилами перевозки грузов, действующими на данном виде транспорта.

Во время погрузочно-разгрузочных работ и транспортирования не должны допускаться толчки и удары, которые могут сказаться на работоспособности прилавка.

Условия транспортирования и хранения оборудования - по группе условий хранения 4 ГОСТ 15150 и температуре не ниже минус 35°С.

Прилавок должен храниться у Потребителя в упакованном виде в складских помещениях или под навесом. Хранение на открытых площадках не допускается. При транспортировании следует предохранять оборудование от осадков. Транспортирование должно производиться в заводской упаковке, в положении соответствующему указанию манипуляционного знака «Вверх».

Штабелирование не допускается.

Прилавок поставляется прикрепленным к деревянному поддону, позволяющему поднимать и перемещать его в распакованном виде вилочным погрузчиком. Для поднятия прилавка использовать ручной и электрический погрузчик, рассчитанный на его вес и габариты.

10. СВИДЕТЕЛЬСТВО О ПРИЕМКЕ

Прилавок нейтральный угловой, модель _____ признан годным для эксплуатации.

Заводской номер _____ Дата выпуска «___»_____

Номер заказа _____ Штамп ОТК _____

Дата продажи «___»_____ Штамп магазина _____

11. ГАРАНТИЙНЫЕ ОБЯЗАТЕЛЬСТВА

В течение гарантийного срока службы предприятие-изготовитель гарантирует нормальную работу прилавка в течение 12 месяцев со дня продажи при условии наличия оформленного Акта пуска оборудования в эксплуатацию и соблюдения правил пользования, изложенных в настоящем руководстве.

Гарантии не распространяются на прилавок, вышедший из строя по вине потребителя, в результате несоблюдения требований, изложенных в руководстве по эксплуатации.

Гарантия не распространяется:

- на комплектующие изделия, имеющие ограниченный срок службы и являющиеся расходными, в том числе клипсы крепления фасадных панелей;
- на узлы и детали из стекла;
- на оборудование, поврежденное вследствие механического воздействия, в том числе, но не ограничиваясь, в результате падения, погружения в жидкости, попадания в оборудование посторонних предметов и т.д.;

- на оборудование, которое эксплуатируется с нарушением правил эксплуатации, предписанных настоящим Руководством по эксплуатации;

- на работы по установке, настройке, периодическому обслуживанию оборудования в соответствии с настоящим Руководством по эксплуатации;

- при проведении обслуживания и ремонта оборудования в несертифицированном сервисном центре;

- при внесении конструктивных изменений в оборудование, а также при нарушении целостности конструкции (разборка оборудования) без согласования с производителем.

Время нахождения оборудования в ремонте в гарантийный срок не включается.

Все детали, узлы и комплектующие изделия, вышедшие из строя в период гарантийного срока эксплуатации, должны быть возвращены заводу-изготовителю для детального анализа причин выхода из строя и своевременного принятия мер для их исключения.

ВНИМАНИЕ!

Гарантия не включает техническое обслуживание в течение гарантийного срока. Техническое обслуживание производится за отдельную плату.

---

12. СВЕДЕНИЯ ОБ УТИЛИЗАЦИИ

Изделие, непригодное к ремонту и восстановлению, необходимо утилизировать в установленном порядке. При утилизации изделия с целью защиты окружающей среды и персонала необходимо осуществить следующие организационно-технические мероприятия:

- разборку изделия следует проводить в последовательности, обратной последовательности монтажа, с применением грузоподъёмных механизмов, при необходимости, и вспомогательного электромеханического инструмента.

- утилизация прилавка производится отдельно по группам материалов: пластмасса, металл.

При проведении работ по утилизации оборудования необходимо строгое соблюдение правил по технике безопасности, производственной санитарии, пожарной безопасности с обязательным применением персоналом средств индивидуальной защиты, установленных нормативной документацией.

Принципиальная электрическая схема

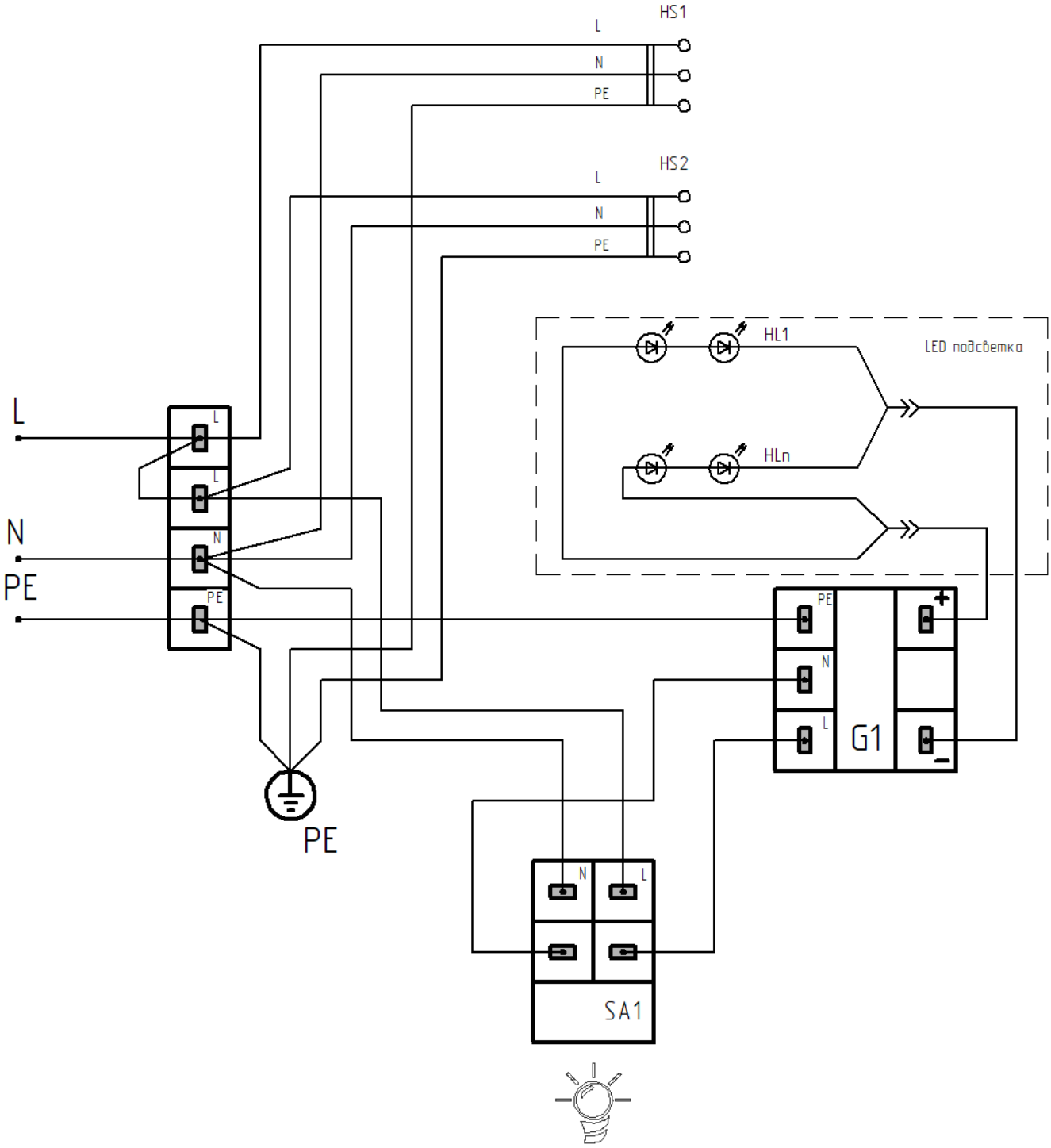

SA1	переключатель включения/отключения подсветки
HS1, HS2	штепсельные розетки 220 В
HL1…HL57	светодиодная лента
G1	блок питания

ПРИЛОЖЕНИЕ 2

АКТ
Пуска оборудования в эксплуатацию

Настоящий акт составлен на оборудование ООО «Завод «Челябторгтехника»

_____
(наименование и марка оборудования, заводской номер, дата изготовления)

Организация – потребитель

_____
(наименование и адрес)

_____
(должность, Ф.И.О., представителя организации-потребителя)

и представитель специализированной организации

_____
(наименование организации)

_____
(Ф.И.О. представителя специализированной организации)

удостоверяют, что оборудование

_____
(наименование, марка)

пущено в эксплуатацию и принято на обслуживание в соответствии с договором № _____ от _____ 20_____г. между организацией потребителем оборудования и специализированной организацией

_____
(наименование, дата пуска в эксплуатацию)

АКТ составлен и подписан:

Организация- потребитель оборудования	Представитель специализированной организации
_____ (М.П. подпись)	_____ (М.П. подпись)

«_____» _____ 20_____г.

УВАЖАЕМЫЕ ПОКУПАТЕЛИ!
Ваши отзывы замечания и предложения направляйте по адресу: 454007, г. Челябинск, пр. Ленина, 2 «В», ООО «Завод «Челябторгтехника», mail.chtt.ru, service-zavod@chtt.ru.

ПРИЛОЖЕНИЕ 3

Организация-заказчик/
покупатель _____
(наименование организации)

Дата составления	Дата выхода оборудования из строя

АКТ-РЕКЛАМАЦИЯ о выявленных дефектах оборудования

Поставленного по договору	№	от
счет	№	от
Товарная накладная	№	от
Введенного в эксплуатацию	Дата	

Местонахождение оборудования _____
(адрес, здание, сооружение, цех)

Организация-
поставщик/исполнитель ООО «Завод «Челябторгтехника»/ «Челябторгтехника-С»
(наименование)

Монтажная организация _____
(наименование)

Сервисная организация _____
(наименование)

В процессе _____ **перечисленного ниже оборудования**
(приемки, монтажа, наладки, испытания, эксплуатации)

обнаружены следующие дефекты:

Оборудование			**Подробное описание обнаруженных дефектов, в т.ч. при каких обстоятельствах были выявлены**
Наименование и модель	**Серийный номер**	**Дата выпуска изделия**	
Показатели параметров.			
t° С - на месте эксплуатации оборудования	**Напряжение в эл. сети.**	**Частота, Гц**	**Наличие механических повреждений оборудования, его элементов, агрегатной части. Комплектность.**

Представитель сервисной организации, тех. службы

_____
(должность) (подпись) (расшифровка подписи)

М.П.

Представитель организации-заказчика/покупателя

_____
(должность) (подпись) (расшифровка подписи)

М.П. “____” _____ 20__ г.