gelato pro 2500sp

en	INSTRUCTION BOOK	Pag.	4
fr	MODE D'EMPLOI	Pag.	10
es	INSTRUCCIONES PARA EL USO	Pag.	16
it	ISTRUZIONI PER L'USO	Pag.	22
d	GEBRAUCHSANWEISUNG	Seite	28



www.nemox.com

NEMOX®
PROFESSIONAL CLASS

gelato pro 2500sp

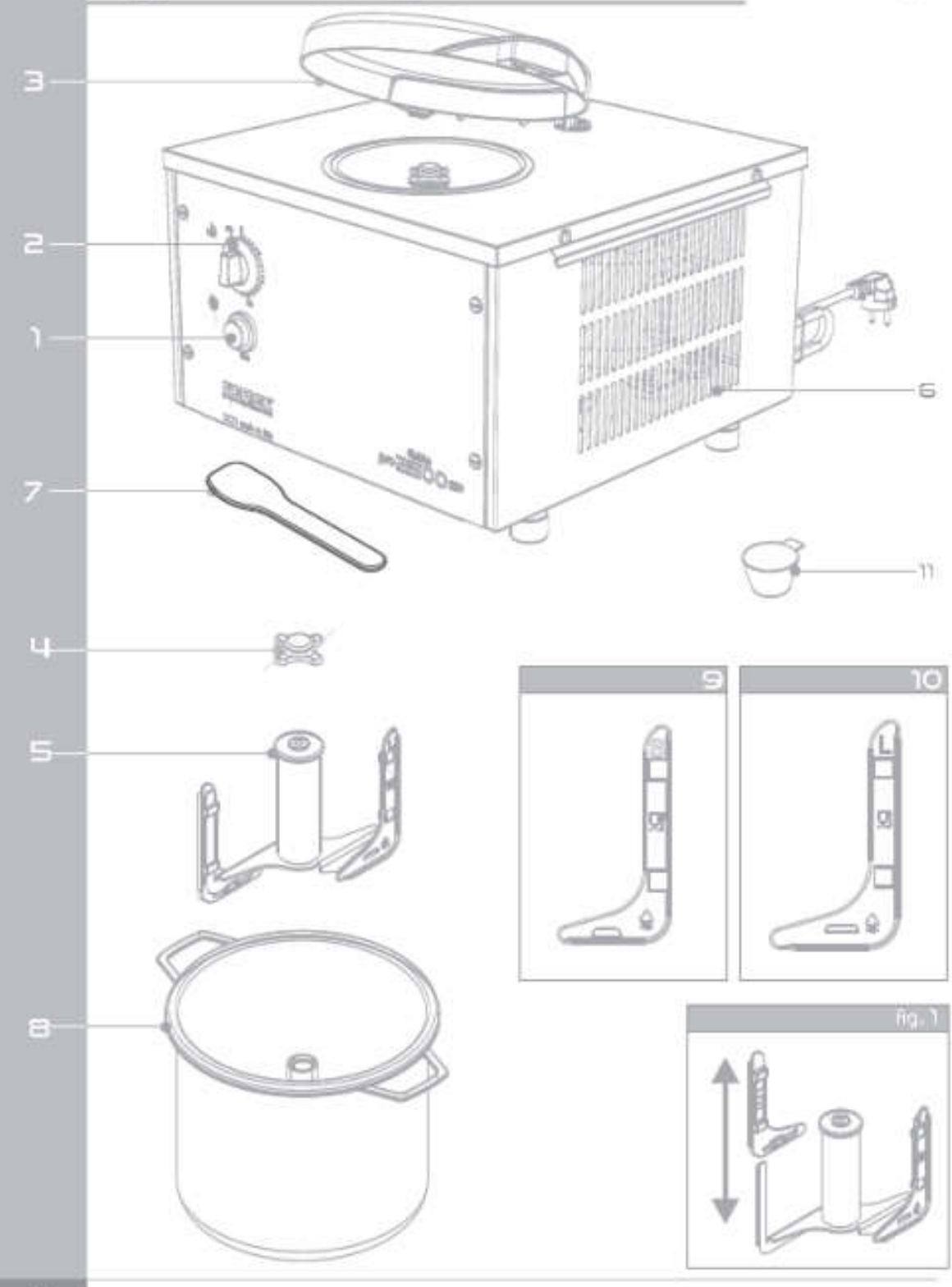

РУКОВОДСТВО ПО ЭКСПЛУАТАЦИИ

1). Кнопка включения системы охлаждения
2). Таймер, регулирующий время вращения лопастей
3). Прозрачная крышка
4). Фиксатор лопастей
5). Лопастная насадка
6). Вентиляционные слоты
7). Лопаточка для мороженого
8). Съемная емкость для приготовления мороженого
9). Пластиковая насадка для съемной емкости
10). Пластиковая насадка для фиксированной емкости
11). Мерный стаканчик (емкостью 25 мл)

ТОЛЬКО ДЛЯ РОССИИ
ПРИ ВОЗНИКНОВЕНИИ ПРОБЛЕМ В РАБОТЕ ПРИБОРА, А ТАКЖЕ ДЛЯ ПОЛУЧЕНИЯ КОНСУЛЬТАЦИИ ПОЗВОНИТЕ ПО ТЕЛЕФОНУ

+7 (499) 550 66 10

Сделано в Италии

(ДЛЯ СТРАН ЕВРОПЫ)

Материалы и предметы, находящиеся в контакте с пищевыми продуктами, отвечают всем требованиям **Директивы 89/109/ЕЭС.** Данный прибор отвечает всем требованиям **Директивы по низковольтному оборудованию 72/23** с последующим изменением 93/68 и **Директивы по электромагнитной совместимости 89/336** с последующим изменением 92/31 и 93/68.

Сделано в Италии

АИ 46

ИНСТРУКЦИИ ПО БЕЗОПАСНОСТИ ДЛЯ ВИЛКИ СО СМЕННЫМ ПРОВОДОМ И ДЛЯ ЛИТОЙ ШТЕПСЕЛЬНОЙ ВИЛКИ

Силовой провод данного прибора может иметь штепсельную розетку BS1363 13A.

- Если Ваша розетка не подходит для штепсельной вилки, последнюю следует удалить (если ее нельзя снять с провода, надо ее отрезать), изоляцию гибкого шнура следует удалить, и установить подходящую трехштырьковую розетку.
- **ПРЕДУПРЕЖДЕНИЕ:** Утилизируйте розетку, отрезанную со шнура, так как она представляет опасность при включении ее в действующую розетку стандарта 13A, которая может находиться где-нибудь в помещении.
- В случае необходимости замены предохранителя ASTA, следует использовать соответствующий предохранитель BS 1362 с такими же характеристиками.
- После установки предохранителя всегда помещайте крышку для предохранителя на место. Никогда **НЕ** пользуйтесь вилкой в случае отсутствия или утери крышки для предохранителя. Всегда используйте соответствующую крышку для предохранителя, а также следите за ее правильной установкой.
- У вилок со съемной крышкой предохранителя замена должна осуществляться в соответствии с указаниями на цветной вкладке в основании вилки, или соответствии с указаниями на рельефном изображении на основании вилки.

При утере съемной крышки, можно заказать эту деталь в сервисном центре.
Информация по поставке можно также получить у изготовителя вилки.

ВАЖНЫЕ МЕРЫ ПРЕДОСТОРОЖНОСТИ

При использовании электрических приборов необходимо всегда соблюдать правила техники безопасности, включая нижеприведенные:

- Внимательно прочитайте все инструкции.
- Во избежание опасности поражения электрическим током, не погружайте прибор в воду или другую жидкость.
- При использовании прибора детьми или нахождения их в непосредственной близости от прибора, необходим строгий надзор.
- Выключайте прибор из сети, если Вы им не пользуетесь, перед установкой или демонтажем деталей, а также перед чисткой.
- Избегайте контакта с движущимися частями.
- Не используйте прибор с поврежденным электрическим шнуром или вилкой, а также после сбоев в работе, после падения прибора или при наличии каких-либо повреждений. Для проверки, ремонта, электрической или механической настройки, обратитесь в авторизированный сервисный центр.
- Использование приспособлений и аксессуаров, не рекомендованных, а также проданных не изготовителем прибора, может привести к пожару, поражению электрическим током или травме.
- Не пользуйтесь прибором вне помещений.
- Не допускайте, чтобы электрический провод свисал с края стола или стойки, или чтобы он касался горячих поверхностей.

СОХРАНИТЕ ДАННЫЕ ИНСТРУКЦИИ

ПРЕДУПРЕЖДЕНИЕ

- Все сервисные работы, за исключением чистки и технического обслуживания, должны проводиться специалистом авторизированного сервисного центра. Ремонтные работы должны проводиться только специалистом из сервисного центра.
- После распаковки прибора, проверьте его на наличие повреждений. Если возникли какие-нибудь сомнения, не используйте оборудование, а свяжитесь с Вашим авторизированным сервисным центром.
- Пластиковые пакеты, полистирол, гвозди, и т.п., следует убрать в место, недоступное для детей, так как данные предметы потенциально опасны
- Изготовитель и поставщик прибора снимают с себя всякую ответственность при несоблюдении инструкций, приведенных в данном руководстве.
- Проверьте, чтобы напряжение, указанное в паспортной табличке, соответствовало напряжению в сети.
- **Не используйте острые предметы внутри контейнера!** Острые предметы могут поцарапать или повредить внутреннюю поверхность контейнера. Когда переключатель прибора находится в положении «OFF» или «0», можно использовать резиновую лопаточку или металлическую ложку.
- Никогда не мойте прибор при помощи чистящего порошка или жестких средств.
- Никогда не помещайте и не используйте прибор на горячих поверхностях, таких как печи, плиты, или вблизи открытого газового огня.
- Не мойте части прибора в посудомоечной машине.
- Никогда не выключайте прибор из розетки, потянув за провод.
- Прибор должен быть подключен к электрической системе и розетке источника питания, допускающей нагрузку минимум 10А и с действующим заземлением. Изготовитель не несет ответственности за причиненный ущерб вещам или людям, в случае, если данная норма безопасности не будет выполнена.
- Перед выполнением технического обслуживания или чистки, убедитесь в том, что прибор отсоединен от источника питания, что вилка вынута из розетки.
- Никогда не мойте прибор под струей воды, или погрузив его в воду!
- Оборудование можно использовать при температуре окружающей среды не более 43С (климатический класс «Т»)

ВАЖНО: **Эта мороженица имеет собственный хладагент, который должен отстояться после транспортировки. Поставьте мороженица на ровную поверхность на, как минимум, 12 часов после покупки, а также после любого перемещения, при котором приборе мог храниться неправильно.**

Необходимо расположить прибор таким образом, чтобы с каждой стороны оставалось расстояние, как минимум, 20 сантиметров, для свободной циркуляции воздуха. Убедитесь в том, что вентиляционные отверстия открыты и не засорены.

ПОЗДРАВЛЯЕМ!

Вы приобрели фризер для мороженого NEMOX последнего поколения. Мощный компрессор фризера GELATO PRO 2500 SP позволит Вам использовать в работе дополнительные аксессуары. Вы сможете готовить как в фиксированной, так и в съемной емкости, используя для этого специальные пластиковые съемные насадки.

ФРИЗЕР GELATO PRO 2500 SP

Фризер GELATO PRO 2500 SP является профессиональным оборудованием и продается в комплекте со всеми необходимыми комплектующими для использования со стационарным или съемным контейнером. В оригинальной упаковке съемный контейнер находится внутри стационарного контейнера.

ВАЖНАЯ ИНФОРМАЦИЯ ПО ИСПОЛЬЗОВАНИЮ ПРИБОРА

- Гигиена является самым важным аспектом при приготовлении мороженого. Убедитесь в том, что все детали, особенно те, которые находятся в непосредственном контакте с мороженым, безупречно чистые.
- Запрещается выключать переключатель замораживания (1) во время работы прибора. При случайном выключении, или при отключении электричества, подождите 10 минут прежде, чем повторно включать прибор. Компрессор оснащен защитным устройством в целях предотвращения возможного повреждения блока с двигателем. Если Вы заново включите прибор сразу после отключения, компрессор не будет охлаждать.
- Движение лопастной насадки абсолютно не зависит от блока замораживания. Защитное устройство отключает двигатель лопастной насадки при открывании пластиковой крышки (3).
- Возможны изменение скорости и звука работы прибора в ходе приготовления мороженого, это не влияет на нормальное функционирование прибора. В случае если консистенция мороженого станет слишком плотной, двигатель отключится автоматически. Устройство защиты предохранит двигатель от возможных повреждений в случае, если Вы не выключите его вовремя. Если надо снова включить двигатель, дождитесь, пока он охладится.
- Устанавливайте прибор на достаточном расстоянии от стен и мебели во избежание нарушения циркуляции воздуха, необходимой для его охлаждения. То, что теплый или горячий воздух выходит из боковых вентиляционных отверстий, является нормой. Этого требует процесс охлаждения.

ПЕРВОЕ ИСПОЛЬЗОВАНИЕ

- Оставьте машину в горизонтальном положении минимум на 8 часов перед первым использованием, чтобы, если при перевозке она переворачивалась, охладители вернулись в правильное положение.
- Перед тем, как начать использовать машину, аккуратно вычистите те части, которые непосредственно или косвенно контактируют с пищевыми продуктами (съемную емкость, лопасти, насадки, гайку фиксации, крышку и т.д.).
- Гигиена крайне важна, когда обрабатываются пищевые продукты. Тщательно следите за предписаниями гигиенических норм, применимых в вашей стране (соответствующим HACCH).
- Во время эксплуатации прибор должен находиться на расстоянии от стен и мебели, чтобы не было препятствий для циркуляции охлаждающего воздуха. Выход тёплого или горячего воздуха - норма при работе машины, которая осуществляет теплообмен с окружающей средой в процессе охлаждения.

ПРИГОТОВЛЕНИЕ СМЕСИ

- Выбрать рецепт и приготовить смесь, обращая внимание на следующее:
- Обращаться с ингредиентами, как предписано гигиеническими нормативами, применимыми в вашей стране (HACCP или соответствующим).
- Для приготовления мороженого и сорбетто не вводить более 1 кг смеси для того, чтобы позволить объёму правильно увеличиваться в процессе смешивания.
- Рекомендуется вливать смесь при температуре от +10oC до +20oC. При более высоких температурах время приготовления может значительно увеличиваться.

ПРИГОТОВЛЕНИЕ МОРОЖЕНОГО

1). Тщательно вымойте все детали, имеющие прямой контакт с ингредиентами. **Предупреждение:** перед началом чистки убедитесь в том, что прибор обесточен.
2). Установите GELATO PRO 2500 SP на ровную поверхность, убедитесь, что вентиляционные решётки (6) не закрыты. Оставьте минимум по 10 см. вокруг вентиляционных решёток.
3). Проверьте напряжение в сети, включите розетку в вилку и нажмите кнопку включения системы охлаждения (1).
4). Разместите пластиковые насадки на лопасти согласно рисунка (№1). Для фиксированной чаши используйте насадки (10), они маркированы буквой «L».
5). Установите лопастную насадку (5) в стационарный контейнер, поворачивая ее по часовой стрелке до тех пор, пока она на займет нужное положение.
6). Зафиксируйте лопастную насадку используя фиксатор (4).
7). Закройте прозрачную крышку (3).
8). Залейте смесь в контейнер. Для получения лучшего результата рекомендуется предварительно перемешать ингредиенты в отдельном контейнере до получения однородной массы. Всегда используйте предварительно охлажденные ингредиенты для уменьшения разницы температур и времени приготовления.
9). Для запуска вращения лопастей нажмите таймер и задайте временной интервал (2). Время приготовления зависит от количества и типа используемой смеси (пломбир или сорбет), а также от температуры окружающей среды. **Важно**: **лопасти не будут вращаться, пока стеклянная крышка не будет установлена правильно.** При поднятии крышки (3) лопасти автоматически остановятся.
10). В зависимости от количества ингредиентов и типа мороженого время приготовления может составить в среднем 18-20 минут.
11). Когда заданное время выйдет, лопасти остановятся автоматически. Если мороженое не достигло необходимой взбитости, необходимо добавить время.
12). Когда мороженое достигнет необходимой взбитости и приобретет нужную консистенцию, остановите лопасти повернув таймер (2) вручную против часовой стрелки до окончательной остановки. Выключите фризер нажав на кнопку включения системы охлаждения (1).
13). Для более простой и удобной выгрузки готового мороженого, извлеките лопастную насадку (5) предварительно открутив фиксатор лопастей (4) и снимите мороженое при помощи лопаточки (7). **Не используйте металлические приспособления!**
14). Дайте двигателю остыть (примерно 10 минут); после этого можно приготовить новую порцию мороженого, повторив вышеописанные операции.
15). Отключите прибор из розетки по завершении работы.

ИСПОЛЬЗОВАНИЕ СЪЕМНОЙ ЕМКОСТИ

Съемный контейнер упрощает процедуру неоднократного приготовления мороженого. Съемный контейнер легче моется. При использовании съемного контейнера:

1). Налейте в стационарный контейнер 3 мерных стаканчика (11) 75 мл алкоголя (не мене 40°). Можно также использовать соляной раствор (50 мл воды и 15 гр соли). **Стенки съемного контейнера должны быть влажными:** это обеспечивает хорошую передачу холода от стационарного к съемному контейнеру.
2). Аккуратно установите съемный контейнер (8); **нажимайте на дно съемного контейнера, пока он правильно не зафиксируется в стационарном контейнере, и два контейнера не будут плотно соприкасаться.**
3). Разместите пластиковые насадки на лопасти согласно рисунка (№1). Для фиксированной чаши используйте насадки (9), они маркированы буквой «S».
4). Выполните процедуры, описанные в параграфе «ПРИГОТОВЛЕНИЕ МОРОЖЕНОГО» с 5 по 11 пункты.
5). Когда мороженое будет готово, открутите фиксатор (4), выньте лопасть (5) и вытащите контейнер (8). При желании, можно оставить мороженое в контейнере и использовать его для хранения продукта в морозильном отделении (-12ºC**).
6). Отключите прибор из розетки по завершении работы.

ПОЛЕЗНЫЕ СОВЕТЫ

- Перемешивайте и готовьте смесь в отдельном контейнере.
- Используйте предварительно охлажденные ингредиенты.
- **Не наполняйте контейнер больше чем наполовину (максимум 1 кг ингредиентов).** Это позволит смеси увеличиться в объеме до максимального объема контейнера.
- Во избежание образования льда или снега, не оставляйте мороженое в контейнере на слишком длительный период при включенном режиме заморозки. Выключайте прибор, как только мороженое достигнет нужной консистенции. Подавать мороженое следует в предварительно охлажденных контейнерах.

КАК ПРИГОТОВИТЬ ВКУСНОЕ МОРОЖЕНОЕ

Процедура приготовления качественного, полезного, натурального мороженого нужной консистенции зависит от следующих факторов:

- Исправная работа прибора: оставляйте достаточно места со всех сторон прибора для обеспечения свободной циркуляции воздуха. Воздух необходим для охлаждения компрессора.
- Свежие ингредиенты.
- Хороший рецепт: смесь ингредиентов и процедура приготовления.

ЧИСТКА ПРИБОРА

- Перед выполнением любых операций по чистке прибора убедитесь в том, что прибор выключен.
- Вымойте лопастные насадки (2) и (5), прозрачную крышку (1) и съемный контейнер (3) в теплой мыльной воде.
- Протрите корпус прибора влажной тканью. **ЗАПРЕЩАЕТСЯ ПОГРУЖАТЬ В ВОДУ КОРПУС ФРИЗЕРА!**
- **При использовании алюминиевого съемного контейнера во избежание коррозии необходимо удалять с частей прибора следы раствора соли.**

ХРАНЕНИЕ МОРОЖЕНОГО

- После приготовления мороженое можно хранить во фризере 10-20 минут после отключения мотора. Перед подачей рекомендуется включить вращение лопастей для придания большего объема.
- Храните мороженое в герметичном контейнере в морозильном отделении холодильника (-12˚C**).
- После размораживания мороженое следует употребить в течение 24 часов.

Никогда не замораживайте мороженое повторно, после размораживания, даже частичного.

УХОД ЗА МАШИНОЙ И ЕЁ ЧИСТКА

- Перед тем, как начать чистку машины, убедиться, что она выключена (общий выключатель (1) на OFF), а вилка вынута из розетки.
- Мыть емкость губкой. Не использовать острые приборы внутри барабана.
- Вынуть лопасть (5)
- Лопасти (5), насадки на лопасти, прозрачную крышку можно мыть в посудомоечной машине или горячей водой с соответствующим моющим средством.
- Если насадки на лопасти повреждены или изношены, они должны быть заменены, чтобы избежать менее эффективного перемешивания ингредиентов.
- Чистить корпус машины и несъёмные части специальным средством.
- ВАЖНО: не мыть машину под струёй воды! Содержит электрические детали.
- Сушить аккуратно впитывающей материей, чтобы избежать налётов любого типа.
- Хотя бы раз в год чистить вентиляционные решётки (6) в нижней части машины.

ВОЗМОЖНЫЕ ПРОБЛЕМЫ И ИХ РЕШЕНИЕ

- Машина не производит холода:

* Проверить, что вилка правильно вставлена в розетку, и электричество поступает в прибор. Перезапустить мороженицу.

* Активировался предохранитель компрессора: подождать 5-10 минут, а затем перезапустить машину. Внезапные и постоянные попытки запуска только увеличат период неактивности машины.

* Проверить, правильно ли установлена машина, свободны ли вентиляционные решётки.

• Лопасти не вращаются:

* Проверить, что лопасти правильно насажены на стержень и заблокированы соответствующей фиксирующей гайкой (4).

* Проверить, нет ли препятствий вращению.

* Убедиться, что крышка закрыта в правильном положении: предохранитель останавливает лопасти, если крышка открывается.

•Машина шумит:

* Небольшой шум является нормой при работе машины; тем не менее, если он становится чрезмерным, связаться с сервисным центром, чтобы избежать более серьёзных проблем.

<u>ВНИМАНИЕ:</u> Просьба сохранять упаковочные коробки. Они могут понадобиться в случае возврата прибора для ремонта или по какой-либо другой причине. При возврате прибора в упаковке, непригодной для его транспортировки, все расходы по ремонту несет отправитель, даже в том случае, если прибор находится на гарантии. При отсутствии необходимости ремонта и несоответствующей упаковке, прибор возвращается отравителю.

cod. 519812

CERTIFIED
ISO 9001:2008

NEMOX International S.r.l.
Via E. Mattei, N° 14
25026 Pontevico
Brescia - ITALY
www.nemox.com