

Gelato PRO 12K





РУКОВОДСТВО ПО
ЭКСПЛУАТАЦИИ

NEMOX®
PROFESSIONAL CLASS

Gelato PRO 12K

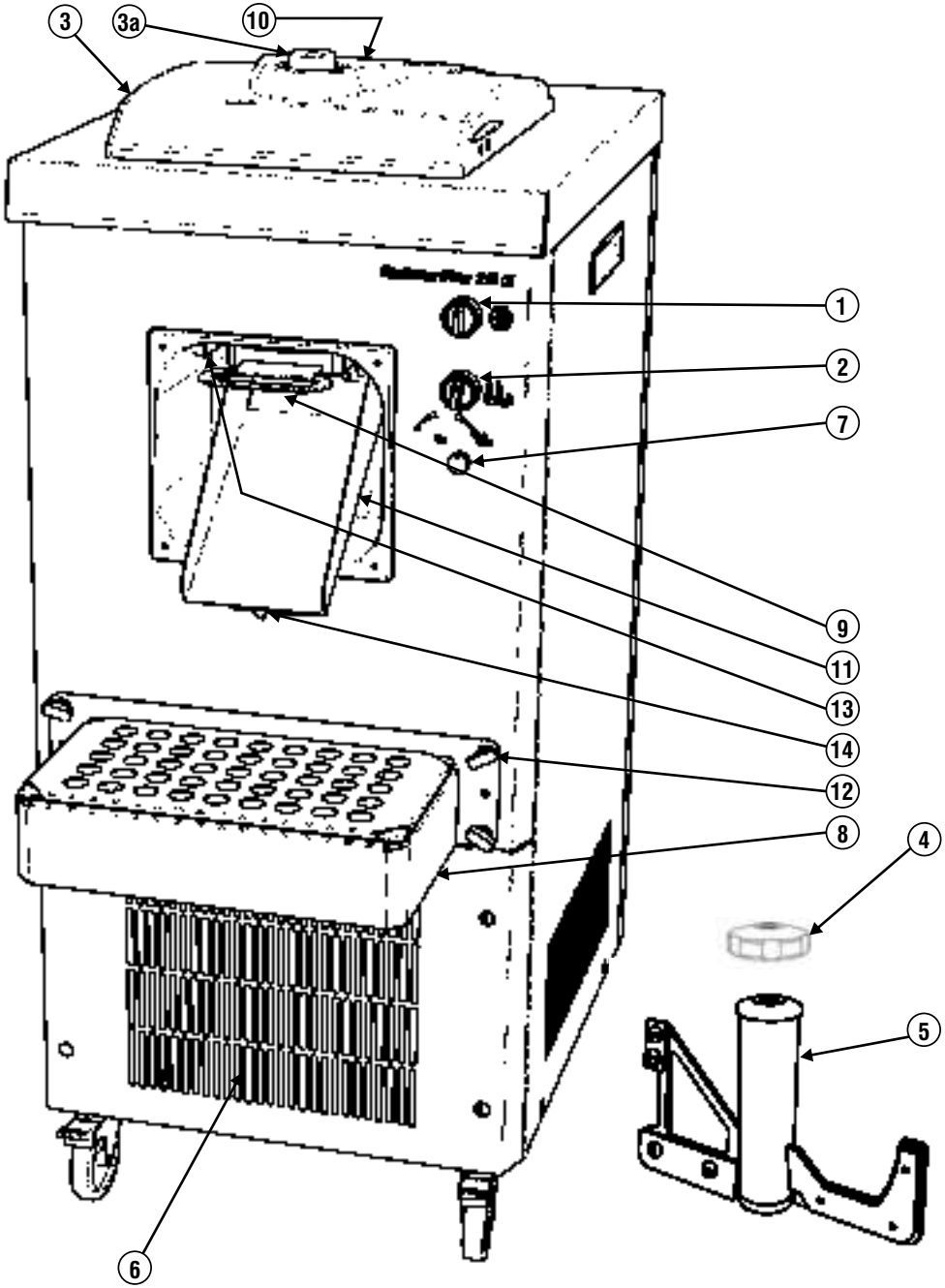

U.K.: **INSTRUCTIONS OF USE**
Pag. 4

1). Refrigeration system knob.
2). Mixing paddle and rotation sense knob.
3). Transparent lid.
3a). Ingredients adding hole.
4). Paddle locking nut.
5). Mixing paddle with inserts.
6). Ventilation slot.
7). Speed adjusting knob.
8). Support frame for tray.
9). Extrusion flat gate handle.
10). Power switch.
11). Ice cream chute.
12). Support frame fixation screws.
13). Flat gate fixation screws.
14). Chute fixation screw.

E: **INSTRUCCIONES DE USO**
Pag. 12

1). Interruptor de enfriamiento.
2). Selector pala mezcladora y inversión la rotación.
3). Tapa transparente.
3a). Apertura por ingredientes adicionales.
4). Contera de fijación.
5). Pala mezcladora.
6). Rejilla de ventilación.
7). Manivela para regular la velocidad de la pala.
8). Meseta.
9). Punado de la portilla extracción helado.
10). Interruptor general.
11). Salida.
12). Tuercas fijación de la meseta.
13). Tuercas fijación de la portilla d'extrusión.
14). Tuerca fijación por salida del helado.

D: **GEBRAUCHSANWEISUNGEN**
Seite 20

1). Schalter des Kühlsystems.
2). Schalter Anlaufen und Werverdung des Rührspateis.
3). Transparent Deckel.
3a). Loch Zugabe Zutaten mit Deckel.
4). Feststellring.
5). Rührwerk.
6). Lüftungsgitter.
7). Knopf Regelung der Geschwindigkeit und Umlauf des Rührspateis.
8). Kragstein.
9). Falltür Fliesspressen.
10). General Schalter/Knopf.
11). Rutsche.
12). Flügelmutter Befestigung Kragstein.
13). Flügelmutter Befestigung Falltür.
14). Flügelmutter Befestigung Rutsche.

РУС: **РУКОВОДСТВО ПО ЭКСПЛУАТАЦИИ**
Стр. 8

1). Ручка включения системы охлаждения
2). Ручка включения лопастей и их ротационного переключения
3). Прозрачная крышка
3a). Отверстие для добавление ингредиентов
4). Шайба для фиксирования лопастей
5). Лопасти с насадками
6). Вентиляционный слот
7). Ручка изменения скорости вращения лопастей
8). Подставка под емкости
9). Задвижка
10). Кнопка включения
11). Желоб для выгрузки мороженого
12). Болты для фиксации подставки
13). Потайные болты для фиксации задвижки
14). Болт для фиксации желоба

I: **ISTRUZIONI D'USO**
Pag. 16

1). Interruttore di raffreddamento.
2). Interruttore avviamento pala e inversione di marcia.
3). Coperchio trasparente.
3a). Foro aggiunta ingredienti con tappo.
4). Ghiera di fissaggio pala.
5). Pala miscelatrice.
6). Griglia di ventilazione.
7). Manopola regolazione velocità pala.
8). Mensola appoggio.
9). Maniglia saracinesca estrusione.
10). Interruttore generale.
11). Scivolo.
12). Gallette di fissaggio mensola.
13). Gallette fissaggio saracinesca estrusione.
14). Galletta fissaggio scivolo.

Made in Italy by

NEMOX PROFESSIONAL LINE

РУССКИЙ

ВАЖНЫЕ МЕРЫ ПРЕДОСТОРОЖНОСТИ

При использовании электрических приборов необходимо всегда соблюдать правила техники безопасности, включая нижеприведенные:

• Внимательно прочитайте все инструкции.

• Во избежание опасности поражения электрическим током, не погружайте прибор в воду или другую жидкость.

• При использовании прибора детьми или нахождении их в непосредственной близости от прибора, необходим строгий надзор.

• Выключайте прибор из сети, если Вы им не пользуетесь, перед установкой или демонтажем деталей, а также перед чисткой.

• Избегайте контакта с движущимися частями.

• Не используйте прибор с поврежденным электрическим шнуром или вилкой, а также после сбоев в работе, после падения прибора или при наличии каких-либо повреждений. Для проверки, ремонта, электрической или механической настройки, обратитесь в авторизированный сервисный центр.

• Использование приспособлений и аксессуаров, не рекомендованных, а также проданных не изготовителем прибора, может привести к пожару, поражению электрическим током или травме.

• Не пользуйтесь прибором вне помещений.

Не допускайте, чтобы электрический провод свисал с края стола или стойки, или чтобы он касался горячих поверхностей.

СОХРАНИТЕ ДАННЫЕ ИНСТРУКЦИИ

внимание

• Все сервисные работы, за исключением чистки и технического обслуживания, должны проводиться специалистом авторизированного сервисного центра. Ремонтные работы должны проводиться только специалистом из сервисного центра.

• После распаковки прибора, проверьте его на наличие повреждений. Если возникли какие-нибудь сомнения, не используйте оборудование, а свяжитесь с Вашим авторизированным сервисным центром.

• Пластиковые пакеты, полистирол, гвозди, и т.п., следует убрать в место, недоступное для детей, так как данные предметы потенциально опасны.

• Изготовитель и поставщик прибора снимают с себя всякую ответственность при несоблюдении инструкций, приведенных в данном руководстве.

• Проверьте, чтобы напряжение, указанное в паспортной табличке, соответствовало напряжению в сети.

• Не используйте острые предметы внутри контейнера! Острые предметы могут поцарапать или повредить внутреннюю поверхность контейнера. Когда переключатель прибора находится в положении «OFF» или «0», можно использовать резиновую лопаточку или металлическую ложку.

• Никогда не мойте прибор при помощи чистящего порошка или жестких средств.

• Никогда не помещайте и не используйте прибор на горячих поверхностях, таких как печи, плиты, или вблизи открытого газового огня.

• Не мойте части прибора в посудомоечной машине.

• Никогда не выключайте прибор из розетки, потянув за провод.

• Прибор должен быть подключен к электрической системе и розетке источника питания, допускающей нагрузку минимум 10А и с действующим заземлением. Изготовитель не несет ответственности за причиненный ущерб вещам или людям, в случае, если данная норма безопасности не будет выполнена.

• Перед выполнением технического обслуживания или чистки, убедитесь в том, что прибор отсоединен от источника питания, что вилка вынута из розетки.

• Никогда не мойте прибор под струей воды, или погружая его в воду!

ВАЖНО: Эта мороженица имеет собственный хладагент, который должен отстояться после транспортировки. Поставьте мороженица на ровную поверхность на, как минимум, 12 часов после покупки, а также после любого перемещения, при котором приборе мог храниться неправильно.

Необходимо расположить прибор таким образом, чтобы с каждой стороны оставалось расстояние, как минимум, 20 сантиметров, для свободной циркуляции воздуха. Убедитесь в том, что вентиляционные отверстия открыты и не засорены.

ПОДГОТОВКА К РАБОТЕ

Установите фризер GELATO PRO 12K на плоскую поверхность так чтобы вентиляционные слоты (6) с обоих сторон не были. Оставьте прибор в горизонтальном положении не менее чем на 12 часов перед первым использованием. Если прибор переворачивали при транспортировке, необходимо время для оседания хладагента. Следуйте этому указанию также в случае любых перемещений прибора в негоризонтальном положении. При приготовлении мороженого крайне важно соблюдать правила гигиены. Перед первым использованием фризера тщательно промойте все части, контактирующие с мороженым (чашу, лопасти, крышку, желоб). Закрепите желоб для выгрузки с помощью соответствующих винтов (14). Закрепите металическую рамку с помощью соответствующих винтов (12). Вставьте плоскую задвижку в соответствующее место и убедитесь, что нет утечки когда она в закрытом положении.

ПРИГОТОВЛЕНИЕ СМЕСИ

Выберите рецепт и, следуя указаниям, приготовьте смесь. Обратите внимание на следующее:

- Используйте очищенные фрукты без косточек и ингредиенты, не содержащие каких-либо отходов.
- Всегда используйте предварительно охлажденные ингредиенты. Это сократит время приготовления мороженого.
- Вес смеси не должен превышать 2,5 кг. Это позволит смеси увеличиться в объеме в процессе перемешивания и заполнить весь контейнер.

ПОРЯДОК ЭКСПЛУАТАЦИИ ПРИБОРА

- Убедитесь, что напряжение, указанное на табличке с техническими данными, соответствует напряжению электросети.
- Включите фризер повернув основной выключатель прибора (10).
- Вставьте лопасть (5) в емкость и поверните их по часовой стрелке пока они не зафиксируются на дне чаши.
- Зафиксируйте лопасть при помощи фиксатора (4).
- Убедитесь что задвижка в закрытом положении (9).
- Залейте предварительно подготовленную смесь ингредиентов в контейнер.
- Поверните ручку (1) в положение включения охлаждения.

ВАЖНО: при отключении прибора по причине сбоев энергоснабжения или случайного приведения кнопки заморозки в положение «выключено», следует подождать пять минут перед повторным включением прибора. Система заморозки оснащена специальным защитным устройством, препятствующим включению неохлажденного компрессора для предотвращения поломки прибора.

- Закройте контейнер прозрачной крышкой (3).
- Нажмите кнопку включения движения лопастей, повернув переключатель (2) по часовой стрелке.Установите вращение лопастей на половине от максимального уровня вращения (7). Время приготовления варьируется в зависимости от количества, температуры смеси, типа мороженого (пломбирные вкусы или сорбет) и температуры окружающей среды.

ВАЖНО: Движение лопастной насадки абсолютно не зависит от блока замораживания. Защитное устройство отключает двигатель лопастной насадки при открывании стеклянной крышки.

- В зависимости от количества ингредиентов и использованного рецепта, приготовление вкусного свежего мороженого займет 10/15 минут.
- Открыв крышку (3а) вы сможете добавить в процессе приготовления дополнительные ингредиенты.
- Когда мороженое достигнет нужной консистенции, лопастная насадка замедлит движение из-за усилия, необходимого для прокручивания полученной массы в контейнере.

ВЫГРУЗКА МОРОЖЕНОГО

Следуйте инструкции

- Подготовьте подставку для выгрузки мороженого (8).
- Отключите систему охлаждения повернув выключатель (1).
- Откройте систему выгрузки, выдвинув задвижку (9).
- Поверните против часовой стрелки выключатель (2). Лопасть начнет вращение по часовой стрелке и начнется процесс выгрузки.
- Когда количество мороженого в чаше уменьшится, вы можете увеличить скорость вращения лопастей повернув выключатель (7).
- Для выгрузки последней порции мороженого, остановите лопасти повернув выключатель (2), откройте крышку (3) и соберите остатки продукта со дна чаши. Запустите процесс выгрузки снова.
- Как только процесс выгрузки будет завершен, закройте задвижку (9).

ВНИМАНИЕ! Время выгрузки зависит от плотности мороженого. Более плотное "твердое" мороженое потребуется больше времени для выгрузки. При определенных обстоятельствах, мощность, необходимую для начала процесса выгрузки может вызвать включение тепловой защиты двигателя. В этом случае выключите мотор, подождите несколько минут пока мороженое не станет мягче, включите снова мотор и запустите процесс выгрузки.

ПОЛЕЗНЫЕ СОВЕТЫ

- Рекомендуется предварительно охладить ингредиентыо это сократит время приготовления мороженого.
- Для получения оптимального результата, включите заморозку, нажав кнопку (1), за 5 минут до заливки ингредиентов.
- Чтобы смесь могла увеличиться в объеме до нужного уровня, не заполняйте контейнер более чем наполовину (используйте не более 2.5 кг ингредиентов).

Фризер GELATO PRO 12K оснащена мощной системой заморозки. Не оставляйте мороженое на длительное время в контейнере с включенной заморозкой, может образоваться лед!

ОЧИСТКА ЧАШИ

Процесс чистки чаши фризера GELATO PRO 12 очень прост.

- Как только лопасти будут вынуты, необходимо отключить систему заморозки и залить в чашу около 2 литров теплой воды.
- Вымойте чашу губкой. **Не используйте для очистки чаши острые металлические предметы.**
- Необходимо для промывки чаши использовать порядка 3-х литров воды, сливая ее через желоб (11)

• Откройте систему выгрузки, выдвинув задвижку (9). Вода должна сливаться по желобу в заранее подготовленный контейнер.
• В случае необходимости повторите процесс очистки еще раз, до тех пор пока чаша не будет чистой. Протрите дно чаши губкой.
• Протрите чашу насухо.

ЧИСТКА КОРПУСА И УХОД ЗА ПРИБОРОМ

• Прежде чем приступать к чистке, убедитесь в том, что прибор выключен (выключатель (10) должен быть в положении OFF), вилка шнура питания вынута из розетки.
• Вымойте лопасть (5), прозрачную крышку (3) и фиксатор (4) в теплой воде с мылом.
• Для облегчения чистки насадки снимите ее пластиковые части, ослабив фиксирующие болты.
• Изношенные части следует заменять, чтобы избежать снижения эффективности смешивания. Эти части можно приобрести во всех авторизованных сервисных центрах.
• Для того чтобы очистить крышку (3) ее можно отсоединить, сняв с петель.
• Очистите желоб (11) и подставку для выгрузки (8). Чтобы их снять необходимо отвинтить поддерживающие винты (12) и (14)
ВНИМАНИЕ: При монтаже деталей, винты должны быть затянуты в ручную.
• Тщательно очистите систему выгрузки, вынув предварительно задвижку (9). Отвинтите поддерживающие винты (13). Тщательно очистите прокладки и прилегающую зону. Проверьте целостность прокладки: чрезмерный износ может привести к протечке в процессе приготовления.
• Очистите корпус прибора и неподвижные части специальным средством.
ВАЖНО: никогда не мойте прибор под струей воды! – в приборе имеются электрические части.
Прежде чем убрать прибор на хранение насухо вытрите его тканью.
• Раз в год необходимо также прочищать вентиляционные слоты.

УСТРАНЕНИЕ НЕИСПРАВНОСТЕЙ

Система заморозки не работает:
• Убедитесь в том, что вилка правильно вставлена в розетку и питание подается на прибор. Перезапустите мороженицу.
• Сработало защитное устройство компрессора. Подождите 5-10 минут перед повторным запуском прибора. Непрерывные попытки преждевременного запуска прибора будут просто продлевать время ожидания запуска прибора.
• Убедитесь, что прибор правильно установлен на горизонтальной поверхности, и вентиляционные отверстия не засорены.
Лопастная насадка для смешивания не вращается:
• Убедитесь, что насадка правильно установлена на цилиндр (4) и закреплена при помощи фиксатора.
• Убедитесь, что вращению насадки не препятствуют какие-либо посторонние предметы.
• Убедитесь, что крышка хорошо закрыта: защитное устройство остановит движение лопастной насадки, если крышка приоткрыта.

Фризер работает слишком шумно:
• Определенный уровень шумов при работе фризера является нормой. В случае возрастания уровня шумов обратитесь в авторизованный сервисный центр.
Процедура выгрузки происходит очень медленно
• Мороженое имеет очень плотную (твердую) структуру. Отключите систему охлаждения, подождите несколько минут, затем попробуйте снова.

ВНИМАНИЕ
Просьба сохранять упаковочные коробки. Они могут понадобиться в случае возврата прибора для ремонта или по какой-либо другой причине. При возврате прибора в упаковке, непригодной для его транспортировки, все расходы по ремонту несет отправитель, даже в том случае, если прибор находится на гарантии. При отсутствии необходимости ремонта и несоответствующей упаковке, прибор возвращается отправителю.

Материалы и изделия, предназначенные для использования в контакте с пищевыми продуктами, соответствуют нормам ЕС 1935/2004. Данное изделие соответствует требованиям директивы по низковольтному оборудованию 2006/95/CE и Директиве по Электромагнитной Совместимости 2004/108/CE. Данное оборудование соответствует стандартам ГОСТ РФ и имеет соответствующие сертификаты и санитарно-эпидемиологические заключения.



U.K.

IMPORTANT INFORMATION FOR CORRECT DISPOSAL OF THE PRODUCT IN ACCORDANCE WITH EC DIRECTIVE 2002/96/EC.

At the end of its working life, the product must not be disposed of as urban waste. It must be taken to a special local authority differentiated waste collection centre or to a dealer providing this service. Disposing of a household appliance separately avoids possible negative consequences for the environment and health deriving from inappropriate disposal and enables the constituent materials to be recovered to obtain significant savings in energy and resources.As a reminder of the need to dispose of household appliances separately, the product is marked with a crossed-out wheeled dustbin.

FRANÇAIS

AVERTISSEMENTS POUR L'ÉLIMINATION CORRECTE DU PRODUIT AUX TERMES DE LA DIRECTIVE EUROPÉENNE 2002/96/CE.

Au terme de son utilisation, le produit ne doit pas être éliminé avec les déchets urbains. Le produit doit être remis à l'un des centres de collecte sélective prévus par l'administration communale ou auprès des revendeurs assurant ce service. Éliminer séparément un appareil électroménager permet d'éviter les retombées négatives pour l'environnement et la santé dérivant d'une élimination incorrecte, et permet de récupérer les matériaux qui le composent dans le but d'une économie importante en termes d'énergie et de ressources.Pour rappeler l'obligation d'éliminer séparément les appareils électroménagers, le produit porte le symbole d'un caisson à ordures barré.

ESPAÑOL

ADVERTENCIAS PARA LA ELIMINACIÓN CORRECTA DEL PRODUCTO SEGÚN ESTABLECE LA DIRECTIVA EUROPEA 2002/96/CE.

Al final de su vida útil, el producto no debe eliminarse junto a los desechos urbanos. Puede entregarse a centros específicos de recogida diferenciada dispuestos por las administraciones municipales, o a distribuidores que facilitan este servicio. Eliminar por separado un electrodoméstico significa evitar posibles consecuencias negativas para el medio ambiente y la salud derivadas de una eliminación inadecuada y permite reciclar los materiales que lo componen, obteniendo así un ahorro importante de energía y recursos. Para subrayar la obligación de eliminar por separado los electrodomésticos, en el producto aparece un contenedor de basura móvil tachado.

ITALIANO

AVVERTENZE PER IL CORRETTO SMALTIMENTO DEL PRODOTTO AI SENSI DELLA DIRETTIVA EUROPEA 2002/96/EC.

Alla fine della sua vita utile il prodotto non deve esser smaltito insieme ai rifiuti urbani. Può essere consegnato presso gli appositi centri di raccolta differenziata predisposti dalle amministrazioni comunali, oppure presso i rivenditori che forniscono questo servizio.Smaltire separatamente un elettrodomestico consente di evitare possibili conseguenze negative per l'ambiente e per la salute derivanti da un suo smaltimento inadeguato e permette di recuperare i materiali di cui è composto al fine di ottenere un importante risparmio di energia e di risorse. Per rimarcare l'obbligo di smaltire separatamente gli elettrodomestici, sul prodotto è riportato il marchio del contenitore di spazzatura mobile barrato.

DEUTSCH

WICHTIGER HINWEIS FÜR DIE KORREKTE ENTSORGUNG DES PRODUKTS IN ÜBEREINSTIMMUNG MIT DER EGRICHTLINIE 2002/96/EG.

Am Ende seiner Nutzzeit darf das Produkt NICHT zusammen mit dem Siedlungsabfall beseitigt werden. Es kann zu den eigens von den städtischen Behörden eingerichteten Sammelstellen oder zu den Fachhändlern, die einen Rücknahmeservice anbieten, gebracht werden. Die getrennte Entsorgung eines Haushaltsgerätes vermeidet mögliche negative Auswirkungen auf die Umwelt und die menschliche Gesundheit, die durch eine nicht vorschriftsmäßige Entsorgung bedingt sind. Zudem ermöglicht wird die Wiederverwertung der Materialien, aus denen sich das Gerät zusammensetzt, was wiederum eine bedeutende Einsparung an Energie und Ressourcen mit sich bringt. Zur Erinnerung an die Verpflichtung, die Elektrohaushaltsgeräte getrennt zu beseitigen, ist das Produkt mit einer Mülltonne, die durchgestrichen ist, gekennzeichnet.

Cod. 519716

NEMOX® PROFESSIONAL CLASS

NEMOX International s.r.l.
Via E. Mattei, N° 14
25026 Pontevico
Brescia - ITALY
www.nemox.com

CSQ CERTIFIED ISO 9001:2000

IQNet