

Gelato
PRO 10K





NEMOX®

INSTRUCTION BOOK
ИНСТРУКЦИЯ
INSTRUCCIONES PARA EL USO
ISTRUZIONI PER L'USO
GEBRAUCHSANWEISUNG

Gelato PRO 10K

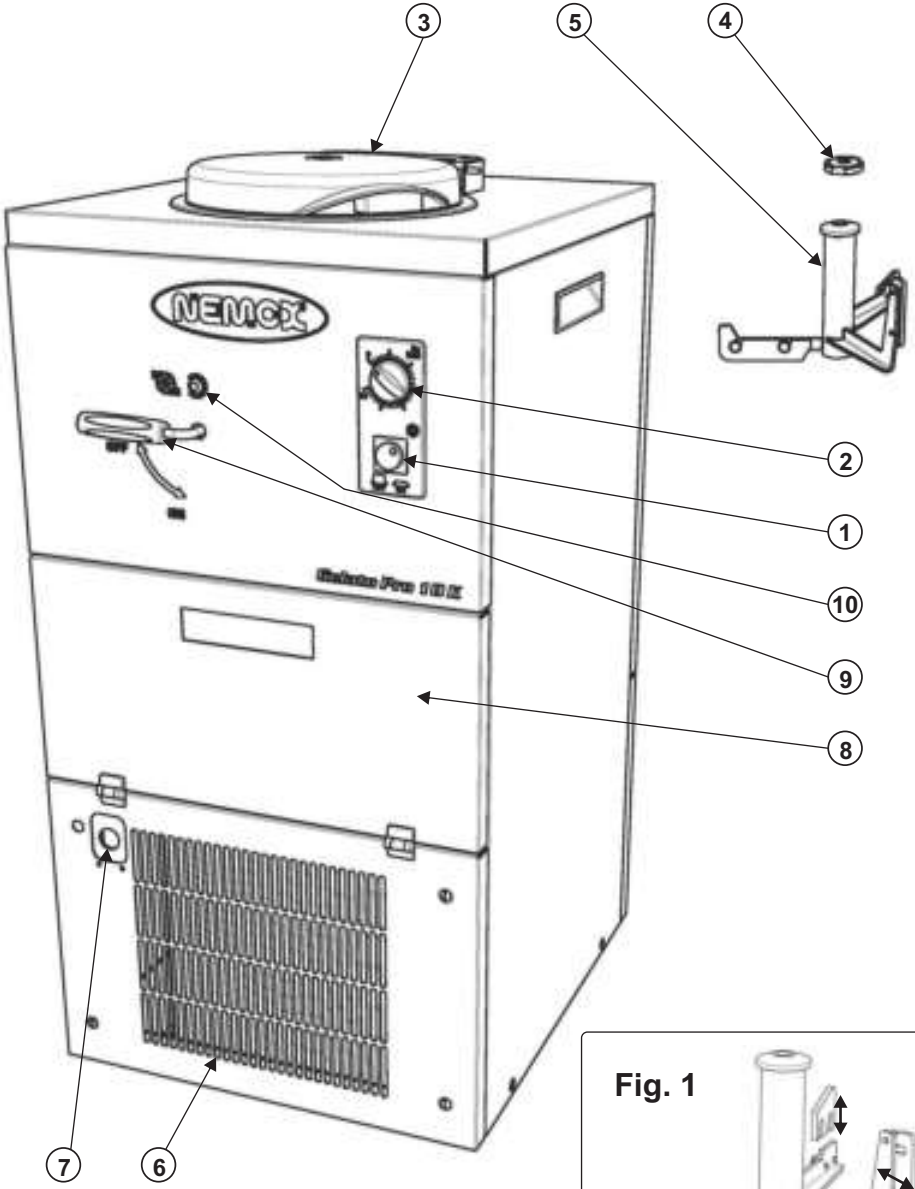

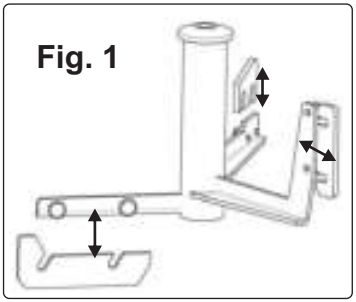

Fig. 1

Made in Italy by NEMOX

U.K.: INSTRUCTIONS OF USE
Pag. 4

1). Refrigeration system switch.
2). Mixing paddle timer
3). Transparent lid.
4). Paddle locking nut.
5). Mixing paddle with inserts.
6). Ventilation slot.
7). Drain spout.
8). Drawer
9). Discharging water handle.
10). Flashing red light.

F: MODE D'EMPLOI
Pag. 7

1). Interrupteur de refroidissement.
2). Minuteur pale melangeuse.
3). Couvercle transparent.
4). Ecrou de fixage pale.
5). Pale melangeuse.
6). Grille d'aeration.
7). Raccord decharge de l'eau.
8). Tiroir
9). Poignee decharge de l'eau.
10). Lampe rouge clignotant.

E: INSTRUCCIONES DE USO
Pag. 10

1). Interruptor de enfriamiento.
2). Temporizador palamezcladora.
3). Tapa transparente.
4). Contera de fijacion.
5). Pala mezcladora.
6). Rejilla de ventilacion.
7). Conexion descargo agua.
8). Cajon.
9). Manija descargo agua.
10). Luz roja intermitente.

I: ISTRUZIONI D'USO
Pag. 13

1). Interruttore di raffreddamento.
2). Timer pala miscelatrice.
3). Coperchio trasparente.
4). Ghiera di fissaggio pala.
5). Pala miscelatrice.
6). Griglia di ventilazione.
7). Scarico acqua.
8). Cassetto.
9). Manopola scarico acqua.
10). Luce rossa lampeggiante.

D: РУКОВОДСТВО ПО ЭКСПЛУАТАЦИИ
Seite 16

1). Включатель системы замарозки
2). Таймер вращения лопастей
3). Прозрачная крышка
4). Гайка для фиксации лопастей
5). Лопасти
6). Вентиляционное отверстие
7). Отверстие для слива воды
8). Ящик
9). Ручка-кран для слива воды
10). Горящая красным лампочка

GB

Materials and articles destined for use in contact with food products are conform to the **EC Regulation 1935/2004** This appliance complies with the requirements of the **Low Voltage Directive 72/23** and successive amendment 93/68, and the **Electromagnetic Compatibility Directive 89/336** and successive amendment 92/31 and 93/68.

FRANCAIS

Les materiaux et les objets, qui sont en contact avec des produits alimentaires,sont conformes aux dispositions du **Reglement CEE1935/2004** Cet appareil est conforme aux prescriptions de la **Directive de BasseTension 72/23** avec amendement successif 93/68 et de la **Directive pour la Compatibilite Electromagnetique 89/336** avec amendement successif92/31 et 93/68**.**

ESPANOL

Los materialesy los objetosdestinadosal contactocon productosalimenticios correspondenal **Reglamento 1935/2004** Este aparato cumple lo dipuestos por la **Directiva de Baja Tension 72/23** con enmienda siguiente 93/68 y por la **Directiva de la Compatibilidad Electromagnetica 89/336** con enmienda siguiente 92/31 y 93/68.

ITALIANO

I materiali e gli oggetti destinati al contatto con prodotti alimentari sono conformi alle prescrizioni al **Regolamento CE 1935/2004** Inoltrequesto apparecchio e conforme alle prescrizioni della **Direttiva di Bassa Tensione 72/23** con successivo emendamento 93/68 e della **Direttiva per la Compatibilita Elettromagnetica 89/336** e successivi emendamenti 92/31 e 93/68.

DEUTSCH

Die benutzten Materialen und die Gegenstande, die fur den Kontakt mit Lebensmitteln bestimmt sind, entsprechen den **CE Verordnung 1935/2004** Dieses Gerat entspricht den Vorschriften der Richtlinie fur **Niederspannung 72/23** mit anschließender Abander ung 93/68 sowie der Richtlinie der **Elektromagnetischen Kompatibilitat 89/336** mit anschließender Abander ung 92/31 und 93/68.

ТОЛЬКО ДЛЯ ПОТРЕБИТЕЛЕЙ В ВЕЛИКОБРИТАНИИ

КАК ПОДСОЕДИНИТЬ ПРОВОД К ШТЕПСЕЛЬНОЙ ВИЛКЕ СТАНДАРТА U.K. (ВЕЛИКОБРИТАНИИ): ВАЖНАЯ ИНФОРМАЦИЯ

Провода в силовом проводе окрашены в соответствии со следующей кодировкой:

- Зеленый и желтый: земля
- Синий: нулевой
- Коричневый: под напряжением



Пожалуйста, прочтите нижеприведенную инструкцию, прежде чем начать подсоединять шнур к штепсельной вилке. При возникновении каких-либо сомнений, обратитесь за помощью к квалифицированному электрику. Поскольку цвета проводов в силовом проводе данного прибора могут не соответствовать цветам, обозначающим клеммы на Вашей вилке, следует выполнить следующие процедуры: зеленый и желтый провода должны быть подсоединены к клемме, помеченной буквой E или символом заземления ( ), или к клемме зеленого цвета или зеленого и желтого.
Коричневый провод надо подсоединить к клемме, помеченной буквой L, или к клемме красного цвета. Синий провод надо подсоединить к клемме, помеченной буквой N, или к клемме черного цвета.

ИНСТРУКЦИИ ПО БЕЗОПАСНОСТИ ДЛЯ ВИЛКИ СО СМЕННЫМ ПРОВОДОМ И ДЛЯ ЛИТОЙ ШТЕПСЕЛЬНОЙ ВИЛКИ

Силовой провод данного прибора может иметь штепсельную розетку BS1363 13A.

- Если Ваша розетка не подходит для штепсельной вилки, последнюю следует удалить (если ее нельзя снять с провода, надо ее отрезать), изоляцию гибкого шнура следует удалить, и установить подходящую трехштырьковую розетку.
- **ПРЕДУПРЕЖДЕНИЕ:** Утилизируйте розетку, отрезанную со шнура, так как она представляет опасность при включении ее в действующую розетку стандарта 13A, которая может находиться где-нибудь в помещении.
- В случае необходимости замены предохранителя ASTA, следует использовать соответствующий предохранитель BS 1362 с такими же характеристиками.
- После установки предохранителя всегда помещайте крышку для предохранителя на место. Никогда **НЕ** пользуйтесь вилкой в случае отсутствия или утери крышки для предохранителя. Всегда используйте соответствующую крышку для предохранителя, а также следите за ее правильной установкой.
- У вилок со съемной крышкой предохранителя замена должна осуществляться в соответствии с указаниями на цветной вкладке в основании вилки, или соответствии с указаниями на рельефном изображении на основании вилки.
- При утере съемной крышки, можно заказать эту деталь в сервисном центре.
- Информация по поставке можно также получить у изготовителя вилки.



ВАЖНЫЕ МЕРЫ ПРЕДОСТОРОЖНОСТИ

При использовании электрических приборов необходимо всегда соблюдать правила техники безопасности, включая нижеприведенные:

- Внимательно прочитайте все инструкции.
- Во избежание опасности поражения электрическим током, не погружайте прибор в воду или другую жидкость.
- При использовании прибора детьми или нахождения их в непосредственной близости от прибора, необходим строгий надзор.
- Выключайте прибор из сети, если Вы им не пользуетесь, перед установкой или демонтажем деталей, а также перед чисткой.
- Избегайте контакта с движущимися частями.
- Не используйте прибор с поврежденным электрическим шнуром или вилкой, а также после сбоев в работе, после падения прибора или при наличии каких-либо повреждений. Для проверки, ремонта, электрической или механической настройки, обратитесь в авторизированный сервисный центр.
- Использование приспособлений и аксессуаров, не рекомендованных, а также проданных не изготовителем прибора, может привести к пожару, поражению электрическим током или травме.
- Не пользуйтесь прибором вне помещений.
- Не допускайте, чтобы электрический провод свисал с края стола или стойки, или чтобы он касался горячих поверхностей.

СОХРАНИТЕ ДАННЫЕ ИНСТРУКЦИИ

ПРЕДУПРЕЖДЕНИЕ

- Все сервисные работы, за исключением чистки и технического обслуживания, должны проводиться специалистом авторизированного сервисного центра. Ремонтные работы должны проводиться только специалистом из сервисного центра.
- После распаковки прибора, проверьте его на наличие повреждений. Если возникли какие-нибудь сомнения, не используйте оборудование, а свяжитесь с авторизированным сервисным центром.
- Пластиковые пакеты, полистирол, гвозди, и т.п., следует убрать в место, недоступное для детей, так как данные предметы потенциально опасны
- Изготовитель и поставщик прибора снимают с себя всякую ответственность при несоблюдении инструкций, приведенных в данном руководстве.
- Проверьте, чтобы напряжение, указанное в паспортной табличке, соответствовало напряжению в сети.
- **Не используйте острые предметы внутри контейнера!** Острые предметы могут поцарапать или повредить внутреннюю поверхность контейнера. Когда переключатель прибора находится в положении «OFF» или «0», можно использовать резиновую лопаточку или металлическую ложку.
- Никогда не мойте прибор при помощи чистящего порошка или жестких средств.
- Никогда не помещайте и не используйте прибор на горячих поверхностях, таких как печи, плиты, или вблизи открытого газового огня.
- Не мойте части прибора в посудомоечной машине.
- Никогда не выключайте прибор из розетки, потянув за провод.
- Прибор должен быть подключен к электрической системе и розетке источника питания, допускающей нагрузку минимум 10А и с действующим заземлением. Изготовитель не несет ответственности за причиненный ущерб вещам или людям, в случае, если данная норма безопасности не будет выполнена.
- Перед выполнением технического обслуживания или чистки, убедитесь в том, что прибор отсоединен от источника питания, что вилка вынута из розетки.
- Никогда не мойте прибор под струей воды, или погрузив его в воду!

ВАЖНО: **Эта мороженица имеет собственный хладагент, который должен отстояться после транспортировки. Поставьте мороженица на ровную поверхность на, как минимум, 12 часов после покупки, а также после любого перемещения, при котором приборе мог храниться неправильно.**

Необходимо расположить прибор таким образом, чтобы с каждой стороны оставалось расстояние, как минимум, 20 сантиметров, для свободной циркуляции воздуха. Убедитесь в том, что вентиляционные отверстия открыты и не засорены.

ПЕРВОЕ ИСПОЛЬЗОВАНИЕ ПРИБОРА

Установите мороженицу **GELATO PRO 10K** на плоскую поверхность. Оставьте прибор в горизонтальном положении не менее чем на **12 часов перед первым использованием**. Если прибор переворачивали при транспортировке, необходимо время для оседания хладагента.

Следуйте этому указанию также в случае любых перемещений прибора в негоризонтальном положении.

При приготовлении мороженого крайне важно соблюдать правила гигиены. Перед первым использованием мороженицы тщательно промойте все части, контактирующие с мороженым (стационарный контейнер, съемный контейнер, смеситель и прозрачная крышка)

ПРИГОТОВЛЕНИЕ СМЕСИ

Выберите рецепт и, следуя указаниям, приготовьте смесь. Обратите внимание на следующее:

- Используйте очищенные фрукты без косточек и ингредиенты, не содержащие каких-либо отходов.
- Всегда используйте предварительно охлажденные ингредиенты. Это сократит время приготовления мороженого.
- Вес смеси не должен превышать 2,5 кг. Это позволит смеси увеличиться в объеме в процессе перемешивания и заполнить весь контейнер.

ПОРЯДОК ЭКСПЛУАТАЦИИ ПРИБОРА

Всегда используйте мороженицу на устойчивой, плоской поверхности, рядом с подходящей розеткой.

- Поместите прибор так, чтобы вентиляционные отверстия (6) на противоположной стороне оставались открытыми.
- Убедитесь, что напряжение, указанное на табличке с техническими данными, соответствует напряжению электросети. Вставьте вилку шнура питания в розетку и нажмите выключатель блока заморозки (1) для начала охлаждения.

ВАЖНО: при отключении прибора по причине сбоев энергоснабжения или случайного приведения кнопки заморозки в положение «выключено», следует подождать пять минут перед повторным включением прибора. Система заморозки оснащена специальным защитным устройством, препятствующим включению неохлажденного компрессора для предотвращения поломки прибора.

- Установите лопастную насадку для смешивания (5) в контейнер, поворачивая ее по часовой стрелке, пока она не займет правильное положение на дне контейнера.
- Зафиксируйте насадку для смешивания при помощи фиксатора (4).
- Залейте предварительно подготовленную смесь ингредиентов в контейнер.
- Закройте контейнер прозрачной крышкой (3).
- Нажмите кнопку включения насадки для смешивания (2) для запуска двигателя насадки. Время приготовления варьируется в зависимости от количества, температуры смеси, типа мороженого (мороженое-пломбир/сливочное или сорбет) и температуры помещения.

ВАЖНО: Движение лопастной насадки абсолютно не зависит от системы замораживания. Защитное устройство отключает двигатель лопастной насадки при открывании стеклянной крышки.

- В зависимости от количества ингредиентов и использованного рецепта, приготовление вкусного свежего мороженого займет 10 – 15 минут. Для облегчения доступа к мороженому снимите лопастную насадку, раскрутив гайку-фиксатор.
- Когда мороженое достигнет нужной консистенции, лопастная насадка замедлит движение из-за усилия, необходимого для прокручивания полученной массы в контейнере. Если мороженое не достаточно взбито, перезапустите аппарат, добавив дополнительное время. При достижении слишком плотной консистенции мороженого, двигатель автоматически остановится. Защитное устройство предотвратит поломку двигателя, если устройство не будет выключено в положенное время. Примерно через 5 минут двигатель снова будет готов к работе. Когда мороженое достигнет нужной консистенции, остановите вращение лопастей, повернув таймер (2) до выключенного состояния. Выключите систему заморозки нажав кнопку (1). Для лучшей выгрузки мороженого, выньте лопасти открутив фиксирующую гайку (4).

ПОЛЕЗНЫЕ СОВЕТЫ

- Рекомендуется предварительно охладить ингредиенты; это сократит время приготовления мороженого.
- Для получения оптимального результата, включите заморозку, нажав кнопку (1), за 5 минут до заливки ингредиентов.
- Чтобы смесь могла увеличиться в объеме до нужного уровня, **не заполняйте контейнер более чем наполовину (используйте не более 2,5 кг ингредиентов).**

Мороженица **GELATO PRO 10K** оснащена мощной системой заморозки. Не оставляйте мороженое на длительное время в контейнере с включенной заморозкой, может образоваться лед!

ЧИСТКА ЕМКОСТИ

Gelato PRO10K имеет устройство, которое делает чистку емкости очень простой. Процедура следующая:

- Когда лопасти остановлены, и выключена система заморозки, налейте в емкость 2 литра теплой воды.
- Промойте емкость с губкой. Не используйте кухонные моющие средства.
- Откройте ящик (8) там вы найдете носик для слива, вкрутите его (7).
- Наполните контейнер до 3 литров воды и слейте ее, через сливное отверстие (7).
- Поверните ручку (9) в вертикальную позицию, против часовой стрелки. Начет работать помпа для откачки емкости от воды, через слив (7). Красная лампочка (10) будет мигать пока помпа работает.
- Когда емкость будет пустая, поверните ручку запуска помпы (9) в горизонтальное положение. Красная лампочка (10) перестанет гореть.
- В случае необходимости повторите цикл очистки до тех пор, пока емкость не будет чистая. Протрите емкость губкой.
- Протрите фризер сухой тряпкой.
- Открутите сливной носик и протрите его.

ХРАНЕНИЕ МОРОЖЕНОГО

- **В мороженице:** Готовое мороженое можно оставить в закрытой мороженице примерно на 10-20 минут. Перед

подачей мороженого на стол запустите двигатель насадки для смешивания и перемешайте мороженое в течение нескольких минут для получения лучшей консистенции.

- **В морозильном отделении:** Мороженое можно хранить в морозильном отделении в течение 1-2 недель, в зависимости от использованных ингредиентов. Не рекомендуется хранить мороженое более двух недель, так как вкус и качество мороженого по истечении данного срока ухудшаются. При необходимости хранения мороженого в морозильном отделении примите во внимание следующее:
  - Храните мороженое в чистом, герметично закрытом контейнере для заморозки.
  - Температура хранения должна быть не выше -14°C.
  - На контейнере укажите дату изготовления и сорт мороженого.
  - НИКОГДА НЕ ПОМЕЩАЙТЕ В МОРОЗИЛЬНИК РАСТАЯВШЕЕ ИЛИ НАПОЛОВИНУ РАСТАЯВШЕЕ МОРОЖЕНОЕ.
  - Рекомендуется вынуть мороженое из морозильного отделения и поместить в холодильник примерно за 30 минут до подачи на стол, либо оставить мороженое на 10 -15 минут при комнатной температуре.
- **Максимальный срок хранения:** Никогда не превышайте рекомендованный срок хранения:
  - Мороженое, приготовленное из свежих, сырых ингредиентов: не более одной недели;
  - Шербет или мороженое на основе йогурта: одну – две недели;
  - Мороженое, приготовленное из термически обработанных ингредиентов: не более двух недель.

ЧИСТКА И УХОД ЗА ПРИБОРОМ

- Прежде чем приступать к чистке, убедитесь в том, что прибор выключен, вилка шнура питания вынута из розетки.
- Вымойте насадку для смешивания, прозрачную крышку и съемный контейнер в теплой воде с мылом.
- Вымойте стационарный контейнер губкой, затем вытрите насухо.
- Для облегчения чистки насадки снимите ее пластиковые части, ослабив фиксирующие болты.
- Изношенные части следует заменять, чтобы избежать снижения эффективности смешивания. Эти части можно приобрести во всех авторизованных сервисных центрах. (Два комплекта запасных частей поставляются вместе с мороженицей)
- Очистите корпус прибора и неподвижные части специальным средством.

ВАЖНО: никогда не мойте прибор под струей воды! – в приборе имеются электрические части.

Прежде чем убрать прибор на хранение насухо вытрите его тканью.

УСТРАНЕНИЕ НЕИСПРАВНОСТЕЙ

Система заморозки не работает:

- Убедитесь в том, что вилка правильно вставлена в розетку и питание подается на прибор. Перезапустите мороженицу.
- Сработало защитное устройство компрессора. Подождите 5-10 минут перед повторным запуском прибора. Непрерывные попытки преждевременного запуска прибора будут просто продлевать время ожидания запуска прибора.
- Убедитесь, что прибор правильно установлен на горизонтальной поверхности, и вентиляционные отверстия не засорены.

Лопастная насадка для смешивания не вращается:

- Убедитесь, что насадка правильно установлена на цилиндр (4) и закреплена при помощи фиксатора.
- Убедитесь, что вращению насадки не препятствуют какие-либо посторонние предметы.
- Сработало устройство защиты двигателя от перегрузки: нажмите кнопку выключения насадки для смешивания и подождите не менее 5 минут перед повторным запуском прибора. Обратитесь к разделу ПОЛЕЗНЫЕ СОВЕТЫ настоящей инструкции.
- Проверьте контейнер на наличие вмятин и деформации.
- Убедитесь, что крышка хорошо закрыта: защитное устройство остановит движение лопастной насадки, если крышка приоткрыта.

Приготовление мороженого с использованием съемного контейнера занимает слишком много времени или невозможно:

- Убедитесь в наличии жидкости в полости между двумя контейнерами.
- Убедитесь, что тип и количество жидкости соответствует требованиям. Остановите прибор и, при необходимости, долейте жидкость.
- Убедитесь, что жидкость не попадает в съемный контейнер через соединительный цилиндр лопастной насадки для смешивания.

Мороженица работает слишком шумно:

- Определенный уровень шумов при работе мороженицы является нормой. В случае возрастания уровня шумов обратитесь в авторизованный сервисный центр.

<u>ВНИМАНИЕ:</u> Просьба сохранять упаковочные коробки. Они могут понадобиться в случае возврата прибора для ремонта или по какой-либо другой причине. При возврате прибора в упаковке, непригодной для его транспортировки, все расходы по ремонту несет отправитель, даже в том случае, если прибор находится на гарантии. При отсутствии необходимости ремонта и несоответствующей упаковке, прибор возвращается отравителю.

NEMO S.r.l.
Via Galileo Galilei, Trav. III, N° 6
25010 San Zeno Naviglio
Brescia - ITALY
www.nemox.com

CERTIFIED
UNI-ISO 9001

cod. 506910