Bartscher

CE



Bedienungsanleitung
Pumpstationen
D/A/CH

Instruction manual
Pump sauce dispenser
GB/UK

Mode d'emploi
Pompe à sauces
F/B/CH

Manuale di utilizzo
Dosatori per alimenti
I/CH

Mantenga las instrucciones
Dispensador gastronómico
E

Manual de instruções
Dispensadores gastronómicos
P

Bedieningshandleiding
Sausdispensers
NL/B

Brugsanvisning skal
Fødevare dispensere
DK

Инструкция по эксплуатации
Гастрономические дозаторы с насосом
RUS

Kullanma kılavuzu
Gıda maddesi dozaj cihazları
TR

Instrukcja obsługi
Dozowniki gastronomiczne
PL

Návod k obsłužę
Gastronomické dávkovače
CZ

Upute za upotrebu
Gastronomski dozator
HR

Használati útmutató
Pumpás adagolók
H

Οι οδηγίες χρήσης που ακολουθούν
Γαστρονομικοί διανεμητές
GR

V2/1010



100.321



100.322



100.323



100.324



100.330 ⟶ **1/6 GN**

100.331 ⟶ **1/4 GN**

100.332 ⟶ **1/3 GN**

Технические данные

Название	Гастрономические дозаторы с насосом			
Вариант:	**одинарный**	**двойной**	**тройной**	**четверной**
№ продукта:	**100.321**	**100.322**	**100.323**	**100.324**
Корпус:	нержавеющая сталь 18/10			
Насос:	поликарбонат, внутр. емкость полиэтилен			
Объем:	3,3 л	2 x 3,3 л	3 x 3,3 л	4 x 3,3 л
Размеры Ш x Г x В (мм):	139 x 224 x 456	276 x 224 x 456	394 x 224 x 456	511 x 224 x 456
Аксессуары:	3 вида порционирующих вкладок для насоса			

Название	Гастрономические дозаторы-крышки		
Вариант:	**для емкостей GN 1/6, гл. 150 мм**	**для емкостей GN 1/4, гл. 150 мм**	**для емкостей GN 1/3, гл. 150 мм**
№ продукта:	**100.330**	**100.331**	**100.332**
Крышка:	нержавеющая сталь 18/10		
Насос:	поликарбонат		
Размеры Ш x Г x В (мм):	165 x 181 x 232	168 x 267 x 232	181 x 334 x 232
Аксессуары:	3 вида порционирующих вкладок для насоса		

Технические изменения возможны!

Применение согласно предназначению

Гастрономические дозаторы предназначены **только** для дозирования **кетчупа, майонеза, горчицы и холодных соусов.**

ВНИМАНИЕ!

Каждое несоответствующее применение устройства и/или применение не по назначению запрещено.

Любого вида претензии к производителю и/или его уполномоченным по поводу повреждений, возникших в результате применения устройства не по назначению, исключены.

За любые повреждения, возникшие по причине применения не по назначению, отвечает пользователь.

Рекомендации по безопасности

Согласно действующим положениям кас. продовольственных продуктов и правил безопасного их использования, большинство продуктов питания должно храниться и сервироваться при определенной температуре. Следует проверить действующие предписания кас. продовольственных продуктов и правил безопасного их использования в данной стране и получить соответствующую информацию на эту тему.
Следует обратить внимание на то, какой продукт дозируется, и при какой температуре он должен храниться.
Благородная сталь является одним из наилучших материалов для хранения и дозирования продовольственных продуктов, однако, многие продукты могут вызвать ее коррозию. В случае появления ржавчины на поверхности из благородной стали, необходимо по мере возможности изменить моющее или дезинфицирующее средство, или изменить методы очистки.
Продукты, которые содержат кислоты, щелочи, хлор или соль могут привести к коррозии благородной стали.
Квашеная капуста может привести к коррозии благородной стали, поэтому гарантийные претензии к элементам из благородной стали не будут рассматриваться, если эти элементы имели контакт с квашеной капустой.

Демонтаж насоса



1. Перед каждым использованием насос следует тщательно вычистить (см. **„Очистка“).**
2. Перед очисткой насос следует демонтировать.
3. Снять элемент поршня и крышку насоса, поворачивая закрепляющее кольцо в направлении против часовой стрелки.
4. Из корпуса насоса изъять пружины.
5. Изъять цилиндр насоса из соединительного гнезда. Вдавливать цилиндр насоса в соединительное гнездо, чтобы дожать вниз шариковый клапан, и одновременно поворачивать цилиндр в направлении против часовой стрелки. Повернуть цилиндр насоса, чтобы освободить болты из отверстий в соединительном гнезде.
6. Снять шариковый клапан с соединительного гнезда.

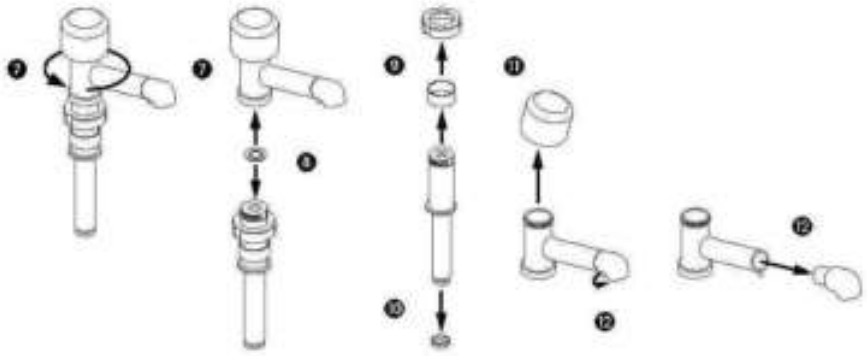

7. Снять отводную трубку с поршня, поворачивая корпус отводной трубы в направлении против часовой стрелки. Снимая корпус отводной трубки с поршня, следует обратить внимание на то, чтобы был освобожден шариковый клапан.

8. Если шариковый клапан остается на конце поршня, его следует снять.

9. Со штока поршня снять закрепляющее кольцо и порционирующие вкладки, передвигая их вниз.

10. Снять уплотнительное кольцо с конца штока поршня, поворачивая его и оттягивая с утолщения штока поршня.

11. С отводной трубки снять кнопку, оттягивать ее с одной стороны, пока фланец кнопки не отсоединится от утолщения на корпусе отводной трубы.

12. Снять накладку отводной трубки путем освобождения зажима и оттягивания накладку с отводной трубки. **Не употреблять зажим крепления в качестве ручки.**

Очистка

Перед первым использованием, а также после ежедневного применения насос следует демонтировать и вычистить. Элементы из благородной стали могут коррозировать. Поэтому важно, чтобы они ежедневно чистились, полоскались, дезинфицировались и сушились. Неправильное обращение с этими элементами может быть причиной потери гарантийных прав на них.

1. Насос следует мыть в емкости с теплой водой и с помощью мягкого моющего средства. Нижний конец насоса держать в емкости с водой и запускать накачивающий механизм, пока (если есть такая потребность) не будут удалены все остатки продукта, а из отводной трубки будет выплывать только чистая теплая вода. Вынуть насос из емкости с водой и разобрать его, а мелкие части насоса собрать в емкость, обращая внимание, чтобы отдельные элементы насоса не потерялись.
2. Разобрать насос (см. „**Демонтаж насоса**“).
3. Все элементы умыть в теплой, чистой воде.



РЕКОМЕНДАЦИЯ!

- Для устранения стойких остатков продуктов питания можно применить не царапающее универсальное моющее средство.
- Не применять царапающие чистящие средства, скребки для кастрюль, проволочные мочалки, стальную вату и другие чистящие средства, которые могут повредить поверхность**.**
- Для очистки элементов из благородной стали можно применять не едкие средства для очистки стекла.

4. Чтобы очистить трудно доступные элементы, нужно употреблять прилагаемые к устройству щетки. Все части тщательно прополоскать в чистой воде. Предохранять от коррозии.
5. Отдельные части следует дезинфицировать согласно действующим санитарно-гигиеническим нормам в данной стране.

! ***ВНИМАНИЕ!***

Все элементы, которые имеют контакт с продовольствием, должны быть дезинфицированы.

6. Все элементы следует оставить высыхать в открытом месте.

   Разные элементы и минералы, содержащиеся в питьевой воде, такие как напр. хлор, могут оставлять остатки на элементах из благородной стали и таким образом способствовать возникновению коррозии. Чтобы избежать коррозии, следует проследить, чтобы после очистки все элементы высохли на воздухе или были тщательно осушены с помощью чистой мягкой салфетки.

Монтаж насоса

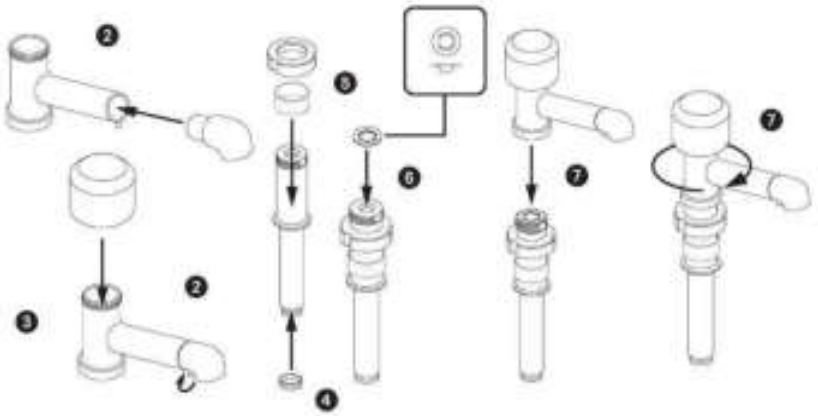

1. После очистки насос следует собрать.
2. Накладку отводной трубки вставить на отводную трубку. Накладку прикрепить на трубке, размещая зажим крепления на утолщении на конце отводной трубки.
3. Надавливать кнопку на отводную трубу, пока не защелкнется на утолщении корпуса отводной трубки.
4. Закрепить уплотнительное кольцо в нижней части поршня. Когда уплотнительное кольцо защелкнется на утолщении в нижней части поршня, считается, что оно закреплено.
5. В случае необходимости закрепить порционирующие накладки, а также замыкающее кольцо путем передвижения на винтовую часть поршня так, чтобы закрепляющее кольцо находилось напротив уплотнительного кольца в нижней части поршня.
6. Один из шариковых клапанов закрепить таким образом, чтобы шариковая сторона входила в отверстие верхней стороны поршня.
7. Далее прикрепить нижнюю часть отводной трубки на резьбе верхней стороны поршня так, чтобы шариковый клапан остался наверху поршня. Поворачивать отводную трубку по часовой стрелке, пока она не будет прикреплена к элементу насоса.

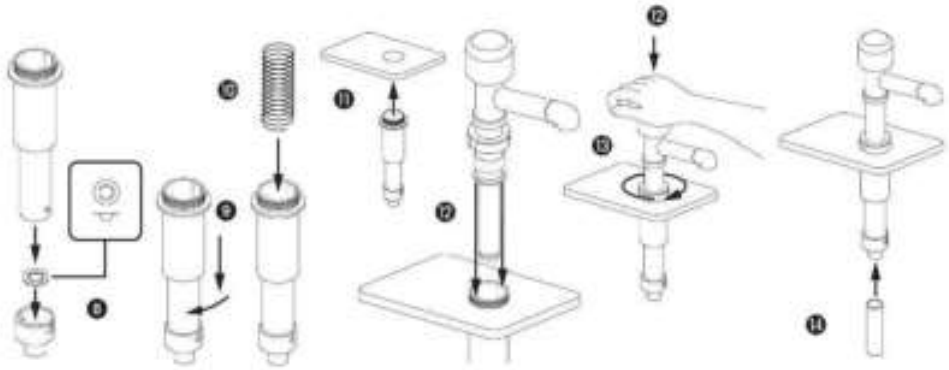

8. Далее прикрепить второй шариковый клапан так, чтобы шариковая сторона входила в отверстие внутри соединительного гнезда.

9. Наложить нижнюю часть корпуса насоса с болтами на соединительное гнездо так, чтобы шариковый клапан находился внутри соединительного гнезда. Легко нажать шариковый клапан и вкручивать корпус насоса в соединительное гнездо, пока болты не попадут в отверстия соединительного гнезда.

10. Вставить пружину в корпус насоса.

11. Прикрепить крышку на корпусе насоса, направляя большое отверстие в крышке так, чтобы попало на утолщение резьбы элемента корпуса насоса.

12. Закрепить элемент поршня в корпусе насоса. Нажать насос и вращать его так долго, пока сплюснутости на поршне не окажутся в одной позиции со сплюснутостями в цилиндре насоса.

13. Чтобы прикрепить закрепляющее кольцо на резьбе цилиндра насоса, следует им вращать в направлении по часовой стрелке при нажатом насосе.

14. Если прилагается засасывающая трубка, следует ее прикрепить в нижней части соединительного гнезда. Засасывающую трубку можно подрезать ножницами на соответствующую длину.

Порционирование

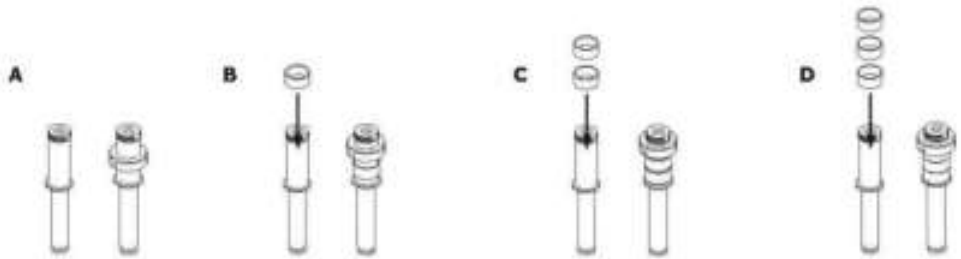

После очистки и во время монтажа дозатора с насосом необходимо определить количество продукта, которое должно быть получено при каждом введении насоса в действие. С помощью порционирующих вкладок, которые прилагаются вместе с дозирующим устройством, пользователь имеет возможность изменения величины получаемой порции.

1. УСТАНОВИТЬ необходимое количество порционирующих вкладок на резьбу трубки насоса, чтобы настроить соответствующее ПОРЦИОНИРОВАНИЕ. Каждая установленная порционирующая вкладка при поднятии насоса сокращает расход продукта на ок.7,5 грамм.

Необходимое количество продукта / поднятие насоса	Количество необходимых порционирующих вкладок	Рисунок
30 г	0	**A**
22,5 г	1	**B**
14 г	2	**C**
7,5 г	3	**D**

2. Выполнить полную сборку дозирующего устройства. **См.** „**Монтаж насоса**“**.**
3. **ТЕСТ ПОРЦИОНИРОВАНИЯ**. Вставить насос на емкость с продуктом и несколько раз нажать насос, пока получаемый продукт при каждом поднятии насоса, не будет содержать пузырьков. Далее измерить количество продукта, которое получается при каждом поднятии насоса из отводной трубки, чтобы убедиться, что порционирование происходит правильно.

Действия в случае неисправностей

Возможные неисправности:

- Дозатор с насосом не выдает или выдает мало продукта.
- Продукт вытекает при закрепляющем кольце.
- Неравномерное порционирование.
- Поршень насоса после выдачи продукта не возвращается в исходный пункт.
- Продукт слишком густ для дозирования.
- Дозатор с насосом протекает.

Возможности решения проблемы:

- Проверить шариковые клапаны, уплотнительные кольца и пружины. В случае необходимости эти части следует заменить.
- Убедиться, что шариковые клапаны были правильно установлены. Шариковая сторона должна быть обращена вниз, а плоская часть клапана направлено вверх.
- Во время монтажа следует обратить внимание, чтобы насос и пружину надавливать вниз, выравнивая сплющивание поршня со сплющиванием цилиндра насоса. Натянуть закрепляющее кольцо при вдавленном насосе.
- Установить соответствующую накладку отводной трубки, в зависимости от получаемого продукта.
- Очистить насос.

Bartscher GmbH
Franz-Kleine-Str. 28
D-33154 Salzkotten
Германия

Тел.: +49 (0) 5258 971-0
Факс: +49 (0) 5258 971-120