KOCATEQ
Korean Catering Equipment Manufacturing Company Inc.

ПРАКТИКА

ДИСПЕНСЕР ГОРЯЧИХ НАПИТКОВ

МОДЕЛИ: Chocofairy 5L, Chocofairy 10L

РУКОВОДСТВО ПО ЭКСПЛУАТАЦИИ



Изготовитель: “*Kocateq*” (Ю.Корея)

ХОТЯ ЭТОТ ДОКУМЕНТ ПОДГОТОВЛЕН С БОЛЬШОЙ ТЩАТЕЛЬНОСТЬЮ, СОТРУДНИКИ И ПРОДАВЦЫ “ПРАКТИКА” НЕ МОГУТ ПРИНЯТЬ НА СЕБЯ КАКУЮ-ЛИБО ОТВЕТСТВЕННОСТЬ, СВЯЗАННУЮ С ЕГО НЕПРАВИЛЬНЫМ ПОНИМАНИЕМ ИЛИ ИСПОЛЬЗОВАНИЕМ (В СЛУЧАЕ ВОЗНИКНОВЕНИЯ СОМНЕНИЙ В ТЕХ ИЛИ ИНЫХ ПОЛОЖЕНИЯХ НАСТОЯЩЕЙ ИНСТРУКЦИИ НЕОБХОДИМО ПРЕКРАТИТЬ ИСПОЛЬЗОВАНИЕ И ОБРАТИТЬСЯ ЗА РАЗЪЯСНЕНИЯМИ К ПРОДАВЦУ).

Содержание.

1. Важные положения и предупреждения 3
2. Технические характеристики 5
3. Установка 5
4. Очистка внешних частей аппарата 7
5. Эксплуатация аппарата 8
6. Обслуживание оборудования 11
7. Возможны неисправности и пути их исправления 27
8. Условия гарантии 29
9. Электрическая схема 30

Вы приобрели профессиональный высококачественный диспенсер горячих напитков фирмы "Kocateq" (Ю. Корея), сертифицированный на соответствие требованиям директив и нормативов безопасности Европейского сообщества (знак соответствия CE).
Благодарим за Ваш выбор и надеемся, что приобретенное Вами оборудование удовлетворит ваши запросы и ожидания.
Приглашаем Вас внимательно ознакомиться с инструкцией по эксплуатации перед включением и использованием посудомоечной машины, именуемой в дальнейшем оборудование или машина.

1. Важные положения и предупреждения.

Эта инструкция является составляющей частью вашей машины и должна храниться в нормальных условиях. **Обязательно ознакомьте менеджера и персонал, отвечающий за оборудование, с содержанием этой инструкции, при смене персонала не забывайте ознакамливать новых работников с требованиями, содержащимися в этой инструкции (не забывайте выполнять эту просьбу также при передаче этой машины в другую организацию или при повторной установкой машины в другом подразделении Вашей организации).**
На момент включения машины Вам следует выделить лицо, ответственное за машину. Наш персонал проведет подробный инструктаж по правилам техники безопасности, корректной эксплуатации машины. Пожалуйста, строго следуйте предписаниям нашего персонала особенно при установке машины - это позволит Вам использовать в дальнейшем машину с наиболее высокой производительностью, позволит избежать выходов машины из строя.

- Перед установкой и использованием машины, внимательно изучите все положения этой инструкции. **Игнорирование или невыполнение установок и указаний, содержащихся в этой инструкции, приводит к преждевременным поломкам машины, ее неудовлетворительной работе, аннулированию гарантийных обязательств.**
- Перед проведением процедур, связанных с переустановкой, обслуживанием, очисткой машины, обязательно отключите машину от основной электрической сети.
- В случае если необходима переделка вашей электрической сети, или Вы не уверены в параметрах электрической сети, Вам следует обратиться к квалифицированному электрику из сервисной службы для проведения соответствующих работ или консультаций.
- Устройство машины, материалы, применяемые при ее изготовлении, позволяют использовать ее на протяжении многих лет без каких-либо затруднений.
- Аппарат является источником повышенной опасности, неквалифицированное использование машины может привести к тяжелым последствиям: порезам, электрическим травмам.
- Аппарат предназначен приготовления, хранения в горячем состоянии и продажи широкого спектра горячих напитков: шоколада, молока, чая, какао, инстантных супов, горячего вина etc. Любое другое применение рассматривается как ненадлежащее и приводит к аннулированию гарантии.
- Аппарат предназначен для эксплуатации исключительно в закрытом помещении, специально предназначенном для его установки, что должно подтверждаться официально утвержденной строительной документацией при температурах воздуха от + 10 до + 43 Градусов Цельсия и влажности воздуха, не превышающей 70%. Установка аппарата в помещениях, не предназначенных для этого, ЗАПРЕЩАЕТСЯ, и может привести к серьезным повреждениям персонала, самого аппарата и окружающих строительных элементов и конструкций, фурнитуры, мебели и т.д.
- Долгое хранение аппарата при температуре ниже 0 градусов Цельсия с водой, может привести к его полному выходу из строя.
- Любая модификация аппарата или попытки модификации КАТЕГОРИЧЕСКИ ЗАПРЕЩЕНЫ и ведут к аннулированию гарантии и очень опасны.

- На ваш аппарат распространяется действие стандартных гарантийных обязательств при условии его правильной установки, эксплуатации и обслуживании. Гарантийные обязательства имеют силу только при условии установки аппарата специалистами нашей организации и подключения к электрической сети специалистами организации, имеющими действительную лицензию, дающую право проводить такие работы.
- Если Вы принимаете решение самостоятельно подключить, обслужить или отремонтировать аппарат, пожалуйста, примите во внимание, что нам не известна степень компетентности Вашего персонала, самостоятельное проведение работ опасно для жизни, и может привести к дальнейшим более серьезным неисправностям. Еще раз убедительно просим Вас пользоваться услугами нашего квалифицированного персонала.
- Установка аппарата допускается исключительно в помещениях, специально спроектированных для этих целей, что должно подтверждаться официально оформленной проектной документацией и соответствующими рабочими чертежами. Эксплуатация аппарата разрешается только по окончании всех видов строительных работ и приемки здания с системой соответствующих инженерных коммуникаций в целом.

2. Технические характеристики.

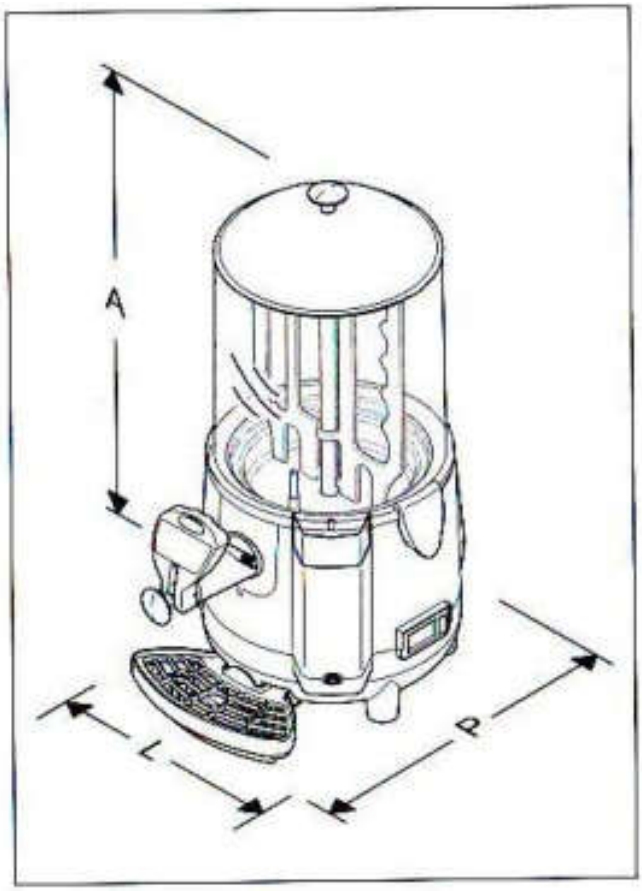

Модель	**Chocofairy 5L**	**Chocofairy 10L**
Объем колбы, л	5	10
Мощность, Вт	1000	1000
Размеры, см	L=28,75 P=41,35 A=46,50	L=28,75 P=41,35 A=58,10
Размеры в коробке, мм	360x360x595	360x360x595
Количество емкостей	1	
Уровень шума, Дб	≤70	
Рабочие температура, ºС	10-32	
Вес нетто, кг	8	8,5
Вес брутто, кг	8,5	9,5

3. Установка.

Удаление упаковки и установка машины в месте эксплуатации.

- Все машины, поставляемые компанией «Kocateq», проходят тщательную проверку на соответствие заявленным стандартам и отсутствие механических повреждений перед отгрузкой.
- При получении машины удалите упаковку и проверьте целостность машины и аксессуаров. В случае если Вы обнаружили повреждения, обращайтесь с претензией к компании -

перевозчику, не используйте машину до ее проверки нашим квалифицированным персоналом.

- Установите машину на месте ее предполагаемой эксплуатации в соответствии с предварительно официально утвержденными и согласованными планировками размещения оборудования на вашем объекте.
- Машина должна быть размещена в месте установки в соответствии с приведенными ниже рекомендациями по организации пространства вокруг машины.

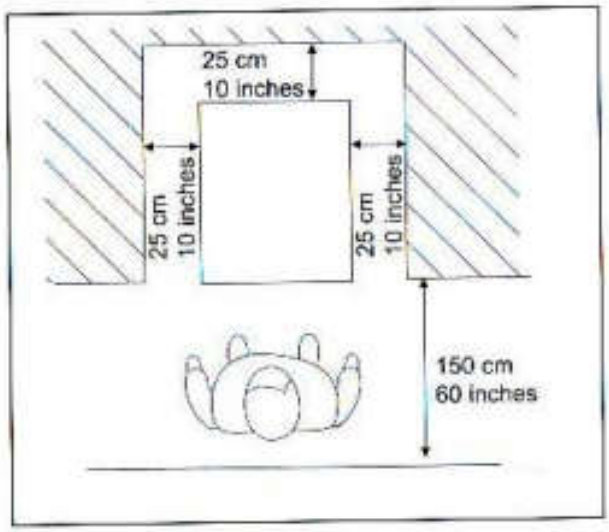

ВНИМАНИЕ! Наша организация, наши монтажники не несут ответственности за правильность проектной документации и устанавливают машину на основании письменных или устных указаний Заказчика. Установка машины не в соответствии с проектной документацией, в помещениях, не предназначенных для этого, в помещениях, построенных с нарушениями строительных норм и правил, может привести к тяжелым последствиям: повреждениям отделки помещений, строительных конструкций, повреждениям машины и т.д., это может также вызвать отказ санитарных служб от приемки смонтированного посудомоечного отделения в целом. Ответственность за любые последствия, связанные с нарушениями, описанными в этом параграфе, полностью лежит на Вашей организации. В случае если требуется перенос (демонтаж и повторный монтаж) машины, он может быть произведен только после оплаты счета за соответствующие услуги. В случае если в результате ошибки проектной организации машина смонтирована так, что ее обслуживание (доступ к элементам, требующим обслуживания) затруднено, то обслуживание машины (в т.ч. в период действия гарантии) будет производиться только после оплаты дополнительных счетов за демонтаж, повторный монтаж машины.

Подключение машины к электрической сети.

- Электрическая безопасность вашей машины неразрывно связана с ее квалифицированным подключением к электрической сети и заземлением. Обратите внимание, что для подключения машины в вашей электрической сети должен быть предусмотрен контур заземления, изолированный от нулевого провода. При использовании соединенных вместе контура заземления и нулевого провода гарантия аннулируется, вся ответственность за возможные последствия такого подключения аппарата лежит на вашей организации. Примите во внимание, что наш персонал подключает аппарат к существующим электрическим сетям, поэтому перед вызовом проверьте соответствие параметров электрической сети этому требованию (пользуйтесь услугами только квалифицированных электриков из вашей электрической сервисной компании). Ответственность за

несоответствие параметров электрического кабеля, автоматического выключателя, вилки-розетки и прочих элементов электрической сети мощности машины несет ваша организация.

- В случае подключения аппарата к электрической сети без розетки и вилки (в комплект поставки не входят), схема подключения должна содержать прямой выключатель (в комплект поставки не входит), обеспечивающий видимый разрыв в электрической цепи и автоматический выключатель (в комплект поставки не входит).
- Перед установкой розетки или проведением сетевого провода убедитесь, что длина подводящего провода достаточна для этого, убедитесь, что провод не скручен, не имеет узлов, видимых механических повреждений.
- Схема подключения аппарата может содержать отдельный автоматический выключатель (в комплект поставки не входит), параметры которого должны соответствовать параметрам вашего аппарата. Подключение машины к общему автоматическому выключателю или автоматическому выключателю несоответствующего номинала категорически запрещается - это может привести к серьезной аварии и поломке машины, что не покрывается гарантийными обязательствами.
- Непосредственно перед подключением проверьте соответствие параметров вашей электрической сети (напряжения, фазности и частоты) параметрам машины, указанным на таблице, прикрепленной к машине. Запрещается подключение и эксплуатация машины в случае, если отклонения параметров сети от параметров, на которые рассчитана, машина превышают -/+10%.
- Автоматический выключатель должен быть установлен в непосредственной близости от места установки машины с тем, чтобы персонал, работающий с машиной, мог оперативно включать/выключать его.
- Машина поставляется в комплекте с электрическим кабелем без вилки и розетки.

4. Очистка внешних частей аппарата.

Приобретенный Вами аппарат предварительно очищен на заводе. Тем не менее, удалите с нержавеющих деталей защитную пленку, если она предварительно не была удалена.

Для очистки используйте мягкие ткани или губку, смоченные в растворе обычных моющих средств. После очистки тщательно насухо вытрите все мокрые поверхности аппарата, высушите поверхности, подвергшиеся очистке до включения аппарата в сеть.

Не рекомендуется использование абразивных материалов для очистки, т.к. это может стать причиной различных повреждений аппарата.

5. Эксплуатация аппарата.

Включение.

- Убедитесь в том, что основной выключатель выставлен в положение «выключено» («**Off**»).
- Удалите крышку.

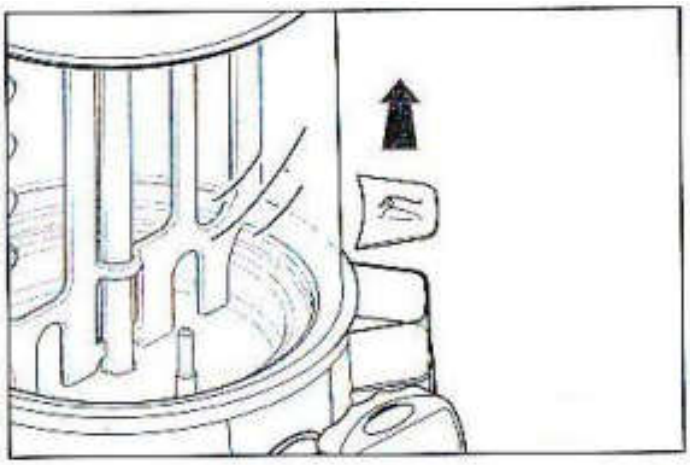

- Заполните танк водой. Заполняйте танк до тех пор, пока уровень воды в танке не достигнет максимального уровня «MAX».

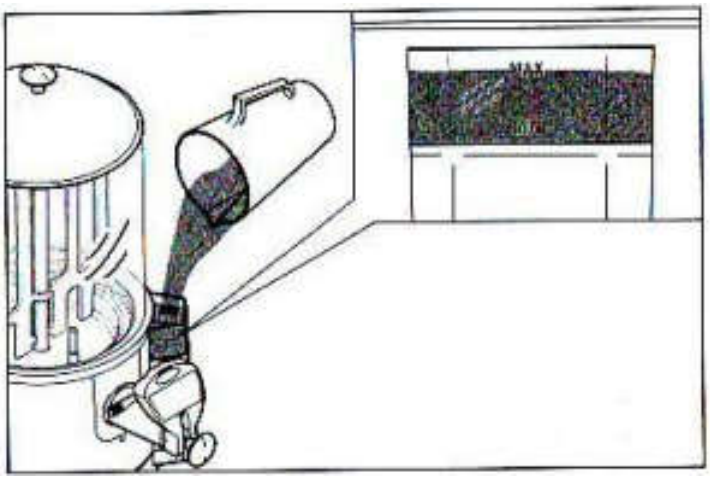

Заполняйте танк водой постепенно, после заполнения подождите несколько секунд, чтобы убедиться, что уровень воды не понизился. Если Вы заполняете танк в первый раз, то примерный объем вливаемой воды составит 3,25 литра.

- Снимите крышку и налейте приготовленную в соответствии с рецептом производителя смесь в емкость.
- Никогда не наливайте смесь выше отметки «MAX», которая нанесена на самой емкости.

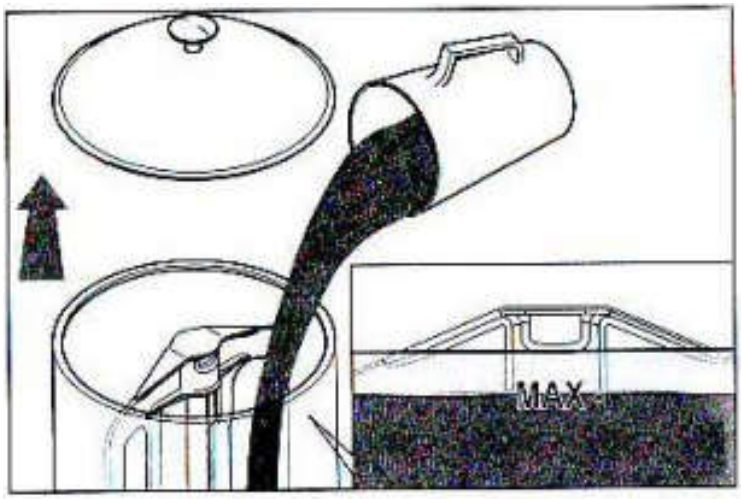

- После того, как емкость заполнена смесью закройте емкость крышкой.
- Убедитесь в том, что вилка прибора вставлена в розетку.
- Для старта машины нажмите кнопку включения – продукт внутри емкости начнет перемешиваться. При этом загорится индикатор работы машины.

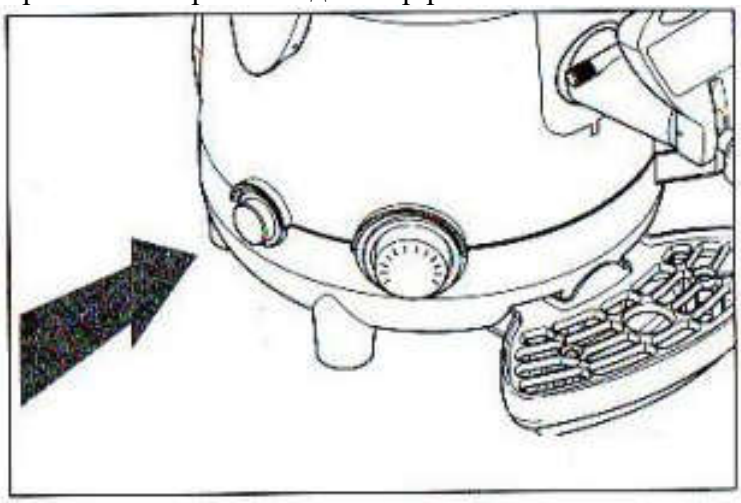

- Выставьте термостат на необходимую температуру для подогрева продукта в емкости.

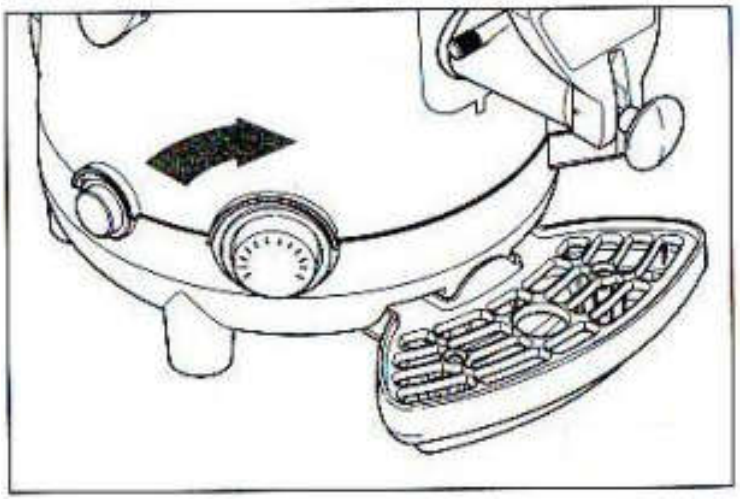

Внимание! Всегда проверяйте уровень воды в танке. Необходимо, чтобы уровень воды не опустился ниже отметки «MIN». Если это произойдет, машина перестанет работать.

Данные модели аппаратов не снабжены датчиком уровня воды, поэтому в случае, если уровень воды в танке опустится ниже отметки «MIN» и машина перестанет работать, восстановить ее работу смогут только специалисты авторизованного сервисного центра.

Никогда не включайте машину, если танк не заполнен водой. Это может привести к выходу нагревательного элемента из строя. Машина снабжена защитным термостатом, который может в случае включения аппарата без воды разорвать цепь и предотвратить перегрев и выход аппарата из строя. В случае если сработал защитный термостат, дайте аппарату остыть, затем для возобновления работы нажмите кнопку на дне машины.

Для корректной работы машины используйте деминерализованную воду.

Слив продукта.

Внимание! Продукт, выходящий из машины, имеет очень высокую температуру. Будьте осторожны, существует риск получить ожог.

Для слива продукта проделайте следующие операции:

- Поместите чашку под кран.
- Для слива продукта используйте рычаг на кране (продукт начнет вытекать из крана при нажатии или отведении рычага крана).

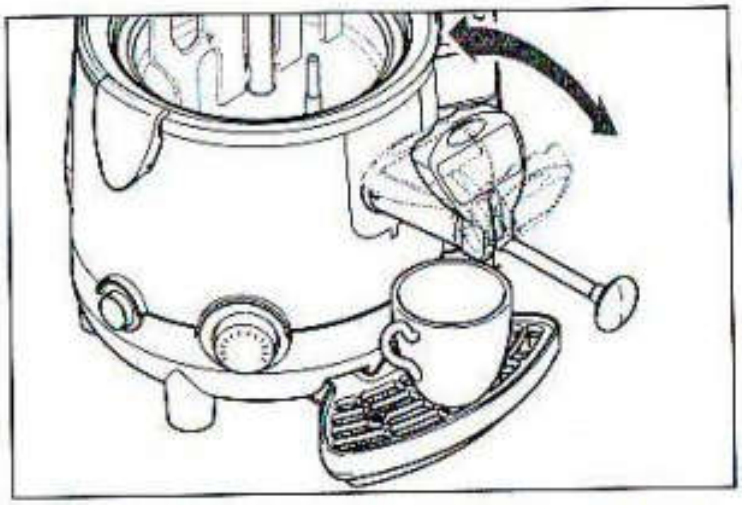

- Если продукт слишком густой рекомендуется сливать продукт при полностью вытащенном стержне крана. В случае возникновения засора на линии слива продукта несколько раз переместите стержень в крайние положения. Засор при этом будет устранен.

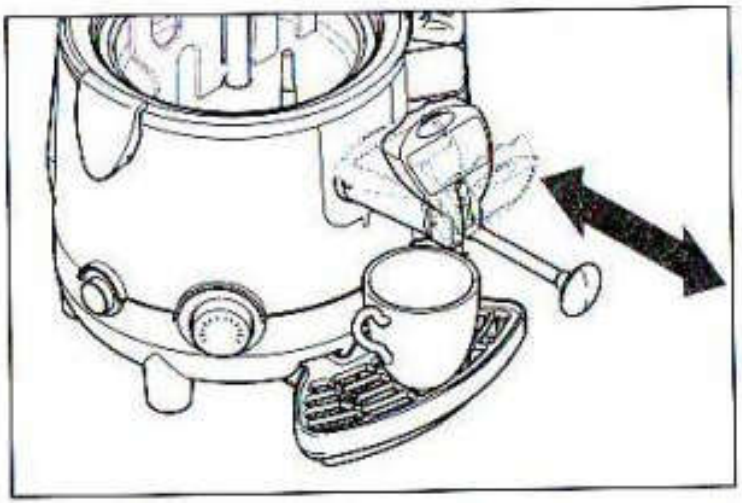

Внимание! Никогда не прикасайтесь к емкости и крышке машины во время работы, так как эти элементы могут нагреваться до высоких температур. Перемещайте крышку, держа ее исключительно за ручку.

6. Обслуживание оборудования.

Перед проведением любых операций по обслуживанию и очистке аппарата произведите полное обесточивание оборудования (должен быть обеспечен видимый разрыв электрической цепи!).

Каждый раз, когда в емкость вносится любой тип жидкости (продукт/дезинфицирующая жидкость) следите за тем, чтобы в емкости была установлена ось мешалки.

Прежде чем начать выполнять любые процедуры, связанные с очисткой аппарата, оставьте его после выключения на некоторое время до полного остывания.

Категорически запрещено использовать для очистки любых частей аппарата абразивные/металлические щетки и скребки. Для очистки используйте мягкую ткань/мягкую губку, смоченную в растворе неагрессивного моющего средства.

Для очистки канала между танком и краном используйте поставляемую в комплекте с аппаратом щетку. Никогда не используйте данную щетку для очистки других поверхностей аппарата.

Проводя очистку аппарата, соблюдайте следующие условия:

- Для защиты рук используйте специальные перчатки.
- Не используйте растворители и горючие жидкости.
- Не используйте абразивные материалы и металлические щетки для очистки аппарата и его комплектующих.
- Следите за тем, чтобы пространство вокруг аппарата оставалось сухим.
- Запрещается мыть компоненты аппарата в посудомоечной машине.
- Запрещается сушить компоненты аппарата в конвекционных и микроволновых печах.
- Не погружайте аппарат в воду.
- Запрещается направлять на аппарат прямые струи воды.
- Очищайте аппарат теплой водой с использованием неагрессивного моющего средства. Дезинфекцию аппарата необходимо проводить с помощью дезинфицирующего агента, приготовленного путем разведения в воде гипохлорита натрия в воде. Полученный 0,02% раствор необходимо использовать для дезинфекции поверхностей аппарата.
- По окончании очистки убедитесь в том, что все защитные элементы аппарата, которые были сняты в процессе мойки, были установлены обратно.

Каждая емкость должна полностью очищаться и дезинфицироваться, по крайней мере, один раз в два дня.

Слив продукта из емкости.

- Прежде чем приступить к очистке емкости необходимо полностью слить продукт из нее. Проделать это необходимо при включенном аппарате, используя кран.

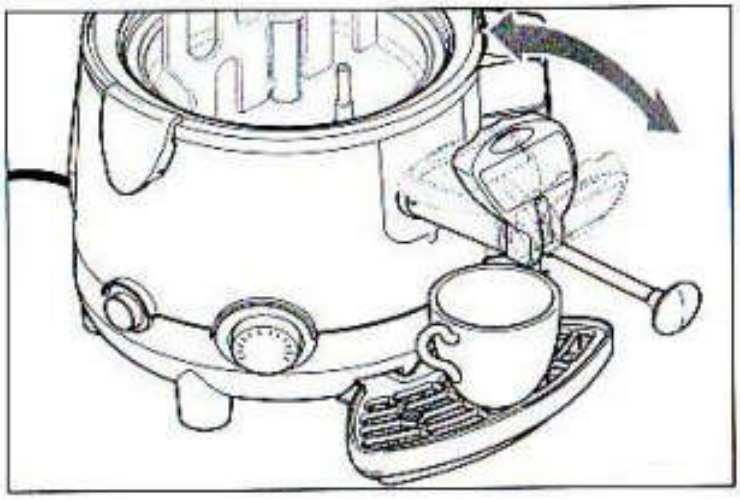

- Заполните емкость водой и выставьте термостат на 50ºС. Оставьте машину работать на 15-20 минут. В случае наличия плотных остатков, которые прилипли к внутренней стороне емкости, увеличьте время работы аппарата с водой.
- Слейте воду из емкости, используя кран.

Удаление емкости.

Внимание! Прежде чем удалять емкость убедитесь в том, что аппарат отключен от основной электрической сети (обеспечен видимый разрыв цепи).
Запрещено удалять емкость, если в ней остается продукт или любая другая жидкость.

Для правильного удаления емкости проделайте следующие операции:

- Снимите крышку.

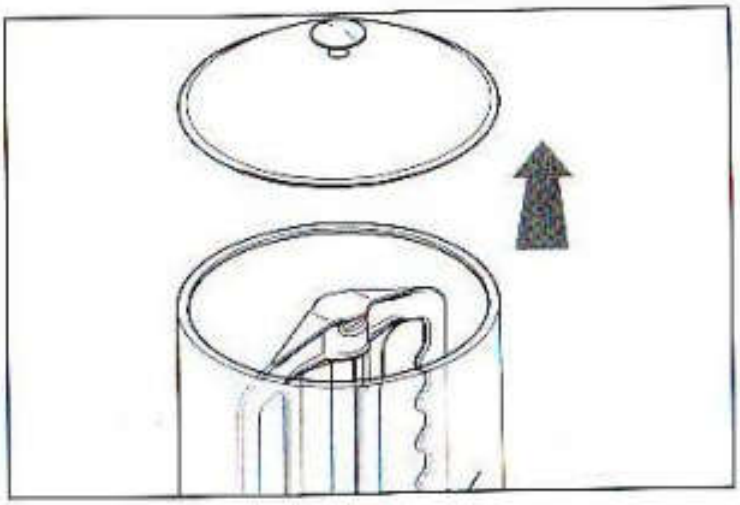

- Потяните мешалку вверх до тех пор, пока основание мешалки не встретится с гайкой на оси мешалки.

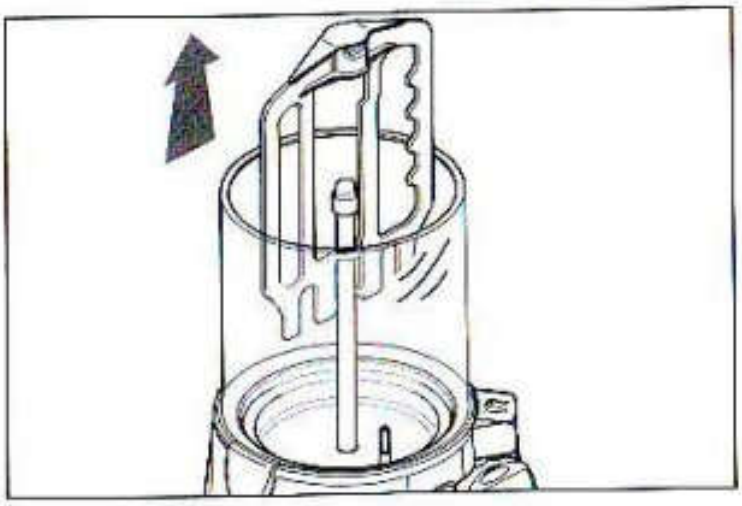

- Для удаления мешалки наклоните ее и потяните по направлению от оси так, как показано на рисунке.

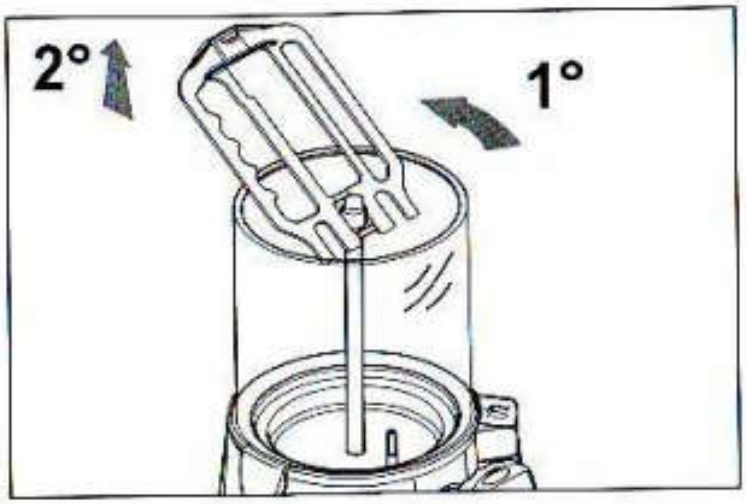

- Для отсоединения емкости от корпуса машины отщелкните замки, как показано на рисунке.

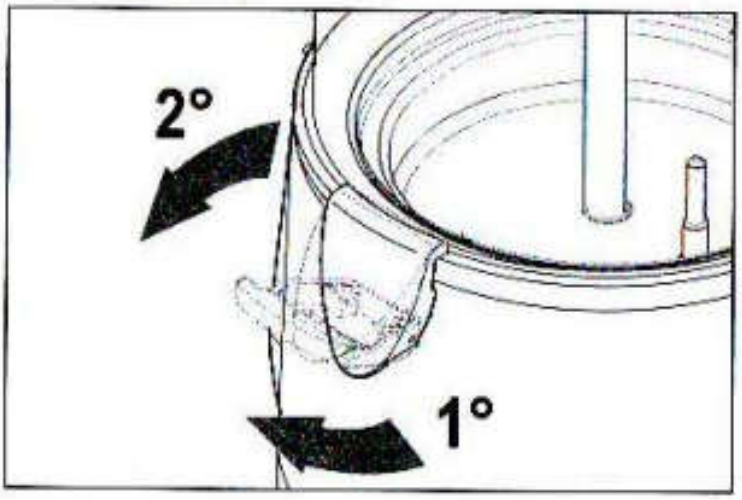

- Освободите емкость из зацепления с корпусом, взявшись двумя пальцами за ось «А», а оставшимися пальцами за корпус емкости «В» и немного раскачав емкость.

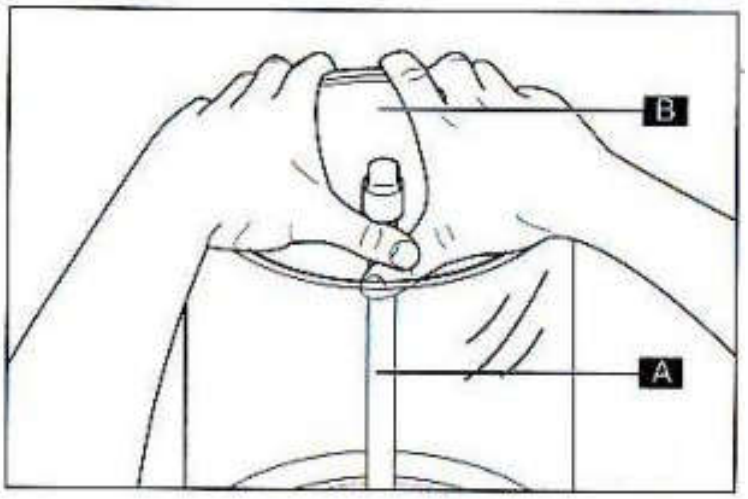

- Снимите емкость, потянув ее вверх обеими руками.

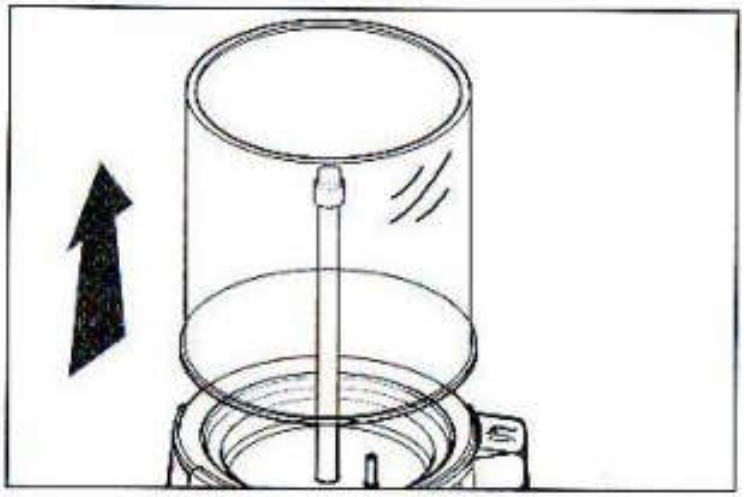

- Осторожно вытяните ось мешалки, потянув одной рукой за муфту.

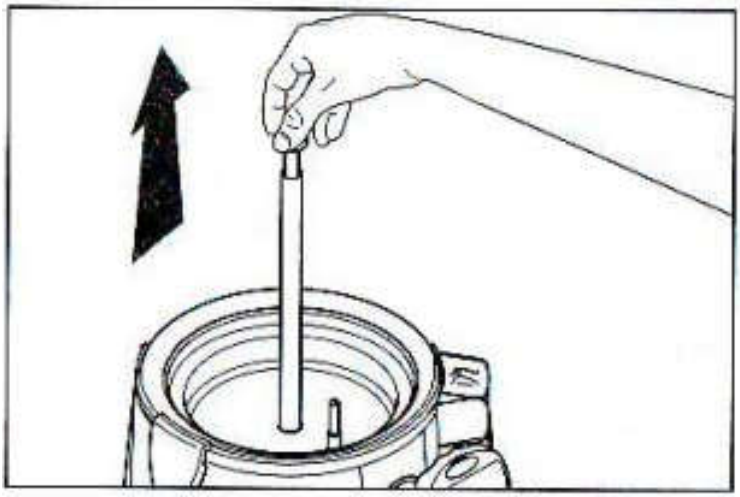

- Поставьте емкость на ровную поверхность и, используя две руки, снимите резиновое уплотнение с основания емкости, потянув его в направлении указанном стрелкой на рисунке.

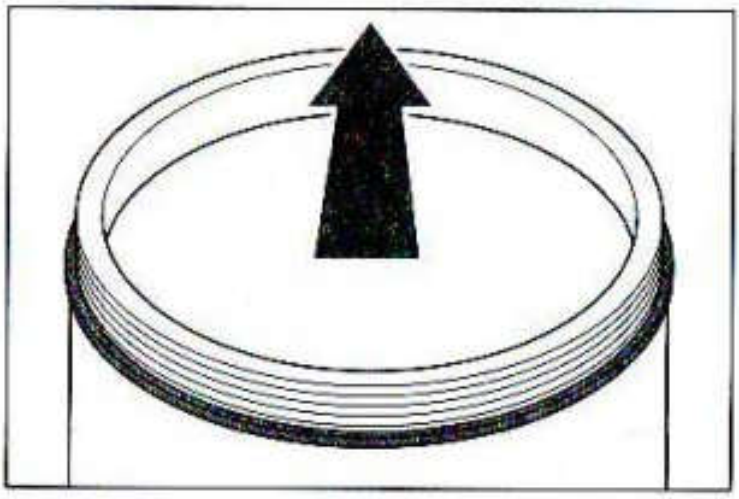

Удаление крана.

Запрещено удалять кран, если в ней остается продукт или любая другая жидкость.

Для правильного удаления емкости проделайте следующие операции:

- Максимально вытяните шток крана.

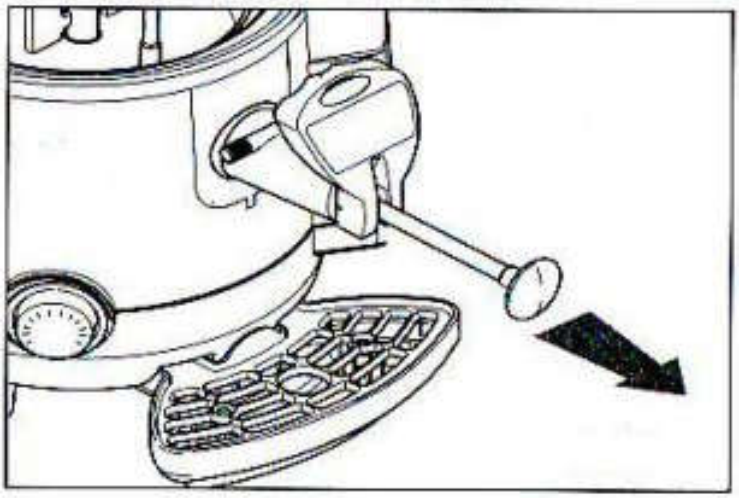

- Нажмите на кнопку и потяните кран на себя как показано на рисунке.



Очистка танка.

До проведения очистки необходимо удалить все элементы, присоединенные к танку.

- Удалите все остатки продукта из емкости.
- Удалите емкость из машины.
- Удалите кран.

Описание всех процедур находится выше в тексте.

- Очистите внутреннюю поверхность танка, используя влажную ткань или мягкую губку без абразивного покрытия.

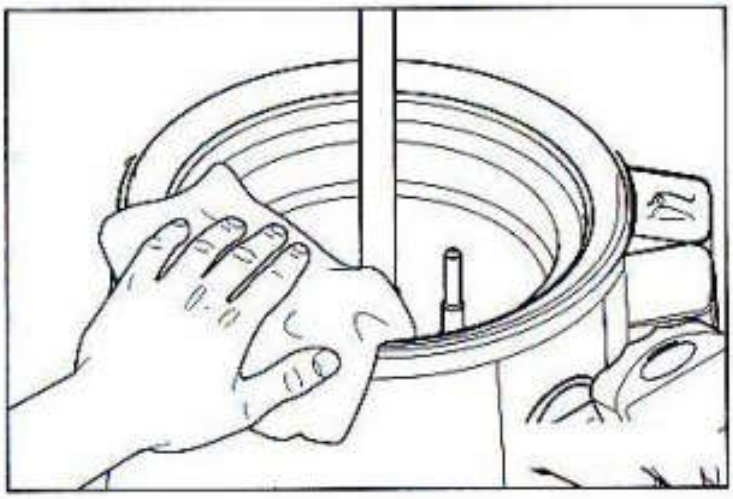

- Для очистки канала между танком и краном используйте поставляемую в комплекте с аппаратом щетку.

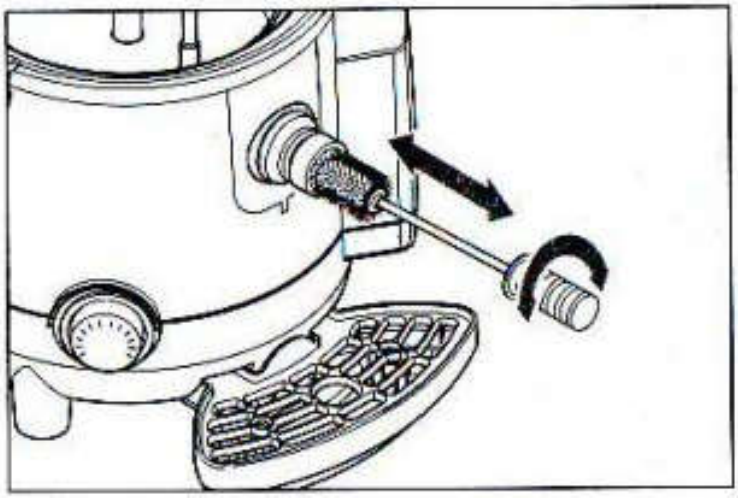

- Установите обратно кран.
- Налейте немного воды в танк.

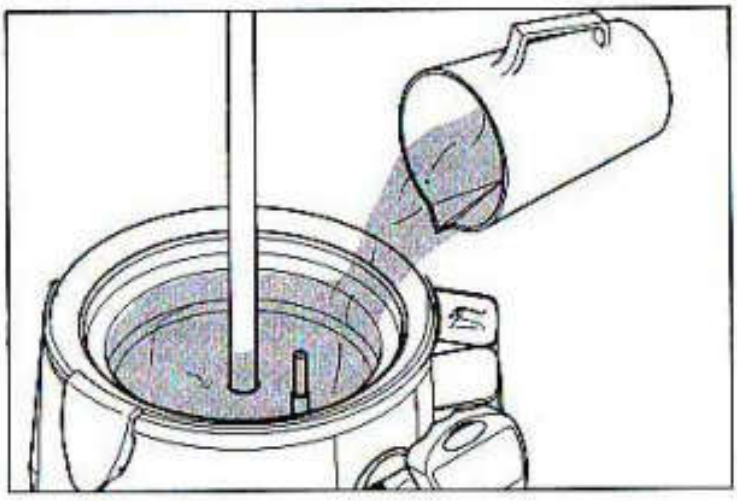

- Используя кран, слейте всю воду из танка для того, чтобы удалить все остатки продукта из канала танком и краном.

<u>Демонтаж крана.</u>

Для более тщательной очистки крана его необходимо разобрать следующим образом:

- Снимите кран, пользуясь инструкциями, описанными выше.
- Положите кран на чистую ровную поверхность, затем ослабьте и открутите винт (**A**). Затем удалите пин (**B**) и пружину (**C**).

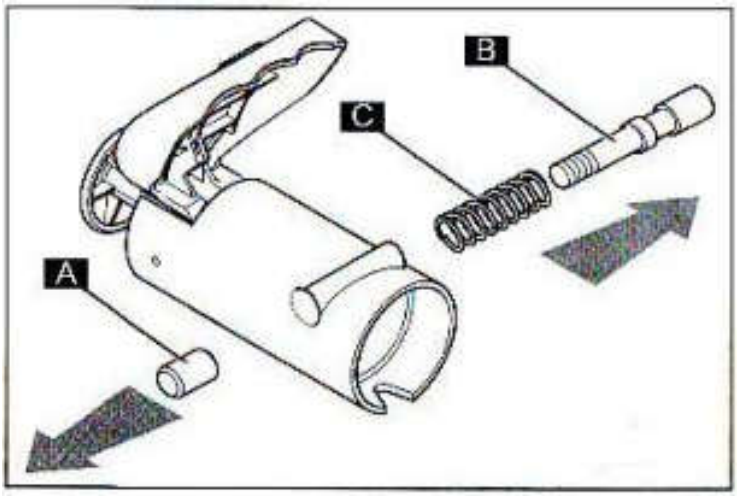

- Вытяните стержень (**D**), потянув за ручку (**E**). Затем отведите рычаг (**F**) вверх пока он не выйдет из зацепления с замком.

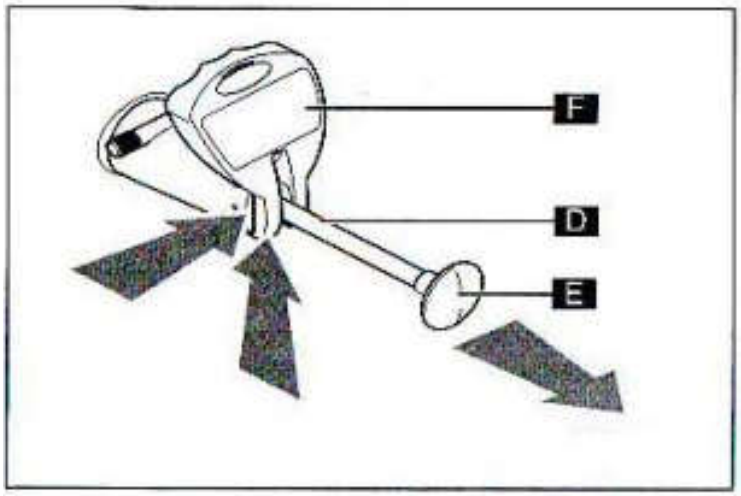

- Открутите ручку (**E**), повернув ее против часовой стрелки.

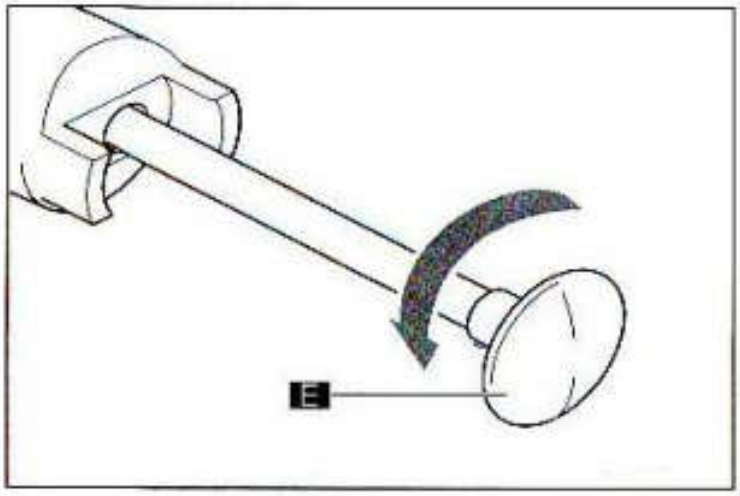

- Вытяните стержень (**G**) и пружину (**H**) из корпуса крана (пин и уплотнение (**I**) выйдут вместе со стержнем).

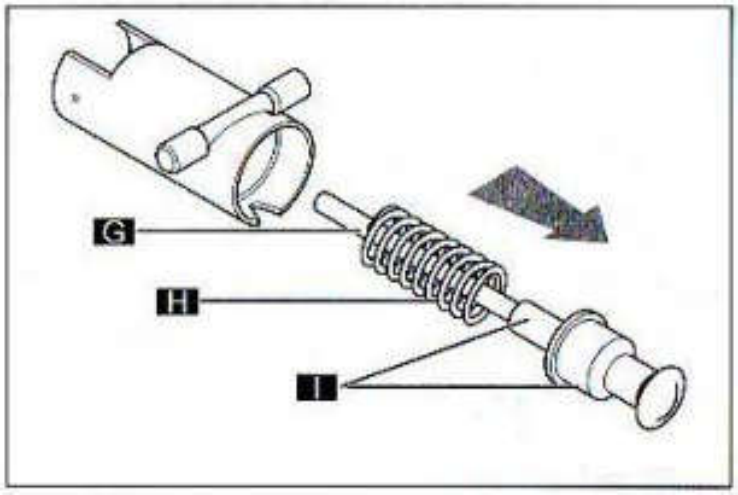

- Отсоедините стержень (**G**) от пина и уплотнения (**I**).

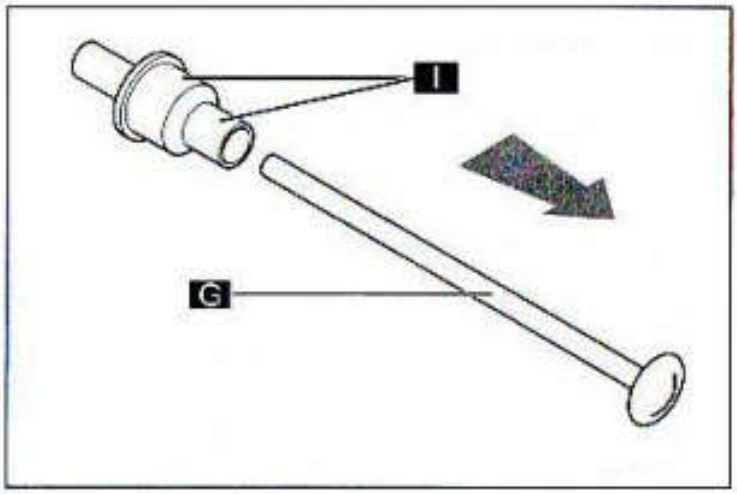

- Вытащите пин (**L**) из уплотнения (**M**).

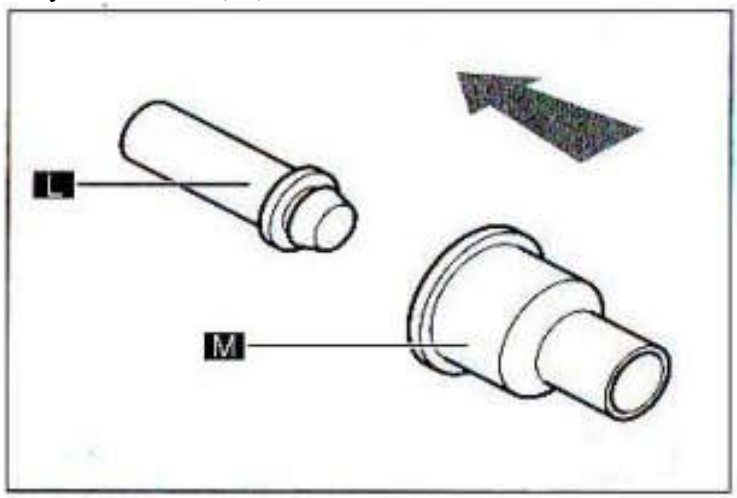

Очистка и дезинфекция комплектующих.

Все комплектующие аппарата, которые были предварительно сняты с оборудования (кран, мешалка, ось мешалки, уплотнение и емкость), должны быть тщательно очищены и продезинфицированы.

Для проведения этих операция проделайте следующее:

- Смешайте в емкости горячую воду (50-60ºC) и моющее средство.
- Промойте снятые с аппарата части в приготовленном растворе.
- Промойте части в горячей воде.
- Погрузите комплектующие аппарата в 0,02% раствор гипохлорита натрия и оставьте на 30 минут.
- Промойте части в чистой воде.
- Очистите крышку емкости.
- Высушите части в чистом месте.

Сборка вымытых частей аппарата.

Осторожно соберите вымытые и продезинфицированные части аппарата.

Установка емкости.

Внимание! Прежде чем устанавливать емкость убедитесь в том, что уплотнение емкости правильно установлено. Иначе продукт может вытекать из емкости – существует риск получения ожога.

На рисунке ниже изображена емкость с правильно установленным уплотнением.

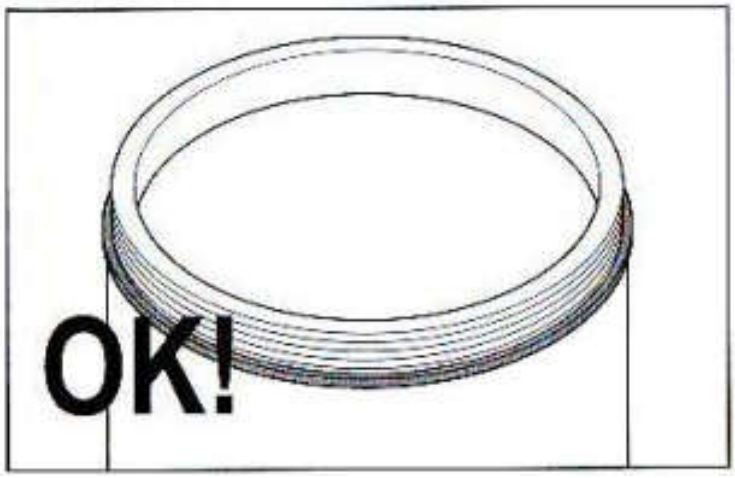

На рисунке ниже изображена емкость с неправильно установленным уплотнением.

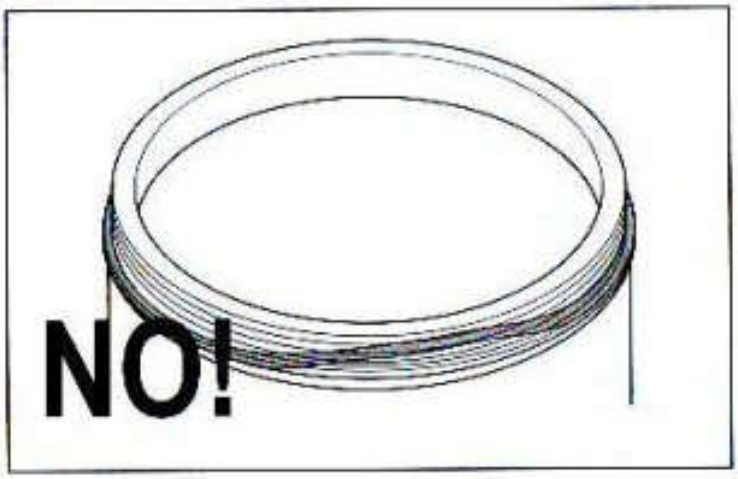

- При установке емкости в танк смочите уплотнение водой для облегчения процесса установки.

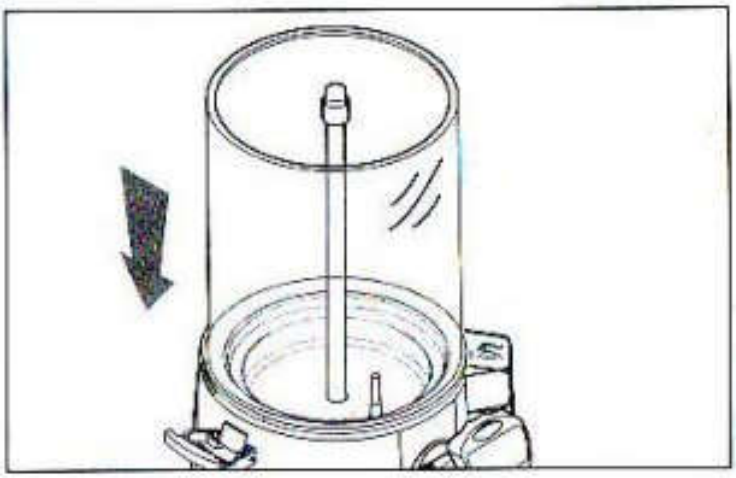

Внимание! При установке емкости не используйте смазку или вазелин.
Внимание! Убедитесь в том, что емкость плотно установлена на место. При неправильной установке емкости возможно подтекание продукта, существует риск получить ожог.
На рисунке ниже изображена правильно установленная в танк емкость.

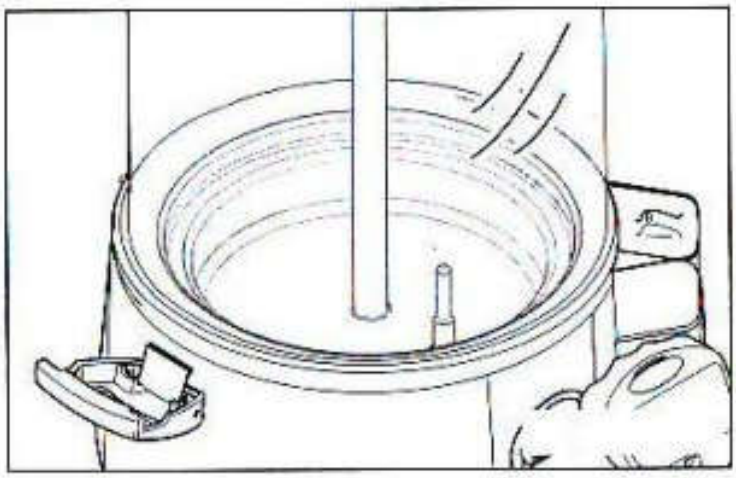

На рисунке ниже изображена неправильно установленная в танк емкость.

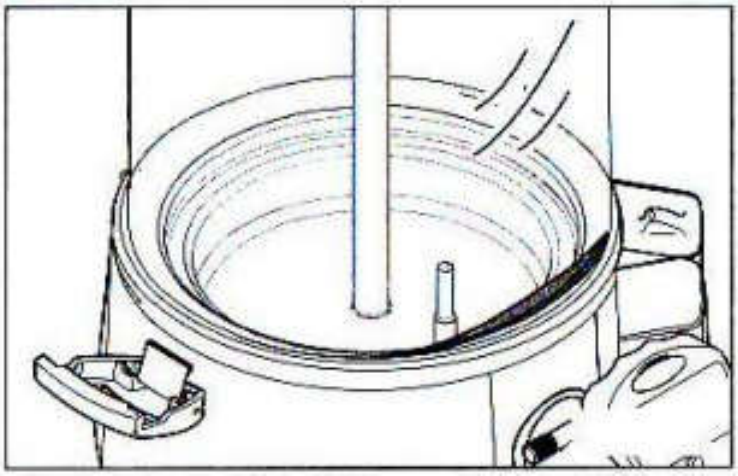

- Для фиксирования емкости в танке защелкните замки, как показано на рисунке.

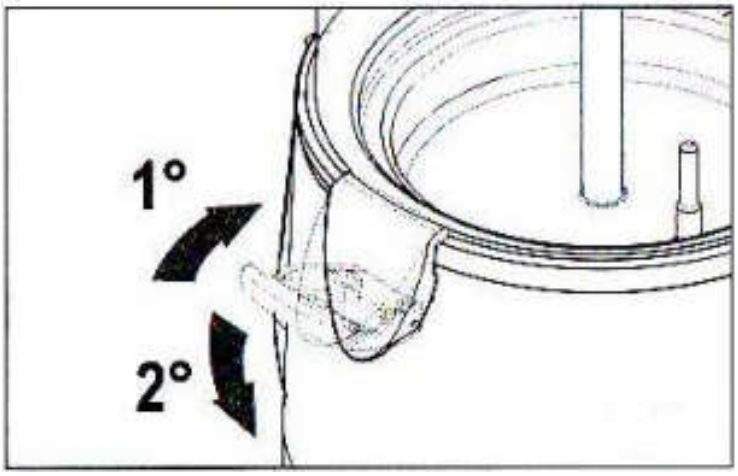

- Установите на место ось мешалки.

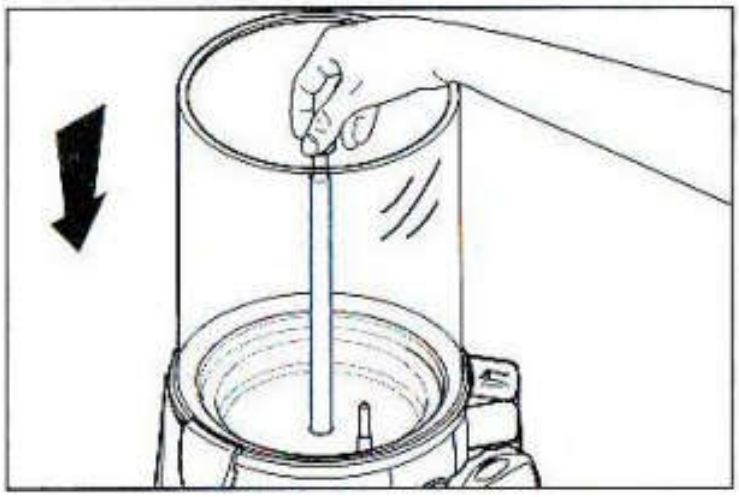

- Установите мешалку на ось.

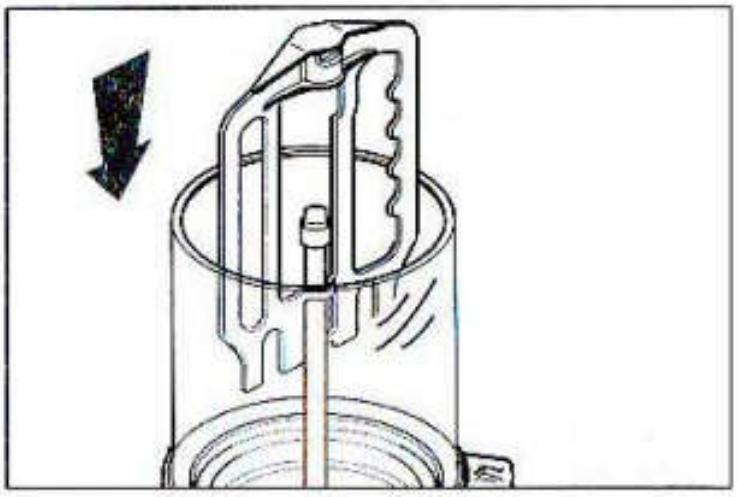

Сборка крана.

Соберите кран, выполнив все операции, описанные выше по разборке крана, в обратном направлении.

Для установки рычага (**F**) толкайте стержень (**D**) до тех пор, пока не появятся выступы. Затем установите рычаг (**F**) и ослабьте стержень (**D**).

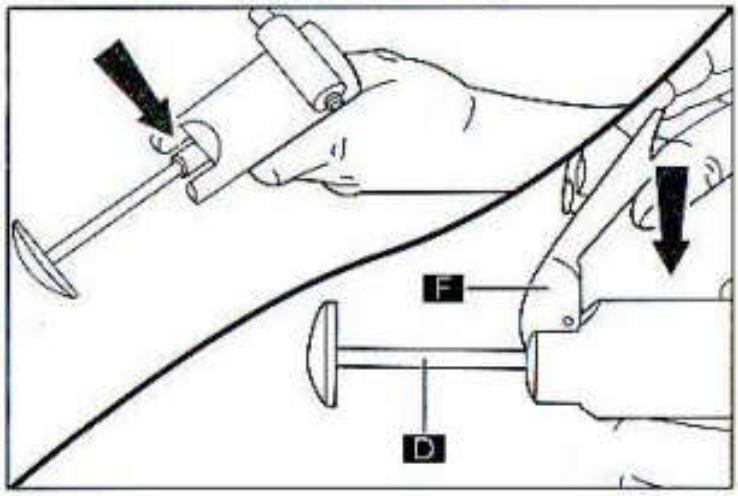

Установка крана.

Для установки крана проделайте следующие операции:

- Нажмите и удерживайте кнопку. Убедитесь в том, что стержень крана полностью вытащен.
- Вставьте кран на его место и немного надавите – нажатая кнопка на кране должна отщелкнуться.

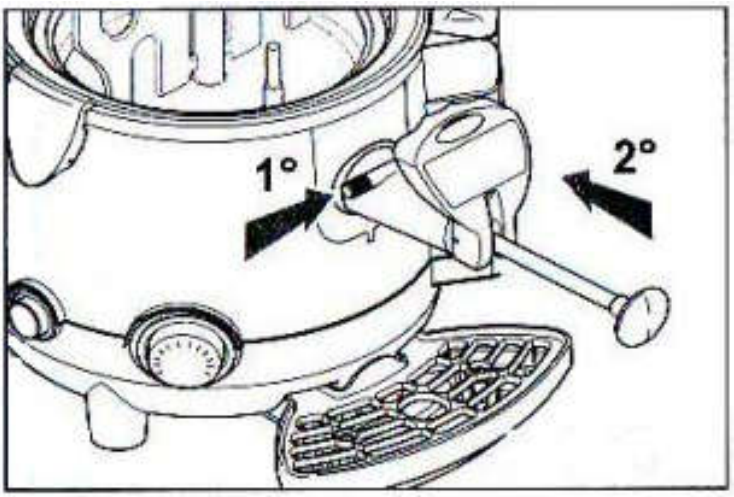

Внутренняя дезинфекция.

Внимание! Термостат должен быть выключен (выставлен в положение «Off»).

Проделайте следующие действия:

- Приготовьте дезинфицирующий раствор (приготовление описано выше в тексте).
- Заполните емкость дезинфицирующим раствором.
- Оставьте аппарат с раствором на 30 минут.
- Полностью слейте раствор из емкости через кран.
- Тщательно промойте емкость и внутренние поверхности, чтобы полностью удалить остатки дезинфицирующего раствора.

Очитка каплесборника.

Каплесборник необходимо очищать ежедневно в конце рабочего дня.

- Поднимите каплесборник вместе с решеткой и вытащите его из зацепления.

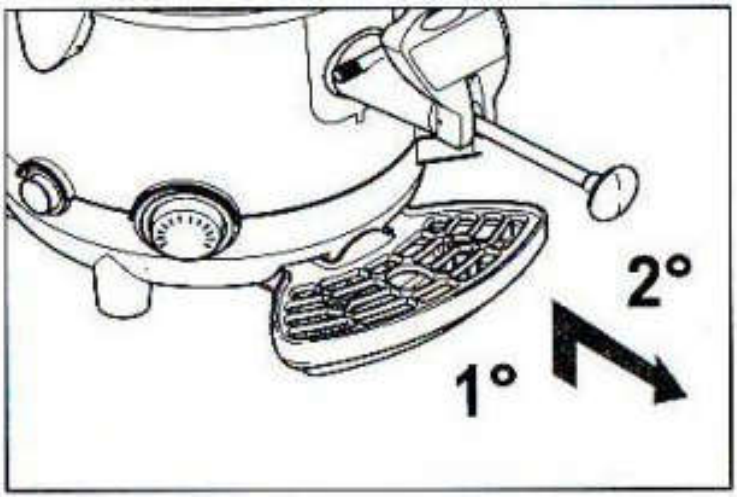

- Промойте каплесборник и решетку в теплой воде.
- Высушите все части.
- Поместите решетку в каплесборник.

- Поместите каплесборник с решеткой обратно на аппарат.

Очистка крышки емкости.

- Снимите крышку с аппарата.
- Очистите поверхности крышки влажной тканью/мягкой губкой, смоченной в дезинфицирующем растворе.
- Тщательно промойте крышку чистой водой.

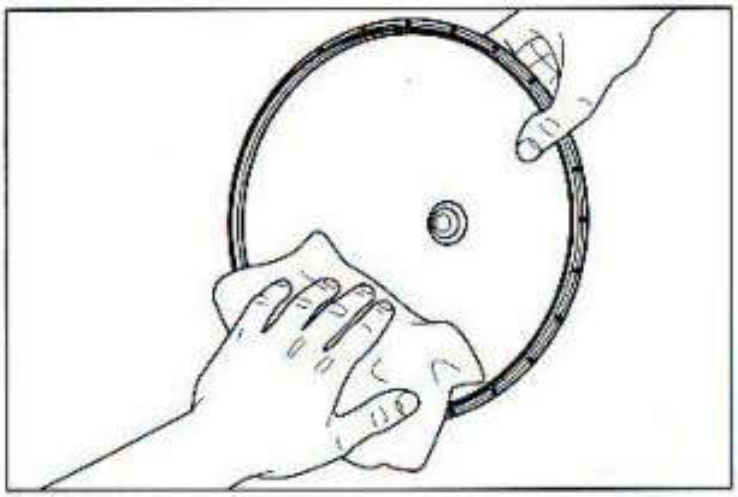

Слив воды из танка.

Внимание! Внимательно следите за тем, чтобы при сливе бойлера аппарата был отключен от основной электрической сети.

Внимание! Танк можно сливать только при полностью слитой емкости и только после того, как аппарат остыл.

Запрещено использовать воду из танка для производства продуктов питания.

Для слива воды из танка проделайте следующие операции:

- Отключите машину от основной электрической сети.
- Удалите каплесборник.
- Удалите крышку (**A**).

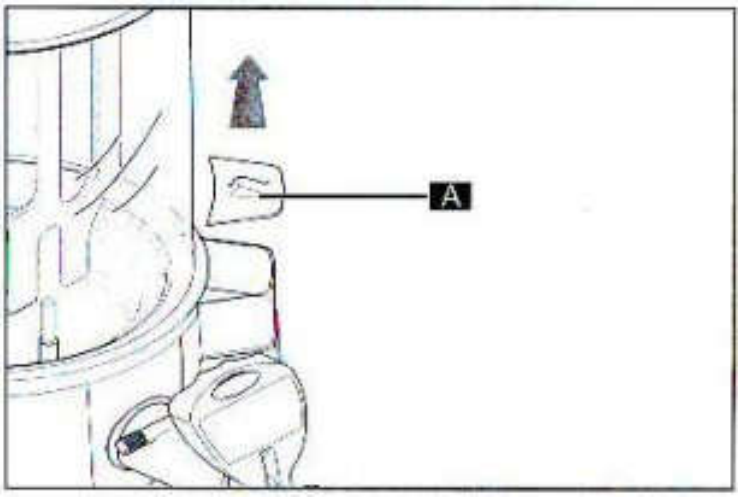

- Поместите аппарат на ровную поверхность.
- Поместите сосуд (**B**) под сливной патрубок (**C**) в корпусе аппарата.
- Открутите крышку сливного патрубка (**C**).

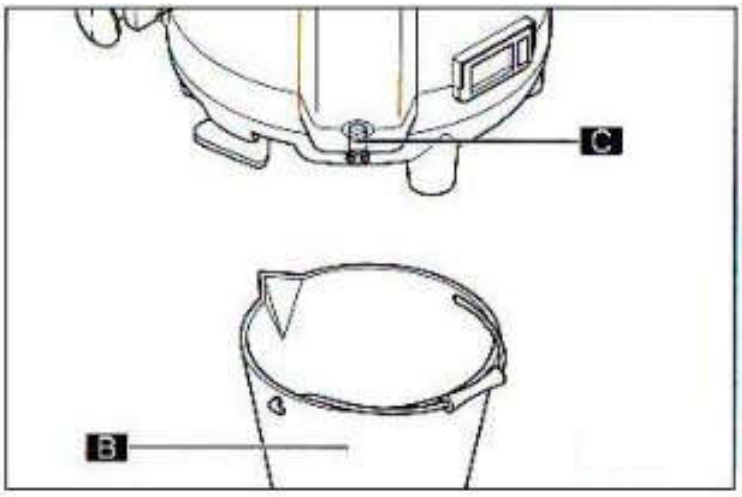

- Дождитесь, пока вся вода стечет из танка в сосуд.

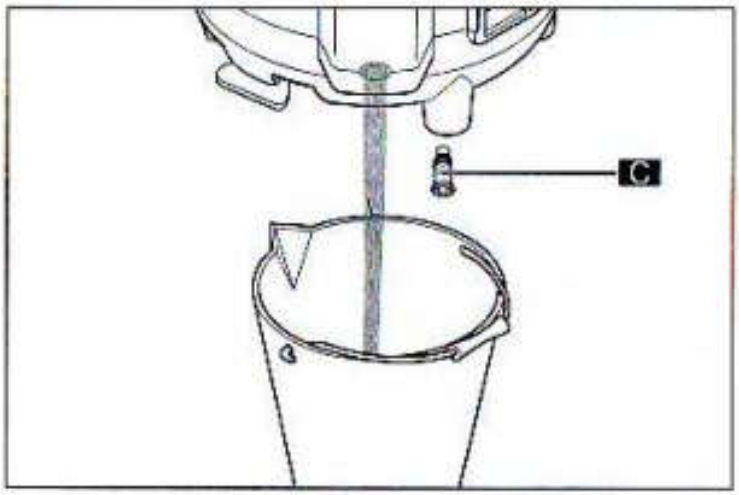

Мойка танка и очистка от накипи.

Операцию по очистке танка от накипи необходимо проводить не реже одного раза каждый три месяца.

- Слейте воду из танка (см. описание процедуры выше в тексте).
- Закройте сливное отверстие танка.
- Влейте в танк раствор средства для удаления накипи (используется в кофемашинах).
- Оставьте аппарат на время, указанное в инструкции по применению средства для удаления накипи.
- Слейте раствор из танка через сливное отверстие.
- Залейте в танк чистую воду и слейте ее через сливное отверстие. Проделайте эту процедуру несколько раз, чтобы полностью удалить раствор.

Замена элементов питания термометра.

Предостережения:

- **Не используйте б/у элементы питания/элементы питания разных производителей и разной емкости.**
- **Если аппарат не используется длительное время необходимо вытащить батареи из отсека и хранить в подходящем для этого месте.**
- **В нормальных условиях срок службы элементов питания составляет примерно один год.**

- **Отработанные элементы питания должны быть утилизированы в соответствии с существующим законодательством.**

Для замены элементов питания проделайте следующие операции:

- Удалите лицевую панель термометра, используя отвертку с плоским шлицом.

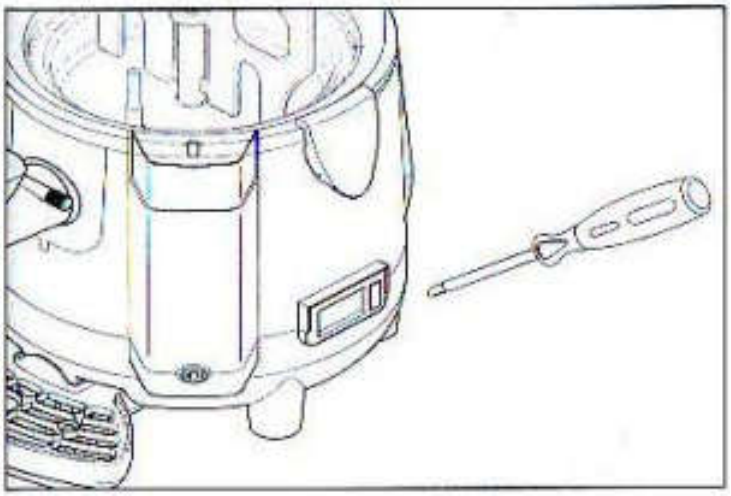

- Удалите отработанные элементы питания, замените их новыми. При установке новых элементов питания всегда соблюдайте полярность.

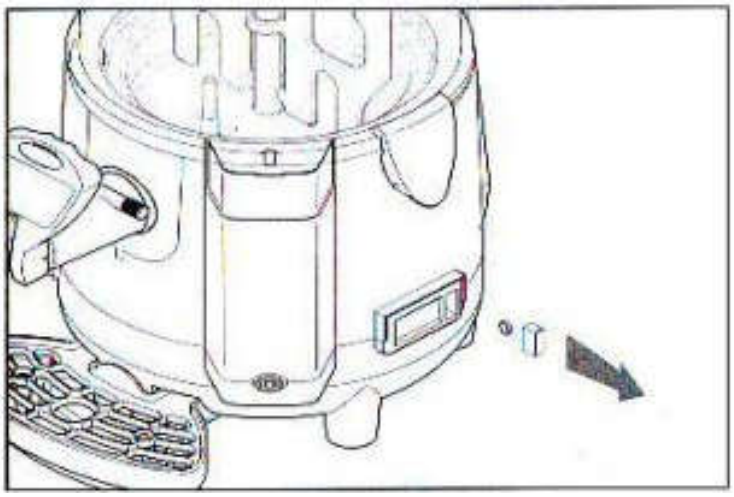

- Закройте крышку батарейного отсека.

<u>Восстановление работы датчика температуры.</u>

Внимание! Данную процедуру должен проводить исключительно специалист, имеющий соответствующий допуск.

Внимание! При возникновении неисправности датчика температуры, прежде чем проводить ремонтные работы необходимо слить все содержимое емкости и очистить все компоненты машины.

Внимание! Прежде чем восстанавливать работу датчика температуры необходимо отключить аппарат от основной электрической сети и дождаться пока аппарат полностью остынет.

- Используя подходящий инструмент, удалите защитную крышку (**A**).

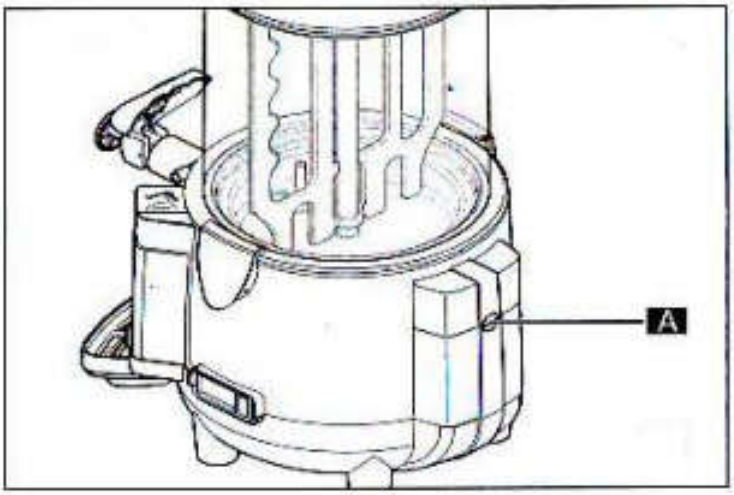

- Используя подходящий инструмент, нажмите кнопку для восстановления нормальной работы машины.

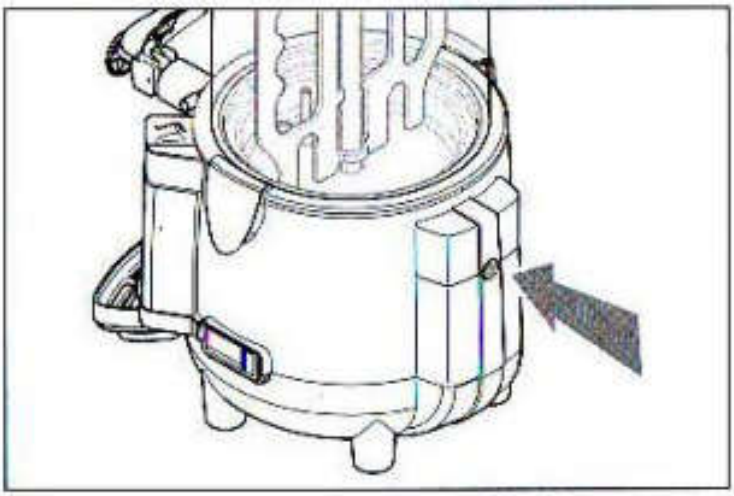

7. Возможны неисправности и пути их решения.

Неисправность	Возможная причина	Путь решения
Нет нагрева	Нет энергии.	Убедитесь, что аппарат подключен к основной электрической сети.
	Выключатель находится в положении «Выключено» («OFF»).	Переместите выключатель в положение «Включено» («ON»).
	Сработала защита от перегрева.	Восстановите работу защитного термостата так, как описано выше в тексте.
	Термостат выставлен на «0».	Выставьте необходимую температуру на термостате.
Ось мешалки не вращается	Нет энергии	Убедитесь, что аппарат подключен к основной электрической сети.
	Ось неправильно установлена.	Удалите ось и заново установите ее на место.
	Неисправен мотор.	Свяжитесь с авторизованным сервисным центром за консультацией.
	Выключатель находится в положении «Выключено» («OFF»).	Переместите выключатель в положение «Включено» («ON»).
Кран подтекает	Кран неправильно установлен.	Полностью слейте продукт из аппарата и правильно установите кран.
	Комплектующие крана загрязнены.	Полностью слейте продукт из аппарата, снимите кран и тщательно очистите все его элементы.
	Необходимо заменить силиконовое уплотнение крана.	Свяжитесь с авторизованным сервисным центром за консультацией.
Вода выплескивается из танка.	Слишком высокая температура.	Уменьшите количество воды в танке.
	Силиконовое уплотнение трубки уровня необходимо заменить.	Свяжитесь с авторизованным сервисным центром за консультацией.
Продукт подтекает из нижней части емкости.	Емкость установлена не правильно.	Полностью слейте продукт из аппарата, снимите емкость и правильно установите ее на место.
	Уплотнение емкости необходимо заменить.	Свяжитесь с авторизованным сервисным центром за консультацией.
Термометр не показывает температуру.	Сели элементы питания.	Замените элементы питания.
	Неисправен датчик температуры.	Свяжитесь с авторизованным сервисным центром за консультацией.
Аппарат отключился.	Уровень воды в танке стал ниже максимально возможного, что привело к отключению аппарата.	Доведите уровень воды в танке до отметки «MAX». Свяжитесь с авторизованным сервисным центром для восстановления работы аппарата.
	В танке нет воды.	Доведите уровень воды в танке до отметки «MAX». Свяжитесь с авторизованным сервисным центром для восстановления работы аппарата.

При возникновении проблем, не описанных в данном руководстве, не пытайтесь самостоятельно починить оборудование. Свяжитесь с авторизованным сервисным центром за консультацией.

8. Условия гарантии.

На ваше оборудование распространяются гарантийные условия, указанные ниже, действующие один год с момента покупки. Момент покупки определяется по дате, указанной на нашей накладной. Накладная должна быть подписана и заверена печатью нашей организации. Рекомендуется хранить копию этой накладной вместе с инструкцией на изделие.

Данная инструкция и копия накладной должна быть предъявлена нашему персоналу перед проведением любых работ, связанных с установкой, ремонтом, обслуживанием оборудования. Утеря накладной, инструкции влечет за собой аннулирование гарантии.

Гарантия означает бесплатную замену любых вышедших из строя частей или компонентов оборудования, что вызвано ошибками завода-изготовителя и действиями нашей сервисной организации в период гарантийного срока. Гарантия покрывает исключительно стоимость запасных частей, стоимость доставки запасных частей в пределах Москвы.

Условия действия гарантийных обязательств, содержатся в настоящей инструкции, кроме этого дополнительно напоминаем Вам их главные положения:

- оборудование должно быть введено в эксплуатацию представителями нашей организации;
- обслуживание оборудования должно проводиться представителями нашей организации;
- оборудование должно эксплуатироваться в соответствии с указаниями настоящей инструкции

Не выполнение этих требований ведет к автоматическому аннулированию всех гарантийных обязательств. Осуществление гарантийного ремонта не продляет гарантийный срок на замененные компоненты.

Гарантийные обязательства не покрывают стоимости:

- любых последствий неквалифицированных действий Вашего персонала в отношении оборудования вне зависимости от того, кем, как и при каких обстоятельствах, они были совершены (это относится в равной степени к самостоятельным попыткам подключения/отключения, обслуживания, нарушениям указаний содержащихся в настоящей инструкции);
- частей и компонентов оборудования, подвергшихся механическому разрушению в процессе транспортировки, перегрузки, эксплуатации оборудования;
- любых последствий воздействий третьих лиц, детей, животных на отдельные элементы конструкции оборудования, и оборудование в целом;
- любых работ по ремонту и обслуживанию оборудования в отношении которого действие гарантии аннулировано;
- частей и деталей оборудования, износившихся или разрушившихся в результате избыточной нагрузки или естественного износа;
- прямого или косвенного ущерба, связанного с эксплуатацией оборудования или неправильной установкой оборудования.

Аннулирование гарантии производится на основании заключения нашего персонала о невыполнении Вами условий изложенных выше.

Оборудование, гарантия на которое аннулирована, может быть отремонтировано нами только после оплаты Вами счета за предполагаемые услуги.

9. Электрическая схема.

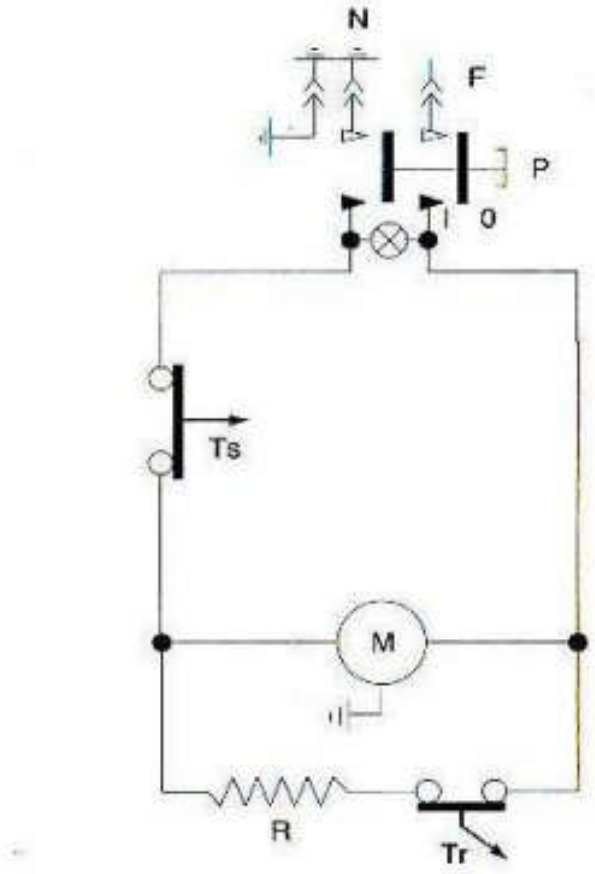

ITEM	DESCRIPTION
P	MAIN POWER SWITCH
Ts	SAFETY THERMOSTAT
M	MIXER MOTOR
Tr	ADJUSTMENT THERMOSTAT
R	HEATING ELEMENT