СЕРВИСНЫЙ ЦЕНТР
АВТОРИЗОВАННЫЙ ДИЛЕР

cod. 40905002

Ed. 02/2018

ИНСТРУКЦИЯ ПО ЭКСПЛУАТАЦИИ И ОБСЛУЖИВАНИЮ

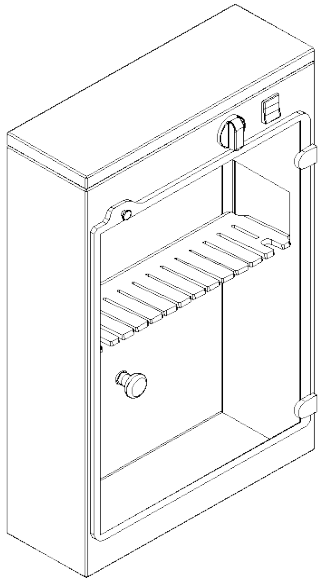

UV Sterilizer 16W

UV 16W STERILIZER

Достаньте стерилизатор из упаковки.

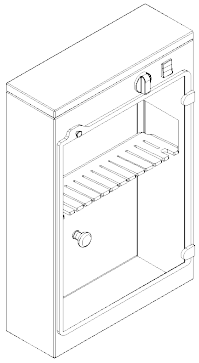

Перед подключением стерилизатора к электросети убедитесь, что напряжение соответствует напряжению, указанному на технической табличке с серийным номером, расположенной сбоку аппарата.

ВАЖНО: заземлите стерилизатор в соответствии с действующими нормами.

ВНИМАНИЕ!
Коротковолновое ультрафиолетовое излучение (спектр излучения 253,7 нм), испускаемое лампами, крайне губительно для всех живых организмов; не подвергайте глаза прямому излучению!

ВКЛЮЧЕНИЕ И ВЫКЛЮЧЕНИЕ

Чтобы включить стерилизатор, переведите горящий выключатель в положение «ВКЛ» и поверните таймер по часовой стрелке, установив желемое время обработки. По истечении установленного времени лампа автоматически выключится. Чтобы выключить машину, просто переведите горящий выключатель в положение «ВЫКЛ».

ИСПОЛЬЗОВАНИЕ

Перед использованием стерилизатора очистите его нейтральным моющим средством и влажной тканью, затем ополосните и высушите.
Стерилизатор следует использовать только для предварительно вымытой посуды. Ножи должны быть вставлены в выдвижную полку держателя ножей из плексигласа, и они должны подвергаться воздействию не менее 1 часа и 30 минут для достижения бактерицидного эффекта. Их не нужно переворачивать, чтобы обе стороны подвергались воздействию УФ-лучей.

ОПИСАНИЕ

- Электрический ультрафиолетовый стерилизатор, который можно закрепить на стене, полностью изготовлен из нержавеющей стали AISI 430;
- Дверца, которая отлично закрывает рабочую камеру и не пропускает ультрафиолетовые лучи, изготовлена из дымчатого оргстекла;
- Держатель ножей изготовлен из прозрачного оргстекла, выдвигается для лучшей очистки и позволяет стерилизовать до 15 ножей одновременно, не переворачивая их;
- Ртутная лампа мощностью 16 Вт управляется таймером 0÷120 мин; она расположена в верхней части стерилизатора и защищена металлической сеткой;
- Стерилизатор оснащен защитным микровыключателем, который выключает лампу при открытии дверцы.

ТЕХНИЧЕСКИЕ ХАРАКТЕРИСТИКИ:

Модель	Электропод-ключение	Кол-во ламп и их мощность	Таймер	Вмести-мость	Размеры, мм	Энергопотре-бление
16W	*230V/50 Hz*	*2 лампы по 8 Вт*	*0-120 мин*	*До 15 ножей*	*400x140 h.620*	*Мощность До 70 В Сила тока До 0.3А*

ОЧИСТКА

Перед очисткой стерилизатора убедитесь, что он отключен от сети.
Очищайте стерилизатор только водой и нейтральными моющими средствами, ни в коем случае не используйте абразивные средства, водяные струи и пары, легковоспламеняющиеся моющие средства, посуду, щетки и все, что может повредить аппарат.

ТЕХНИЧЕСКАЯ ПОДДЕРЖКА

Убедитесь, что техническое обслуживание осуществляется только обученным персоналом.

ВНИМАНИЕ! Замените лампы через 6000 часов работы.

Для заказа запасных частей или получения любой другой информации о стерилизаторе обращайтесь в сервисный центр и всегда указывайте серийный номер и модель аппарата, указанные на технической табличке, расположенной сбоку.

ЭЛЕКТРИЧЕСКАЯ СХЕМА

