

Стирально-отжимная машина

Руководство пользователя

HCW10C

RU

Haier

Спасибо

Благодарим вас за покупку изделия компании Haier. Вы выбрали изделие, за которым стоят десятилетия профессионального опыта и инноваций. Уникальное и стильное, оно создавалось с заботой о вас. Поэтому когда бы вы ни воспользовались им, вы можете быть уверены в том, что результаты всегда будут превосходными. Добро пожаловать в Haier!

Поддержка потребителей и сервисное обслуживание

Всегда используйте оригинальные запчасти.

При обращении в наш уполномоченный сервисный центр имейте под рукой следующую информацию: модель, серийный номер.

Эту информацию можно найти на паспортной табличке. Перед использованием машины внимательно ознакомьтесь с информацией, приведенной в качестве предупреждений и мер предосторожности.

Внимательно ознакомьтесь с настоящим руководством перед установкой или использованием этого устройства.

В настоящем руководстве содержится важная информация, которая поможет вам максимально эффективно использовать устройство, выполнить его безопасную и правильную установку и обслуживание.

Храните данное руководство в удобном месте, чтобы вы всегда могли обратиться к нему для безопасного и правильного использования стиральной машины.

Если вы решите продать устройство, передать или оставить его новым владельцам при переезде, передайте также и данное руководство, чтобы новый владелец мог ознакомиться с устройством и предупреждениями о безопасности.

Условные обозначения



Внимание — важная информация по технике безопасности



Общая информация и советы



Информация по защите окружающей среды

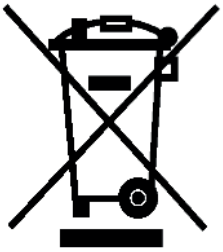

Утилизация

Внесите свой вклад в защиту окружающей среды и здоровья людей. Утилизируйте упаковку в соответствующие контейнеры для переработки. Окажите содействие в утилизации электрических и электронных приборов. Не выбрасывайте приборы, помеченные этим символом, вместе с бытовыми отходами. Направьте изделие в местный пункт утилизации или обратитесь в муниципальное управление.



ВНИМАНИЕ!

Опасность травмы или удушения!

Отсоедините устройство от сети электропитания. Срежьте сетевой кабель и утилизируйте его. Снимите фиксатор дверцы, чтобы дети и домашние животные не оказались запертыми внутри устройства.



ВНИМАНИЕ!

Во избежание травм и поражения электрическим током поврежденный сетевой кабель должен заменять производитель, представитель сервисного центра или другой квалифицированным специалист.

Производитель оставляет за собой право вносить изменения в конструкцию, материал и (или) спецификации компонентов без предварительного уведомления.

Содержание

1 - Информация по технике безопасности 4
2 - Описание стиральной машины 7
3 - Панель управления 8
4 - Программы 11
5 - Повседневное использование 12
6 - Уход и очистка 16
7 - Устранение неисправностей 18
8 - Установка 21
9 - Технические характеристики 25

1 Информация по технике безопасности

Перед установкой и использованием машины внимательно ознакомьтесь с инструкциями, входящими в комплект поставки. Производитель не несет ответственности за какие-либо травмы или ущерб, возникшие вследствие неправильной установки или эксплуатации.

Всегда храните эти инструкции рядом с машиной для последующего использования.

1.1 Безопасность детей и лиц с ограниченными возможностями

Разрешается использовать данную машину детям в возрасте от 8 лет и старше и лицам с ограниченными физическими, сенсорными или умственными способностями или не имеющими соответствующего опыта и знаний, если они делают это под надзором, либо если им была предоставлена инструкция по безопасному использованию данной машины, и они осознают связанные с этим опасности.

- Детям младше 3 лет не следует находиться рядом с машиной, кроме случаев, когда за ними обеспечен постоянный надзор.
- Не позволяйте детям играть с машиной.
- Храните все упаковочные материалы вне досягаемости детей.
- Храните моющие средства вне досягаемости детей.
- Не подпускайте детей и домашних животных к дверце машины, когда она открыта.
- Очистка машины и ее обслуживание пользователями не должны осуществляться детьми без надзора взрослых.

1.2 Установка

- Соблюдайте инструкцию по установке, входящую в комплект поставки машины.
- Убедитесь в том, что во время транспортировки машина находилась в устойчивом положении.
- Следите за тем, чтобы во время установки, технического обслуживания и ремонта машина была отсоединена от сети электропитания и чтобы до тех пор, пока все работы не будут полностью выполнены, подключение машины к сети было невозможно.
- Снимите все упаковочные материалы и транспортировочные болты.
- Сохраните эти транспортировочные болты. При транспортировке машины в будущем вам придется заблокировать положение барабана, установив эти болты на место.
- Никогда не забывайте о мерах предосторожности при перемещении машины, так как она имеет большой вес. Всегда надевайте предохранительные средства индивидуальной защиты.
- Эта машина предназначена для использования только в закрытом помещении.
- Не устанавливайте и не подключайте машину, имеющую повреждения.
- Не устанавливайте и не используйте машину там, где существует риск замораживания или где она подвергается воздействию атмосферных явлений (например, при воздействии прямых солнечных лучей или при расположении во влажном и пыльном помещении).

1.3 Подключение к электрической сети

- Машина должна быть правильно заземлена. Производитель не несет ответственности за последствия системы заземления, выполненного ненадлежащим образом.
- Всегда включайте машину только в установленную надлежащим образом электророзетку с защитным контактом.
- Убедитесь, что электрические характеристики, указанные на заводской табличке, соответствуют параметрам источника питания. Если нет, то обратитесь к квалифицированному электрику.
- Не используйте тройники и удлинительные кабели.
- Убедитесь в том, что вилка сетевого кабеля и сам сетевой кабель не имеют повреждений.
- Если кабель питания поврежден, то чтобы избежать опасности, он должен быть заменен производителем, его уполномоченным сервисным центром или надлежащим образом квалифицированными лицами.
- Подключайте вилку сетевого кабеля в сетевую розетку только по окончании процесса установки.
- Не беритесь за кабель электропитания или за его вилку мокрыми руками.
- Не тяните сетевой кабель для отключения машины от сети. Всегда отсоединяйтесь от сети, вытаскивая вилку из розетки.

1.4 Подключение воды

- Следите за тем, чтобы не повредить шланги для воды.
- Машина должна быть подключена к водопроводной сети с использованием новых комплектов шлангов, поставленных вместе с машиной. Повторное использование старых комплектов шлангов не допускается.
- Перед подключением машины к новым трубам или трубам, которые не использовались в течение длительного периода времени, дайте потоку воды стечь до тех пор, пока вода не будет чистой.
- Рабочее давление воды (минимальное и максимальное) должно находиться в диапазоне между 0,3 бар (0,03 МПа) и 10 бар (1 МПа).
- При первом использовании машины убедитесь в том, что нет никаких утечек.

1.5 Использование

- Соблюдайте инструкцию по технике безопасности при эксплуатации данной стиральной машины
- Соблюдайте инструкции по технике безопасности, указанные на упаковке моющих средств.
- Соблюдайте требование о том, чтобы объем загрузки машины не превышал 10 кг.
- Не кладите легковоспламеняющиеся продукты или вещи, которые оказались смоченными легковоспламеняющимися продуктами в машине, рядом с ней или на нее.
- Убедитесь, что при загрузке белья в барабан не попали посторонние предметы
- Не помещайте под машину контейнер для сбора возможной утечки воды. Свяжитесь с уполномоченным сервисным центром, чтобы узнать, какие принадлежности можно использовать.
- Не прикасайтесь к стеклу дверцы во время работы стиральной машины. Стекло может быть
- горячим.
- Машина, рассматриваемая в данном руководстве, предназначена только для коммерческого или промышленного использования.

1.6. Уход и очистка

- Выньте вилку сетевого кабеля из сетевой розетки.
- Для очистки машины не используйте распыленную струю воды и пар.
- Чистите машину с помощью влажной мягкой ткани. Используйте только нейтральные моющие средства.

Не используйте абразивные продукты, абразивные чистящие губки, растворители или металлические предметы.

1.7 Техобслуживание

- Используйте только оригинальные запчасти или запчасти, рекомендованные производителем
- Техобслуживание и ремонт должны производиться только квалифицированными специалистами.

1.8 Утилизация, транспортировка и хранение

- Отсоедините машину от сети электропитания.
- Отрежьте сетевой кабель и утилизируйте его.
- Перевозить и хранить продукт необходимо в заводской упаковке, согласно указанным на ней манипуляционным знакам.
- При погрузке, разгрузке и транспортировке соблюдайте осторожность.

2 - Описание

HCW10C – коммерческая стиральная машина Haier, предназначенная для оснащения прачечных, гостиниц, хостелов, ресторанов, мест общего пользования в многоквартирных домах.

Не требует крепления к полу (при условии соблюдения правильной загрузки белья во избежание появления дисбаланса и неустойчивого положения).

Изменения или модификации устройства не допускаются. Использование не по назначению может привести к возникновению опасных ситуаций и аннулированию всех гарантийных обязательств.

Примечание:

В связи с постоянным совершенствованием моделей иллюстрации в следующих разделах могут не во всем соответствовать модели вашей машины.

2.1. Изображение стиральной машины

Передняя сторона (Рис. 2-1):

2-1



Задняя сторона (Рис. 2-2):

2-2

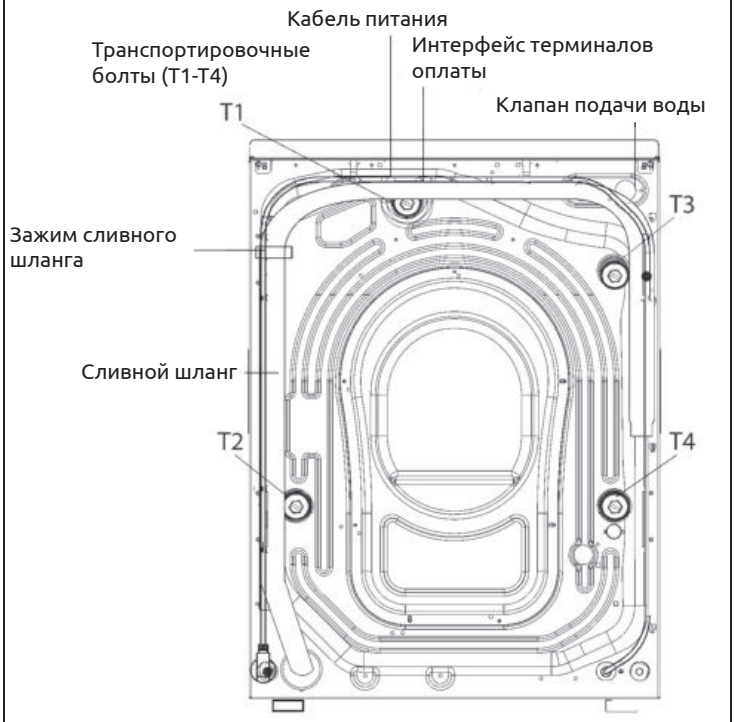

2.2 Комплектация

Сверьте комплект поставки вашей стиральной машины с данным перечнем (Рис. 2-3):

2-3



Комплект впускного шланга	5 заглушек	U-образная опора сливного шланга	Шумоподавляющие накладки	Руководство пользователя

3 - Панель управления

3-1

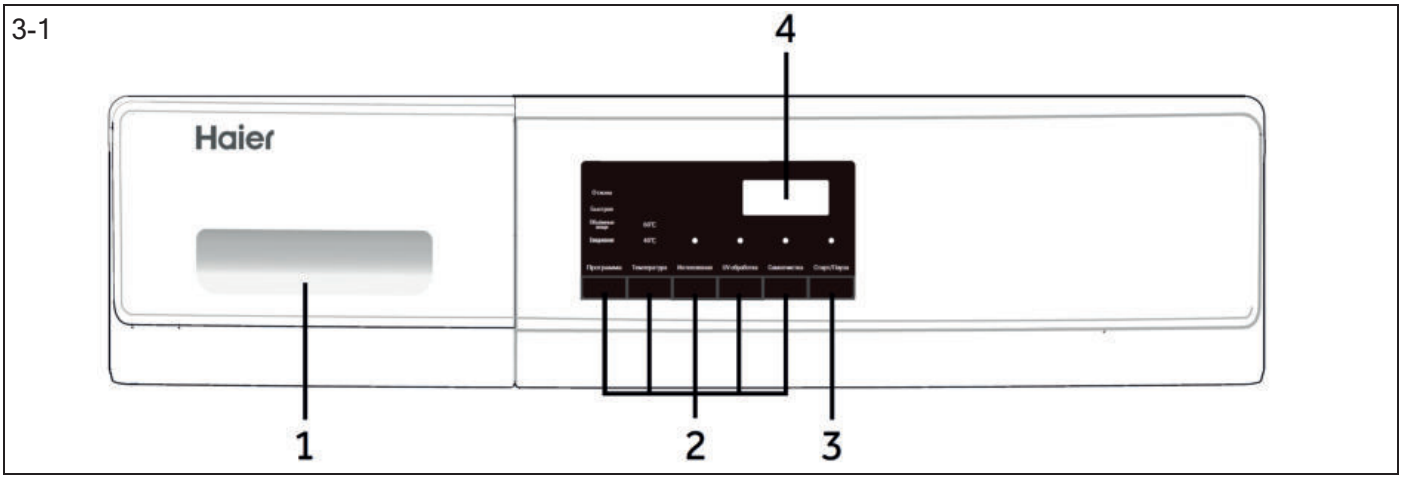

1 Контейнер для моющих средств и кондиционера

2. Функциональные кнопки

3 Кнопка «Старт/пауза»

4 Дисплей

Подключение к терминалам оплаты

CN4 и CN5 на задней панели платы дисплея – это разъемы для подключения монетоприемников/терминалов оплаты по протоколу Pulse.

Контакты разъемов обозначены как:

12V-черный провод, GND-синий провод, COIN-коричневый провод, 5V-белый провод.

Импульс монетного входа >= 30 мс высокого уровня для подсчета.

Номинал стоимости импульса может быть настроен в сервисных параметрах стиральной машины

3-2

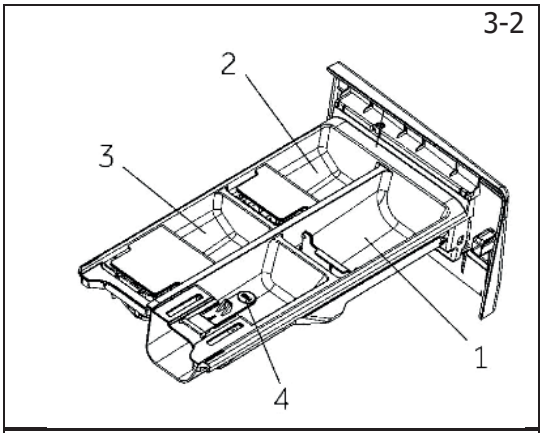

3-3

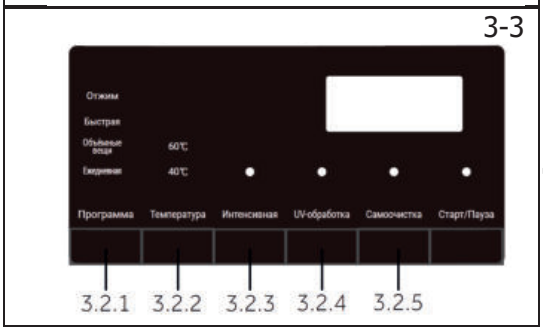

3.1 Контейнер для моющих средств и кондиционера

Внутри выдвижного контейнера расположены следующие отсеки (рис. 3-2):

1: Отсек для стирального порошка или жидкого моющего средства.
2: Отсек для кондиционера.
3: Отсек для отбеливателя.
4: Запорный выступ: прижмите его вниз, чтобы вынуть контейнер.
Рекомендации по типам моющих средств указаны для стирки при различных температурах.
См. руководство по использованию моющего средства (см. стр. 14).

3.2. Фукциональные кнопки

Функциональные кнопки (Рис. 3-3) служат для включения дополнительных функций выбранной программы перед ее запуском. На дисплее отображаются соответствующие значки.

Если кнопка позволяет выбрать из нескольких вариантов настройки, то для выбора нужно последовательно нажимать эту кнопку.

При нажатии на кнопку, когда она ярко подсвечена, выбирается функция.

3 - Панель управления

Примечание: Заводские настройки

Для достижения наилучших результатов стирки в каждой программе Haier присутствуют определенные настройки по умолчанию. Если нет специальных требований, рекомендуем использовать настройки по умолчанию.

3.2.1 Функциональная кнопка **«Программа»**

Нажмите эту функциональную кнопку (рис. 3-4), чтобы выбрать программу. Можно выбрать одну из четырех программ:

«Ежедневная», «Объёмные вещи», «Быстрая», «Отжим».

«Ежедневная» предназначена для смешанной стирки хлопка и синтетики.

«Объёмные вещи» - для крупной или тяжёлой одежды.

«Быстрая» - для быстрой стирки небольших или слабозагрязненных вещей.

«Отжим» - удаление воды из белья.

Нажимайте эту функциональную кнопку для последовательного переключения различных программ. Когда загорится индикатор, будет выбрана соответствующая программа.

3-4

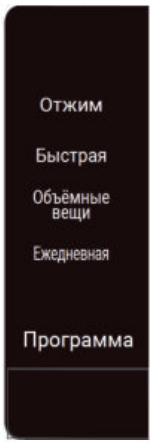

3.2.2 Функциональная кнопка **«Температура»**

Нажмите эту кнопку (рис. 3-5), чтобы изменить температуру стирки в программе (40°C или 60°C). Если ни одно значение не горит, вода не будет нагреваться.

3-5



3.2.3 Функциональная кнопка **«Интенсивная»**

После выбора нужной программы нажмите кнопку **«Интенсивная»** (рис. 3-6), чтобы добавить еще одно полоскание. При этом над кнопкой загорится индикатор. Нажмите еще раз, чтобы отменить функцию, и индикатор над кнопкой погаснет.

Эту функцию можно включить в программах «Ежедневная», «Объёмные вещи» и «Быстрая».

3.2.4 Функциональная кнопка **«UV-обработка»**

После выбора нужной программы нажмите кнопку **«UV-обработка»** (рис. 3-7), чтобы выбрать функцию стерилизации ультрафиолетом. При этом загорится индикатор над кнопкой. Чтобы отменить функцию, нажмите еще раз, и индикатор погаснет.

3-6 3-7 3-8



Функцию обработки ультрафиолетом можно выбрать в программах «Ежедневная» и «Объёмные вещи» и только в режиме ожидания. После запуска программы функцию «UV-обработка» нельзя отменить в течение периода ожидания.

3.2.5 Функциональная кнопка **«Самоочистка»**

Кнопка **«Самоочистка»** (рис. 3-8) по умолчанию не является выбираемой. После настройки параметров сервисного режима в фоновом режиме кнопку **«Самоочистка»** можно настроить как выбираемую. В режиме **«Самоочистка»** все четыре программы над кнопкой **«Программа»** не могут быть выбраны.

Перезагрузите питание, одновременно нажмите и удерживайте кнопки **«Программа» + «Интенсивная» + «Старт/Пауза»** в течение первых 10 с. Загорится индикатор **«Самоочистка»**, и начнется программа «Глубокая самоочистка», а на дисплее появится «1:00».

3-9



3.3 Кнопка **«Старт/Пауза»**

Плавно нажмите эту кнопку (рис. 3-9), чтобы запустить текущую программу. Во время установки или запуска программы светодиод над кнопкой светится или мигает.

После запуска программы у пользователя есть 30-секундный «период ожидания». В течение этих 30 секунд нажмите кнопку «Старт/Пауза» еще раз, работа программы прервется, и пользователь сможет снова выбрать другую программу.

По истечении 30 секунд «периода ожидания» выполнение программы не может быть прервано нажатием этой кнопки.

Сброс программы/возврат в режим ожидания

Независимо от того, на каком этапе выполнения программы находится стиральная машина, вы можете сбросить текущую программу. Для этого нажмите и удерживайте более 5 секунд кнопки «Интенсивная» + «UV-обработка». После того, как раздастся звуковой сигнал, стиральная машина вернется в режим ожидания.

Принудительное открытие дверцы

Независимо от того, на каком этапе выполнения программы находится стиральная машина, для принудительного открытия дверцы нажмите и удерживайте кнопки «UV-обработка» + «Самоочистка» + «Старт/Пауза» в течение 5 секунд. Стиральная машина начнет слив воды из бака. Через 2 минуты дверца будет разблокирована и ее можно будет открыть.

Примечание:

После принудительного открытия дверцы произойдет сброс программы. Для дальнейшего использования необходимо снова внести оплату за новый цикл стирки!

Примечание:

Если вам необходимо принудительно открыть дверцу в случае сбоя электропитания, обратитесь к п. 7.3.

3-10



3.4 Дисплей

На дисплее (рис. 3-10) отобразится время стирки. Внимание: время, отображаемое на экране, является ориентировочным; оно может отличаться от фактического времени работы из-за температуры и давления воды.

4 - Программы

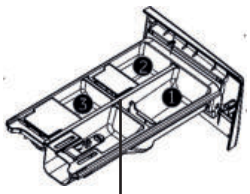

Отсеки контейнера для моющих средств:

1 Средство для стирки

2 Кондиционер или средство для ухода за тканями

3 Жидкий отбеливатель

Программа	Максимальная загрузка, кг	Температура (допустимый диапазон)	Отсек 1	Отсек 2	Отсек 3	Тип ткани	Скорость отжима по умолчанию, об/мин
Отжим	10	Нет	Нет	Нет	Нет	Все ткани	1000
Быстрая	1	Нет	Да	Опция	Опция	Слабозагрязненное белье	1000
Объемные вещи	10	40°C или 60°C	Да	Опция	Опция	Все ткани	1000
Ежедневная	5	40°C или 60°C	Да	Опция	Опция	Хлопок	1000

Примечание: Для данной модели функция предварительной стирки (Pre wash) не предусмотрена.

Программа	Выбор дополнительных функций		
	Температура	Интенсивная	UV-обработка
Отжим	Нет	Нет	Нет
Быстрая	Нет	Опция	Нет
Объемные вещи	Опция	Опция	Опция
Ежедневная	Опция	Опция	Опция

5 - Повседневное использование

5.1. Электропитание

Подключите стиральную машину к источнику электропитания (220-240 В ~/50Гц, Рис. 5-1). См. также раздел «УСТАНОВКА» (стр. 24).

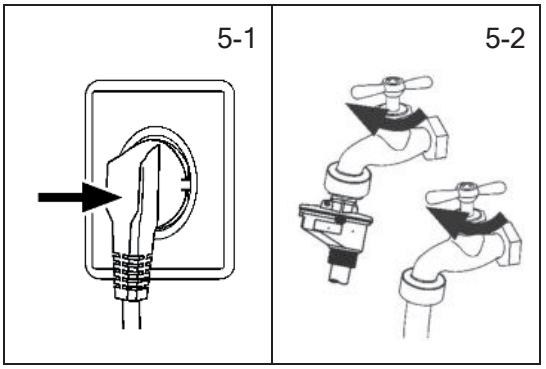

5.2. Подключение подачи воды

- ► Перед подключением проверьте чистоту и прозрачность воды на входе.
- ► Откройте кран (Рис. 5-2).

Примечание: Герметичность

Перед первым использованием машины откройте кран и убедитесь в отсутствии утечек в месте соединения крана с впускным шлангом.

5.3. Подготовка белья к стирке

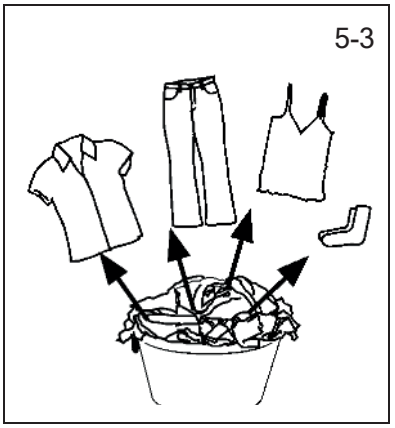

- Разделите белье на: белое, цветное, синтетику, деликатные ткани и шерсть.
- Соблюдайте инструкции по стирке, которые указаны на этикетках по уходу за бельем.
- Не стирайте вместе белое и цветное белье.
- Некоторые предметы цветного белья могут изменить цвет при первой стирке. Мы рекомендуем вам в первый раз постирать их отдельно.
- Застегните пуговицы на наволочках, застегните молнии, крючки и кнопки-застежки. Свяжите пояса.
- Освободите карманы и выверните их.
- Выверните многослойные ткани, шесть и предметы с крашеными иллюстрациями.
- Удалите стойкие пятна.
- Сильно загрязненные пятна постирайте с помощью специального моющего средства.
- Будьте осторожны с занавесками. Снимите крючки или поместите занавески в мешок для стирки или в наволочку.
- Не стирайте в машине белье без обметки или с порезами. Пользуйтесь мешком для стирки небольших и (или) деликатных предметов (например, нижнее белье на косточках, пояса, колготки и т. д.).
- Очень маленькая загрузка может привести к проблемам разбалансировки белья на стадии отжима.

Для некоторых загрязнений применения воды и моющего средства недостаточно.
Мы рекомендуем удалить эти загрязнения перед тем, как загружать эти предметы в машину.
Имеются специальные средства для удаления пятен. Используйте специальное средство для удаления пятен, которое применимо к данному типу пятна и данной ткани.

ОСТОРОЖНО!

Нетканые элементы, а также мелкие, непрочно закрепленные и острые предметы могут привести к порче и повреждению одежды и стиральной машины.

Таблица символов на этикетках одежды

Стирка					
	Макс. темп. стирки 95 °C, обычный режим		Макс. темп. стирки 60 °C, обычный режим		Макс. темп. стирки 60 °C, мягкий режим
	Макс. темп. стирки 40 °C, обычный режим		Макс. темп. стирки 40 °C, мягкий режим		Макс. темп. стирки 40 °C, очень мягкий режим
	Макс. темп. стирки 30 °C, обычный режим		Макс. темп. стирки 30 °C, мягкий режим		Макс. темп. стирки 30 °C, очень мягкий режим
	Ручная стирка, макс. темп. 40 °C		Не стирать		
Отбеливание					
	Разрешено отбеливание любым отбеливателем		Разрешено использовать только кислородсодержащий/ бесхлорный отбеливатель		Не отбеливать
Сушка					
	Сушка в барабане при нормальной температуре		Сушка в барабане при пониженной температуре		Не сушить в барабане
	Сушка на веревке		Сушка в разложенном виде		
Глажка					
	Гладить при макс. темп. 200°C		Гладить при макс. темп. 150 °C		Гладить при низкой темп. до 110 °C без пара (глажение с паром может вызывать необратимые повреждения)
	Не гладить				
Профессиональный уход за текстильными изделиями					
	Сухая чистка в тетрахлорэтилене		Сухая чистка в углеводородах		*Сухая чистка запрещена
	Профессиональная влажная чистка		Профессиональная влажная чистка запрещена		

5.4 Загрузка стиральной машины

1. Потяните рукоятку на себя, чтобы открыть дверцу машины.
2. Загрузите белье в машину и закройте дверцу. Не перегружайте стиральную машину.
3. Добавьте моющее средство, кондиционер для белья в соответствии с рекомендациями их производителей.
4. При использовании жидких моющих средств:
   - Не превышайте дозировку жидкого моющего средства.

ВНИМАНИЕ:
Убедитесь, что белье не оказалось зажатым.
Зажатое дверцей белье приведет повреждению манжеты люка. Данное повреждение не покрывается гарантией



5.5 Выбор моющего средства

- ► Эффективность и результат стирки определяются качеством используемого моющего средства.
- ► Используйте только моющее средство, предназначенное для машинной стирки.
- ► При необходимости используйте специальные моющие средства, например, для синтетических и шерстяных тканей.
- ► Всегда соблюдайте рекомендации производителя моющих средств.
- ► Не используйте средства для сухой чистки, такие как трихлорэтилен и аналогичные продукты.

Выберите наиболее подходящее моющее средство

Г = гель/жидкое моющее средство

П = стиральный порошок

О = на усмотрение пользователя

— = нет

При использовании жидкого моющего средства не рекомендуется включать отложенный запуск.

* При температуре стирки 60 °C и выше рекомендуется использовать меньшее количество моющего средства. Рекомендуется использовать специальное дезинфицирующее средство, которое подходит для хлопка или синтетической ткани.

* Рекомендуется использовать непенящийся стиральный порошок или порошок с малым пенообразованием.

Программа	Вид моющего средства				
	Универсальная	Цветное	Деликатные ткани	Специальный режим	Кондиционер для белья
Отжим	-	-	-	-	-
Быстрая	Г/П	Г	-	-	о
Объёмные вещи	о	Г/П	-	-	о
Ежедневная	Г/П	Г/П	-	-	о

Рекомендации по экологичному использованию

- Устанавливайте программу стирки белья с нормальной загрязненностью.
- Всегда запускайте программу стирки при максимально допустимой загрузке белья.
- Если необходимо, при установке программы с низкой температурой пользуйтесь пятновыводителем.
- Для того, чтобы правильно выбрать нужное количество средства для стирки, узнайте, какова жесткость воды в вашей водопроводной сети.

Жесткость воды

Если вода в вашем регионе имеет высокую или среднюю жесткость, то рекомендуется использовать предназначенные для стиральных машин смягчители для воды. В регионах, где вода имеет низкую жесткость, использование смягчителя для воды не требуется.

Чтобы узнать уровень жесткости воды в своем регионе, обратитесь в местную водопроводную компанию.

Используйте нужное количество смягчителя воды. Соблюдайте инструкции, приведенные на упаковке данного продукта.

5-4

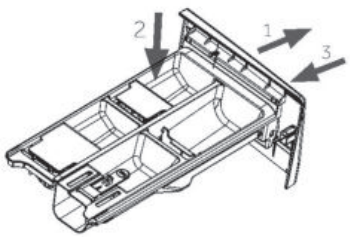

5.6 Добавление моющего средства

1. Выдвиньте контейнер для моющих средств.
2. Заполните соответствующие отсеки необходимыми моющими средствами (Рис. 5-4).
3. Аккуратно задвиньте контейнер обратно в машину.

Примечание:

- ► Перед следующим циклом стирки удалите остатки моющего средства из контейнера.
- ► Не загружайте моющее средство или кондиционер для белья сверх необходимого количества.
- ► Следуйте инструкциям на упаковке моющего средства.
- ► Всегда загружайте моющее средство в контейнер непосредственно перед началом цикла стирки.
- ► Концентрированное жидкое моющее средство, а также кондиционер, следует разбавить перед добавлением в отсек.
- ► Тщательно выберите настройки программы с учетом указаний по уходу и стирке на этикетках одежды и в соответствии с таблицей выбора программ.

Примечание: устранение запаха

Перед первой стиркой рекомендуется запустить программу «Самоочистка» без белья и с небольшим количеством моющего средства в соответствующем отсеке контейнера или со специальным очистителем стиральных машин для удаления потенциально вредных веществ.

5-5



5.7 Добавление индивидуальных настроек

Выберите необходимые функции и настройки (Рис. 5-5); см. раздел Панель управления.

5-6



5.8 Запуск программы стирки

Нажмите кнопку «Старт/Пауза» (рис. 5-6), чтобы запустить программу. Машина будет работать в соответствии с заданными настройками.

6 - Уход и очистка

6.1. Чистка контейнера для моющих средств

Всегда удаляйте остатки моющего средства из контейнера. Регулярно очищайте контейнер следующим образом (Рис. 6-1):

1. Выдвиньте контейнер до упора.
2. Нажмите на кнопку фиксатора и вытащите контейнер из машины.
3. Промойте контейнер водой до полной очистки и вставьте его обратно в машину.

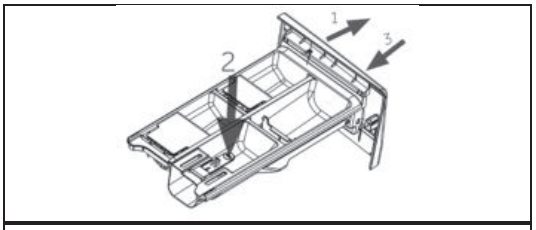

6-2



6.2 Очистка стиральной машины

- ► Во время чистки и действий по уходу за стиральной машиной вынимайте вилку шнура электропитания из розетки.
- ► Используйте мягкую ткань, смоченную мыльным раствором, для чистки корпуса машины (рис. 6-2) и резиновых элементов.
- ► Не используйте органические химикаты или растворители, вызывающие коррозию.

Удаление накипи

Если вода в вашем регионе имеет высокую или среднюю жесткость, то рекомендуется использовать предназначенные для стиральных машин средства для удаления накипи.
Регулярно осматривайте барабан во избежание образования известковой накипи и частиц ржавчины.
Для удаления частиц ржавчины используйте только продукты, предназначенные для стиральных машин.
Делайте это отдельно от стирки белья.

Профилактическая стирка

Регулярно запускайте профилактическую стирку. Для этого:

- Выньте белье из барабана.
- Установите программу дезинфекции при самой высокой температуре с небольшим количеством моющего средства. Регулярно осматривайте уплотнение и удаляйте все предметы из внутренней части.

Уплотнители дверцы

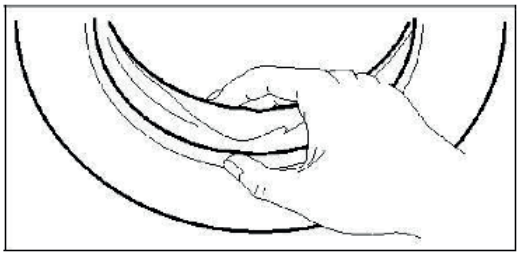

Регулярно осматривайте уплотнители и удаляйте все предметы из внутренней части.

6.3 Клапан подачи воды и его фильтр

Для предотвращения закупоривания подачи воды твердыми частицами, такими как накипь, регулярно очищайте фильтр крана подачи воды.

- ► Выньте вилку шнура электропитания из розетки и отключите подачу воды.
- ► Снимите наливной шланг, отвинтив его от клапана на задней стенке (Рис. 6-3) машины, а также от крана подачи воды.
- ► Промойте фильтры водой и очистите их с помощью щетки для очистки фильтра (Рис. 6-4).
- ► Вставьте фильтр и установите на место впускной шланг.

6-3

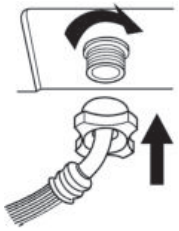

6-4

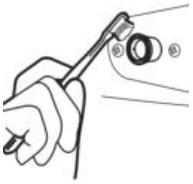

6.4 Очистка барабана

- ► Извлекайте из барабана случайно попавшие туда металлические предметы, такие как шпильки, монеты и пр. (Рис. 6-5), поскольку они становятся причиной повреждений и появления ржавых пятен.
- ► Для удаления ржавых пятен используйте чистящее средство, не содержащее хлора. Соблюдайте указания производителя чистящего средства.
- ► Не используйте для чистки твердые предметы или стальные губки.

6-5



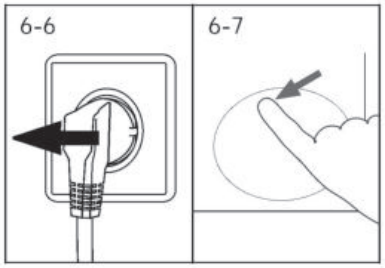

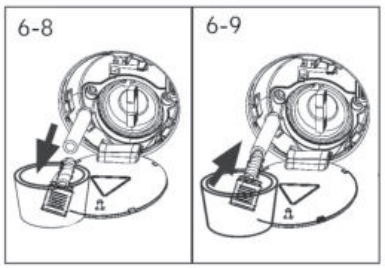

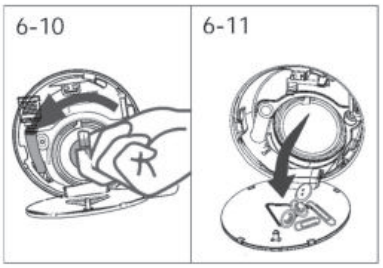

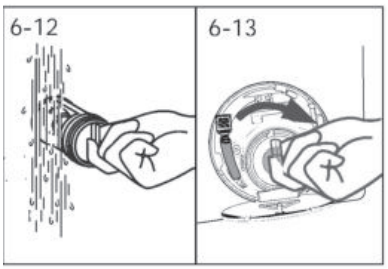

6.5 Фильтр насоса

Очищайте фильтр раз в месяц и проверяйте фильтр насоса в тех случаях, когда машина:

- ► Не сливает воду.
- ► Не выполняет отжим.
- ► Издает необычный шум во время работы.

ВНИМАНИЕ!

Риск ошпаривания! Вода в фильтре насоса может быть очень горячей! Перед выполнением любых действий убедитесь, что вода остыла.

1. Выключите стиральную машину и выньте вилку шнура питания из розетки (Рис. 6-6).
2. Нажмите и откройте крышку фильтра (рис. 6-7).
3. Подставьте плоскую емкость для слива воды (Рис. 6-8). Объем сливаемой из фильтра воды может быть достаточно большим!
4. Вытяните сливной шланг и держите его конец над емкостью (Рис. 6-8).
5. Выньте заглушку из сливного шланга (Рис. 6-8).
6. После завершения слива закройте сливной шланг (рис. 6-9) и вставьте его обратно в машину.
7. Поверните фильтр насоса в направлении против часовой стрелки и извлеките его (Рис. 6-10).
8. Удалите загрязнения (рис. 6-11).
9. Тщательно промойте фильтр насоса под проточной водой. (Рис. 6-12).
10. Аккуратно закрепите его на прежнем месте (Рис. 6-13).
11. Закройте крышку фильтра

ОСТОРОЖНО!

- ► Уплотнение фильтра насоса должно быть чистым и без повреждений. Если крышка затянута неплотно, возможна утечка воды.
- ► Фильтр должен находиться на своем месте, в противном случае может произойти утечка.

Если машина установлена в районе, где температура окружающего воздуха может быть ниже 0 °C, то удаляйте оставшуюся воду из впускного шланга и слейте воду из насоса.

1. Выньте вилку сетевого кабеля из сетевой розетки.
2. Закройте водопроводный кран.
3. Поместите два конца впускного шланга в контейнер и дайте воде вытечь из шланга.
4. Слейте воду из насоса. См. процедуру аварийного слива.
5. Когда сливной насос будет опорожнен, снова установите впускной шланг.

ПРЕДУПРЕЖДЕНИЕ!

Перед повторным использованием машины убедитесь в том, что температура окружающего воздуха превышает 0 °C.

Производитель не несет ответственности за ущерб, вызванный низкими температурами.

7 - Устранение неисправностей

Многие возникающие проблемы вы можете решить самостоятельно, для этого не требуется специальных знаний. В случае возникновения проблемы, прежде чем обращаться в сервисную службу, проверьте все возможные варианты и следуйте приведенным ниже указаниям. См. раздел СЛУЖБА ПОДДЕРЖКИ КЛИЕНТОВ.



ВНИМАНИЕ!

- ► Перед проведением технического обслуживания выключите машину и отсоедините вилку шнура электропитания от розетки.
- ► Техническое обслуживание электрооборудования должно выполняться только квалифицированными электриками, поскольку неправильный ремонт может привести к значительным последующим повреждениям.
- ► Во избежание опасной ситуации замену поврежденного кабеля электропитания должен осуществлять только изготовитель, его сервисный агент или специалист соответствующей квалификации.
- ► Для безопасности пользователя не рекомендуется выполнять самостоятельный или непрофессиональный ремонт. Свяжитесь со службой послепродажного обслуживания.

7.1 Устранение неполадок с помощью кода ошибки на дисплее

Проблема	Причина	Решение
E1	• Ошибка слива.	• Позвоните в сервисный центр.
E2	• Ошибка блокировки.	• Правильно закройте дверцу.
E4	• Уровень воды не достигнут по истечении 15 минут. • Вода сливается через сливной шланг вследствие сифонного эффекта.	• Убедитесь, что кран открыт и напор воды нормальный. • Проверьте установку сливного шланга.
E8	• Ошибка защиты по уровню воды.	• Позвоните в сервисный центр.
F3	• Ошибка датчика температуры.	• Позвоните в сервисный центр.
F4	• Ошибка нагрева.	• Позвоните в сервисный центр.
F7	• Ошибка электродвигателя.	• Позвоните в сервисный центр.
FA	• Ошибка датчика уровня воды.	• Позвоните в сервисный центр.
FC1 or FC2	• Ошибка связи.	• Позвоните в сервисный центр.
Unb	• Ошибка неравномерной загрузки.	• Проверьте и равномерно распределите загруженное белье в барабане. Уменьшите объем загрузки.

7.2 Устранение неисправностей без отображаемых на дисплее кодов

Проблема	Причина	Решение
Стиральная машина не работает.	• Программа еще не запущена. • Дверца закрыта неправильно. • Стиральная машина не включена. • Сбой питания. • Активирована блокировка от детей.	• Проверьте программу и запустите ее. • Правильно закройте дверцу. • Включите машину. • Проверьте электропитание. • Отключите блокировку от детей.
Стиральная машина не заполняется водой.	• Вода не подается. • Перегиб впускного шланга. • Фильтр впускного шланга засорен. • Напор воды меньше, чем 0,03 МПа. • Дверца закрыта неправильно. • Неисправность водоснабжения.	• Проверьте кран подачи воды. • Проверьте впускной шланг. • Очистите фильтр наливного шланга. • Проверьте давление воды. • Правильно закройте дверцу. • Обеспечьте подачу воды.
При заполнении стиральной машины водой вода сливается.	• Высота подъема сливного шланга составляет менее 80 см. • Возможно, конец сливного шланга опущен в воду.	• Убедитесь, что сливной шланг установлен правильно. • Убедитесь, что конец сливного шланга не находится в воде.
Неисправность слива.	• Сливной шланг засорен. • Фильтр насоса засорен. • Конец сливного шланга находится выше 100 см над уровнем пола.	• Прочистите сливной шланг. • Очистите фильтр насоса. • Убедитесь, что сливной шланг установлен правильно.
Сильная вибрация при отжиме.	• Не все транспортировочные болты были сняты. • Машина находится в неустойчивом положении. • Неправильная загрузка стиральной машины.	• Снимите все транспортировочные болты. • Обеспечьте твердую опорную поверхность и выровняйте машину. • Проверьте вес и равномерность загрузки.
Стиральная машина останавливается до завершения цикла стирки.	• Неисправность подачи воды или электропитания.	• Проверьте электропитание и водоснабжение.
Стиральная машина останавливается на некоторое время.	• На дисплее отображается код ошибки. • Проблема из-за неправильной загрузки. • Программа выполняет цикл замачивания.	• Проверьте коды ошибок. • Уменьшите или отрегулируйте нагрузку. • Отмените и перезапустите программу.
Излишняя пена в барабане и/или в контейнере для моющих средств.	• Неподходящее моющее средство. • Слишком много моющего средства.	• Проверьте рекомендации по выбору моющего средства. • Уменьшите количество моющего средства.
Автоматическая корректировка времени стирки.	• • Продолжительность программы стирки будет скорректирована.	• Это нормально и не влияет на функциональность.
Сбой при отжиме.	• • Несбалансированность белья в барабане.	• Проверьте загрузку машины и снова запустите программу отжима.

7 - Устранение неисправностей

Проблема	Причина	Решение
Неудовлетворительный результат стирки.	• Степень загрязнения не соответствует выбранной программе. • Слишком мало моющего средства. • Превышена максимальная загрузка. • Белье распределено в барабане неравномерно.	• Выберите другую программу. • Выбирайте моющее средство в зависимости от степени загрязнения и в соответствии с рекомендациями производителя • Уменьшите объем загрузки. • Расправьте белье.
Остатки стирального порошка на белье.	• Нерастворенные частицы моющего средства могут оставаться на белье в виде белых пятен.	• Выполните дополнительное полоскание. • Попробуйте счистить следы с сухого белья щеткой. • Используйте другое моющее средство.
Серые пятна на белье.	• Вызваны воздействием жиров, таких как масла, кремы или мази.	• Подготовьте белье к стирке с помощью специального очистителя.

Примечание: Излишнее пенообразование

Если при выполнении цикла отжима образуется слишком много пены, двигатель остановится, и в течение 90 секунд будет работать сливной насос. Если такие попытки удалить пену закончатся безрезультатно 3 раза подряд, программа остановится без выполнения отжима.

Если сообщения об ошибках появляются даже после принятых мер, выключите машину, отключите электропитание и обратитесь в службу поддержки клиентов.

7.3 В случае сбоя электропитания

Текущая программа и ее настройки будут сохранены.

После восстановления электропитания работа возобновится.

Если во время выполнения программы произойдет сбой в электропитании, дверца будет заблокирована механически.

Если необходимо извлечь белье, убедитесь, что уровень воды не виден через стеклянную дверцу. – Берегитесь ошпаривания! Уменьшите уровень воды, как описано в разделе «Фильтр насоса». Только после этого потяните рычаг (A), находящийся под крышкой сервисного лючка (Рис. 7-1), пока дверца не разблокируется с легким щелчком. После этого снова закрепите все детали.

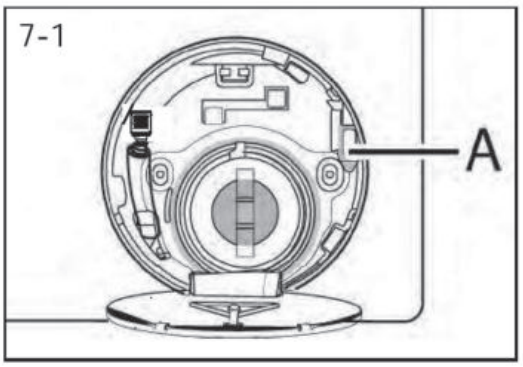

Когда стиральная машина находится в безопасном для пользователя состоянии (уровень воды ниже смотрового люка на определенное расстояние, температура бака ниже 55 °C, внутренний бак не вращается), можно открыть дверцу машины.

8.1 Подготовка

- ► Извлеките стиральную машину из упаковки.
- ► Удалите все упаковочные материалы, в том числе защитную пленку с корпуса и основание из пенопласта, и уберите их в недоступное для детей место. При вскрытии упаковки на пластиковом пакете и загрузочном люке можно заметить капли воды. Это нормальное явление, вызванное заводскими испытаниями с использованием воды.

Примечание: Утилизация упаковки

Храните все упаковочные материалы в недоступном для детей месте и утилизируйте их безопасным для окружающей среды образом.

8.2 Дополнительно: Установите шумоподавляющие прокладки

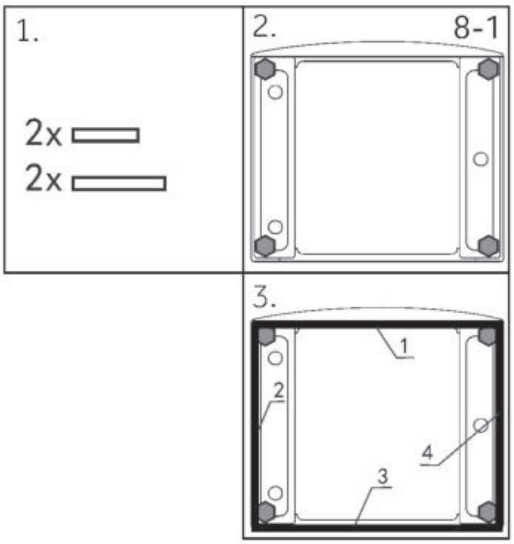

1. Открыв термоусадочную упаковку, вы обнаружите четыре шумоподавляющие прокладки. Они используются для снижения уровня шума (рис. 8-1).
2. Положите стиральную машину на бок так, чтобы загрузочный люк был направлен вверх, а нижняя сторона развернута к вам.
3. Достаньте шумопоглощающие прокладки и удалите с них двустороннюю клейкую защитную пленку; приклейте по периметру днища; шумопоглощающие прокладки располагают под корпусом стиральной машины в местах, показанных на Рис. 3 (две длинные прокладки — в позициях 1 и 3, две короткие прокладки — в позициях 2 и 4). После установки прокладок верните машину в вертикальное положение.

8.3 Снятие транспортировочных болтов

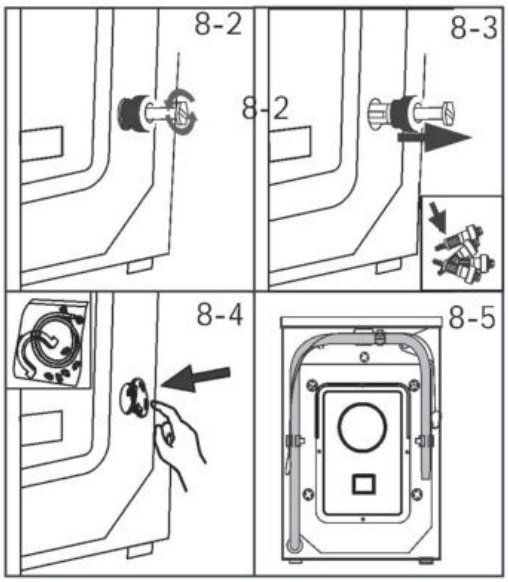

Транспортировочные болты предназначены для закрепления антивибрационных компонентов внутри машины во время транспортировки, чтобы предотвратить внутренние повреждения.

1. Удалите все 4 болта на задней стенке и извлеките пластиковые проставки (Рис. 8-2) (Рис. 8-3).
2. Вставьте заглушки в оставшиеся отверстия (Рис. 8-4) (Рис. 8-5).

8.4 Перемещение стиральной машины

Если машину необходимо переместить в другое место, заново установите транспортировочные болты, чтобы предотвратить повреждения: их установка выполняется в обратном порядке.

Примечание: Храните в надежном месте

Храните транспортировочные болты и детали в надежном месте для последующего использования.
Перед каждым перемещением машины устанавливайте эти детали на их места.

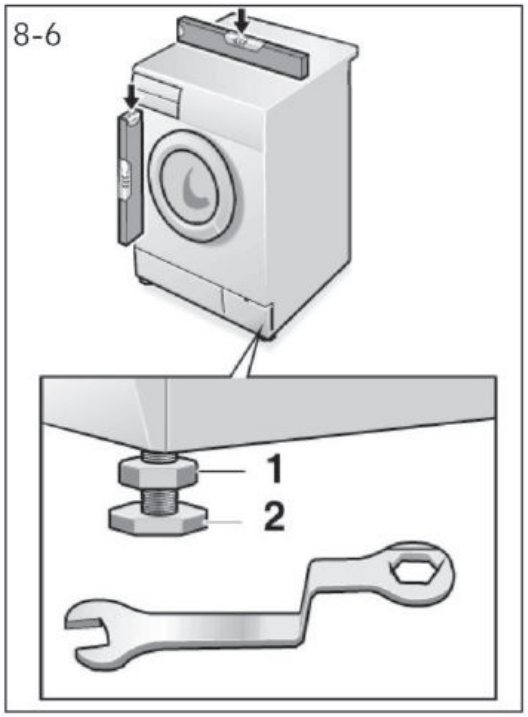

8.5 Выравнивание машины

Отрегулируйте все ножки (Рис. 8-6) для достижения абсолютно ровного положения. Это сведет к минимуму вибрации и, следовательно, шум во время работы.

Выравнивание также уменьшает естественный износ машины.

Для выравнивания рекомендуется использовать спиртовой уровень. Пол должен быть как можно более твердым и ровным.

1. Ослабьте контргайку (1) с помощью гаечного ключа.
2. Отрегулируйте высоту вращением ножки (2).
3. Затяните контргайку (1) на корпусе машины.

8.6 Подключение для слива воды

Правильно присоедините сливной шланг к трубопроводу. Верхняя точка шланга должна находиться на высоте от 80 до 100 см над днищем машины! По возможности всегда закрепляйте сливной шланг в хомуте на задней панели машины.

ВНИМАНИЕ!

- Используйте для подключения только поставленный с машиной комплект шлангов.
- Никогда не используйте старые комплекты шлангов!
- Подсоединяйте впускной шланг только к водопроводу холодной воды.
- Перед подсоединением проверьте чистоту и прозрачность воды.

Возможны следующие варианты подключения:

8.6.1 Установка сливного шланга на раковину

- Подвесьте сливной шланг с помощью U-образной опоры на край раковины подходящего размера (Рис. 8-7).
- Хорошо закрепите U-образный держатель шланга, чтобы он не соскальзывал.

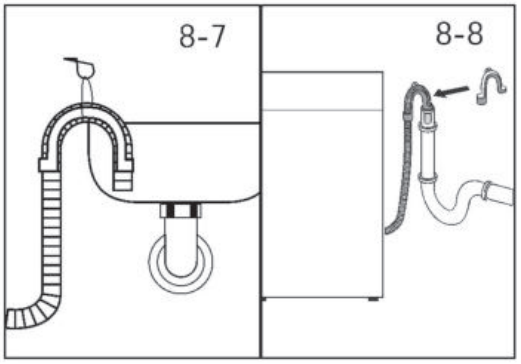

8.6.2 Соединение сливного шланга с канализацией

- Внутренний диаметр трубы стояка с вентиляционным отверстием должен быть не менее 40 мм.
- Вставьте сливной шланг в канализационную трубу на 80-100 мм.
- Подсоедините U-образную опору и надежно закрепите ее (рис. 8-8).

8.6.3 Подсоединение сливного шланга к сливу из раковины

- Подсоединение шланга должно располагаться выше сифона.
- Соединительный патрубок слива обычно закрыт прокладкой (A). Для обеспечения нормальной работы эту прокладку необходимо удалить (Рис. 8-9).
- Закрепите сливной шланг хомутом.

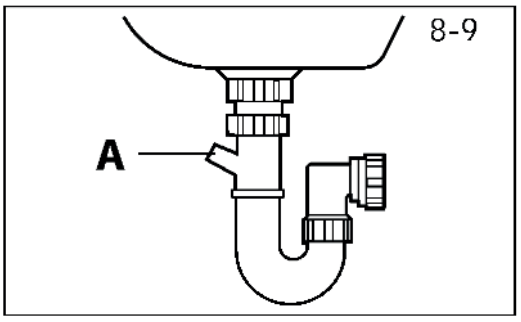

ОСТОРОЖНО!

- Сливной шланг не следует погружать в воду. Он должен быть надежно закреплен и герметичен. Если сливной шланг положен на землю или если труба находится на высоте менее 80 см, стиральная машина будет постоянно сливать воду во время наполнения (автоматический слив).
- Не допускается удлинять сливной шланг. При необходимости свяжитесь с организацией послепродажного обслуживания.

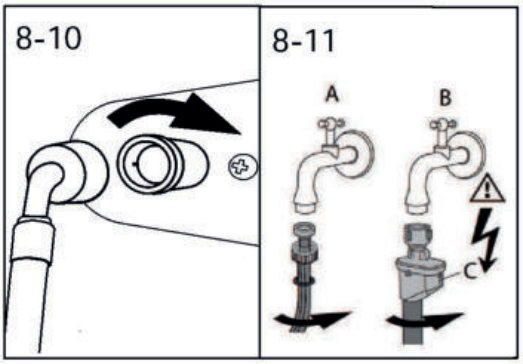

8.7 Подключение для подачи водопроводной воды

Убедитесь, что уплотнители вставлены.

1. Подсоедините впускной шланг изогнутым концом к машине (Рис. 8-10). Затяните резьбовое соединение вручную.
2. Другой конец впускного шланга подсоедините к крану подачи воды с резьбой 3/4 дюйма (Рис. 8-11).

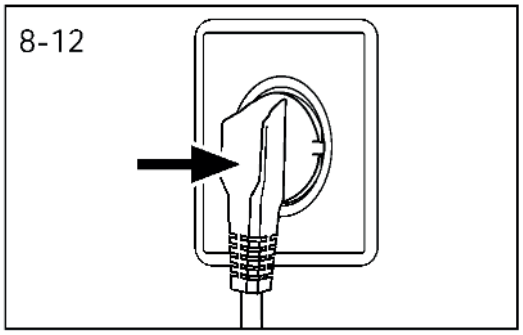

8.8 Электрическое подключение

Перед каждым подключением проверяйте следующее:

- ► Источник питания, розетка и предохранитель соответствуют паспортной табличке.
- ► розетка заземлена, многоместные разветвители или удлинители не используются.
- ► вилка и розетка строго соответствуют друг другу. Вставьте вилку электрошнура в розетку (Рис. 8-12).

ВНИМАНИЕ!

- ► Всегда следите за тем, чтобы все соединения (шнур питания, сливной шланг и шланг подачи воды) были плотно затянутыми, сухими и не имели утечек!
- ► Следите за тем, чтобы эти части не были сдавлены, перегнуты или скручены.
- ► Если шнур электропитания поврежден, то во избежание опасности его необходимо заменить. Эта работа должна выполняться сервисным агентом.

9 - Технические характеристики

9.1 Дополнительные технические характеристики

Модель	**HCW10C**
Подключение к сети электропитания:	
Номинальное напряжение, В	220-240
Номинальная частота, Гц	50
Номинальная сила тока, А	10
Максимальная мощность, Вт	1950
Класс защиты	IPX4
Давление воды, МПа	0,03<P<1
Максимальная загрузка, кг	10
Объем барабана, л	65
Скорость отжима, об./мин.	1000
Вес нетто/брутто, кг	71/76

9.2 Габаритные размеры изделия

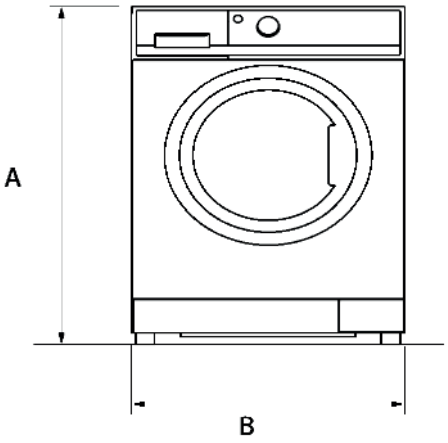

ВИД СПЕРЕДИ

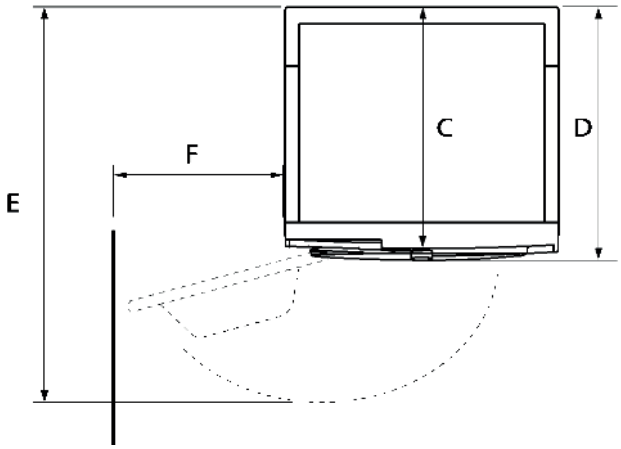

СТЕНА ВИД СВЕРХУ

A Общая высота изделия, мм	850
B Общая ширина изделия, мм	595
C Общая глубина изделия (до основной панели управления), мм	628
D Общая глубина изделия, мм	678
E Глубина открывания дверцы, мм	1134
F Минимальный зазор между дверцей и прилегающей стеной, мм	330

Примечание: Точная высота вашей стиральной машины зависит от того, насколько далеко выдвинуты ножки из основания машины. Пространство под установку машины должно быть как минимум на 40 мм шире и на 20 мм глубже, чем ее размеры.

ОБСЛУЖИВАНИЕ КЛИЕНТОВ

Мы рекомендуем обращаться в службу поддержки клиентов компании Haier, а также использовать оригинальные запасные части. Если у вас возникли проблемы с вашей техникой, пожалуйста, сначала изучите раздел «Устранение неисправностей».

Если вы не нашли решения проблемы, пожалуйста, обратитесь:

— к вашему официальному дилеру или

— в наш колл-центр: 8-800-250-43-05,

— на сайт https://haierproff.ru, где вы можете оставить заявку на обслуживание, а также найти ответы на часто задаваемые вопросы.

Обращаясь в наш сервисный центр, пожалуйста, подготовьте следующую информацию, которую вы можете найти на паспортной табличке

Модель _____

Серийный номер _____

Дата продажи _____

Также, пожалуйста, проверьте наличие гарантии и документов о продаже.

Важно! Отсутствие на приборе серийного номера делает невозможной для Производителя идентификацию прибора и, как следствие, его гарантийное обслуживание. Запрещается удалять с прибора заводские идентифицирующие таблички. Отсутствие заводских табличек может стать причиной отказа выполнения гарантийных обязательств.

Дата изготовления и гарантийный срок указаны на этикетке устройства. В настоящий документ могут быть внесены изменения без предварительного уведомления. Производитель оставляет за собой право вносить изменения в конструкцию и комплектацию изделия без дополнительного уведомления.

Продукция соответствует требованиям технических регламентов Таможенного союза. Декларация о соответствии № ЕАЭС N RU Д-CN.PA03.B.35088/25 от 03.04.2025 действует до 02.04.2030.

Изготовитель: «Haier Overseas Electric Appliances Corp. Ltd.»
Room S401, Haier Brand building, Haier Industry park Hi-tech Zone, Laoshan District Qingdao, China
Уполномоченная организация / Импортер: ООО «ХАР»
Адрес: 121099, г. Москва, Новинский бульвар, д.8, этаж 16, офис 1601
Уполномоченная организация в Республике Казахстан: ТОО «Хайер Мидл Эйжа»,
050000, город Алматы, Медеуский район, Проспект Достык, дом 210.

Сделано в Китае

ГАРАНТИЙНЫЕ УСЛОВИЯ

Уважаемый покупатель!

Корпорация Haier благодарит вас за ваш выбор, гарантирует высокое качество и безупречное функционирование изделий (товара) при соблюдении правил эксплуатации, установки (монтажа) и технического обслуживания. Официальный срок службы на коммерческую стиральную машину — 7 лет со дня передачи изделия конечному потребителю. Учитывая высокое качество продукции, фактический срок службы может значительно превышать официальный. Однако, по окончании срока службы изготовитель не обязуется обеспечивать потребителю возможность использования изделия по назначению и не несет ответственность за существенные недостатки, которые могут представлять опасность для жизни, здоровья потребителя, причинять вред его имуществу или окружающей среде. Тем не менее, по окончании срока службы изделия вы можете обратится в Авторизованный сервисный центр для проведения за дополнительную плату диагностических работ, получения информации по утилизации изделия.Во избежание недоразумений, убедительно просим вас при покупке внимательно изучить эксплуатационную документацию, условия гарантийных обязательств на товар, а также сохранять в течение срока службы документы, прилагаемые к товару при его продаже (товарный или кассовый чек, эксплуатационную документацию, накладные).

Корпорация Haier подтверждает принятие на себя обязательств по удовлетворению требований потребителей, установленных действующим законодательством о защите прав потребителей, иными нормативными актами в случае обнаружения недостатков изделия. Однако Корпорация Haier оставляет за собой право отказать в гарантийном обслуживании изделия в случае несоблюдения изложенных ниже условий.

Условия гарантийного обслуживания

Корпорация Haier устанавливает гарантийный срок 12 месяцев со дня передачи товара потребителю. Во избежание возможных недоразумений, сохраняйте в течение срока службы документы, прилагаемые к изделию при его продаже (товарный или кассовый чек, эксплуатационная документация, накладные).

Гарантийное обслуживание производится исключительно Авторизованными сервисными центрами Haier. Полный список Авторизованных сервисных центров вы можете узнать в Информационном центре Haier по телефонам:

8-800-250-43-05 — для Потребителей из России (бесплатный звонок из регионов России)

8-10-800-2000-17-06 — для Потребителей из Беларуси (бесплатный звонок из регионов Беларуси)

или на сайте: https://haierproff.ru или сделав запрос по электронной почте: ServiceB2B@haierrussia.ru

Данные Авторизованных сервисных центров могут быть изменены, за справками обращайтесь в Информационныйцентр Haier.

Гарантийное обслуживание не распространяется на изделия, недостатки которых возникли вследствие:

- нарушения потребителем условий и правил эксплуатации, хранения и/или транспортировки товара;
- неправильной установки и/или подключения изделия;
- нарушения технологии работ с холодильным контуром и электрическими подключениями, как и привлечение к монтажу Изделия лиц, не имеющих соответствующей квалификации, подтвержденной документально;
- отсутствия своевременного технического обслуживания Изделия в том случае, если этого требует эксплуатационная документация;
- избыточного или недостаточного давления в водопроводной сети;
- применения моющих средств, несоответствующих данному типу изделия, а также превышения рекомендуемой дозировки моющих средств;
- использования изделия в целях, для которых оно не предназначено;
- действий третьих лиц: ремонт или внесение несанкционированных изготовителем конструктивных или схемотехнических изменений неуполномоченными лицами;
- отклонений от стандартов и норм питающих сетей;
- действия непреодолимой силы (стихия, пожар, молния т. п.);
- несчастных случаев, умышленных или неосторожных действий потребителя или третьих лиц;
- если обнаружены повреждения, вызванные попаданием внутрь изделия посторонних предметов, веществ, жидкостей, насекомых, продуктов жизнедеятельности насекомых;
- срабатывание термозащиты в следствии включения не заполненного/не полностью заполненного водой бака водонагревателя.

Гарантийное обслуживание не распространяется на следующие виды работ:

- установка и подключение изделия на месте эксплуатации;
- инструктаж и консультирование потребителя по использованию изделия;
- очистка изделия снаружи либо изнутри.

Гарантийному обслуживанию не подлежат нижеперечисленные расходные материалы и аксессуары:

- фильтры для кондиционеров;
- фильтры, шланги для подвода /слива воды для стиральных и посудомоечных машин;
- шланги, трубки, щетки, насадки, пылесборники, фильтры для пылесосов;
- тарелки, вертелы, решетки, блюдца и подставки для микроволновых печей;
- фильтры, поглотители запахов, лампочки, полки, ящики, подставки и другие емкости для хранения продуктов в холодильниках;
- пульты управления, аккумуляторные батареи, элементы питания, внешние блоки питания и зарядные устройства;
- документация, прилагаемая к изделию.

Периодическое обслуживание изделия (замена фильтров и т. д.) производится по желанию потребителя за дополнительную плату.

Важно! Отсутствие на приборе серийного номера делает невозможной для Изготовителя идентификацию прибора и, как следствие, его гарантийное обслуживание. Запрещается удалять с прибора заводские идентифицирующие таблички. Повреждение или отсутствие заводских табличек может стать причиной отказа выполнения гарантийных обязательств.



Жуу-сығу машинасы
Пайдаланушы нұсқаулығы

HCW10C

KZ

Haier

Рақмет

Haier компаниясының бұйымын сатып алғаныңыз үшін алғыс білдіреміз. Сіз ондаған жылдар бойы кәсіби тәжірибе мен инновацияға ие бұйымды таңдадыңыз. Бірегей және стильді, ол сізге деген қамқорлықпен жасалған. Сондықтан оны қашан пайдалансаңыз да, нәтижелер әрқашан тамаша болатынына сенімді бола аласыз. Haier-ге қош келдіңіз!

Тұтынушыларды қолдау және сервистік қызмет көрсету

Әрқашан түпнұсқа бөлшектерді пайдаланыңыз.

Біздің уәкілетті сервистік орталыққа хабарласқан кезде келесі ақпаратты қолыңызда ұстаңыз: модель,

сериялық нөмір.

Бұл ақпаратты төлқұжат тақтайшасынан табуға болады. Машинаны қолданар алдында ескерту және сақтық шаралары ретінде берілген ақпаратты мұқият оқып шығыңыз.

Бұл құрылғыны орнату немесе пайдалану алдында осы нұсқаулықпен мұқият танысыңыз. Осы нұсқаулықта құрылғыны барынша тиімді пайдалануға, оны қауіпсіз және дұрыс орнатуға және оған қызмет көрсетуге көмектесетін маңызды ақпарат бар.

Бұл нұсқаулықты кір жуғыш машинаны әрқашан қауіпсіз әрі дұрыс пайдалану үшін жүгіну мақсатында ыңғайлы жерде сақтаңыз.

Егер құрылғыны сатуды немесе көшкенде жаңа үй иелеріне беруді немесе қалдыруды шешсеңіз, жаңа иесі құрылғымен және қауіпсіздік туралы ескертулермен таныса алу үшін осы нұсқаулықты қоса беріңіз.

Шартты белгілер



Назар аударыңыз – қауіпсіздік техникасы туралы маңызды ақпарат



Жалпы ақпарат пен кеңестер



Қоршаған ортаны қорғау бойынша ақпарат

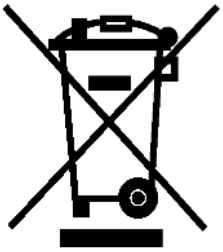

Кәдеге жарату

Қоршаған орта мен адам денсаулығын қорғауға өз үлесіңізді қосыңыз. Қаптамасын өңдеуге арналған тиісті контейнерлерге кәдеге жаратыңыз. Электр және электрондық аспаптарды кәдеге жаратуға жәрдем көрсетіңіз. Осы таңбамен белгіленген аспаптарды тұрмыстық қалдықтармен бірге тастамаңыз. Бұйымды жергілікті кәдеге жарату пунктіне жолдаңыз немесе муниципалдық басқармаға жүгініңіз.



НАЗАР АУДАРЫҢЫЗ!

Жарақат алу немесе тұншығу қауіпі!

Құрылғыны электр қуат көзінен ажыратыңыз. Желілік кабельді кесіп алып, оны кәдеге жаратыңыз. Балалар мен үй жануарлары құрылғы ішіне қамалып қалмау үшін есік бекіткішін шешіп алыңыз.



НАЗАР АУДАРЫҢЫЗ!

Жарақаттану мен электр тогының соғуының алдын алу үшін зақымдалған желілік кабельді өндіруші, сервистік орталығының өкілі немесе басқа білікті маман алмастыруы тиіс.

Өндіруші компоненттердің конструкциясына, материалына және (немесе) ерекшеліктеріне алдын ала ескертусіз өзгерістер енгізу құқығын өзіне қалдырады.

Мазмұны

1 - Қауіпсіздік техникасына қатысты ақпарат 4
2 - Кір жуғыш машинаның сипаттамасы 7
3 - Басқару панелі 8
4 - Бағдарламалар 11
5 - Күнделікті пайдалану 12
6 - Күтім және тазалау 16
7 - Ақаулықтарды жою 18
8 - Орнату 21
9 - Техникалық сипаттамалар 25

1 Қауіпсіздік техникасы бойынша ақпарат

Машинаны орнатпас бұрын және қолданар алдында жеткізу жиынтығына енгізілген нұсқауларды мұқият оқып шығыңыз. Өндіруші дұрыс орнатпау немесе пайдалану салдарынан туындаған қандай да бір жарақаттар немесе залалдар үшін жауап бермейді.

Бұл нұсқауларды кейінірек пайдалану үшін әрқашан машинаның жанында сақтаңыз.

1.1 Мүмкіндігі шектеулі балалар мен тұлғалардың қауіпсіздігі

Бұл машинаны 8 жастан асқан балаларға және физикалық, сенсорлық немесе ақыл-ой қабілеті шектеулі немесе тиісті тәжірибесі мен білімі жоқ тұлғаларға қолдануға рұқсат етіледі, егер олар мұны қадағаланып отырып жасаса немесе оларға осы машинаны қауіпсіз пайдалану туралы нұсқаулық берілсе және олар мұнымен байланысты қауіптерді түсінсе.

- 3 жасқа дейінгі балалар үнемі қадағалаумен қамтамасыз етілмесе, машинаның жанында болмауы керек.
- Балалардың машинамен ойнауына рұқсат бермеңіз.
- Барлық қаптама материалдарын балалардың қолы жетпейтін жерде сақтаңыз.
- Жуғыш құралдарды балалардың қолы жетпейтін жерде сақтаңыз.
- Ашық кезде балалар мен үй жануарларын машинаның есігінен аулақ ұстаңыз.
- Машинаны тазалау және пайдаланушыларға қызмет көрсетуді балалар ересектердің қадағалауынсыз жүзеге асырмауы тиіс.

1.2 Орнату

- Машинаны жеткізу жиынтығына кіретін орнату нұсқауларын орындаңыз.
- Тасымалдау кезінде машинаның тұрақты күйде болғанына көз жеткізіңіз.
- Орнату, техникалық қызмет көрсету және жөндеу кезінде машинаның қуат көзінен ажыратылғанына көз жеткізіңіз және барлық жұмыстар толық аяқталғанға дейін машинаны желіге қосу мүмкін болмауын қадағалаңыз.
- Барлық қаптама материалдары мен тасымалдау бұрандаларын алыңыз.
- Бұл тасымалдау бұрандаларын сақтап қойыңыз. Болашақта машинаны тасымалдау кезінде осы рандаларды орнына қою арқылы барабанның орнын бұғаттауға тура келеді.
- Машинаны жылжыту кезінде сақтық шараларын ешқашан ұмытпаңыз, өйткені оның салмағы көп. Әрқашан жеке қорғаныс құралдарын киіңіз.
- Бұл машина тек жабық жерде пайдалануға арналған.
- Зақымдалған машинаны орнатпаңыз немесе қоспаңыз.
- Мұздату қаупі бар немесе атмосфералық құбылыстардың әсеріне ұшырау қаупі бар жерлерде машинаны орнатпаңыз немесе пайдаланбаңыз (мысалы, тікелей күн сәулесінің әсерінен немесе ылғалды және шаңды орынжайда орналасқанда).

1.3 Электр желісіне қосылу

- Машина дұрыс жерге тұйықталған болуы керек. Өндіруші дұрыс орындалмаған жерге тұйықтау жүйесінің салдары үшін жауап бермейді.
- Әрқашан машинаны тек қорғаныс байланысы бар тиісті түрде орнатылған электр розеткасына қосыңыз.
- Зауыттық тақтайшадағы көрсетілген электр сипаттамалары электр қуаты көзінің сипаттамаларына сәйкес келетініне көз жеткізіңіз. Олай болмаса, білікті электрикке хабарласыңыз.
- Үшайыр мен ұзартқыш кабельдерді пайдаланбаңыз.
- Желілік кабельдің ашасы мен желілік кабельдің өзінде ешқандай зақым жоқ екеніне көз жеткізіңіз.
- Егер қуат кабелі зақымдалған болса, онда қауіпті болдырмау үшін оны өндіруші, оның уәкілетті сервистік орталық немесе тиісті білікті тұлғалар ауыстыруы керек.
- Желілік кабель ашасын орнату процесі аяқталғаннан кейін ғана розеткаға қосыңыз.
- Электр қуат кабелін немесе оның ашасын дымқыл қолмен ұстамаңыз.
- Машинаны желіден ажырату үшін желілік кабельді тартпаңыз. Ашаны розеткадан шығара отырып, әрқашан желіден ажыратыңыз.

1.4 Суды қосу

- Су құбыршектеріне зақым келтірмеу үшін абай болыңыз.
- Машина сантехникалық желіге машинамен бірге жеткізілетін жаңа құбыршек жиынтықтарын қолдана отырып қосылуы керек. Ескі құбыршектер жиынтығын қайта пайдалануға жол берілмейді.
- Машинаны жаңа құбырларға немесе ұзақ уақыт бойы пайдаланылмаған құбырларға қоспас бұрын, су таза болғанша су ағынының ағып кетуін қамтамасыз етіңіз.
- Судың жұмыс қысымы (минималды және максималды) 0,3 бар (0,03 МПа) мен 10 бар (1 МПа) аралығында болуы керек.
- Машинаны бірінші рет пайдаланған кезде ағып кетудің жоқтығына көз жеткізіңіз.

1.5 Пайдалану

- Осы кір жуғыш машинаны пайдалану кезінде қауіпсіздік нұсқауларын орындаңыз
- Жуғыш құралдардың қаптамасында көрсетілген қауіпсіздік нұсқауларын орындаңыз.
- Машинаны жүктеу көлемі 10 кг-нан аспауы керек деген талапты орындаңыз.
- Жанғыш заттарды немесе жанғыш өнімдерге малынған заттарды машинаның жанына немесе оған қоймаңыз.
- Кірді тиеу кезінде бөгде заттардың барабанға түспейтініне көз жеткізіңіз
- Судың ағып кетуін жинау үшін машинаның астына контейнер қоймаңыз. Қандай керек-жарақтарды пайдалануға болатынын білу үшін уәкілетті сервистік орталыққа хабарласыңыз.
- Кір жуғыш машина жұмыс істеп тұрған кезде есіктің әйнегіне қол тигізбеңіз. Әйнек ыстық болуы мүмкін.
- Осы нұсқаулықта қарастырылған машина тек коммерциялық немесе өнеркәсіптік пайдалануға арналған.

1.6. Күтім және тазалау

- Желілік кабель ашасын розеткадан алыңыз.
- Машинаны тазалау үшін бүріккіш су мен буды пайдаланбаңыз.
- Машинаны дымқыл, жұмсақ шүберекпен тазалаңыз. Бейтарап жуғыш заттарды ғана пайдаланыңыз.

Абразивті өнімдерді, абразивті тазартқыш ысқыштарды, еріткіштерді немесе металл құралдарды қолданбаңыз.

1.7 Техникалық қызмет көрсету

- Түпнұсқа бөлшектерді немесе өндіруші ұсынған бөлшектерді ғана қолданыңыз
- Техникалық қызмет көрсету мен жөндеуді тек білікті мамандар жүргізуі керек.

1.8 Кәдеге жарату, тасымалдау және сақтау

- Машинаны электр қуат беру желісінен ажыратыңыз.
- Желілік кабельді кесіп алыңыз және оны кәдеге жаратыңыз.
- Өнімді онда көрсетілген манипуляциялық белгілерге сәйкес зауыттық қаптамада тасымалдау және сақтау қажет.
- Тиеу, түсіру және тасымалдау кезінде сақ болыңыз.

2 - Смпаттамасы

HCW10C – кір жуатын бөлмелерді, қонақ үйлерді, жатақханаларды, мейрамханаларды, көпқабатты үйлердегі қоғамдық орындарды жабдықтауға арналған Haier коммерциялық кір жуғыш машинасы.

Еденге бекітуді қажет етпейді (теңгерімсіздік пен тұрақсыз жағдайдың пайда болуын болдырмау үшін кірдің дұрыс жүктелуі сақталған жағдайда).

Құрылғыны өзгертуге немесе түрлендіруге жол берілмейді. Мақсаты бойынша пайдаланбау қауіпті жағдайларға алып келуі және барлық кепілдіктердің күшін жоюы мүмкін.

Ескерту:

Модельдердің үнемі жетілдірілуіне байланысты келесі тараулардағы иллюстрациялар сіздің машинаның моделіне әрқашан сәйкес келе бермеуі мүмкін.

2.1. Кір жуатын машинаның суреті

Алдыңғы жағы (2-1-сур.):

2-1

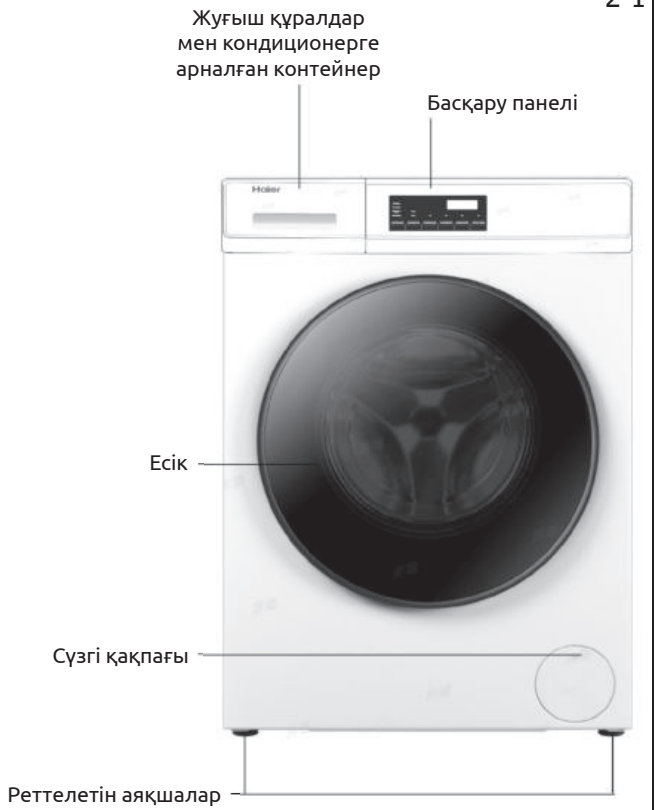

Арт жағы (2-2-сур.):

2-2

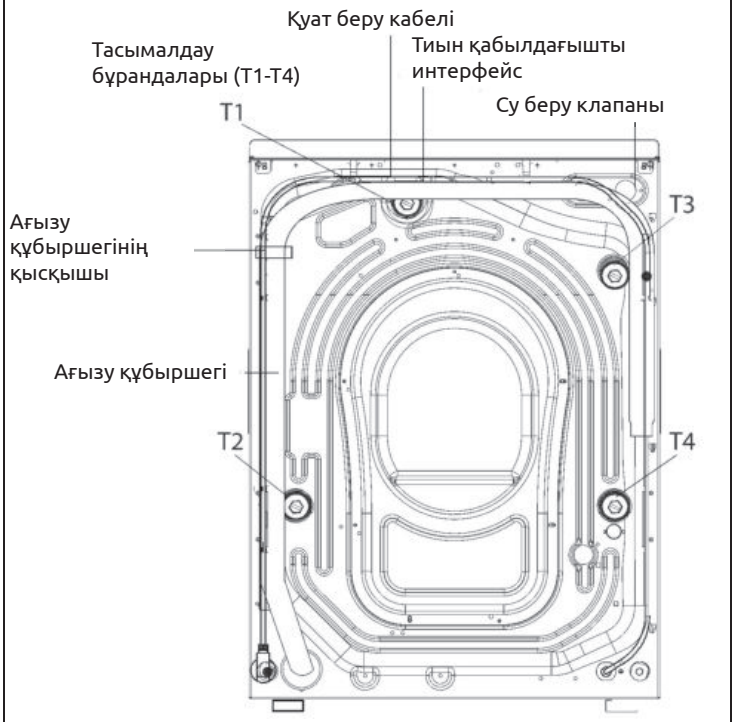

2.2 Жинақтама

Кір жуғыш машинаның жеткізілім жиынтығын осы тізіммен тексеріңіз (2-3-сур.):

2-3



Енгізу құбыршегінің жинағы



5 бітеуіш



Су ағызатын құбыршектің U тәрізді тіреуі



Шуды бәсеңдететін жапсырмалар



Пайдаланушы нұсқаулығы

3 - Басқару панелі

3-1

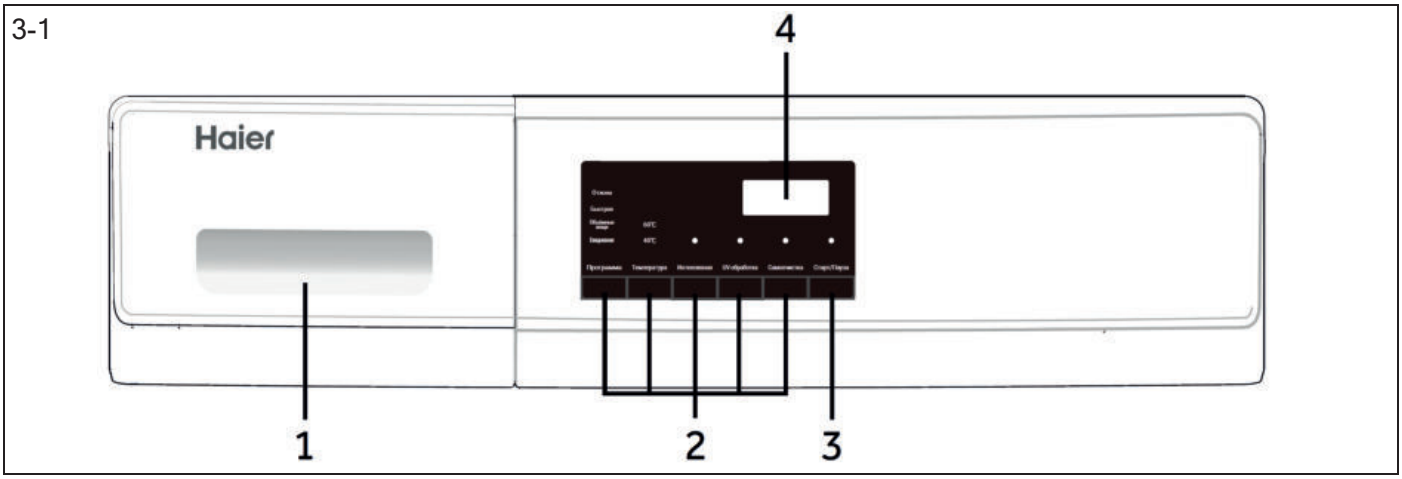

1 Жуғыш құралдар мен кондиционерге арналған контейнер

2. Функциялық батырмалар

3 «Бастау/Үзіліс» батырмасы

4 Дисплей

Төлем терминалдарына қосылу

Дисплей платасының артқы панеліндегі CN4 және CN5 – бұл Pulse протоколы бойынша тиын қабылдағышты/ төлем терминалдарын қосуға арналған қосқыштар.

Қосқыш түйіспелері келесідей белгіленген:

12V-қара сым, GND-көк сым, COIN-қоңыр сым, 5V-ақ сым.

Тиынның кіру импульсі > = санау үшін 30 мс жоғары деңгейі.

Импульс бағасының номиналын кір жуғыш машинаның сервистік параметрлерінде баптауға болады.

3-2

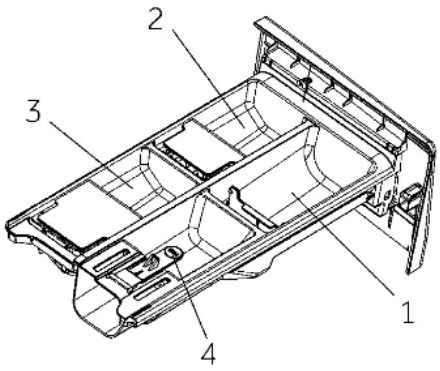

3.1 Жуғыш құралдар мен кондиционерге арналған контейнер

Тартпа контейнердің ішінде мына ойықтар бар (3-2-сурет):

1: Кір жуғыш ұнтақ немесе сұйық жуғыш құралға арналған бөлік.

2: Кондиционерге арналған бөлік.

3: Ағартқышқа арналған бөлік.

4: Бекіткіш дөңес: контейнерді алу үшін оны басып тұрыңыз.

Жуғыш құралдар типіне қатысты кеңестер әртүрлі температурада жуу үшін көрсетілген.

Жуғыш құрал пайдалану жөніндегі нұсқаулықты қараңыз (14-бет).

3-3

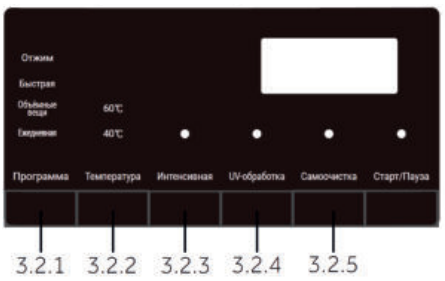

3.2. Функциялық батырмалар

Функциялық батырмалар (3-3-сурет) таңдалған бағдарламаны іске қосу алдында қосымша функцияларды қосу қызметін атқарады. Дисплейде тиісті белгішелер көрсетіледі.

Егер батырма баптаудың бірнеше нұсқасынан таңдауға мүмкіндік берсе, онда таңдау үшін осы батырманы ретімен басу керек.

Түймені басқан кезде, ол жарқыраған кезде, функция таңдалады.

Ескертпе: Зауыттық баптаулар

Анағұрлым жақсы нәтижеге қол жеткізу үшін Haier-дің әр жуу бағдарламасында белгілі бір баптаулар бар. Егер арнайы талаптар болмаса, әдепкі қалпы бойынша баптауларды пайдалануды ұсынамыз.

3.2.1 «Программа» функционалдық түймесі

Бағдарламаны таңдау үшін осы функция түймесін басыңыз (3-4-сур.). Төрт бағдарламаның бірін таңдауға болады:

«Ежедневная», «Объёмные вещи», «Быстрая», «Отжим».

«Ежедневная» мақта мен синтетиканы аралас жууға арналған.

«Объёмные вещи» - ірі немесе ауыр киімдерге арналған.

«Быстрая» - кішкене немесе аз ластанған киімдерді жууға арналған.

«Отжим» - киімнен суды жою.

Әр түрлі бағдарламаларды дәйекті түрде ауыстыру үшін осы функция түймесін басыңыз. Индикатор жанған кезде тиісті бағдарлама таңдалады.

3-4

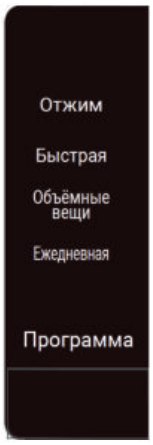

3.2.2 «Температура» функционалдық түймесі

Бағдарламада жуу температурасын өзгерту үшін (40°C немесе 60°C) осы түймені басыңыз (3-5-сур.) . Егер ешқандай мән жанбаса, су қызбайды.

3-5



3.2.3 «Интенсивная» функционалдық түймесі

Тағы бір шаюды қосу үшін қажетті бағдарламаны таңдағаннан кейін **«Интенсивная»** түймесін басыңыз (3-6-сур.). Бұл ретте түйменің үстінде индикатор жанады. Функцияны болдырмау үшін қайтадан басыңыз, сонда түйменің үстіндегі индикатор сөнеді.

Бұл функцияны «Ежедневная», «Объёмные вещи» және «Быстрая» бағдарламаларында қосуға болады.

3.2.4 «UV-обработка» функционалдық түймесі

Ультракүлгінмен стерильдеу функциясын таңдау үшін қажетті бағдарламаны таңдағаннан кейін **«UUV-обработка»** түймесін басыңыз (3-7-сур.). Бұл ретте түйменің үстінде индикатор жанады. Функцияны болдырмау үшін қайтадан басыңыз, сонда индикатор өшеді.

3-6 3-7 3-8



Ультракүлгінмен өңдеу функциясын «Ежедневная» және «Объёмные вещи» бағдарламаларында және тек күту режимінде таңдауға болады. Бағдарлама іске қосылғаннан кейін «UV-обработка» функциясын күту кезеңінде болдырмау мүмкін емес.

3.2.5 «Самоочистка» функционалдық түймесі

«Самоочистка» түймесі (3-8-сур.) әдепкі бойынша таңдалмайды. Фондық режимде сервистік режимнің параметрлерін баптағаннан кейін **«Самоочистка»** түймесін таңдалатын етіп баптауға болады. **«Самоочистка»** режимінде **«Программа»** түймесінің үстіндегі барлық төрт бағдарлама таңдалмайды.

Қуатты қайта іске қосыңыз, **«Программа» + «Интенсивная» + «Старт/Пауза»** түймелерін алғашқы 10 с-та бір уақытта басып тұрыңыз. **«Самоочистка»** индикаторы жанып, «Глубокая самоочистка» бағдарламасы басталады және дисплейде «*1:00*» пайда болады.

3-9

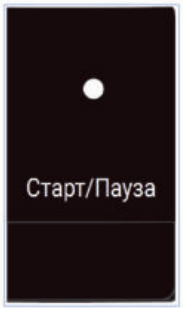

3.3 «Старт/Пауза» түймесі

Ағымдағы бағдарламаны іске қосу үшін бұл түймені ақырын басыңыз (3-9-сур.). Бағдарламаны орнату немесе іске қосу кезінде түйменің үстіндегі жарықдиод жанады немесе жыпылықтайды.

Бағдарламаны іске қосқаннан кейін пайдаланушыда 30 секундтық «күту кезеңі» бар. Осы 30 секунд ішінде «Старт/Пауза» түймесін тағы бір рет басыңыз, бағдарламаның жұмысы үзіліп, пайдаланушы басқа бағдарламаны қайтадан таңдай алады.

«Күту кезеңінің» 30 секундынан кейін бағдарламаның орындалуын осы түймені басу арқылы үзуге болмайды.

Бағдарламаны қалпына келтіру / күту режиміне қайтару

Кір жуғыш машина бағдарламаның қай сатысында болса да, сіз ағымдағы бағдарламаны қалпына келтіре аласыз. Ол үшін «Интенсивная» + «UV-обработка» түймесін 5 секундтан артық басып тұрыңыз. Дыбыстық сигнал шыққаннан кейін кір жуғыш машина күту режиміне оралады.

Есікті мәжбүрлеп ашу

Кір жуғыш машина бағдарламаны орындаудың қай сатысында болса да, есікті мәжбүрлеп ашу үшін «UV-обработка» + «Самоочистка» + «Старт/Пауза» түймелерін 5 секунд басып тұрыңыз. Кір жуғыш машина бактағы суды ағыза бастайды. 2 минуттан кейін есік бұғаттан ашылады және оны ашуға болады.

Ескерту:

Есікті мәжбүрлеп ашқаннан кейін бағдарлама қалпына келтіріледі. Әрі қарай пайдалану үшін жаңа жуу циклі үшін төлемді қайтадан төлеу керек!

Ескерту:

Егер сізге электр қуаты істен шыққан жағдайда есікті мәжбүрлеп ашу қажет болса, 7.3-тармаққа жүгініңіз

3-10



3.4 Дисплей

Дисплейде (3-10-сур.) жуу уақыты көрсетіледі. Назар аударыңыз: экранда көрсетілетін уақыт шамалас болып табылады; ол судың температурасы мен қысымына байланысты нақты жұмыс уақытынан өзгеше болуы мүмкін.

4 - Бағдарламалар

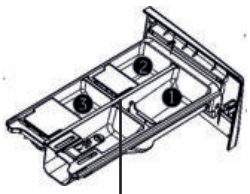

Жуғыш құралдарға арналған контейнер бөліктері:

1 Жууға арналған құрал

2 Кондиционер немесе мата күтіміне арналған құрал

3 Сұйық ағартқыш

Бағдарлама	Максимал жүктеме, кг	Температура (рұқсат етілген аралық)	Бөлік 1	Бөлік 2	Бөлік 3	Мата типі	Әдепкі қалпы бойынша сығу жылдамдығы, айн/мин
Отжим	10	Жоқ	Жоқ	Жоқ	Жоқ	Барлық маталар	1000
Быстрая	1	Жоқ	Иә	Опция	Опция	Аз ластанған киім	1000
Объемные вещи	10	40°C немесе 60°C	Иә	Опция	Опция	Барлық маталар	1000
Ежедневная	5	40°C немесе 60°C	Иә	Опция	Опция	Мақта	1000

Ескерту: Бұл модель үшін алдын ала жуу функциясы (Pre wash) қарастырылмаған.

Бағдарлама	Қосымша функциялар таңдау		
	Температура	Қарқынды	UV-өңдеу
Отжим	Жоқ	Жоқ	Жоқ
Быстрая	Жоқ	Опция	Жоқ
Объемные вещи	Опция	Опция	Опция
Ежедневная	Опция	Опция	Опция

5 - Күнделікті пайдалану

5.1. Электрлік қуат көзі

Кір жуғыш машинаны электр көзіне қосыңыз (220-240 В ~/50Гц, 5-1-сур.). Сонымен қатар «ОРНАТУ» бөлімін қар. (24-бет).

5-1

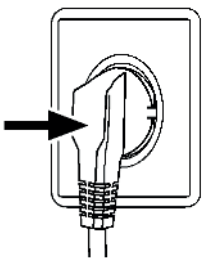

5-2

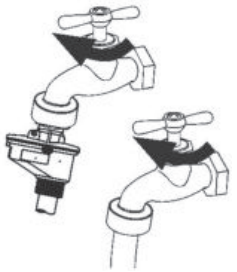

5.2. Су беруді қосу

- ► Қосу алдында кірістегі судың тазалығы мен мөлдірлігін тексеріңіз.
- ► Шүмекті ашыңыз (5-2-сур.).

Ескертпе: Саңылаусыздық

Машинаны бірінші рет қолданар алдында кранды ашып, кранның кіріс құбыршегіне қосылатын жерінде ағып кетудің болмауын тексеріңіз.

5.3. Кірді жууға дайындау

5-3

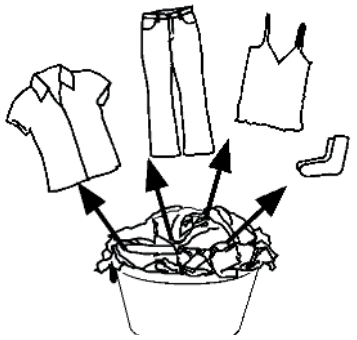

- Кірді бөліңіз: ақ, түрлі-түсті, синтетикалық, нәзік маталар мен жүн.
- Кір жууға арналған жапсырмаларда көрсетілген жуу нұсқауларын орындаңыз.
- Ақ және түрлі-түсті кірді бірге жууға болмайды.
- Түсті кірдің кейбір бөліктері бірінші рет жуған кезде түсін өзгертуі мүмкін. Біз оларды бірінші рет бөлек жууды ұсынамыз.
- Жастық қапшықтарындағы түймелерді, сыдырмаларды, ілгектерді және түймелерді бекітіңіз. Белдіктерді байлаңыз.
- Қалталарды босатыңыз және оларды теріс айналдырыңыз.
- Қабатты маталарды, жүнді және боялған иллюстрациялары бар заттарды теріс айналдырыңыз.
- Тұрақты дақтарды жойыңыз.
- Қатты ластанған дақтарды арнайы жуғыш құралмен жуыңыз.
- Перделермен абай болыңыз. Ілгектерді алыңыз немесе перделерді жууға арналған сөмкеге немесе жастық қапшығына салыңыз.
- Машинада жапсырмасыз немесе кесігі бар киімді жууға болмайды. Кішкене және (немесе) нәзік заттарды жууға арналған сөмкені қолданыңыз (мысалы, шұңқырлы іш киім, белбеу, колготка және т.б.).
- Өте аз жүктеме айналдыру кезеңінде кірдің теңгерімсіздігіне әкелуі мүмкін.

Кейбір ластаушы заттар үшін су мен жуғыш затты қолдану жеткіліксіз.
Бұл заттарды машинаға салмас бұрын осы ластануларды жоюды ұсынамыз.
Дақтарды кетіруге арналған арнайы құралдар бар. Белгілі бір дақ типіне және берілген матаға қолданылатын арнайы дақ кетіруге арналған құрәлды қолданыңыз.

АБАЙ БОЛЫҢЫЗ!

Тоқылмаған элементтер, сонымен қатар ұсақ, берік бекітілмеген және үшкір заттар киімнің және кір жуғыш машинаның бүлінуіне және зақымдануына әкелуі мүмкін.

Киім затбелгілеріндегі таңбалар кестесі

Жуу					
95	Макс. жуу темп. 95 °C, қалыпты режим	60	Макс. жуу темп. 60 °C, қалыпты режим	60	Макс. жуу темп. 60 °C, жұмсақ режим
40	Макс. жуу темп. 40 °C, қалыпты режим	40	Макс. жуу темп. 40 °C, жұмсақ режим	40	Макс. жуу темп. 40 °C, өте жұмсақ режим
30	Макс. жуу темп. 30 °C, қалыпты режим	30	Макс. жуу темп. 30 °C, жұмсақ режим	30	Макс. жуу темп. 30 °C, өте жұмсақ режим
	Қолмен жуу, макс. темп. 40 °C		Жууға болмайды		
Ағарту					
	Кез келген ағартқышпен ағартуға рұқсат етілген		Құрамында оттегі бар/ хлорсыз ағартқышты қолдануға ғана рұқсат етілген		Ағартуға болмайды
Кептіру					
	Қалыпты температурада барабанда кептіру		Төмен температурада барабанда кептіру		Барабанда кептіруге болмайды
	Жіпке жайып кептіру		Жайылған қалыпта кептіру		
Үтіктеу					
	Макс. 200 °C температурада үтіктеу		Макс. 150 °C температурада үтіктеу		Макс. 110 °C температурада бусыз үтіктеу (бумен үтіктеу қайтымсыз салдарды тудыруы мүмкін)
	Үтіктеуге болмайды				
Текстиль бұйымдарға кәсіби күтім жасау					
P	Тетрахлорэтиленде құрғақ тазалау	F	Көмірсутекпен құрғақ тазалау		*Құрғақ тазалауға тыйым салынған
W	Кәсіби ылғалды тазалау	W	Кәсіби ылғалды тазалауға тыйым салынған		

5.4 Кір жуатын машинаға жүктеу

1. Машинаның есігін ашу үшін тұтқаны өзіңізге қарай тартыңыз.
2. Кірді машинаға салыңыз және есікті жабыңыз. Кір жуғыш машинаны шамадан тыс жүктемеңіз.
3. Жуғыш затты, крахмалды және мата жұмсартқышты өндірушілердің ұсыныстарына сәйкес қосыңыз.
4. Сұйық жуғыш заттарды қолданған кезде:
   - Сұйық жуғыш құралдың дозасынан аспаңыз.

НАЗАР АУДАРЫҢЫЗ:
Киім қысылып қалмағанына көз жеткізіңіз.
Есікке қысылып қалған киім люк манжетінің зақымдалуына әкеледі. Бұл зақымға кепілдік қолданылмайды

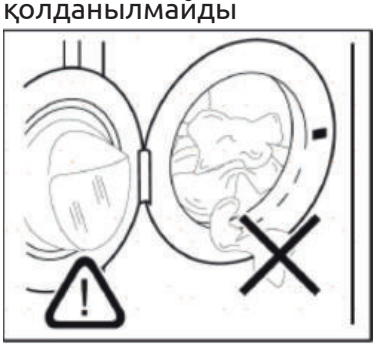

5.5 Жуғыш затты таңдау

- ► Жуудың тиімділігі мен нәтижесі пайдаланылатын жуғыш құралдың сапасымен анықталады.
- ► Машинамен жууға арналған жуғыш құралды ғана пайдаланыңыз.
- ► Қажет болғанда арнайы жуғыш құралдарды пайдаланыңыз, мысалы, синтетикалық және жүн заттарға арналған.
- ► Жуғыш құралдар өндірушісінің ұсынымдарын үнемі ескеріңіз.
- ► Трихлорэтилен және ұқсас өнімдер сияқты құрғақ тазалауға арналған құралдарды пайдаланбаңыз.

Ең қолайлы жуғыш құралды таңдаңыз

L = гель/сұйық жуғыш құрал

П = кір жуатын ұнтақ

О = пайдаланушының қалауы бойынша

— = жоқ

Сұйық жуғыш құралды пайдаланғанда кейінге қалдырылған стартты іске қосу ұсынылмайды.

* 60 °C және одан жоғары жуу температурасы жағдайында жуғыш құралдың азырақ мөлшерін пайдалану керек. Мақта немесе синтетикалық мата үшін жарамды арнайы дезинфекциялаушы құралды пайдалану ұсынылады.

* Көбіктенбейтін кір жууға арналған ұнтақ немесе көбікті аз мөлшерде түсетін ұнтақ пайдалану ұсынылады.

Бағдарлама	Жуғыш құралдың түрі				
	Әмбебап	Түрлі-түсті	Нәзік маталар	Арнайы режим	Кірге арналған кондиционер
Отжим	-	-	-	-	-
Быстрая	Г/П	Г	-	-	о
Объёмные вещи	о	Г/П	-	-	о
Ежедневная	Г/П	Г/П	-	-	о

Экологиялық пайдалану жөніндегі ұсыныстар

- Қалыпты ластанған кір жуу бағдарламасын орнатыңыз.
- Кір жууға рұқсат етілген ең жоғары жүктеме кезінде әрқашан жуу бағдарламасын іске қосыңыз.
- Қажет болса, төмен температуралы бағдарламаны орнатқан кезде дақ кетіргішті қолданыңыз.
- Кір жуғыш заттың дұрыс мөлшерін таңдау үшін су желісіндегі судың кермектігі қандай екенін біліңіз.

Судың кермектігі

Егер сіздің аймағыңыздағы судың кермектігі жоғары немесе орташа болса, онда кір жуғыш машиналарға арналған су жұмсартқыштарды қолданған жөн. Судың кермектігі төмен аймақтарда су жұмсартқышты пайдалану қажет емес.

Аймағыңыздағы судың кенмектік деңгейін білу үшін жергілікті су компаниясына хабарласыңыз.

Су жұмсартқышының қажетті мөлшерін пайдаланыңыз. Осы өнімнің қаптамасында берілген нұсқауларды орындаңыз.

5-4

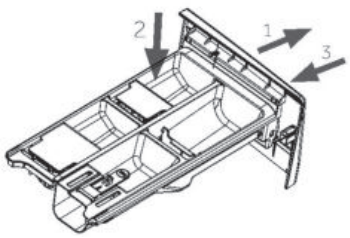

5.6 Жуғыш құралды қосу

1. Жуғыш құралдарға арналған контейнерді тартыңыз.
2. Сәйкес ойықтарға қажет жуғыш құралдарды құйыңыз (5-4-сур).
3. Контейнерді машинаға кері мұқият салыңыз.

Ескерту:

- ► Келесі жуу циклының алдында контейнердегі жуғыш құралдың қалдықтарын кетіріңіз.
- ► Жуғыш құралды немесе кірге арналған кондиционерді қажет мөлшерінен артық құймаңыз.
- ► Жуғыш құралдың қаптамасындағы нұсқауды орындаңыз.
- ► Үнемі жуғыш құралды контейнерге тікелей жуу циклін бастау алдында жүктеңіз.
- ► Қойытылған сұйық жуғыш құралды, сонымен қатар кондиционерді ойыққа құяр алдында сұйытып алған жөн.
- ► Бағдарламаны таңдау кестесіне сәйкес және киімнің затбелгісіндегі жуу және күтім жасау нұсқауларын ескере отырып, бағдарлама баптауларын мұқият таңдаңыз.

Ескерту: иісті кетіру

Алғаш рет кір жуар алдында ықтимал зиян заттардан тазарту мақсатында контейнердің сәйкес бөлігіне аз мөлшерде жуғыш құрал құйып немесе арнайы тазартқыш құрал қолданып, кір салмастан «Өзін-өзі тазарту» бағдарламасын қосуға кеңес беріледі.

5-5



5.7 Дербес баптауларды қосу

Қажет функциялар мен баптауларды таңдаңыз (5-5-сур.); Басқару панелі бөлімін қар.

5-6



5.8 Жуу бағдарламасын іске қосу

Бағдарламаны іске қосу үшін «Бастау/Кідірту» түймесін басыңыз (5-6-сур.). Машина берілген баптауларға сәйкес жұмыс істейтін болады.

6 - Күтім және тазалау

6.1. Жуғыш құралдарға арналған контейнерді тазалау

Контейнердегі жуғыш құралдың қалдықтарын үнемі кетіріп отырыңыз. Контейнерді үнемі мына тәсілмен тазалаңыз (6-1-сур.):

1. Контейнерді соңына дейін сырғытыңыз.
2. Бекіткіш батырмасын басып, контейнерді машинадан шығарыңыз.
3. Контейнерді толығымен тазарғанша сумен шайып, оны қайтадан машинаға салыңыз.

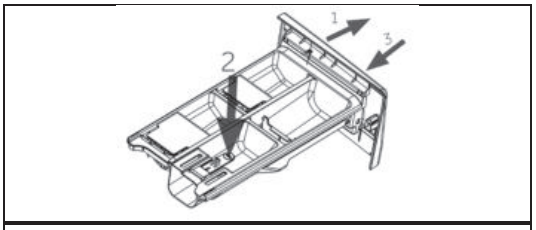

6-2



6.2 Кір жуатын машинаны тазалау

- ► Кір жуатын машинаны тазалау немесе күтім жасау барысында электр қуаты баусымының ашасын розеткадан суырыңыз.
- ► Машинаның корпусын (6-2 сур) және резеңке элементтерін тазалау үшін сабынды жуғыш ерітіндіге малынған жұмсақ шүберекті пайдаланыңыз.
- ► Органикалық химиялық заттарды немесе коррозия тудыратын еріткіштерді қолданбаңыз.

Қақты кетіру

Егер сіздің аймағыңыздағы судың кермектігі жоғары немесе орташа болса, онда кір жуғыш машиналарға арналған қақ кептіргіш құралдарды қолданған жөн.
Әк пен тот бөлшектерінің пайда болуын болдырмау үшін барабанды үнемі тексеріп отырыңыз.
Тот бөлшектерін кетіру үшін тек кір жуғыш машиналарға арналған өнімдерді пайдаланыңыз.
Мұны кір жуудан бөлек жасаңыз.

Профилактикалық жуу

Профилактикалық жууды үнемі іске қосыңыз. Бұл үшін:

- Кірді барабаннан шығарыңыз.
- Дезинфекциялау бағдарламасын аз мөлшерде жуғыш затпен ең жоғары температурада орнатыңыз. Тығыздаманы үнемі тексеріп, ішіндегі барлық заттарды алып тастаңыз.

Есік тығыздамалары

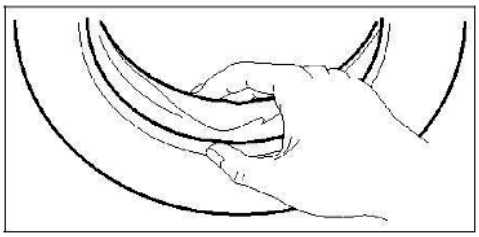

Тығыздамаларды үнемі тексеріп, ішіндегі барлық заттарды алып тастаңыз.

6.3 Су беру клапаны және оның сүзгісі

Су құбырының қақ сияқты қатты бөлшектермен бітелуінің алдын алу үшін су құбыры кранының сүзгісін жүйелі түрде тазалаңыз.

- ► Электрлі қуат беру баусымының ашасын суырып, су берілісін тоқтатыңыз.
- ► Су төгетін құбыршекті машинаның артқы қабырғасындағы клапаннан (6-3-сур.) және су беру кранынан бұрап алу арқылы алыңыз.
- ► Сүзгілерді сумен шайыңыз және сүзгіні тазалауға арналған щетка көмегімен тазалаңыз (6-4 сурет).
- ► Сүзгіні салып, кіріс құбыршегін орнына орнатыңыз.

6-3

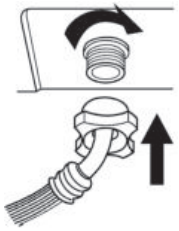

6-4

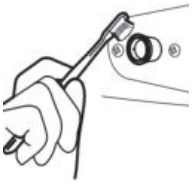

6-5



6.4 Барабанды тазалау

- ► Барабаннан оған кездейсоқ түсіп кеткен металл заттар, түйрегіштер, тиындар және т.б. шығарып отырыңыз (6-5 сур), себебі олар тат дақтарының пайда болуына және зақымдалуына себеп болуы ықтимал.
- ► Тат дақтарын кетіру үшін құрамында хлор болмайтын тазалау құралын қолданыңыз. Тазартқыш құрал өндірушісінің нұсқауларын сақтаңыз.
- ► Тазалау үшін қатты заттарды немесе болат ысқыштарды пайдаланбаңыз.

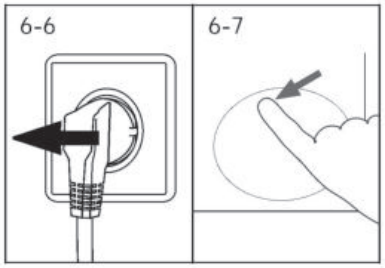

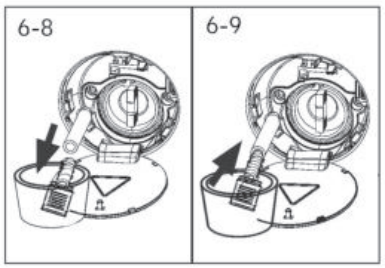

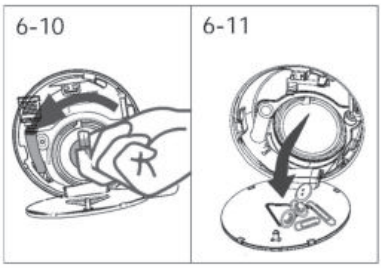

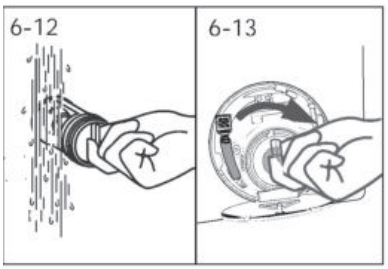

6.5 Сорғы сүзгісі

Сүзгіні айына бір рет тазалап, машинаның келесі жағдайларында сорғы сүзгісін тексеріңіз:

- ► Суды төкпейді.
- ► Сықпайды.
- ► Жұмыс істегенде әдеттен тыс шу шығарады.

НАЗАР АУДАРЫҢЫЗ!

Күйіп қалу қаупі! Сорғы сүзгісіндегі су өте ыстық болуы мүмкін!
Кез келген әрекеттерді орындау алдында су салқындағанына көз жеткізіңіз.

1. Кір жуатын машинаны сөндіріңіз және қуат баусымының ашасын розеткадан суырыңыз (6-6 сур.).
2. Сүзгі қақпағын басып, ашыңыз (6-7-сур.).
3. Суды ағызуға арналған тегіс ыдысты қойыңыз (6-8 сур.). Сүзгіден ағып шығатын су көлемі біршама көп болуы мүмкін!
4. Ағызу құбыршегін созып және оның ұшын ыдыстың үстінде ұстаңыз (6-8 сур.).
5. Ағызу құбыршегінен бітеуішті суырып алыңыз (6-8 сур.).
6. Ағызу аяқталғаннан кейін су төгетін түтікті жабыңыз (6-9-сур.) және оны қайтадан машинаға салыңыз.
7. Сорғы сүзгісін сағат тіліне қарсы бағытта бұрап, оны шығарыңыз (6-10-сур.).
8. Ластануды кетіріңіз (6-11-сур.).
9. Сорғы сүзгісін ағынды сумен жақсылап шайыңыз. (6-12-сур.).
10. Оны бұрынғы орнына ақырын бекітіңіз (6-13-сур.).
11. Сүзгі қақпағын жабыңыз

АБАЙ БОЛЫҢЫЗ!

- ► Сорғы сүзгісінің тығыздамасы таза және ақаусыз болуы керек. Егер қақпағы тығыз жабылмаса, су ағып кетуі мүмкін.
- ► Сүзгі өз орнында тұруы керек, керісінше жағдайда ағып кету орын алуы мүмкін.

Егер машина қоршаған ортаның температурасы 0 °C-тан төмен болуы мүмкін жерде орнатылса, онда қалған суды қабылдау түтігінен алып тастаңыз және сорғыдан ағызыңыз.

1. Желілік кабель ашасын розеткадан алыңыз.
2. Су құбыры шүмегін жабыңыз.
3. Енгізу құбыршегінің екі ұшын контейнерге салыңыз да, құбыршектен суды ағызып тастаңыз.
4. Сорғыдан суды төгіп тастаңыз. Апаттық төгу процедурасын қар.
5. Су төгетін сорғы босатылған кезде, енгізу құбыршегін қайта орнатыңыз.

ЕСКЕРТУ!

Машинаны қайта қолданар алдында қоршаған ауаның температурасы 0 °C-тан жоғары екеніне көз жеткізіңіз.

Өндіруші төмен температурадан туындаған зиян үшін жауап бермейді.

7 - Ақаулықтарды жою

Туындаған мәселелердің көбін өз бетіңізше шеше аласыз, ол үшін арнайы білім қажет емес. Мәселе туындаған жағдайда, сервистік қызметке жүгінбес бұрын барлық ықтимал нұсқаны тексеріңіз және төменде келтірілген нұсқауларды орындаңыз. КЛИЕНТТЕРДІ ҚОЛДАУ ҚЫЗМЕТІ бөлімін қар.



НАЗАР АУДАРЫҢЫЗ!

- ► Техникалық қызмет көрсетуді жүргізер алдында машинаны сөндіріңіз және электр қуат баусымының ашасын розеткадан ажыратыңыз.
- ► Электр құрылғыларға техникалық қызмет көрсетуді тек білікті электршілер жүргізуі тиіс, өйткені қате жөндеу кейіннен айтарлықтай зақымдануға әкелуі мүмкін.
- ► Қауіпті жағдайға жол бермеу үшін зақымдалған электр қуат беру кәбілін тек дайындаушы, оның сервистік агенті немесе тиісті біліктілікті маман ғана ауыстыруы керек.
- ► Пайдаланушы қауіпсіздігінің мақсатында өзіндік немесе кәсіби емес жөндеуді орындау ұсынылмайды. Сатудан кейінгі қызмет көрсету қызметіне хабарласыңыз.

7.1 Дисплейдегі қате кодының көмегімен ақаулықтарды жою

Мәселе	Себебі	Шешімі
E1	• Ағызу қатесі.	• Сервистік орталыққа қоңырау шалыңыз.
E2	• Бұғаттау қатесі.	• Есікті дұрыс жабыңыз.
E4	• 15 минут өткен соң су деңгейі жеткіліксіз. • Су сифон әсері салдарынан ағызу құбыршегі арқылы ағады.	• Кран ашық және су қысымы қалыпты екеніне көз жеткізіңіз. • Ағызу құбыршегінің орнатылуын тексеріңіз.
E8	• Су деңгейі бойынша қорғаныс қатесі.	• Сервистік орталыққа қоңырау шалыңыз.
F3	• Температура сезгегінің қатесі.	• Сервистік орталыққа қоңырау шалыңыз.
F4	• Қыздыру қатесі.	• Сервистік орталыққа қоңырау шалыңыз.
F7	• Электр қозғалтқыш қатесі.	• Сервистік орталыққа қоңырау шалыңыз.
FA	• Су деңгейі сезгегінің қатесі.	• Сервистік орталыққа қоңырау шалыңыз.
FC1 or FC2	• Байланыс қатесі.	• Сервистік орталыққа қоңырау шалыңыз.
Unb	• Бірқалыпты жүктемеу қатесі.	• Барабанға жүктелген кірді тексеріңіз және бірқалыпты орналастырыңыз. Жүктеме көлемін азайтыңыз.

7.2 Дисплейге код шықпаған ақауларды жою

Мәселе	Себебі	Шешімі
Кір жуғыш машина жұмыс істемейді.	• Бағдарлама әлі іске қосылған жоқ. • Есік дұрыс жабылмаған. • Кір жуатын машина қосылмаған. • Қуат беру іркілісі. • Балалардан бұғаттау белсендірілген.	• Бағдарламаны тексеріңіз және оны іске қосыңыз. • Есікті дұрыс жабыңыз. • Машинаны қосыңыз. • Электр қуатын тексеріңіз. • Балалардан бұғаттауды өшіріңіз.
Кір жуатын машинаға су толмайды.	• Су берілмейді. • Енгізу құбыршегінің майысуы. • Кіріс құбыршегінің сүзгісі толып қалған. • Су қысымы 0,03 МПа-ға қарағанда төмен. • Есік дұрыс жабылмаған. • Сумен жабдықтаудағы ақау.	• Суды жіберу кранын тексеріңіз. • Енгізу құбыршегін тексеріңіз. • Құю құбыршегінің сүзгісін тазартыңыз. • Судың қысымын тексеріңіз. • Есікті дұрыс жабыңыз. • Су беруді қамтамасыз етіңіз.
Кір жуатын машина суға толған кезде су ағады.	• Су ағызатын құбыршектің көтеру биіктігі 80 см-ден аз. • Мүмкін, ағызу құбыршегінің ұшы суға жіберілген.	• Ағызу құбыршегі дұрыс орналасқанына көз жеткізіңіз. • Ағызу құбыршегінің ұшы суда емес екеніне көз жеткізіңіз.
Ағызу қатесі.	• Ағызу құбыршегі бітелген. • Сорғы сүзгісі бітелген. • Ағызу құбыршегінің ұшы еден деңгейінен 100 см жоғары орналасқан.	• Құю құбыршегін тазалаңыз. • Сорғы сүзгісін тазалаңыз. • Ағызу құбыршегі дұрыс орналасқанына көз жеткізіңіз.
Сығу кезінде күшті діріл.	• Тасымал бұрандаларының барлығы алынбаған. • Машина тұрақсыз күйде орналасқан. • Кір жуатын машина дұрыс жүктелмеген.	• Барлық тасымалдау бұрандаларын шешіңіз. • Қатты негізді бетті қамтамасыз етіп, машинаны тегістеңіз. • Жүктеменің салмағы мен біркелкі орналасқанын тексеріңіз.
Кір жуатын машина жуу циклы аяқталмай тұрып тоқтайды.	• у беру немесе электрлі қуат көзінде ақау бар.	• Электрлі қуат көзін және сумен жабдықтауды тексеріңіз.
Кір жуатын машина біраз уақытқа тоқтайды.	• Дисплейде қате коды көрсетіледі. • Қате жүктеуге байланысты мәселе. • Бағдарлама жібіту циклін орындайды.	• Қате кодтарын тексеріңіз. • Жүктемені азайтыңыз немесе реттеңіз. • Бағдарламаны тоқтатып, қайта іске қосыңыз.
Барабанда және/ немесе жуғыш құралға арналған контейнерде көбік тым көп.	• Жарамсыз жуғыш құрал. • Жуғыш құрал тым көп.	• Жуғыш құралды таңдау бойынша ұсыныстарды тексеріңіз. • Жуғыш құралдың мөлшерін азайтыңыз.
Жуу уақытын автоматты реттеу.	• Жуу бағдарламасының ұзақтығы түзеледі.	• Бұл қалыпты жағдай және функциялыққа әсер етпейді.
Сығу кезінде істен шығу	• Барабандағы кірдің теңгерімді болмауы.	• Машина жүктемесін тексеріп, сығу бағдарламасын қайта қосыңыз.

Мәселе	Себебі	Шешімі
Жуу нәтижесі қанағаттанарлықсыз.	• Ластану дәрежесі таңдалған бағдарламаға сәйкес келмейді. • Жуғыш құрал тым аз. • Максималдық жүктеме асып кетті. • Барабанда кір бірыңғай орналаспаған.	• Басқа бағдарламаны таңдаңыз. • Кір жуғыш құралды кірлеу дәрежесіне және өндіруші кеңесіне сәйкес таңдаңыз. • Жүктеме көлемін азайтыңыз. • Киімді түзетіңіз.
Киімде кір жуатын ұнтақтың қалдықтары.	• Жуғыш құралдың ерімеген түйірлері кірде ақ дақ түрінде қалуы мүмкін.	• Қосымша шаюды орындаңыз. • Құрғақ кірдің іздерін щеткамен сүртіп көріңіз. • Басқа жуғыш құралды пайдаланыңыз.
Киімде сұр дақтар бар	• Майлар, кремдер немесе жақпамайлар сияқты май әсерінен туындайды.	• Кірді арнайы тазалағыш көмегімен жууға дайындаңыз.

Ескертпе: Артық көбіктену

Егер сығу циклі орындау кезінде көбік тым көп пайда болса, қозғалтқыш тоқтап, су төгетін сорғы 90 секунд жұмыс істейді. Егер ондай талпыныс 3 рет қатарынан нәтижесіз аяқталса, бағдарлама сығуды орындамай тоқтайды.

Егер қателер туралы хабарлама қабылданған шаралардан кейін де пайда болса, машинаны өшіріңіз, электрқоректі өшіріңіз және клиенттерді қолдау қызметіне хабарласыңыз.

7.3 лектрлік қуат көзі істен шыққан жағдайда

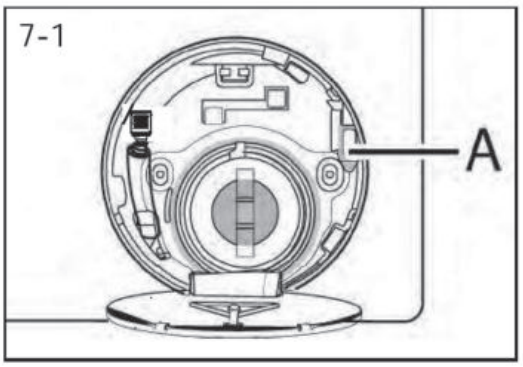

Ағымдағы бағдарлама мен оның баптаулары сақталатын болады.

Электр қуаты қалпына келген соң жұмыс қайта басталады.

Егер бағдарламаны орындау кезінде электр қуатында жаңылыс болса, есік механикалық түрде бұғатталатын болады.

Егер кірді шығару қажет болса, су деңгейі әйнек есіктен көрініп тұрмағанына көз жеткізіңіз. - Күйіп қалудан сақтаныңыз! Су деңгейін, «Сорғы сүзгісі» бөлімінде сипатталғандай, төмендетіңіз. Содан кейін ғана сервистік люк қақпағының астындағы (7-1-сур.) иінтіректі (A) есік жеңіл шырт етіп бұғаттан шыққанша тартыңыз. Содан соң барлық бөлігін бекітіңіз.

Кір жуатын машина пайдаланушы үшін қауіпсіз күйде болғанда (су деңгейі белгілі бір қашықтыққа тексеру люкінен төмен, бактың температурасы 55 ° С-тан төмен, ішкі бак айналмайды), машинаның есігін ашуға болады.

8.1 Дайындау

- ► Кір жуғыш машинаны қаптамадан шығарыңыз.
- ► Корпустан қорғаныш қабықшасын қоса алғанда, барлық қаптау материалын және пенопласт табанын алып, балалардың қолы жетпейтін жерге қойыңыз. Қаптаманы ашу барысында пластик пакет пен жүктеу люгінен су тамшыларын байқауға болады. Бұл суды пайдалану арқылы зауыттық сынақпен туындаған қалыпты құбылыс.

Ескертпе: Қаптамасын кәдеге жарату

Барлық қаптау материалдарды балалардың қолы жетпейтін жерде сақтаңыз және оларды қоршаған орта үшін қауіпсіз түрде кәдеге жаратыңыз.

8.2 Қосымша: Шуды басатын төсемдерді орнатыңыз.

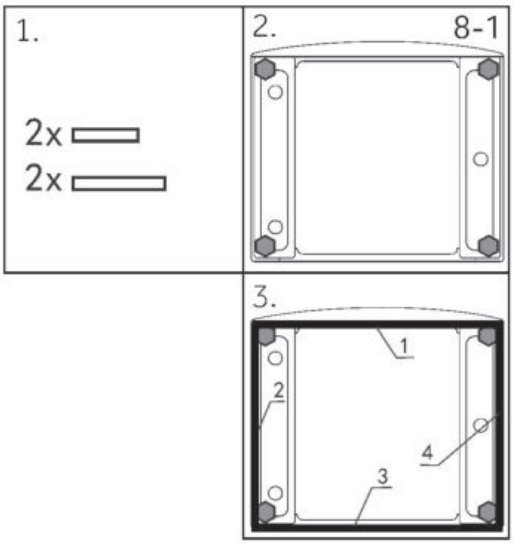

1. Терможиырылатын қаптамасын ашқанда, шуды бәсеңдететін төрт төсемді көресіз. Олар шуды азайту үшін қолданылады (8-1-сур.).
2. Кір жуатын машинаны жүктейтін люк төбеге, ал төменгі жағы сізге қарап тұратындай етіп жантайтып қойыңыз.
3. Шуды бәсеңдететін төсемдерді алып, екіжақты жабысқақ үлдірін алыңыз; түбіне периметр бойымен желімдеңіз; шуды бәсеңдететін төсемдер кір жуатын машина корпусының астындағы 3-суретте көрсетілген (екі ұзын төсем – 1 және 3 орындарына, екі қысқа төсем – 2 және 4 орындарында) орналасады. Төсемдерді орнатқан соң машинаны тік қалпына қайта қойыңыз.

8.3 Тасымалдау бұрандаларын алу

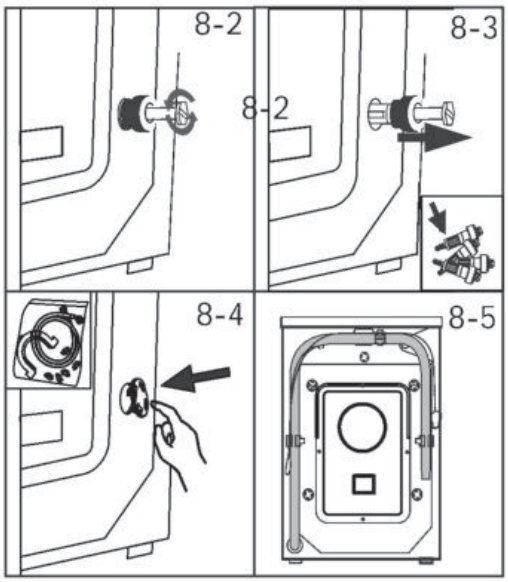

Тасымалдау бұрандалары ішкі зақымдануды болдырмау үшін, тасымалдау кезінде машина ішіндегі дірілге қарсы компоненттерді бекітуге арналған.

1. Артқы қабырғасындағы барлық 4 бұранданы алып, пластик қондырмаларды шығарыңыз (8-2-сур.) (8-3-сур.).
2. Бітеуіштерді қалған тесіктерге орнатыңыз (8-4-сур.) (8-5-сур.).

8.4 Кір жуатын машинаның орнын ауыстыру

Егер машинаны басқа орынға ауыстыру қажет болса, бүлінудің алдын алу үшін тасымалдау бұрандаларын қайта орнатыңыз, оларды орнату кері тәртіпте жүзеге асады.

Ескертпе: Сенімді жерде сақтаңыз

Тасымалдау бұрандалары мен бөлшектерін кейін пайдалану үшін, қауіпсіз жерде сақтаңыз. Машинаны тасымалдаған сайын осы бөлшектерді орнына орнатыңыз.

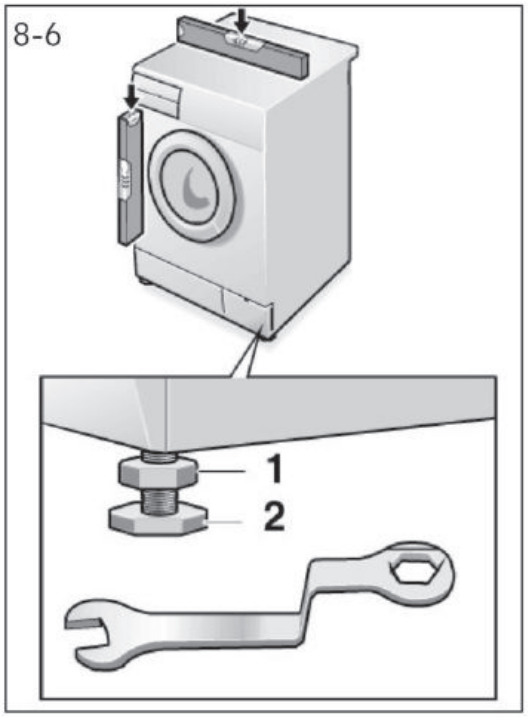

8.5 Машинаны түзеу

Барынша түзу орналастыру үшін барлық аяқшасын (8-6-сур.) реттеңіз. Бұл дірілдеуін барынша азайтады, нәтижесінде жұмыс кезінде шу да аз болады.

Түзеу сонымен қатар машинаның табиғи тозуын азайтады.

Тегістеу үшін спирттік деңгейді пайдалану ұсынылады. Еден мүмкіндігінше қатты әрі тегіс болуға тиіс.

1. Сомындық кілт көмегімен қарсысомынды (1) босатыңыз.
2. Биіктігін аяқшасын (2) бұрау арқылы реттеңіз.
3. Машина корпусындағы қарсысомынды (1) тартып бұраңыз.

8.6 Су ағызу үшін қосу

Ағызу құбыршегін су құбырына дұрыс қосыңыз. Құбыршектің жоғарғы нүктесі машина түбінен 80-нен 100-ге дейінгі см биіктікте тұруға тиіс. Мүмкіндігінше ағызу құбыршегін үнемі машинаның артқы бөлігіндегі қысқышқа бекітіңіз.

НАЗАР АУДАРЫҢЫЗ!

- Қосу үшін машинамен бірге берілген құбыршектер жинағын ғана қолданыңыз.
- Ешқашан ескі құбыршек жинағын пайдаланбаңыз!
- Кіріс құбыршегін суық су құбырына ғана қосыңыз.
- Қосу алдында судың тазалығы мен мөлдірлігін тексеріңіз.

Келесі қосу нұсқалары болуы мүмкін:

8.6.1 Ағызу құбыршегін шұңғылшаға орнату

- Ағызу құбыршегін U тәрізді тіреу көмегімен өлшемі сәйкес келетін шұңғылша шетіне іліңіз (8-7-сур.).
- U-тәрізді шланг ұстағышын сырғып кетпес үшін жақсылап бекітіңіз.

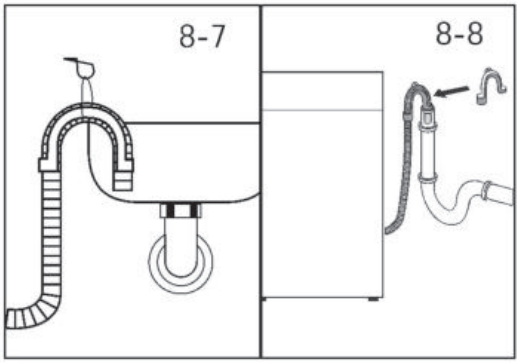

8.6.2 Ағызу құбыршегін кәріз жүйесіне қосу

- Желдеткіш тесігі бар баған құбырының ішкі диаметрі кемінде 40 мм болуы керек.
- Су ағызатын құбыршекті 80-100 мм кәріз құбырына салыңыз.
- U тәрізді тіреуді қосып, мықтап бекітіңіз (8-8-сур.).

8.6.3 Ағызу құбыршегін шұңғылшадағы ағызғышқа қосу

- Құбыршекті жалғау сифоннан жоғары орналасуы тиіс.
- Жалғағыш келтеқұбыр, әдетте, төсеммен жабылады (A). Дұрыс жұмыс істеуін қаматамасыз ету үшін ол төсемді алу қажет (8-9-сур.).
- Ағызу құбыршегін қамытпен бекітіңіз.

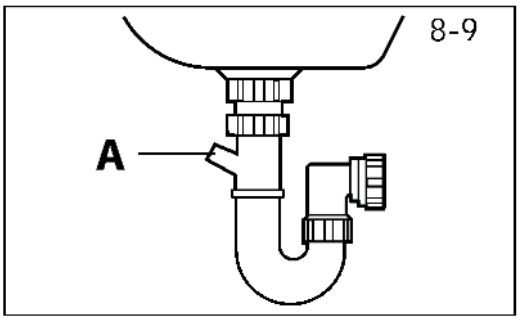

АБАЙ БОЛЫҢЫЗ!

- Ағызу құбыршегін суға батырмаған жөн. Ол сенімді түрде бекітілген және герметикаланған болуы тиіс.
  Егер ағызу құбыршегі жерге төселсе немесе құбырдың биіктігі 80 см-ден аз болса, кір жуатын машина толтыру кезінде суды үздіксіз төгіп тұрады (автоматты түрде төгу).
- Ағызу құбыршегін ұзартуға болмайды. Қажет болса сатқаннан кейін қызмет көрсететін ұйымға хабарласыңыз.

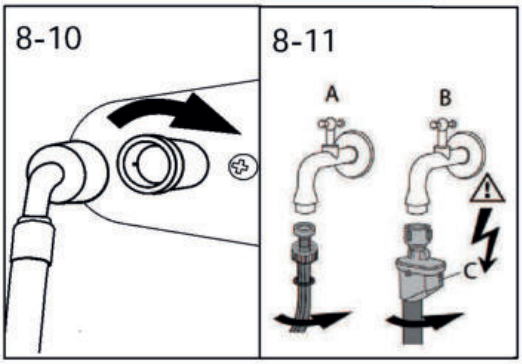

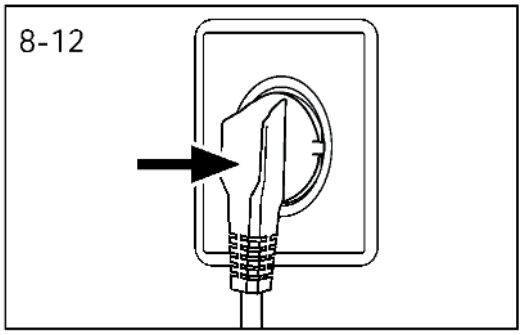

8.7 Құбыр суын беру үшін қосу

Тығыздауыштар орнатылғанына көз жеткізіңіз.

1. Кіріс құбыршекті иілген ұшымен машинаға қосыңыз (8-10-сур). Бұрандалы қосылысты қолмен созыңыз.
2. Кіріс құбыршектің екінші ұшын су беретін кранға 3/4 дюйм бұрандамен қосыңыз (8-11-сур.).

8.8 Электрлік қосу

Әр қосу алдында мыналарды тексеріңіз:

- ► Қуат беру көзі, розетка және сақтандырғыш паспорттық тақтайшаға сәйкес келеді.
- ► розетка жерге тұйықталған, бірнеше орынды тармақтағыштар немесе ұзартқыштар пайдаланылмайды.
- ► аша мен розетка бір-біріне қатаң сәйкес келеді. Электр сымының ашасын розеткаға қосыңыз (8-12-сур.).

НАЗАР АУДАРЫҢЫЗ!

- ► Барлық қосылыстар (қуат көзінің ашасы, ағызу және су беру құбыршегі) қатты тартылғанын, құрғақ болғанын және еш жерінен су тамып тұрмағанын әрқашан қадағалаңыз!
- ► Бұл бөліктер жаншылмауын, майыспауын және бұралмауын қадағалаңыз.
- ► Егер электр қуаты баусымы зақымдалса, қауіптің алдын алу үшін оны ауыстыру керек. Бұл жұмысты сервистік агент орындауы тиіс.

9 - Техникалық сипаттамалары

9.1 Қосымша техникалық сипаттамалар

Моделі	**HCW10C**
Электр қуат желісіне қосу:	
Номиналды кернеу, В	220-240
Номиналды жиілік, Гц	50
Номинал тоқ күші, А	10
Максималды қуаты, Вт	1950
Қорғау класы	IPX4
Су қысымы, МПа	0,03<P<1
Максимал жүктеме, кг	10
Барабан көлемі, л	65
Сығу жылдамдығы айн./мин.	1000
Нетто/брутто салмағы, кг	71/76

9.2 Бұйымның габариттік өлшемдері

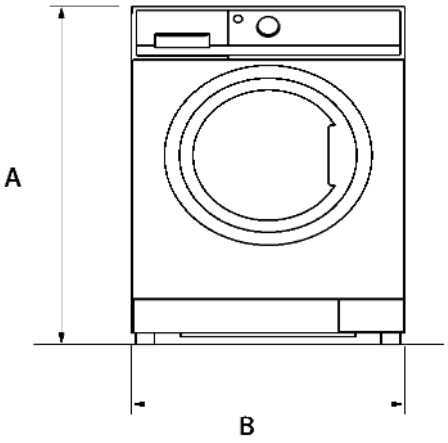

АЛДЫНҒЫ ЖАҒЫНАН КӨРІНІСІ

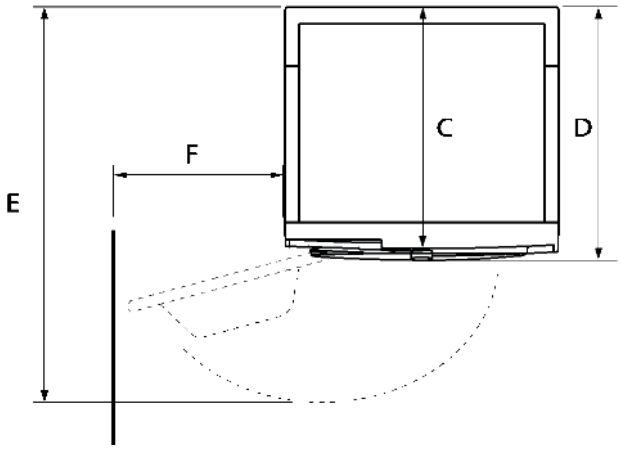

ҚАБЫРҒА ҮСТІҢГІ ЖАҒЫНАН КӨРІНІСІ

A Бұйымның жалпы биіктігі, мм	850
B Бұйымның жалпы ені, мм	595
C Бұйымның жалпы тереңдігі (негізгі басқару панеліне дейін), мм	628
D Бұйымның жалпы тереңдігі, мм	678
E Есікті ашу тереңдігі, мм	1134
F Есік пен іргелес қабырға арасындағы минималды саңылау, мм	330

Ескертпе: машинаңыздың нақты биіктігі аяқшалары машина түбінен қаншалықты көтеріліп тұрғанына байланысты. Машинаны орнататын кеңістік оның өлшемінен кем дегенде 40 мм кеңірек және 20 мм тереңірек болуға тиіс.

КЛИЕНТТЕРГЕ ҚЫЗМЕТ КӨРСЕТУ

Біз Haier компаниясының клиенттерге қолдау көрсету қызметіне жүгінуге, сондай-ақ түпнұсқа қосалқы бөлшектерді пайдалануды ұсынамыз. Егер тұрмыстық техникаңызға қатысты мәселе туындаса, алдымен «Ақаулықтарды жою» тарауын оқып шығыңыз.

Егер мәселенің шешімін таппаған болсаңыз, мыналарға хабарласыңыз:

— ресми дилеріңізге немесе

— біздің колл-орталыққа: 8 (800) 070-01-29 (ҚР);

— https://haieronline.kz сайтына, онда қызмет алуға өтінім қалдыра аласыз, сонымен қатар жиі қойылатын сұрақтарға жауап таба аласыз.

Біздің қызмет көрсету орталығымызға хабарласа отырып, паспорттық маңдайшасынан табылатын келесі ақпаратты дайындаңыз

Моделі _____

Сериялық нөмірі _____

Сатылған күні _____

Сондай-ақ кепілдік және сату туралы құжаттары бар екенін тексеруді сұраймыз.

Маңызды! Аспапта сериялық нөмірдің болмауы Өндіруші үшін аспапты сәйкестендіруді және соның салдарынан оған кепілдік бойынша қызмет көрсетуді мүмкін емес етеді.
Құрылғыдан зауыттық сәйкестендіру тақталарын алып тастауға тыйым салынады. Зауыттық тақтайшалардың болмауы кепілдік бойынша міндеттемелерді орындаудан бас тартуға себеп болуы мүмкін.

Дайындалған күні және кепілді мерзімі құрылғының заттаңбасында көрсетілген.
Осы құжатқа алдын ала ескертусіз өзгерістер енгізілуі мүмкін.
Өндіруші бұйымның конструкциясы мен жиынтықтамасына қосымша ескертусіз өзгерістер енгізу құқығын өзіне қалдырады.

Өнім Кеден одағының техникалық регламенттерінің талаптарына сәйкес келеді.
03.04.2025 жылғы № ЕАЭС N RU Д-CN.PA03.B.35088/25 сәйкестік туралы декларациясы 02.04.2030 дейін жарамды.

Өндіруші: «Haier Overseas Electric Appliances Corp. Ltd.»
Room S401, Haier Brand building, Haier Industry park Hi-tech Zone, Laoshan District Qingdao, China

Қазақстан Республикасындағы уәкілетті ұйым/ импорттаушы: «Хайер Мидл Эйжа» ЖШС,
050000, Алматы қаласы, Медеу ауданы, Достық даңғылы, 210 ғимарат.

Қытайда жасалған

КЕПІЛДІК ШАРТТАРЫ

Құрметті сатып алушы!

Haier корпорациясы таңдауыңыз үшін алғыс білдіріп, пайдалану, орнату (монтаждау) және техникалық қызмет көрсету ережелерін сақтаған жағдайда бұйымдардың (тауардың) жоғары сапасы мен мінсіз жұмыс істеуіне кепілдік береді. Коммерциялық кір жуғыш машинаның ресми қызмет ету мерзімі-өнімді соңғы тұтынушыға берген күннен бастап 7 жыл. Өнімнің жоғары сапасын есепке алғанда, нақты қызмет мерзімі ресми мерзімнен едәуір жоғары болуы мүмкін. Алайда, қызмет мерзімі аяқталғаннан кейін дайындаушы тұтынушыға бұйымды мақсаты бойынша пайдалану мүмкіндігін қамтамасыз етуге міндеттенбейді және тұтынушының өміріне, денсаулығына қауіп төндіретін, оның мүлкіне немесе қоршаған ортаға зиян келтіруі мүмкін елеулі кемшіліктер үшін жауап бермейді. Дегенмен, бұйымның қызмет мерзімі аяқталғаннан кейін сіз бұйымға қосымша ақыға диагностикалық жұмыстарды жүргізу, кәдеге жарату жөнінде ақпарат алу үшін Авторландырылған сервистік орталыққа жүгіне аласыз. Түсініспеушіліктерді болдырмау үшін сізден сатып алу кезінде пайдалану құжаттамасын, тауарға кепілдік міндеттемелерінің шарттарын мұқият зерделеуді, сондай-ақ тауарды сату кезінде оған қоса берілетін құжаттарды (тауар чегі немесе кассалық чек, пайдалану құжаттамасы, жүккұжаттар) қызмет мерзімі бойы сақтауды сұраймыз. Haier корпорациясы өнімнің кемшіліктері анықталған жағдайда тұтынушылардың құқықтарын қорғау туралы қолданыстағы заңнамада, өзге де нормативтік актілерде белгіленген тұтынушылардың талаптарын қанағаттандыру жөніндегі міндеттемелерді өзіне қабылдағанын растайды. Алайда, Haier корпорациясы төменде көрсетілген шарттар орындалмаған жағдайда бұйымға кепілдік қызмет көрсетуден бас тарту құқығын өзіне қалдырады.

Кепілдікті қызмет көрсету шарттары

Haier корпорациясы тауарды тұтынушыға табыстап берген күннен бастап 12 ай кепілдікті мерзімді белгілейді. Ықтимал түсінбестікке жол бермеу үшін бұйымды сатқан кезде оған қоса берілетін құжаттарды (тауар чегі немесе кассалық чек, пайдалану құжаттамасы, жүккұжаттар) қолдану мерзімі ішінде сақтаңыз.

Кепілдікті тек уәкілетті Haier қызмет көрсету орталықтары көрсетеді. Уәкілетті қызмет көрсету орталықтарының толық тізімін алу үшін келесі нөмірлерге қоңырау шалу арқылы Haier байланыс орталығына хабарласыңыз:

8-800-070-01-29 — Қазақстан тұтынушылары үшін (Қазақстан өңірлерінен қоңырау шалу тегін)

немесе сайтта: https://haieronline.kz немесе электрондық пошта арқылы сұрау салу арқылы: help@haieronline.kz.

Авторландырылған сервистік орталықтардың деректері өзгертілуі мүмкін, анықтамалар алу үшін Haier Ақпараттық орталығына хабарласыңыз.

Кепілдікті қызмет көрсету кемшіліктері мыналардың салдарынан туындаған бұйымдарға таралмайды:

- тұтынушының тауарларды пайдалану, сақтау және/немесе тасымалдау шарттары мен ережелерін бұзуы;
- бұйымды дұрыс орнатпау және/немесе қосу;
- құжатпен расталған тиісті біліктілігі жоқ тұлғаларды Бұйымды монтаждауға тарту сияқты тоңазытқыш контурымен және электр қосылымдарымен жұмыс істеу технологиясының бұзылуы;
- пайдалану құжаттамасы талап еткен жағдайда Бұйымға мерзімді техникалық қызмет көрсетудің болмауы;
- су құбыры желісінде артық немесе жеткіліксіз қысым;
- бұйымның осы түріне сәйкес келмейтін жуғыш заттарды қолдану, сондай-ақ жуғыш заттардың ұсынылған мөлшерінен асып кету;
- бұйымды ол арналмаған мақсаттарда пайдалану;
- үшінші тұлғалардың әрекеттері: уәкілетті емес тұлғалардың жөндеуі немесе рұқсат етілмеген құрылымдық немесе сұлбалық-техникалық өзгерістерді енгізуі;
- қуат беру желілерінің стандарттары мен нормаларынан ауытқулар;
- еңсерілмейтін күш әсерлері (апат, өрт, найзағай және т. б.);
- жазатайым оқиғалар, тұтынушының немесе үшінші тұлғалардың қасақана немесе абайсыз әрекеттері;
- егер бұйымның ішіне бөгде заттардың, заттектердің, сұйықтықтардың, жәндіктердің, жәндіктердің тіршілік әрекет өнімдерінің түсуінен болған зақымданулар анықталса;
- су жылытқыштың сумен толтырылмаған/толық толтырылмаған бағын қосу салдарынан термоқорғаныстың іске қосылуы

Кепілдік қызметін көрсету келесі жұмыс түрлерін қамтымайды:

- бұйымды пайдалану орнында орнату және қосу;
- тұтынушыға бұйымды пайдалану бойынша нұсқау беру және кеңес беру;
- бұйымды сыртынан не болмаса ішінен тазалау.

Кепілдік және қосымша сервистік қызмет көрсетуге төменде келтірілген шығын материалдары мен аксессуарлары жатпайды:

- кондиционерлерге арналған сүзгілер;
- кір жуғыш және ыдыс жуғыш машиналарға арналған сүзгілер, суды жеткізуге/төгуге арналған құбыршектер;
- шаңсорғыштарға арналған құбыршектер, түтіктер, қылшақтар, саптамалар, шаң жинағыштар, сүзгілер;
- тәрелкелер, істіктер, торлар, табақшалар және қысқа толқынды пештерге арналған тұғырықтар;
- сүзгілер, иіс сіңіргіштер, шамдар, сөрелер, жәшіктер, тұғырықтар және өнімдерді тоңазытқыштарда сақтауға арналған басқа да ыдыстар;
- басқару пульттері, аккумуляторлық батареялар, қуат көзі элементтері, сыртқы қуат блоктары және зарядтау құрылғылары;
- бұйымға қоса берілетін құжаттама.

Бұйымға мерзімді қызмет көрсету (сүзгілерді ауыстыру және т.б.) тұтынушының қалауы бойынша қосымша ақыға жасалады.

Маңызды! Аспапта сериялық нөмірінің болмауы Өндіруші үшін аспапты сәйкестендіруді және нәтижесінде кепілдікті қызмет көрсетуді мүмкін емес етеді. Аспаптан зауыттық сәйкестендіру тақтайшаларын алып тастауға тыйым салынады.Зауыттық тақтайшалардың бүлінуі немесе болмауы кепілдік міндеттемелерді орындаудан бас тартуға әкелуі мүмкін.

Haier

