Gemlux

ПАСПОРТ

ПЛАНЕТАРНЫЙ МИКСЕР

МОДЕЛЬ: GL-SM421



EAC

Перед использованием устройства внимательно ознакомьтесь с данной инструкцией!

ТЕХНИКА БЕЗОПАСНОСТИ

- Во избежание удара электрическим током не используйте миксер вблизи воды. Не опускайте сетевой шнур в воду или другую жидкость.

- Перед началом использования миксера внимательно ознакомьтесь с инструкциями, содержащимися в данном буклете.

- Не перегибайте и не заламывайте сетевой шнур. Во избежание падения миксера, следите за тем, чтобы шнур выключенного устройства не свисал со стола.

- Убедитесь, что параметры электрической сети, указанные на шильдике миксера, соответствуют параметрам вашей электрической сети. Перед тем, как включить вилку в розетку, убедитесь, что мотор миксера выключен (регулятор скорости находится в положении “0”).

- Миксер предназначен для использования в закрытых помещениях. Не используйте на открытом воздухе.

- Не используйте миксер вблизи открытого огня, легко воспламеняемых материалов (в т.ч. текстильных), печей, радиаторов, а также вблизи других источников тепла.

- Перед началом использования установите миксер на ровную горизонтальную поверхность.

- Установите миксер как можно ближе к розетке (для того, чтобы в случае необходимости его можно было быстро отключить от источника питания).

- Не пытайтесь самостоятельно ремонтировать миксер – это может быть опасно для вашего здоровья и жизни.

- Ремонтные работы могут осуществляться исключительно специалистами сервисного центра.

- Миксер не является игрушкой! Храните его в недоступном для детей месте.

- Дети могут пользоваться миксером или находиться вблизи включенного устройства только под строгим контролем взрослых.

- Миксер может использоваться только по своему прямому назначению.

- Никогда не включайте миксер без продукта и не оставляйте его включенным без присмотра.

- Во время работы не прикасайтесь к движущимся частям устройства.

- При передаче устройства другому пользователю обязательно передайте и инструкцию.

- Производитель не несет ответственности за повреждения миксера, вызванные неправильным обращением с ним и/или несоблюдением инструкций, изложенных в этом буклете.

- Отключайте миксер от сети питания перед очисткой и при длительных перерывах в использовании.

- Не используйте миксер при повреждении шнура питания – это опасно для здоровья и жизни. Для замены поврежденного шнура обратитесь в сервисный центр.

- Выключайте миксер и отключайте его от сети питания при замене мешалок или при проведении других операций с ними.

- Использование миксера людьми с ограниченными возможностями и детьми возможно только под строгим контролем взрослых, ответственных за их безопасность.

- Не позволяйте детям играть с миксером.

- Не используйте функции замешивания и взбивания одновременно. Допустимо только раздельное использование этих функций.

- Не пытайтесь разбирать оборудование и ремонтировать его самостоятельно. При возникновении любых неисправностей следует обращаться к специалистам службы сервиса.

ТЕХНИЧЕСКИЕ ХАРАКТЕРИСТИКИ

Модель	GL-SM421
Параметры электросети	220 В, 50 Гц
Мощность	1000 Вт
Объем чаши	4.2 л
Количество скоростей	6 + импульсный режим

КОНСТРУКЦИЯ

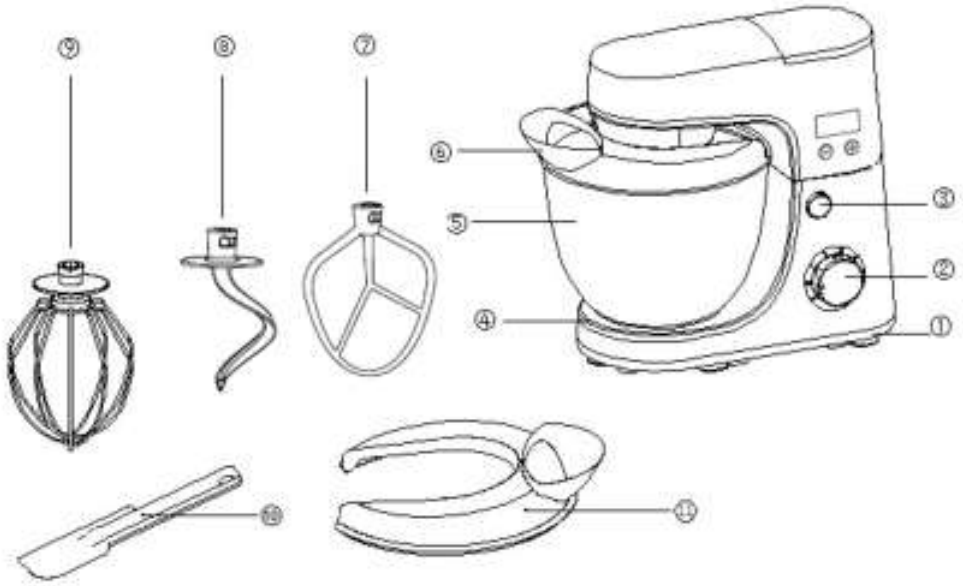

1) Ножки
2) Переключатель скоростей
3) Рычаг подъема головки
4) Основание
5) Чаша
6) Отверстие для добавления ингредиентов
7) Битер
8) Крюк
9) Венчик
10) Лопатка
11) Крышка

ПЕРЕД ПЕРВЫМ ИСПОЛЬЗОВАНИЕМ

Перед сборкой устройства убедитесь в том, что оно отключено от сети, а переключатель скорости установлен в положение «0».

1. С помощью регулятора подъема головки зафиксируйте головку миксера в верхнем положении.

2. Выберите и установите необходимую насадку: битер для густых и не очень густых смесей, крюк для замешивания дрожжевого теста или венчик для взбивания жидких смесей или насыщения смесей воздухом.

Примечание: убедитесь, что насадка правильно и надежно установлена. В противном случае насадка может выпасть во время работы устройства.

3. Установите чашу на подставку и поверните для фиксации.

4. С помощью регулятора подъема головки опустите головку с установленной насадкой вниз. Щелчок будет означать, что головка опущена и закреплена в рабочей позиции.

5. Убедитесь, что крышка для чаши правильно установлена.

ЭКСПЛУАТАЦИЯ

1. Перед подключением устройства к сети питания убедитесь, что переключатель скорости установлен в положение «0».

2. С помощью клавиш + и — задайте необходимое время работы. Максимальное время: 10 минут.

3. Выберите желаемую скорость (1-6). Устройство начнет работу, время, установленное на таймере, будет отсчитываться в обратном порядке. В процессе работы устройство можно поставить на паузу, установив переключатель в положение «0». Отсчет времени также будет остановлен.

Внимание! Во время работы устройства в чаше не должны находиться столовые приборы и посторонние предметы.

4. Время непрерывной работы миксера не должно превышать 10 минут. После этого устройству необходимо дать остыть в течение, как минимум, 20 минут. При замешивании теста рекомендуется установить переключатель на небольшую скорость, так как замешивание на большой скорости может нанести вред устройству.

Примечание: если в процессе замешивания теста мука прилипает к краям чаши, прекратите работу с устройством. Снимите крышку с чаши и удалите прилипшую муку со стенок. Затем возобновите работу с устройством.

5. В процессе работы устройства можно добавлять ингредиенты в чашу через отверстие в крышке.

6. Для изменения настроек таймера переведите переключатель в положение «0», затем задайте новое значение времени.

7. По истечении заданного времени устройство прекратит работу. Переведите переключатель в положение «0» и отключите устройство от сети питания.

8. С помощью регулятора подъема головки поднимите головку миксера.

9. При необходимости удалите остатки смеси с насадки.

Внимание! Перед отсоединением насадки убедитесь, что переключатель скорости установлен в положение «0», а само устройство отключено от сети питания.

ОБСЛУЖИВАНИЕ И УХОД

1) Перед очисткой отключите оборудование от сети питания и дайте ему остыть.

Внимание! Не погружайте устройство в воду и другие жидкости!

2) Очистите внешнюю поверхность миксера кусочком влажной ткани с использованием мягкого моющего средства.

3) Съемные части устройства промойте теплой мыльной водой и вытрите насухо.

4) При очистке поверхности и компонентов миксера, включая брызгозащитную крышку и мешалки, не пользуйтесь абразивными и спиртосодержащими средствами.

ПОЛЕЗНЫЕ СОВЕТЫ

1. Температуру ингредиентов, хранящихся в холодильнике, необходимо поднять до комнатной температуры перед обработкой с помощью миксера.

2. Чтобы частички яичной скорлупы не попадали в смесь, разбивайте яйца в отдельную емкость прежде, чем поместить их в чашу миксера.

3. Не обрабатывайте смесь дольше, чем это необходимо, согласно рецепту. Осторожно добавляйте сухие ингредиенты в смесь. При добавлении сухих ингредиентов используйте низкую скорость.

4. Температура окружающей среды, а также температура обрабатываемых ингредиентов влияют на результат обработки смеси.

5. Всегда начинайте работу с низких скоростей. Затем постепенно повышайте скорость до необходимой.

ХРАНЕНИЕ И ТРАНСПОРТИРОВКА

Транспортировка должна осуществляться аккуратно, чтобы не нанести повреждения оборудованию. При транспортировке не переворачивайте упаковку с оборудованием вверх дном.

Если оборудование не будет использоваться в течение длительного времени (выходные, каникулы и т.п.), необходимо отключить его от электросети и тщательно очистить (согласно пункту ОБСЛУЖИВАНИЕ И УХОД). Хранить в сухом, проветриваемом помещении.

УТИЛИЗАЦИЯ

В целях защиты окружающей среды не выбрасывайте устройство в обычные мусорные баки. Утилизируйте в соответствии с актуальными нормативами.

Произведено в КНР. Дата производства является частью серийного номера, который указан на шильдике и/или упаковке оборудования.