ИНСТРУКЦИЯ ПО ЭКСПЛУАТАЦИИ И ТЕХНИЧЕСКОМУ ОБСЛУЖИВАНИЮ

УЛЬТРАФИОЛЕТОВЫЙ СТЕРИЛИЗАТОР ДЛЯ НОЖЕЙ
SUV 10
SUV 14





1) **ОПИСАНИЕ**.

Данная инструкция описывает работу и техническое обслуживание оборудования для стерилизации ножей и является важной частью поставляемого оборудования, с которой пользователь должен внимательно ознакомиться перед началом проведения любых операций. Копирование и воспроизведение информации, содержащейся в данной инструкции, запрещено. Внесение любых технических изменений в оборудование запрещено.

Оборудование спроектировано для стерилизации и стерильного хранения ножей после первичной мойки и очистки после использования. Поместив ножи в стерилизатор, достаточно установить выключатель в положение ON и выставить на таймере время, требуемое для стерилизации, после чего автоматически начинается процесс гермицида. Эффект стерилизации не гарантирован в случае, если оборудование используется не по прямому назначению. Запрещается помещать в стерилизатор любые другие предметы, кроме тех, для которых оборудование спроектировано.

2) **ЭТИКЕТКА И ТЕХНИЧЕСКИЕ ДАННЫЕ**.



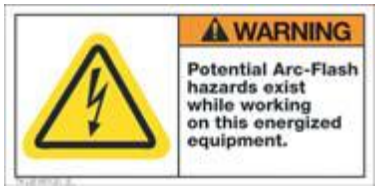





Модель	Кол-во ламп и мощность	Держатель и вместимость	Размеры	Питание	Частота
SUV10	1 tuv-c 16W	Сушилка 10	430x160x640 (выс)	230 Вольт	50 Гц
SUV14	1 tuv-c 16W	Сушилка 14	540x160x640 (выс)	230 Вольт	50 Гц

Оборудование состоит из цельного компактного блока из нержавеющей стали с дверцей из органического стекла. Панель управления оборудованием состоит из главного выключателя и таймера. Внутри установлена ультрафиолетовая лампа. Кроме того, на оборудовании установлен предохранительный микровыключатель, который отключает лампы при открывании дверцы. Оборудование бесшумно и не создает вибраций.

3) **БЕЗОПАСНОЕ ИСПОЛЬЗОВАНИЕ**.
Перед началом эксплуатации убедитесь, что оборудование не повреждено.
Убедитесь, что розетка электропитания заземлена и напряжение сети соответствует указанному на этикетке.
ВАЖНО: ультрафиолетовое излучение опасно для кожи и глаз. Запрещается использование оборудования с открытой фронтальной дверцей. Запрещается ненадлежащее использование оборудования.

4) **УСТАНОВКА**.
Подвесьте оборудование на стену и правильно установите съемный держатель для ножей.
Оборудование должно быть подключено к сети питания, соответствующей действующим нормам безопасности.

5) **СПОСОБ ПРИМЕНЕНИЯ**.
Откройте фронтальную дверцу при помощи специальной ручки и поместите ножи в стерилизатор, закройте дверцу. Установите выключатель в положение ON и поверните таймер, выбрав время, которое необходимо для стерилизации, убедитесь, что лампа внутри включилась. По завершении установленного цикла оборудование автоматически прекращает работу. При открывании дверцы во время работы оборудования, цикл автоматически приостанавливается, при закрывании дверцы цикл автоматически продолжается. В любом случае, цикл можно остановить в любой момент, нажав на кнопку ON\OFF на панели управления. Панель управления состоит из главного выключателя и таймера.

МИНИМАЛЬНОЕ УСТАНАВЛИВАЕМОЕ ВРЕМЯ.

Продолжительность облучения, необходимого для уничтожения микроорганизмов зависит от типа микроорганизма и условий окружающей среды. Смертельная доза облучения для микроорганизма зависит от интенсивности работы лампы, времени и таких условий, как температура, влажность и форма отражения лучей. Данное оборудование спроектировано и произведено таким образом, чтобы максимально усилить эффект облучения и обеспечить оптимальный результат. Ножи после обработки совершенно стерильны.

Для составления таблицы мы использовали данные документа под редакцией Philips Lighting BV “Ultraviolet purification application information”.

В таблице ниже указано время, необходимое для удаления 90% микробов.

Микроорганизм	Сек.	Микроорганизм	Сек.	Микроорганизм	Сек.
Бактерии		*Serratia marcescens*	22	*Penicillium expansum*	120
Bacillus subtilis (spore)	111	*Sighella sonnei*	28	*Penicillium roqueforti*	120
Bacillus subtilis (cellule vegetative)	66	*Sighella paradysenteriae*	15	*Penicillium digitatum*	407
Clostridium tetani	111	*Staphylococcus aureus*	24	*Rhizopus nigricans*	1.028
Escherichia coli	28	*Staphylococcus haemolyticus*	20	**Простейшие**	
Mycobacterium tuberculosis	56	*Streptococcus viridans*	19	*Chlorella Vulgaris*	111
Proteus vulgaris	24	**Плесень**		*Cryptosporidium parvum*	23
Pseudomonas aeruginosa	51	*Aspergillus flavus*	556	**Вирусы**	
Pseudomonas fluorescens	32	*Aspergillus glaucus*	407	*Virus epatite A*	68
Salmonella enteritidis	37	*Aspergillus niger*	1.222	*Virus Influenza*	33
Salmonella paratyphi	30	*Mucor racemosus A*	157	**Дрожжи**	
Salmonella typhimurium	74	*Mucor racemosus B*	157	*Saccharomyces cerevisiae*	56
Sarcina lutea (Micrococcus luteus)	182	*Oospora lactis (Geotrichum candidum)*	46	*Saccharomyces ellipsoideus*	56

6) **ПЕРИОДИЧЕСКОЕ ОБСЛУЖИВАНИЕ.**
Перед очисткой оборудования убедитесь, что оно отключено от сети электропитания. Очистите съемный держатель для ножей и внутренние стенки оборудования с использованием мягкой губки и нейтральных моющих средств. Не применяйте абразивные чистящие вещества. Оборудование имеет светодиодный индикатор, загорающийся, когда лампу необходимо сменить. Для обеспечения максимального качества очистки и безопасности рекомендуется заменять лампу и фронтальную дверцу каждые 3 года.

7) **ТРАНСПОРТИРОВКА**.
Оборудование имеет хрупкие элементы, поэтому его необходимо перемещать с осторожностью, не допуская ударов и падения. При длительном перерыве в использовании оборудование рекомендуется хранить закрытым в фабричной коробке в помещении с нормальной влажностью и не подвергать воздействию слишком высоких или слишком низких температур. К каждому прибору прилагается инструкция по эксплуатации, сертификат соответствия, кабель и съемный держатель для ножей.

8) **ЭЛЕКТРОСХЕМА**.

SUV10 - SUV14

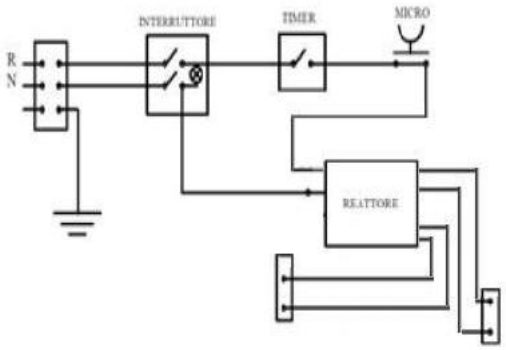

9) ВОЗМОЖНЫЕ НЕИСПРАВНОСТИ И ИХ ИСПРАВЛЕНИЕ

Неисправность - не загорается ультрафиолетовая лампа

Исправление - проверить кабель питания, отключить и заново подключить кабель;

проверить работу микровыключателя дверцы, заменить микровыключатель;

проверить лампу, заменить лампу;

проверить выключатель, заменить выключатель;

проверить таймер, заменить таймер.

10) **ОТКЛЮЧЕНИЕ И УТИЛИЗАЦИЯ**.

Отключение. Отключите оборудование от электропитания. Тщательно протрите внутри, поместите в коробку и храните в помещении с нормальной влажностью.

Утилизация. В соответствии с действующим законодательством.

Правила утилизации согласно Законодательному Постановлению №151 от 22/07/2005 Электрическое и электронное оборудование

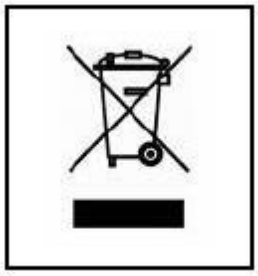	Символ с перечеркнутым мусорным контейнером, размещенный на оборудовании, означает, что по окончании срока службы оборудование необходимо передать в службу дифференцированного сбора мусора (электрическое и электронное оборудование) или вернуть производителю в момент приобретения нового аналогичного прибора. Пользователь несет ответственность за передачу отслужившего оборудования в соответствующую службу и его корректную утилизацию, позволяющую избежать негативного воздействия на окружающую среду и здоровье людей и облегчающую последующую переработку материалов, из которых состоит прибор. Для получения более подробной информации о правилах дифференцированного сбора мусора обращайтесь в местную службу по утилизации отходов.





По вопросам гарантии, ремонта и технического обслуживания данного оборудования обращайтесь в ООО «СЦ Деловая Русь»
125167 г.Москва ул.Красноармейская, дом 11, корпус 2
т. 8-495-956-3663.
http://www.sc.trapeza.ru