TE1120

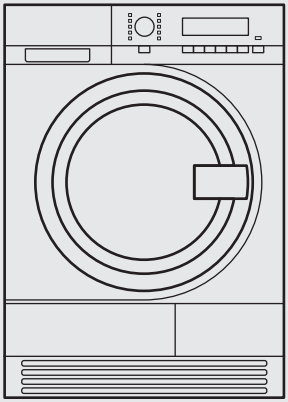

FI	Käyttöohje	Kuivausrumpu	2
RU	Инструкция по эксплуатации	Сушильный барабан	22

Electrolux

HUOMIO: lue ohjeet ennen laitteen käyttöä.
Alkuperäisten ohjeiden käännös.

ВНИМАНИЕ: Прежде чем приступить к эксплуатации прибора, прочтите инструкции.
Перевод оригинальных инструкций.

SISÄLTÖ

1. TURVALLISUUSTIEDOT..... 3
2. LAITTEEN KUVAUS..... 8
3. VARUSTEET..... 9
4. KÄYTTÖPANEELI..... 10
5. KOLIKKOTOIMISET KONEET..... 11
6. OHJELMATAULUKKO..... 11
7. LISÄTOIMINNOT..... 12
8. KÄYTTÖÖNOTTO..... 13
9. PÄIVITTÄINEN KÄYTTÖ..... 13
10. VIHJEITÄ JA NEUVOJA..... 15
11. HOITO JA PUHDISTUS..... 16
12. VIANMÄÄRITYS..... 19
13. TEKNISET TIEDOT..... 20

SINUN PARHAAKSESI

Kiitämme teitä Electrolux-laitteen hankinnasta. Olette valinneet tuotteen, joka perustuu vuosikymmenien aikana saatuun kokemukseen ja innovaatioon. Kekseliäs ja tyylikäs laite, joka on suunniteltu teitä ajatellen. Laitetta käyttäessänne voitte olla aina varma erinomaisista tuloksista.
Tervetuloa Electroluxiin.

ASIAKASPALVELU JA HUOLTO

Suosittelemme alkuperäisten varaosien käyttöä.
Pidä seuraavat tiedot saatavilla ottaessasi yhteyttä valtuutettuun huoltoliikkeeseemme. Malli, tuotenumero, sarjanumero.
Kyseiset tiedot löytyvät laitteen arvokilvestä.

Lue laitetta koskevat käyttöohjeet ennen laitteen käytön aloittamista

Varoitukset/huomautukset ja turvallisuusohjeet

Yleisohjeet ja vinkit

Ympäristönsuojeluohjeita

Oikeus muutoksiin pidätetään.

1. ⚠ TURVALLISUUSTIEDOT

Lue laitteen mukana toimitetut ohjeet ennen laitteen asennusta ja käyttöä. Valmistaja ei ota vastuuta henkilö- tai omaisuusvahingoista, jotka aiheutuvat laitteen virheellisestä asennuksesta tai käytöstä. Pidä ohjeet aina laitteen mukana tulevia käyttökertoja varten.

1.1 Lasten ja taitamattomien henkilöiden turvallisuus

⚠ **VAROITUS!**
Tukehtumis-, henkilövamma- tai pysyvän vammautumisen vaara.

- Vähintään 8 vuotta täyttäneet lapset ja sellaiset henkilöt, joiden fyysiset, sensoriset tai henkiset kyvyt eivät ole tähän riittäviä tai joilla ei ole laitteen tuntemusta tai kokemusta sen käytöstä, saavat käyttää tätä laitetta ainoastaan silloin, kun heidän turvallisuudestaan vastaava henkilö valvoo ja ohjaa heitä käyttämään laitetta turvallisesti ja ymmärtämään sen käyttöön liittyvät vaarat.
- Älä anna lasten leikkiä laitteella.
- Alle 3-vuotiaat lapset tulee pitää kaukana laitteesta, ellei heitä valvota jatkuvasti.
- Pidä kaikki pakkausmateriaalit lasten ulottumattomissa.
- Pidä kaikki pesuaineet lasten ulottumattomissa.
- Pidä lapset ja kotieläimet poissa laitteen luukun luota silloin, kun se on auki.
- Jos laitteessa on lapsilukko, suosittelemme sen käyttämistä.
- Lapset eivät saa suorittaa puhdistusta tai huoltoa ilman valvontaa.

1.2 Asennus

- Noudata koneen mukana toimitettuja ohjeita.
- Tarkista, että laite on vakaa kuljetuksen aikana.
- Poista kaikki pakkausmateriaalit.
- Vaurioitunutta laitetta ei saa asentaa tai käyttää.

- Siirrä laitetta aina varoen, sillä se on raskas. Käytä aina suojakäsineitä.
- Siirrä laitetta aina pystysuunnassa.
- Laite voidaan asentaa erilleen muista kalusteista tai keittiön työtason alapuolelle oikean kokoiseen tilaan (katso asennusopas).
- Jos kuivausrumpu asennetaan pesukoneen päälle, käytä torniasennussarjaa. Valtuutetulta jälleenmyyjältä saatavilla olevaa asennussarjaa voidaan käyttää vain laitteissa, jotka on määritetty lisävarusteen mukana toimitetuissa ohjeissa. Lue se huolellisesti ennen asennusta (katso asennusopas).
- Laitetta ei saa asentaa tilaan tai käyttää tilassa, jossa lämpötila on alle 5 °C tai yli 35 °C.
- Älä asenna laitetta lukittavan oven, liukuoven tai vastakkaiselle puolelle kiinnitetyn oven taakse, jossa laitteen ovea ei voida avata kokonaan.
- Varmista, että laitteen asennuspaikan lattia on tasainen, vakaa, lämmönkestävä ja puhdas.
- Varmista riittävä ilmankierto laitteen ja lattian välissä.
- Laitteen takaosan pinta on asetettava seinää vasten.
- Kun laite on asetettu lopulliseen asennuspaikkaan, tarkista, että se on täysin tasapainossa vesivaakaa käyttäen. Säädä tarvittaessa laitteen säätöjalkoja.
- Varmista, että laite on irrotettu virransyötöstä asennuksen, huollon ja korjauksen aikana ja ettei sitä voida irrottaa sähköverkosta ennen kuin kaikki toimenpiteet on suoritettu.
- Kytke pistoke pistorasiaan vasta asennuksen jälkeen. Varmista, että laitteen verkkovirtakytkentä on ulottuvilla laitteen asennuksen jälkeen.
- Varmista, että huoneen ilmanvaihto on hyvä. Muiden laitteiden kehittämät höyryt tai savu eivät saa päästä tilaan ilmastointikanavien kautta.
- Poistoilmaa ei saa poistaa hormiin, jota käytetään kaasulla tai muilla polttoaineilla toimivien laitteiden höyryn poistamiseen. (jos soveltuu)

- Pohjan tuuletusaukot (jos olemassa) eivät saa olla maton peitossa.

1.3 Sähköliitäntä

VAROITUS!
Tulipalo- ja sähköiskuvaara.

- Laite on kytkettävä oikeaoppisesti maadoitettuun pistorasiaan. Valmistaja ei ota vastuuta sopimattoman maadoitusjärjestelmän käyttämisen seurauksista.
- Varmista, että arvokilven sähkötiedot vastaavat kotitalouden sähköverkon arvoja. Ota muussa tapauksessa yhteyttä sähköasentajaan.
- Kytke pistoke maadoitettuun pistorasiaan.
- Älä käytä jakorasioita tai jatkojohtoja.
- Älä vedä virtajohdosta pistoketta irrottaessasi. Vedä aina pistokkeesta.
- Älä koske virtajohtoon tai pistokkeeseen märillä käsillä.
- Jos virtajohto vaurioituu, sen saa vaaratilanteiden välttämiseksi vaihtaa vain valmistaja, valtuutettu huoltoliike tai vastaava ammattitaitoinen henkilö.
- Koskee vain Isoa-Britanniaa ja Irlantia: Laitteessa on 13 ampeerin pistoke. Jos pistokkeen sulakkeen vaihto on tarpeen, käytä 13 ampeerin ASTA (BS 1362) sulaketta.
- Tämä kodinkone täyttää EEC-direktiivien vaatimukset.

1.4 Käyttö

VAROITUS!
Ne voivat aiheuttaa henkilövahinkoja, sähköiskuja, tulipaloja, palovammoja tai laitteen vaurioitumisen.

- Noudata maksimitäyttömäärää 8kg (ks. luku “Ohjelmataulukko”).
- Älä käytä laitetta, jos niiden puhdistukseen on käytetty teollisia kemikaaleja.
- Pyyhi mahdollinen laitteen ympärille kerääntynyt nukka pois.
- Älä käytä laitetta ilman sihtiä. Puhdista nukkasihti ennen jokaista käyttökertaa ja jokaisen käyttökerran jälkeen.

- Älä kuivaa kuivausrummussa pesemättömiä vaatteita.
- Tekstiilit, joissa on ruokaöljyä, asetonia, alkoholia, petrolia, kerosiinia, tahranpoistoainetta, tärpättiä, vahoja ja vahanpoistoaineita on pestävä kuumassa vedessä käyttäen runsaasti pesuainetta, ennen kuin ne voidaan kuivata kuivausrummussa.
- Kuivausrummussa ei saa kuivata vaahtokumista valmistettuja tuotteita (lateksivaahto), suihkumyssyjä, vettähylkiviä tekstiilejä, kumitettuja esineitä tai vaatteita eikä vaahtokumilla täytettyjä tyynyjä.
- Noudata huuhteluaineiden ja vastaavien tuotteiden käytössä tuotteen valmistajan ohjeita.
- Poista kaikki esineet taskuista, kuten savukkeensytyttimet ja tulitikut.
- Älä koskaan pysäytä kuivausrumpua ennen kuivausjakson päättymistä, ellet heti ota pyykkiä rummusta ja levitä sitä kuivumaan, jotta kuumuus haihtuu.
- Kuivausohjelman viimeinen vaihe on jäähdytysvaihe, joka suojaa pyykkiä korkean lämpötilan aiheuttamilta vahingoilta.
- Älä kuivaa vaurioituneita tekstiilejä, joissa on pehmusteita tai täytteitä.
- Kuivaa vain tekstiilejä, jotka voidaan kuivata kuivausrummussa. Noudata tekstiilien hoito-ohjemerkintöjä.
- Jos olet pessyt pyykit tahranpoistoaineella, suorita ylimääräinen huuhtelujakso ennen kuivausrummun käynnistämistä.
- Älä juo lauhdevettä/tislattua vettä tai valmista ruokaa lauhdevettä/tislattua vettä käyttäen. Se voi aiheuttaa terveysongelmia ihmisille ja eläimille.
- Älä istu tai seiso avoimen luukun päällä.
- Älä kuivaa kuivausrummussa täysin märkiä vaatteita.

1.5 Sisävalo

VAROITUS!
Henkilövahingon vaara.

- Näkyvää LED-säteilyä, älä katso suoraan säteeseen.
- Tässä laitteessa käytetyt hehkulamput tai halogeenilamput eivät sovi kodin valaisemiseen.
- Kun sisävalo on vaihdettava, ota yhteyttä valtuutettuun huoltoliikkeeseen.

1.6 Hoito ja puhdistus

VAROITUS!
Virheellinen käyttö voi aiheuttaa henkilövahinkoja tai laitteen vaurioitumisen.

- Älä suihkuta vettä tai käytä höyryä laitteen puhdistamiseen.
- Puhdista laite kostealla pehmeällä liinalla. Käytä vain mietoja puhdistusaineita. Älä käytä hankausainetta, hankaavia pesulappuja, liuottimia tai metalliesineitä.

1.7 Hävittäminen

VAROITUS!
Henkilövahinko- tai tukehtumisvaara.

- Irrota pistoke pistorasiasta.
- Leikkaa johto irti ja hävitä se.
- Poista luukun lukitus, jotta lapset ja eläimet eivät voisi jäädä kiinni laitteen sisälle.

1.8 Huolto

- Kytke laite pois toiminnasta ja irrota pistoke pistorasiasta ennen ylläpitotoimien aloittamista.
- Ainoastaan alkuperäiset varaosat voivat taata laitteen turvallisuusstandardit.
- Takuu kattaa ainoastaan Electroluxin valtuuttaman huoltoteknikon suorittamat korjaukset.

2. LAITTEEN KUVAUS

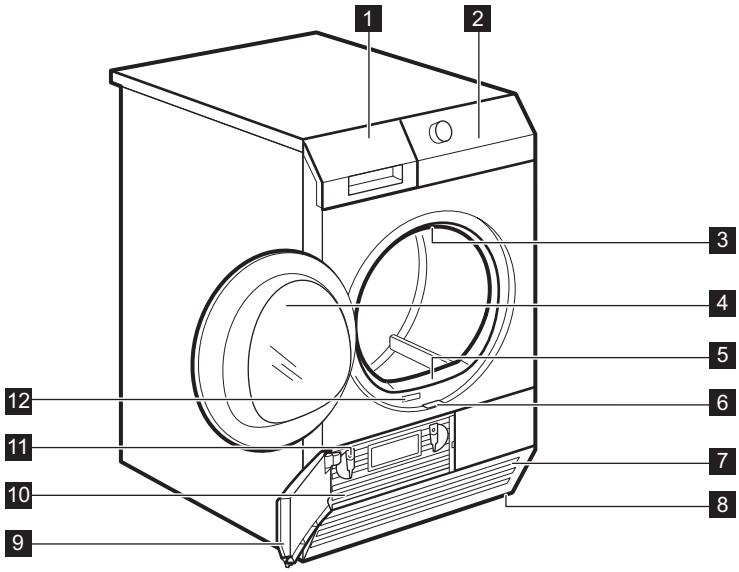

1 Vesisäiliö
2 Käyttöpaneeli
3 Sisävalo
4 Laitteen luukku
5 Sihti
6 Lauhduttimen luukun painike
7 Tuuletusaukot
8 Säädettävät jalat
9 Lauhduttimen luukku
10 Lauhduttimen kansi
11 Lauhduttimen kannen lukitukset
12 Arvokilpi

Käyttäjä voi vaihtaa luukun avautumaan toiselta puolelta. Se voi auttaa täyttämään ja tyhjentämään kone tai jos laitteen asennuksessa on rajoitteita (katso erillinen esite).

3. VARUSTEET

3.1 Torniasennussarja

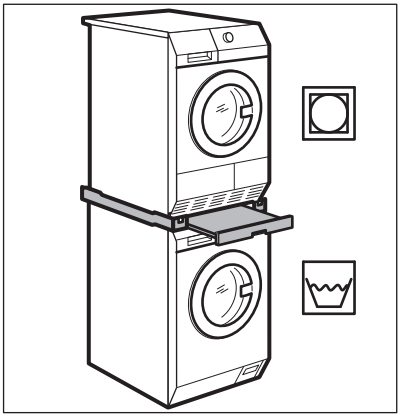

Saatavilla valtuutetulta jälleenmyyjältä.
Torniasennussarjaa voidaan käyttää vain esitteessä mainittujen pesukoneiden kanssa. Katso liitteenä oleva esite.
Lue lisävarusteen mukana toimitetut ohjeet tarkasti.

3.2 Vedenpoiston asennussarja

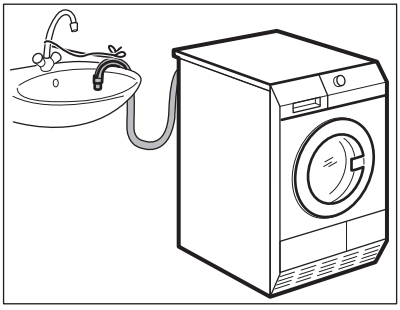

Saatavilla valtuutetulta jälleenmyyjältä (voidaan liittää joihinkin kuivausrumpuihin).

Lisävaruste lauhdeveden tyhjentämiseksi kokonaan astiaan, lappoon, viemäriin, jne. Asennuksen jälkeen vesisäiliö tyhjennetään automaattisesti. Vesisäiliön on oltava laitteessa.

Asennetun letkun on oltava vähintään 50 cm:n ja enintään 1 m:n korkeudella lattiatasosta. Letku ei saa olla mutkalla. Lyhennä letkua tarvittaessa.

Lue lisävarusteen mukana toimitetut ohjeet tarkasti.

3.3 Vetolaatikollinen jalusta

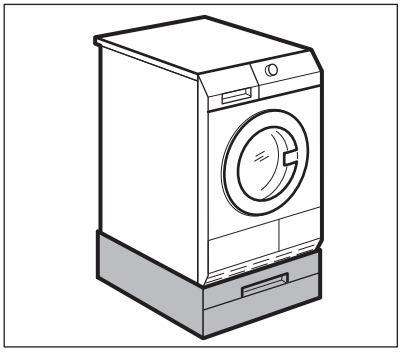

Saatavilla valtuutetulta jälleenmyyjältä.

Laitteen asettamiseksi korkeammalle, jolloin sen täyttäminen ja tyhjentäminen on helpompaa.

Laatikkoa voidaan käyttää pyykin säilytykseen, kuten: pyyhkeiden, puhdistustuotteiden jne. muiden tuotteiden säilytykseen.

Lue lisävarusteen mukana toimitetut ohjeet tarkasti.

3.4 Kolikkotoiminen kone

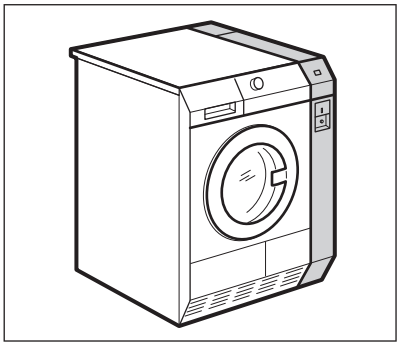

Jos laite sijoitetaan julkiseen tilaan, se voidaan liittää kolikkotoimiseen koneeseen.

4. KÄYTTÖPANEELI

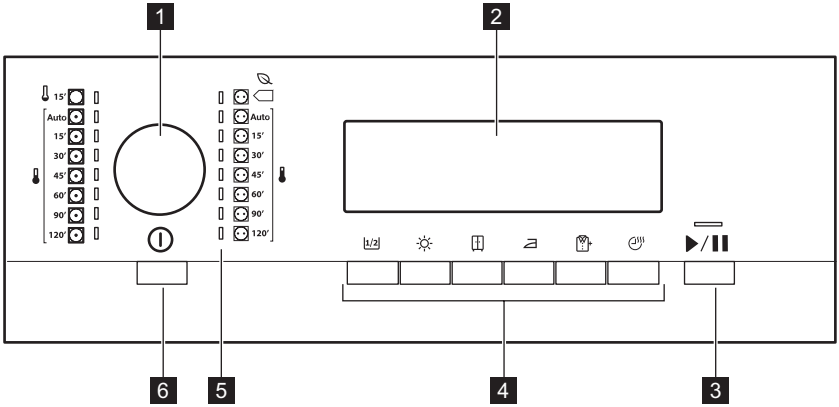

1 Ohjelmanvalitsin
2 Näyttö
3 ▶/❚❚ Käynnistä/Tauko (Start/Pause) -painike
4 Lisätoimintojen painikkeet
5 Ohjelman merkkivalot
6 ⏻ *VIRTAPAINIKE (ON/OFF)* painike, jossa Auto Off (Auto Off) -toiminto

4.1 Näyttö

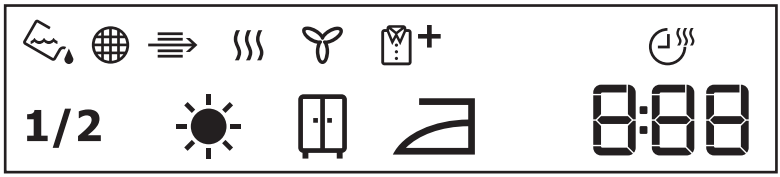

Näytön symboli	Symbolin kuvaus
1/2	Puolitäyttö
☀	kuivaustaso - erittäin kuiva
	kuivaustaso - kaappikuiva
	kuivaustaso - silityskuiva

Näytön symboli	Symbolin kuvaus
	merkkivalo: *tyhjennä vesisäiliö*
	merkkivalo: *puhdista sihti*
	merkkivalo: *tarkista lämmönvaihdin*
	merkkivalo: *kuivausvaihe*
	merkkivalo: *jäähdytysvaihe*
	merkkivalo: *rypistymisenestovaihe*
	kuivausaika-lisätoiminto on toiminnassa
2.00	ohjelman kesto
1.20	aikavalinta (5 min portain)

5. KOLIKKOTOIMISET KONEET

1. Lisää oikea määrä kolikkoja. Kolikkomittarin näyttö laskee arvoon “00” kolikkojen syöttämisen aikana ja kone on valmis käynnistettäväksi.

2. Käynnistä kone painamalla painiketta ▶/❚❚ Käynnistä/Tauko (Start/Pause)

6. OHJELMATAULUKKO

Ohjelmia on kahdenlaisia: automaattiset ohjelmat ja aikaohjelmat.

Automaattisissa ohjelmissa on kosteuden tunnistus ja ne pysähtyvät, kun valittu kuivuustaso saavutetaan.

Aikaohjelmissa ei ole kosteuden tunnistusta ja ne pysähtyvät, kun esiasetettu tai valittu aika päättyy.

Seuraava taulukko näyttää saatavilla olevat ohjelmat sekä niiden lyhyen kuvauksen:

Automaattiset ohjelmat	**Täyttömäärä[1)]**	**Kuvaus**
Eco  **2)**	**8 kg**	Puuvilla ja frotee - tehokkaimmat energiankulutuksen kannalta. Normaali/keskitason lämpötila. Ohjelma pysähtyy, kun esiasetettu kuivuustaso / valittu lisätoiminto saavutetaan (Erittäin kuiva (Extra dry), Kaappikuiva (Cupboard dry), Silityskuiva (Iron dry)).

Automaattiset ohjelmat	Täyttömäärä[1)]	Kuvaus
Normaali (Normal)	**8 kg**	Puuvilla ja frotee. Normaali/keskitason lämpötila. Ohjelma pysähtyy, kun esiasetettu kuivuustaso / valittu lisätoiminto saavutetaan (Erittäin kuiva (Extra dry), Kaappikuiva (Cupboard dry), Silityskuiva (Iron dry)).
Matala (Low)	**3,5 kg**	Siliävät (siliäviä ovat esimerkiksi: polyesteri, polyamidi, polyakryli ja elastaani), viskoosi, polypuuvilla ja arkalaatuiset tekstiilit. Alhainen lämpötila. Ohjelma pysähtyy, kun esiasetettu kuivuustaso / valittu lisätoiminto saavutetaan (Erittäin kuiva (Extra dry), Kaappikuiva (Cupboard dry), Silityskuiva (Iron dry)).

1) Maksimipaino viittaa kuivaan pyykkiin.

2) Puuvilla (Cotton) Säästö (Eco)-ohjelma on “Standardi puuvillaohjelma”. Se sopii märän normaalin puuvillapyykin kuivaukseen ja se on energiankulutuksen kannalta tehokkain ohjelma märän puuvillapyykin kuivaukseen.

Aikaohjelmat	Kuvaus
Normaali (Normal)	Puuvilla ja frotee. Eri kuivausaikoja on valittavissa. Ohjelma pysähtyy, kun aika on kulunut umpeen.
Matala (Low)	Siliävät (siliäviä ovat esimerkiksi: polyesteri, polyamidi, polyakryli ja elastaani), viskoosi, polypuuvilla ja arkalaatuiset tekstiilit. Eri kuivausaikoja on valittavissa. Ohjelma pysähtyy, kun aika on kulunut umpeen.
Tuuletus (Airing)	Lakanoiden, peittojen ja vuodevaatteiden tuuletus. Ohjelma pysähtyy, kun aika on kulunut umpeen.

7. LISÄTOIMINNOT

7.1 1/2 Puolitäyttö (Half load)

Valitse tämä lisätoiminto, jos kuivaat pyykkiä puolen koneellisen verran.

7.2 Erittäin kuiva (Extra dry)

Tämä lisätoiminto auttaa saavuttamaan paremman kuivaustuloksen.

7.3 Kaappikuiva (Cupboard dry)

Tämä lisätoiminto varmistaa, että pyykit voidaan asettaa säilöön kuivausprosessin jälkeen.

7.4 Silityskuiva (Iron dry)

Tämä lisätoiminto varmistaa, että pyykit voidaan silittää kuivausprosessin jälkeen.

7.5 Erikoisohjelmat (Care)

Pidentää kuivausohjelman lopussa olevan rypistymisenestovaiheen (30 minuuttia) 90 minuuttiin. Tämä lisätoiminto estää pyykkien rypistymistä. Pyykin voi ottaa pois koneesta rypistymisenestovaiheen aikana.

7.6 Aika (Time)

Mahdollistaa kuivausajan lisäämisen 5 minuutin välein.

8. KÄYTTÖÖNOTTO

Suorita seuraavat toimenpiteet ennen laitteen ensimmäistä käyttökertaa:

- Puhdista kuivausrummun rumpu kostealla liinalla.
- Käynnistä lyhyt ohjelma (esim. 30 minuuttia) pyykin ollessa kosteaa.

9. PÄIVITTÄINEN KÄYTTÖ

9.1 Pyykin valmisteleminen

- Sulje vetoketjut.
- Sulje untuvapeittojen kiinnittimet.
- Sido siteet tai nauhat (esim. esiliinan nauhat). Sido ne ennen ohjelman käynnistämistä.
- Tyhjennä kaikki taskut.
- Jos tekstiilissä on puuvillainen sisäkerros, käännä se nurinpäin. Varmista, että puuvillakerros on aina ulospäin.
- Suosittelemme, että asetat oikean ohjelman laitteessa olevan pyykin lajin mukaan.
- Älä sekoita voimakkaan värisiä tekstiilejä haalean värisiin tekstiileihin. Voimakkaan värisistä tekstiileistä voi päästä väriä.
- Käytä puuvillaisiin neulekankaisiin ja neulevaatteisiin soveltuvia ohjelmia niiden kutistumisen estämiseksi.
- Varmista, ettei pyykin paino ylitä ohjelmataulukon mukaista maksimipainoa.
- Kuivaa ainoastaan kuivausrummussa kuivattavia tekstiilejä. Katso soveltuvuus tekstiilin hoito-ohjemerkinnästä.

Tekstiilin merkintä	Kuvaus
	Kuivausrummussa kuivattava tekstiili.
	Kuivausrummussa kuivattava tekstiili. Aseta vakiolämpötilaa käyttävä ohjelma.
	Kuivausrummussa kuivattava tekstiili. Aseta alhaista lämpötilaa käyttävä ohjelma.
	Tekstiili, joka ei sovi kuivausrummussa kuivattavaksi.

9.2 Koneen täyttö

HUOMIO!
Tarkista, ettei vaatteita jää laitteen luukun ja kumitiivisteen väliin.

1. Avaa laitteen luukku.
2. Aseta pyykit koneeseen painamatta niitä yhteen.
3. Sulje laitteen luukku.

9.3 Laitteen kytkeminen toimintaan

Laitteen kytkeminen toimintaan:

Paina ⏻ VIRTAPAINIKE (ON/OFF)-painiketta.
Jos laite on toiminnassa, toimintojen symbolit syttyvät näyttöön.

9.4 Auto Off (Auto Off) -toiminto

Energiankulutuksen vähentämiseksi Auto Off (Auto Off)-toiminto kytkee laitteen automaattisesti pois toiminnasta:

- jos ▶/❚❚ Käynnistä/Tauko (Start/Pause)-painiketta ei ole painettu 5 minuuttiin
- kun ohjelman päättymisestä on kulunut 5 minuuttia.

Kytke laite toimintaan painamalla ⏻ *VIRTAPAINIKE (ON/OFF)*-painiketta.
Jos laite on toiminnassa, toimintojen symbolit syttyvät näyttöön.

9.5 Ohjelman asettaminen

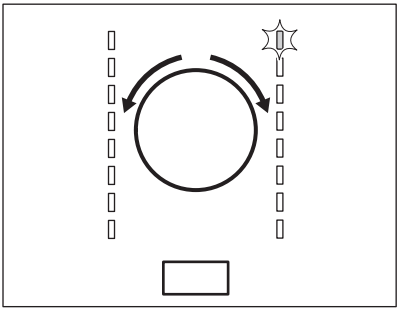

Valitse haluamasi ohjelma ohjelmanvalitsimella.
Ohjelman päättymisaika tulee näkyviin näyttöön.

9.6 Lisätoiminnot

Ohjelman asettamisen yhteydessä voit asettaa 1 tai useamman erikoislisätoiminnon.

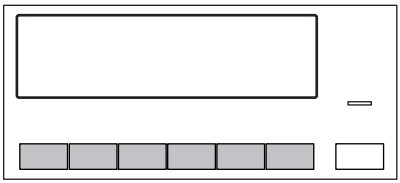

Kytke lisätoiminto päälle tai pois päältä painamalla laitteen painiketta .
Kun lisätoiminto on kytketty toimintaan, painikkeen yläpuolella oleva merkkivalo tai näytön symboli syttyy.

9.7 Ohjelman käynnistys

Ohjelman käynnistäminen:

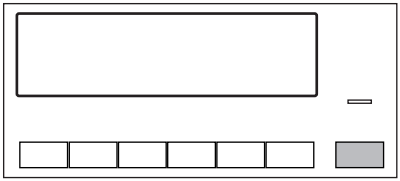

Paina ▶/❚❚ **Käynnistä/Tauko (Start/Pause)**-painiketta.
Laite käynnistyy ja painikkeen yläpuolella oleva merkkivalo palaa pysyvästi.

9.8 Ohjelman muuttaminen

Ohjelman muuttaminen:

1. Katkaise laitteesta virta painamalla ⏻ VIRTAPAINIKE (ON/OFF)-painiketta.
2. Kytke laite toimintaan painamalla ⏻ VIRTAPAINIKE (ON/OFF)-painiketta uudelleen.
3. Aseta uusi ohjelma.

9.9 Ohjelman loppu

Puhdista sihti ja tyhjennä vesisäiliö jokaisen kuivausohjelman jälkeen. (Katso kappale HOITO JA PUHDISTUS).

Jos kuivausohjelma on suoritettu, symboli 0 vilkkuu näytössä ja äänimerkki kuuluu jaksoittain 1 minuutin ajan.

Jos laitetta ei kytketä pois toiminnasta, rypistymisenestovaihe käynnistyy. Pyykin voi ottaa pois koneesta kyseisen vaiheen aikana.

Pyykin poistaminen:

1. Kytke laite pois toiminnasta painamalla ⏻ VIRTAPAINIKE (ON/OFF)-painiketta 2 sekunnin ajan.
2. Avaa laitteen luukku.
3. Ota pyykki pois koneesta.
4. Sulje laitteen luukku.

10. VIHJEITÄ JA NEUVOJA

10.1 Ympäristönsuojeluohjeita

- Linkoa pyykit hyvin ennen sen kuivaamista.
- Noudata ohjelmataulukossa mainittuja täyttömääriä.
- Puhdista sihti jokaisen kuivausohjelman jälkeen.
- Älä pese pyykkiä huuhteluainetta käyttäen ja kuivaa pyykkiä sen jälkeen. Kuivausrummussa pyykistä tulee automaattisesti pehmeää.
- Käytä lauhdevettä tislattuna vetenä esimerkiksi höyrysilityksessä. Lauhdevesi on tarvittaessa ensin puhdistettava (esim. kahvin suodatinpussin läpi) nukan poistamiseksi.
- Pidä laitteen alaosassa olevat tuuletuskanavat aina esteettöminä.
- Varmista, että laitteen asennuspaikassa on hyvä ilmankierto.

10.2 Jäljelle jäävän pyykin kosteustason säätäminen

Pyykin jäljelle jäävän kosteustason oletusasetuksen muuttaminen:

1. Kytke laitteeseen virta.
2. Odota noin 8 sekuntia.
3. Valitse jokin saatavilla olevista ohjelmista.
4. Paina ja pidä alhaalla samanaikaisesti painiketta 1/2 **Puolitäyttö (Half load)** ja **Kaappikuiva (Cupboard dry)**.

Jokin seuraavista symboleista syttyy näyttöön:

- C O_ - pyykin maksimaalinen kuivuus
- C O= - pyykin suurempi kuivuus
- C O≡ - pyykin vakiokuivuus

5. Tallenna asetus painamalla samanaikaisesti painikkeita 1/2 **Puolitäyttö (Half load)** ja **Kaappikuiva (Cupboard dry)** noin 2 sekunnin ajan.

10.3 Säiliö (Reservoir)-merkkivalon sammuttaminen

1. Kytke laitteeseen virta.
2. Odota noin 8 sekuntia.
3. Valitse jokin saatavilla olevista ohjelmista.
4. Paina ja pidä alhaalla samanaikaisesti painiketta 1/2 **Puolitäyttö (Half load)** ja **Silityskuiva (Iron dry)**.

Yksi seuraavista kokoonpanoista on mahdollinen:

- Merkkivalo Säiliö (Reservoir): palaa ja symboli _ _ ! syttyy näyttöön - vesisäiliön merkkivalo on pysyvästi **päällä**
- Merkkivalo Säiliö (Reservoir): on sammunut ja symboli _ _ 0 syttyy näyttöön - vesisäiliön merkkivalo on pysyvästi **pois päältä**

11. HOITO JA PUHDISTUS

11.1 Sihdin puhdistaminen

Symboli *Nukkasihti (Filter)* palaa näytössä kunkin ohjelman päätyttyä ja sihti on puhdistettava.

Symboli vilkkuu näytössä - sihti puuttuu. Kuivausrumpu ei voi käynnistyä.

Sihti kerää nukkaa. Nukkaa syntyy, kun vaatteita kuivataan kuivausrummussa.

Puhdista sihti:

1. Avaa luukku. Vedä sihti ulos.

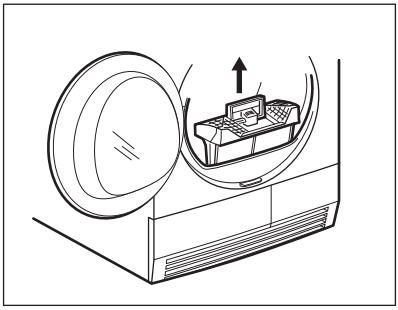

2. Paina painiketta.

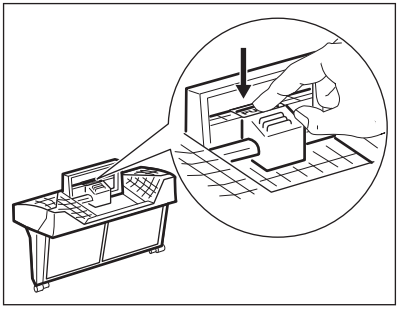

3. Avaa sihti.

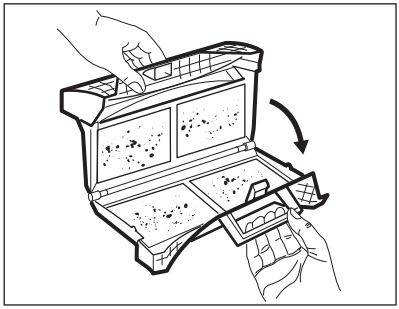

4. Puhdista sihti kostealla kädellä.

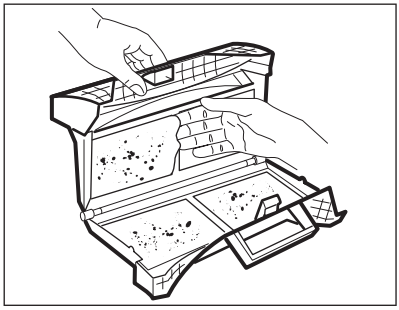

5. Puhdista sihti tarvittaessa harjalla lämpimän hanaveden alla ja/tai imurilla. Sulje sihti.

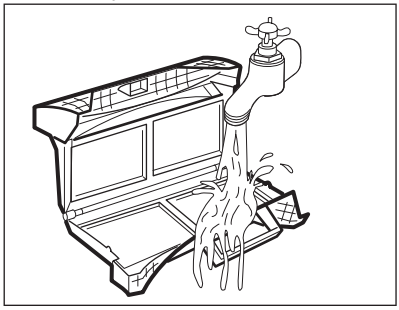

6. Poista tarvittaessa nukka sihdin liitoksesta ja tiivisteestä. Voit käyttää imuria. Kiinnitä sihti vastaavaan liitokseen.

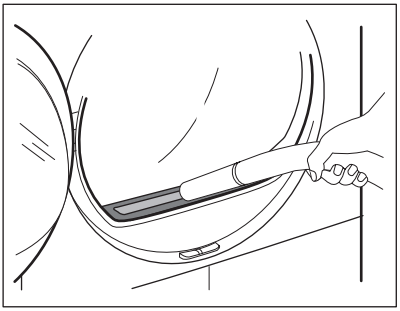

11.2 Vesisäiliön tyhjentäminen

Tyhjennä lauhdevesisäiliö jokaisen kuivausohjelman jälkeen.

Jos lauhdevesisäiliö on täysi, ohjelma keskeytyy automaattisesti. Symboli *Säiliö (Reservoir)* palaa näytössä ja vesisäiliö on tyhjennettävä.

Vesisäiliön tyhjentäminen:

1. Vedä vesisäiliötä ja pidä se vaakasuorassa asennossa.

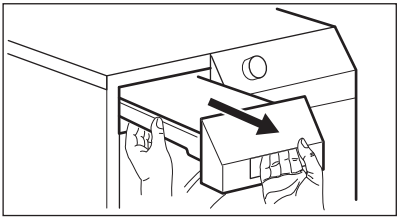

2. Siirrä muoviliitos ulos ja tyhjennä vesi pesualtaaseen tai vastaavaan astiaan.

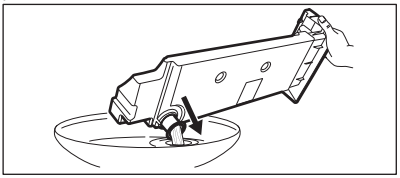

3. Siirrä muoviliitos sisään ja asenna vesisäiliö paikoilleen.
4. Käynnistä ohjelma uudelleen painamalla ▶/❚❚ Käynnistä/Tauko (Start/Pause)-painiketta.

11.3 Lauhduttimen puhdistaminen

Jos symboli *Lauhdutin (Condenser)* vilkkuu näytössä, lauhdutin ja sen lokero tulee puhdistaa.

Lauhduttimen ja sen lokeron puhdistaminen:

1. Avaa luukku.
2. Liikuta luukun alaosassa olevaa vapautuspainiketta lauhduttimen luukun avaamiseksi.

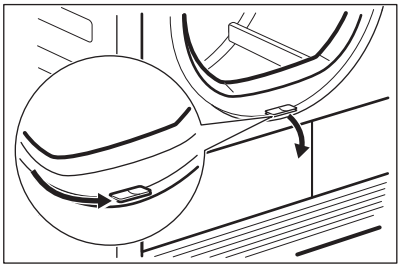

3. Käännä 2 kappaletta lauhduttimen suojan avaamiseksi.

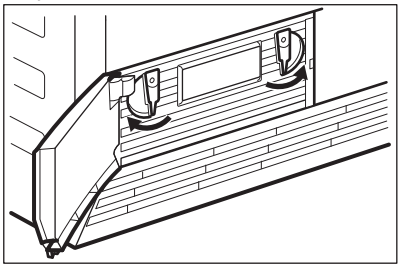

4. Laske lauhduttimen suoja.

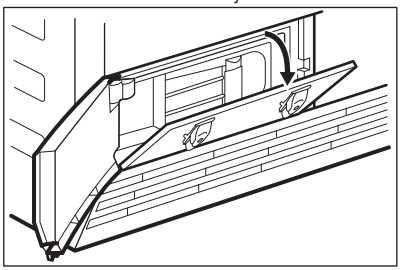

5. Tartu kahvaan ja vedä lauhdutin pois alaosasta. Siirrä lauhdutinta vaakasuunnassa ja vältä veden roiskumista.

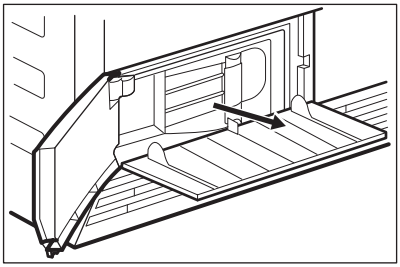

6. Puhdista lauhdutin pystyasennossa pesualtaan tai astian päällä. Huuhtele huolellisesti käsisuihkun avulla.

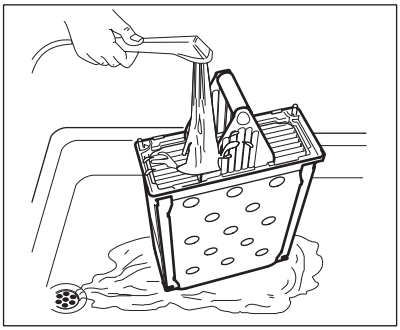

7. Aseta lauhdutin takaisin sisälle alaosaan.
8. Sulje lauhduttimen suoja.
9. Lukitse 2 kappaletta, kunnes ne napsahtavat kiinni.
10. Sulje lauhduttimen luukku.

11.4 Rummun puhdistaminen

VAROITUS!
Irrota laite sähköverkosta ennen sen puhdistamista.

Puhdista rummun sisäosa ja sen urat miedolla pesuaineella. Kuivaa puhdistetut pinnat pehmeällä liinalla.

HUOMIO!
Älä puhdista rumpua hankausaineilla tai teräsvillalla.

11.5 Käyttöpaneelin ja ulkokuoren puhdistaminen

Puhdista käyttöpaneeli ja ulkokuori miedolla pesuaineella.

Käytä kosteaa liinaa. Kuivaa puhdistetut pinnat pehmeällä liinalla.

HUOMIO!
Älä käytä laitteen puhdistamiseen kalusteiden puhdistusaineita tai puhdistusaineita, jotka voivat aiheuttaa korroosiota.

11.6 Tuuletuskanavien puhdistaminen

Poista tuuletuskanaviin kerääntynyt nukka pölynimurilla.

12. VIANMÄÄRITYS

Ongelma 1)	Mahdollinen syy	Korjaustoimenpide
Kuivausrumpu ei toimi.	Kuivausrumpua ei ole liitetty sähköverkkoon.	Kiinnitä pistoke pistorasiaan. Tarkista asunnon sähkötaulun sulake (sulakekaapista).
	Laitteen luukku on auki.	Sulje luukku.
	⏻ VIRTAPAINIKE (ON/OFF)-painiketta ei ole painettu.	Paina ⏻ VIRTAPAINIKE (ON/OFF)-painiketta.
	▶/❚❚ Käynnistä/Tauko (Start/Pause)-painiketta ei ole painettu.	Paina ▶/❚❚ Käynnistä/Tauko (Start/Pause)-painiketta.
	Laite on valmiustilassa.	Paina ⏻ VIRTAPAINIKE (ON/OFF)-painiketta.
	Sihti puuttuu tai se on virheellisessä asennossa.	Aseta sihti oikeaan asentoon.
	E59-virhekoodi näkyy näytössä - kuivausrumpu ylikuormitettu.	Poista osa pyykistä. Noudata maksimitäyttömäärää.
Kuivaustulos ei ole tyydyttävä.	Olet valinnut väärän ohjelman.	Valitse asianmukainen pesuohjelma. 2)
	Sihti on tukossa.	Puhdista sihti. 3)
	Liian paljon pyykkiä.	Noudata maksimitäyttömäärää.
	Tuuletusaukon säleikkö on tukossa.	Puhdista laitteen alaosassa oleva tuuletusaukon säleikkö.
	Rummun kosteusanturi on likainen.	Puhdista rummun etupinta.
	Virheellinen jäävän pyykin kosteustaso.	Säädä jäävän pyykin kosteustasoa. 4)
	Lauhdutin on tukossa.	Puhdista lauhdutin. 3)
Luukkua ei voi sulkea.	Sihti ei ole lukittunut paikoilleen.	Siirrä sihti oikeaan asentoon.
	Pyykki on jäänyt luukun ja tiivisteen väliin.	Aseta pyykit oikein rumpuun.
Err (Virhe) näkyy näytössä.	Yrität muuttaa ohjelmaa tai lisätoimintoa ohjelman käynnistymisen jälkeen.	Kytke kuivausrummun virta pois ja takaisin päälle. Valitse asetukset.
	Lisätoiminto, jota yrität kytkeä toimintaan, ei sovi valittuun ohjelmaan.	Kytke kuivausrummun virta pois ja takaisin päälle. Valitse asetukset.

Ongelma [1]	Mahdollinen syy	Korjaustoimenpide
Rummussa ei ole valoa.	Viallinen rummun valo.	Ota yhteyttä huoltoliikkeeseen rummun valon vaihtamiseksi.
Aika näytössä kuluu epätavalliseen tapaan.	Päättymisaika lasketaan täyttömäärän ja pyykkien kosteustason mukaan.	Automaattinen toiminto — tämä ei ole laitteen toimintahäiriö.
Ohjelma ei käynnisty.	Vesisäiliö on täysi.	Tyhjennä vesisäiliö painamalla ▶/❚❚ Käynnistä/Tauko (Start/Pause)-painiketta. [3]
Kuivausohjelma on liian lyhyt.	Pyykkiä on liian vähän.	Valitse aikaohjelma. Aika-arvon on viitattava pyykkimäärään. Yhden vaatteen tai pienien pyykkimäärien kuivaamisessa on suositeltavaa käyttää lyhyitä ohjelmia.
	Pyykki on liian kuivaa.	Valitse aikaohjelma pitemmällä ajalla.
Kuivausohjelma on liian pitkä [5]	Sihti on tukossa.	Puhdista sihti.
	Liikaa pyykkiä.	Noudata maksimitäyttömäärää.
	Pyykkiä ei ole lingottu riittävästi.	Linkoa pyykki oikein.
	Erittäin korkea huoneen lämpötila - tämä ei ole laitteeseen liittyvä vika.	Alenna huoneen lämpötilaa, mikäli mahdollista.

1) Jos näytössä näkyy virheilmoitus (esim. **E51**): Kytke kuivausrummun virta pois ja takaisin päälle. Valitse uusi ohjelma. Paina Käynnistä/Tauko-painiketta. Eikö kuivausrumpu toimi? - ota yhteyttä valtuutettuun huoltoliikkeeseen ja mainitse virhekoodi.

2) Noudata ohjelmakuvausta — katso kappale OHJELMATAULUKKO.

3) Katso kappale HOITO JA PUHDISTUS.

4) Katso kappale VIHJEITÄ JA NEUVOJA.

5) Huomaa: Kuivaus päättyy automaattisesti korkeintaan viiden tunnin kuluttua.

13. TEKNISET TIEDOT

Korkeus x leveys x syvyys	850 x 600 x 605 mm (enintään 648 mm)
Maksimisyvyys laitteen luukun ollessa auki	1072 mm
Maksimileveys laitteen luukun ollessa auki	950 mm
Korkeussäädettävä	850 mm (+ 15 mm - jalkojen säätö)
Rummun tilavuus	118 l
Maksimitäyttömäärä	**8** kg

Äänenpainetaso standardin EN ISO 11204/11203 mukainen	<70 dB
Jännite	230 V
Taajuus	50 Hz
Vaadittu sulake	16 A
Kokonaisteho	2800 W
Energiatehokkuusluokka	**B**
Energiankulutus**1)**	**4,78** kWh
Vuosittainen energiankulutus**2)**	560 kWh
Päälle jätetyn tilan tehoabsorptio	0,12 W
Pois toiminnasta tilan tehoabsorptio	0,12 W
Sallittu ympäristön lämpötila	+ 5 °C - + 35 °C
Suojakansi takaa kiinteiden hiukkasten ja kosteuden suojaustason, lukuun ottamatta kuitenkaan matalajännitteisiä laitteita, joissa ei ole kosteussuojaa.	**IPX4**

1) Standardin EN 61121 mukaisesti. 8kg puuvillapyykkiä, linkousnopeus 1000 kierr./min.

2) Energiankulutus vuodessa yksikössä kWh, perustuu standardin puuvillaohjelman 160 kuivauskierrokseen täydellä ja osittaisella täyttömäärällä, ja vähän energiaa kuluttavien tilojen energiankulutus. Kierroksen todellinen energiankulutus riippuu laitteen käyttötavasta (MÄÄRÄYS (EU) Nro 392/2012).

14. YMPÄRISTÖNSUOJELU

Kierrätä materiaalit, jotka on merkitty merkillä ♺. Kierrätä pakkaus laittamalla se asianmukaiseen kierrätysastiaan. Suojele ympäristöä ja ihmisten terveyttä kierrättämällä sähkö- ja elektroniikkaromut.

Älä hävitä merkillä merkittyjä kodinkoneita kotitalousjätteen mukana. Palauta tuote paikalliseen kierrätyskeskukseen tai ota yhteyttä paikalliseen viranomaiseen.

СОДЕРЖАНИЕ

1. СВЕДЕНИЯ ПО ТЕХНИКЕ БЕЗОПАСНОСТИ....23
2. ОПИСАНИЕ ИЗДЕЛИЯ....30
3. ПРИНАДЛЕЖНОСТИ....31
4. ПАНЕЛЬ УПРАВЛЕНИЯ....32
5. МОНЕТНЫЕ АППАРАТЫ....33
6. ТАБЛИЦА ПРОГРАММ....34
7. РЕЖИМЫ....35
8. ПЕРЕД ПЕРВЫМ ИСПОЛЬЗОВАНИЕМ....35
9. ЕЖЕДНЕВНОЕ ИСПОЛЬЗОВАНИЕ....36
10. ПОЛЕЗНЫЕ СОВЕТЫ....38
11. УХОД И ОЧИСТКА....38
12. ПОИСК И УСТРАНЕНИЕ НЕИСПРАВНОСТЕЙ....42
13. ТЕХНИЧЕСКИЕ ДАННЫЕ....44

МЫ ДУМАЕМ О ВАС

Благодарим Вас за приобретение прибора Electrolux. Вы выбрали изделие, за которым стоят десятилетия профессионального опыта и инноваций. Уникальное и стильное, оно создавалось с заботой о Вас. Поэтому когда бы Вы ни воспользовались им, Вы можете быть уверены: результаты всегда будут превосходными.
Добро пожаловать в Electrolux!

ПОДДЕРЖКА ПОТРЕБИТЕЛЕЙ И СЕРВИСНОЕ ОБСЛУЖИВАНИЕ

Мы рекомендуем использовать оригинальные запчасти.
При обращении в сервис-центр следует иметь под рукой следующую информацию: модель, код изделия (PNC), серийный номер.
Данная информация находится на табличке с техническими данными.

Прежде чем приступить к эксплуатации изделия, прочтите инструкции

Внимание / Важные сведения по технике безопасности.

Общая информация и рекомендации

Информация по охране окружающей среды

Право на изменения сохраняется.

1. ⚠ СВЕДЕНИЯ ПО ТЕХНИКЕ БЕЗОПАСНОСТИ

Перед установкой и эксплуатацией прибора внимательно ознакомьтесь с приложенным руководством. Производитель не несет ответственности за травмы и повреждения, полученные/вызванные неправильной установкой и эксплуатацией. Позаботьтесь о том, чтобы данное руководство было у Вас под рукой на протяжении всего срока службы прибора.

1.1 Безопасность детей и лиц с ограниченными возможностями

⚠ **ВНИМАНИЕ!**
Существует риск удушья, получения травм или стойких нарушений нетрудоспособности.

- Данный прибор может эксплуатироваться детьми старше 8 лет и лицами с ограниченными физическими, сенсорными или умственными способностями и с недостаточным опытом или знаниями только при условии нахождения под присмотром лица, отвечающего за их безопасность, или после получения соответствующих инструкций, позволяющих им безопасно эксплуатировать электроприбор и дающих им представление об опасности, сопряженной с его эксплуатацией.
- Не позволяйте детям играть с прибором.
- Детям младше 3 лет запрещается находиться рядом с прибором, если взрослые не обеспечивают за ними постоянный надзор.
- Храните все упаковочные материалы вне досягаемости детей.
- Храните все средства для стирки вне досягаемости детей.
- Не подпускайте детей и домашних животных к прибору, когда его дверца открыта.

- Если прибор оснащен устройством защиты от детей, рекомендуем Вам включить это устройство.
- Очистка и доступное пользователю техническое обслуживание не должно производиться детьми без присмотра.

1.2 Установка

- Следуйте приложенным к прибору инструкциям по его установке.
- Убедитесь, во время транспортировки прибор надежно закреплен.
- Удалите всю упаковку.
- Не устанавливайте и не подключайте прибор, если он имеет повреждения.
- Прибор имеет большой вес: не забывайте о мерах предосторожности при его перемещении. Обязательно используйте защитные перчатки.
- Перемещайте прибор только в вертикальном положении.
- Прибор может быть установлен как отдельно, так и под столешницу, если под ней достаточно места (см. вкладыш с инструкцией по установке).
- Если сушильный барабан устанавливается поверх стиральной машины, используйте монтажный комплект Комплект для вертикальной сборки, который можно приобрести в авторизованных магазинах, может использоваться только с приборами, которые перечислены в поставляемых вместе с принадлежностью инструкциях. Внимательно изучите их перед установкой (см. Вкладыш с инструкцией по установке).
- Не устанавливайте и не эксплуатируйте прибор в помещениях с температурой ниже 5°C или выше 35°C.
- Не устанавливайте прибор за дверью, запираемой на замок, за раздвижной дверью или за дверью с петлями, расположенными на противоположной

стороне по отношению к петлям на дверце прибора.

- Убедитесь, что пол на месте установки прибора ровный, прочный, чистый и не боится нагрева.
- Убедитесь, что между днищем прибора и полом имеется достаточная вентиляция.
- Задняя сторона прибора должна располагаться у стены.
- После установки прибора в рабочее положение при помощи спиртового уровня убедитесь в том, что прибор стоит абсолютно ровно. При необходимости выровняйте его, изменяя высоту ножек.
- Убедитесь, что на все время установки, обслуживания и ремонта прибор отключен от электросети; подключение прибора до завершения всех работ не допускается.
- Вставляйте вилку сетевого кабеля в розетку только во конце установки прибора. Убедитесь, что после установки имеется доступ к вилке.
- Обеспечьте надлежащую вентиляцию для того, чтобы избежать обратного притока газов в помещение, создаваемого устройствами, в которых происходит сгорание других видов топлива (включая камины).
- Запрещается отводить выпускаемый прибором воздух в вытяжную систему, используемую для приборов, в которых происходит сжигание газа или иных видов топлива. (если это применимо)
- Вентиляционные отверстия в днище (если они предусмотрены конструкцией) не должны перекрываться ковровым покрытием.

1.3 Подключение к электросети

ВНИМАНИЕ!
Существует риск пожара и поражения электрическим током.

- Прибор должен быть заземлен надлежащим образом. Производитель не несет ответственность за последствия, причиной которой стала не отвечающая требованиям система заземления.
- Убедитесь, что параметры электропитания, указанные на табличке с техническими данными, соответствуют параметрам электросети. В противном случае вызовите электрика.
- Включайте прибор только в установленную надлежащим образом электророзетку с защитным контактом.
- Не пользуйтесь тройниками и удлинителями.
- Для отключения прибора от электросети не тяните за кабель электропитания. Всегда беритесь за саму вилку.
- Не беритесь за кабель электропитания или за его вилку мокрыми руками.
- В случае повреждения шнура питания во избежание несчастного случая он должен быть заменен изготовителем, авторизованным сервисным центром или специалистом с равнозначной квалификацией.
- Только для Великобритании и Ирландии. Прибор оснащен вилкой, рассчитанной на ток 13 А. При замене предохранителя в вилке электропитания следует использовать предохранитель 13 A ASTA (BS 1362).
- Данный прибор соответствует директивам E.E.C.

1.4 Эксплуатация

ВНИМАНИЕ!
Существует риск травмы, поражения электрическим током, пожара, получения ожогов или повреждения прибора.

- Соблюдайте максимально допустимую загрузку в 8 кг (см. Главу «Таблица программ»).

- Не используйте прибор для вещей, подвергшиеся чистке с помощью промышленных химикатов.
- Убирайте ворс, скопившийся вокруг прибора.
- Не используйте прибор без фильтра. После каждым использованием или перед ним очищайте фильтр для ворса.
- Не сушите в сушильном барабане нестиранные вещи.
- Перед тем как сушить в сушильном барабане вещи, загрязненные такими веществами, как кулинарный жир, ацетон, спирт, бензин, керосин, пятновыводители, скипидар, воск и средства для удаления воска, их следует выстирать в горячей воде с увеличенным количеством стирального порошка.
- Нельзя сушить в сушильном барабане изделия из вспененной резины (латексная губка), шапочки для душа, водостойкие текстильные изделия, изделия на резиновой основе, а также одежду и подушки со вставками из вспененной резины.
- Смягчители для ткани и другие подобные средства следует использовать в соответствии с указаниями их изготовителей.
- Выньте из карманов все предметы, например, зажигалки и спички.
- Никогда не останавливайте сушильные барабан до завершения цикла сушки за исключением случая, когда белье быстро вынимается и расстилается для обеспечения рассеивания тепла.
- Заключительный этап цикла сушки в сушильном барабане выполняется без нагрева (этап охлаждения) для того, чтобы конечная температура белья позволила обеспечить его сохранность.
- Не сушите поврежденные изделия с набивкой или наполнителями.

- Сушите только ткани, для которых допускается сушка в сушильном барабане. Следуйте указаниям на ярлыке.
- Если при стирке белья использовался пятновыводитель, то перед тем, как помещать белье в сушильный барабан, следует выполнить дополнительный цикл полоскания.
- Не пейте конденсат/дистиллированную воду и не готовьте на них пищу. Это может причинить вред здоровью людей и домашних животных.
- Не садитесь и не вставайте на открытую дверцу.
- Не сушите в сушильном барабане неотжатые вещи.

1.5 Внутреннее освещение

ВНИМАНИЕ!
Существует опасность травмы.

- Светодиодное свечение в видимой части спектра: не допускайте попадания светового луча непосредственно в глаза.
- В приборе используется модуль подсветки или галогеновая лампа, не предназначенная для освещения домашних помещений.
- Для замены лампы внутреннего освещения обращайтесь в авторизованный сервисный центр.

1.6 Уход и очистка

ВНИМАНИЕ!
Это может привести к повреждению прибора или травмам.

- Не используйте для очистки прибора подаваемую под давлением воду или пар.
- Протирайте прибор мягкой влажной тряпкой. Используйте только нейтральные моющие средства. Не используйте абразивные средства, царапающие губки, растворители или металлические предметы.

1.7 Утилизация

ВНИМАНИЕ!
Существует опасность травмы или удушья.

- Отключите прибор от электросети.
- Отрежьте и утилизируйте кабель электропитания.
- Удалите защелку дверцы, чтобы предотвратить риск ее запирания при попадании внутрь прибора детей и домашних животных.

1.8 Обслуживание

- Перед выполнением операций по чистке и уходу выключите прибор и извлеките вилку сетевого шнура из розетки.
- Соответствие прибора стандартам безопасности гарантируется только при условии использования оригинальных запасных частей.
- Гарантия распространяется только на ремонтные работы, выполняемые уполномоченными Electrolux специалистами по обслуживанию.

2. ОПИСАНИЕ ИЗДЕЛИЯ

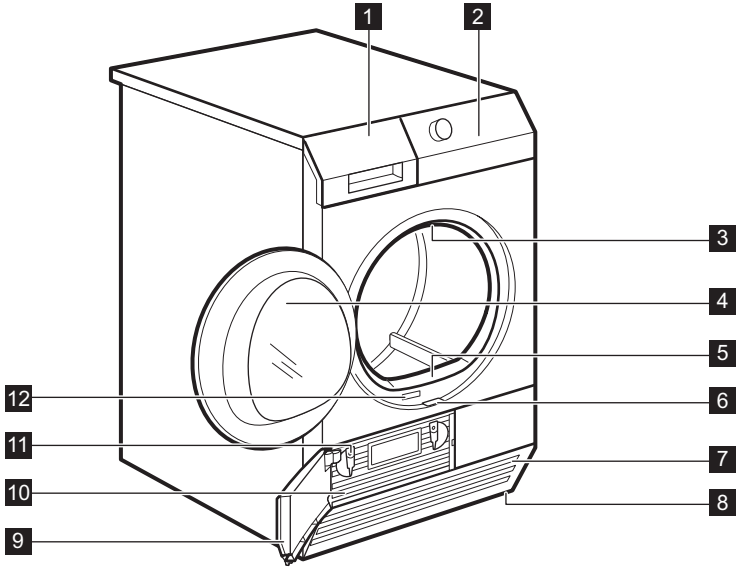

1 Емкость для конденсата
2 Панель управления
3 Внутреннее освещение
4 Дверца прибора
5 Фильтр
6 Кнопка дверцы конденсатора
7 Вентиляционные щели
8 Регулируемые ножки
9 Дверца конденсатора
10 Крышка конденсатора
11 Фиксаторы крышки конденсатора
12 Табличка с техническими данными

Пользователь может перевесить дверцу, чтобы изменить сторону ее открывания. Это поможет облегчить загрузку и выгрузку белья или установку самого прибора (см. отдельную брошюру).

3. ПРИНАДЛЕЖНОСТИ

3.1 Комплект для установки приборов один на другой

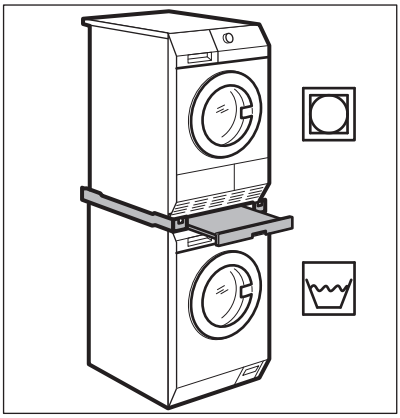

Имеется в продаже в ближайшем авторизованном магазине.
Комплект для вертикальной сборки может использоваться только со стиральными машинами, перечисленными в буклете. См. приложенный буклет.
Внимательно прочитайте инструкцию, прилагаемую к данной дополнительной принадлежности.

3.2 Комплект для слива конденсата

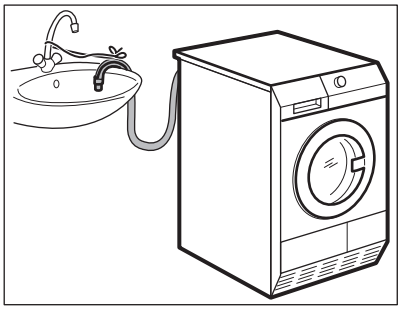

Имеется в продаже в ближайшем авторизованном магазине (возможна установка на сушильные барабаны нескольких типов)

Принадлежность для проточного слива конденсата в таз, сифон, канализацию и т.д. После установки слив конденсата из контейнера для воды производится автоматически. Контейнер для конденсата должен оставаться в приборе.

Установленный шланг должен находиться на высоте не менее 50 см и не более 1 м от уровня пола. Шланг не должен образовывать петлю. При необходимости укоротите шланг.

Внимательно прочитайте инструкцию, прилагаемую к данной дополнительной принадлежности.

3.3 Цоколь с ящиком

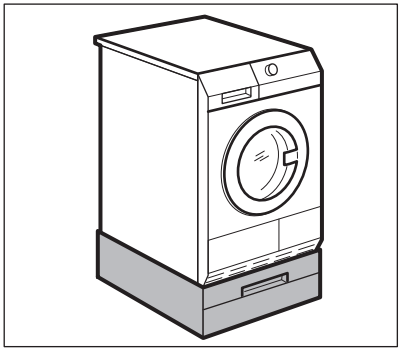

Принадлежность можно приобрести в ближайшем авторизованном магазине.

Предназначена для установки прибора на более высоком уровне для облегчения загрузки и выгрузки белья.

Ящик может быть использован для хранения белья (например, полотенец, моющих средств и т.д.)

Внимательно прочитайте инструкцию, прилагаемую к данной дополнительной принадлежности.

В случае установки прибора в общественных местах имеется возможность подключения к нему монетного аппарата

3.4 Монетный аппарат.

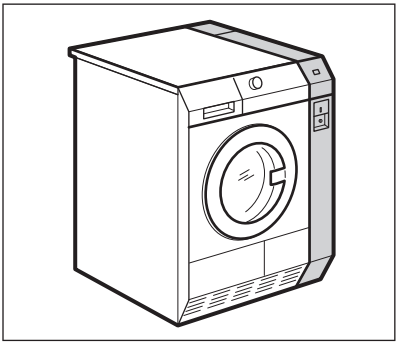

4. ПАНЕЛЬ УПРАВЛЕНИЯ

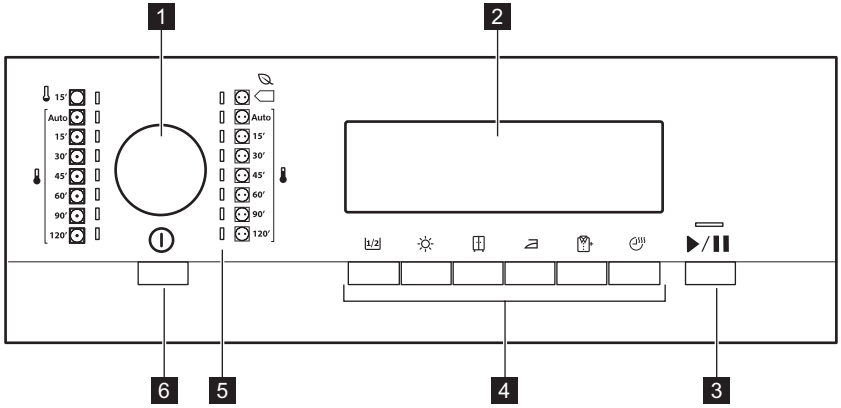

1 Селектор программ
2 Дисплей
3 ▶/❚❚ Кнопка Пуск/Пауза (Start/ Pause)
4 Кнопки режимов
5 Индикаторы программ

6 ⏻ *ВКЛ/ВЫКЛ (ON/OFF)* кнопка с функцией Автоотключение (Auto Off)

4.1 Дисплей

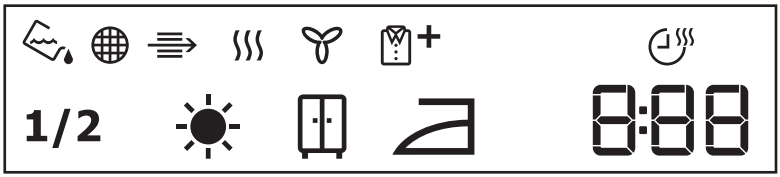

Символ на дисплее	Описание символа
1/2	половинная загрузка
☀	степень сушки – очень сухое
🚪	степень сушки – в шкаф
👕	степень сушки – под утюг
💧	индикатор: *слейте воду из контейнера для сбора конденсата*
⚙	индикатор: *произведите очистку фильтра*
≡→	индикатор: *проверьте теплообменник*
≋	индикатор: *фаза сушки*
🌿	индикатор: *фаза охлаждения*
👕+	индикатор: *фаза «антисминание»*
⏱≋	режим «Время сушки» включен
2.00	индикация времени цикла
1.20	выбор времени (шагами по 5 минут)

5. МОНЕТНЫЕ АППАРАТЫ

1. Вставьте нужное количество монет. При внесении монет на дисплее монетного аппарата будет вестись обратный отсчет до «00», после чего прибор будет готов к запуску.
2. Для запуска прибора нажмите на кнопку ▶/❚❚ Пуск/Пауза (Start/Pause)

6. ТАБЛИЦА ПРОГРАММ

Имеется два типа программ: автоматические программы и программы с заданным временем.

В автоматических программах используется определение влажности; по достижении требуемой степени сушки прибор завершает работу.

В программах с заданным временем определение влажности не используется; по достижении заводского или заданного значения времени прибор завершает работу.

В таблице ниже приведен список доступных программ и их краткое описание:

Автоматические программы	**Загрузка 1)**	**Описание**
Eco 2)	**8 кг**	Хлопок и махровые ткани – максимальная энергоэффективность. Обычная/средняя температура. Работа программы завершается при достижении заданной/выбранной степени сушки (Экстра-сушка (Extra dry), В шкаф (Cupboard dry), Под утюг (Iron dry)).
Нормальн. (Normal)	**8 кг**	Хлопок и махровые ткани. Обычная/средняя температура. Работа программы завершается при достижении заданной/выбранной степени сушки (Экстра-сушка (Extra dry), В шкаф (Cupboard dry), Под утюг (Iron dry)).
Низкий (Low)	**3,5 кг**	Синтетика (примеры синтетических тканей: полиэстер, полиамид, полиакрил и эластан), вискоза, поликоттон и ткани, требующие бережного обращения. Низкая температура. Работа программы завершается при достижении заданной/выбранной степени сушки (Экстра-сушка (Extra dry), В шкаф (Cupboard dry), Под утюг (Iron dry)).

1) Максимальный вес приведен для сухих вещей.

2) Программа Хлопок (Cotton) Режим «Эконом» (Eco) является стандартной программой для хлопка и является наиболее энергоэффективной программой для сушки влажного белья из хлопка нормальной степени загрязненности.

Программы с заданным временем работы	Описание
Нормальн. (Normal)	Хлопок и махровые ткани. Имеется возможность выбора продолжительности сушки. Программа завершится по окончании заданного времени.
Низкий (Low)	Синтетика (примеры синтетических тканей: полиэстер, полиамид, полиакрил и эластан), вискоза, поликоттон и ткани, требующие бережного обращения. Имеется возможность выбора продолжительности сушки. Программа завершится по окончании заданного времени.
Проветривание (Airing)	Проветривание покрывал, одеял и постельного белья. Программа завершится по окончании заданного времени.

7. РЕЖИМЫ

7.1 Половинная загрузка (Half load)

Используйте данный режим при сушке половинной загрузки белья.

7.2 Экстра-сушка (Extra dry)

Данный режим обеспечивает экстра-сушку белья.

7.3 В шкаф (Cupboard dry)

Этот режим гарантирует, что после сушки белье будет пригодно для хранения.

7.4 Под утюг (Iron dry)

Этот режим гарантирует, что после сушки белье будет пригодно для глажки.

7.5 Уход (Care)

Увеличение стандартного времени фазы «антисминание» (30 минут) по окончании цикла сушки до 90 минут. Данный режим предотвращает образование складок на ткани. При выполнении фазы «Антисминание» белье можно вынуть из сушильного барабана.

7.6 Сушка по времени (Time)

Позволяет потребителю увеличить время сушки шагами по 5 минут.

8. ПЕРЕД ПЕРВЫМ ИСПОЛЬЗОВАНИЕМ

Перед первым использованием прибора необходимо произвести данные операции:

- Протрите сушильный барабан влажной тряпкой.
- Запустите короткую программу (напр. 30 минут) с влажным бельем.

9. ЕЖЕДНЕВНОЕ ИСПОЛЬЗОВАНИЕ

9.1 Подготовка белья

- Закройте молнии.
- Застегните пуговицы или иные крепления пододеяльников.
- Не позволяйте завязкам или лентам (например, тесемкам фартука) свободно развиваться. Завяжите их запуска программы.
- Извлеките все содержимое карманов.
- Если у предмета одежды имеется внутренний слой из ваты, выверните его наизнанку. Ватный слой всегда должен находиться снаружи
- Рекомендуем выбирать программу, подходящую к типу ткани, белье из которой загружено в прибор.
- Не загружайте ткани насыщенных цветов вместе со светлыми тканями. Ткани насыщенных цветов могут полинять.
- Для изделий из трикотажа и хлопка используйте соответствующую программу, чтобы избежать усадки одежды.
- Убедитесь, что вес белья не превышает максимально допустимого веса, указанного в Таблице программ.
- Сушите только изделия, для которых допускается сушка в сушильном барабане. Руководствуйтесь информацией на ярлыках изделий.

Ярлык изделия	Описание
	Изделия, для которых допускается сушка в сушильном барабане.
	Изделия, для которых допускается сушка в сушильном барабане. Выберите программу со стандартной температурой.
	Изделия, для которых допускается сушка в сушильном барабане. Выберите программу с низкой температурой.
	Изделия, сушка которых в сушильном барабане не допускается.

9.2 Загрузка белья



ОСТОРОЖНО!
Позаботьтесь о том, чтобы белье не было зажато между дверцей и резиновым уплотнением.

1. Потяните дверцу прибора.
2. Загрузите белье, не стараясь набить его как можно плотнее.
3. Закройте дверцу прибора.

9.3 Включение прибора

Для включения прибора:

Нажмите на кнопку ⏻ ВКЛ/ВЫКЛ (ON/OFF).
Если прибор включен, на дисплее высвечивается ряд индикаторов.

9.4 Функция Автоотключение (Auto Off)

Для снижения энергопотребления функция Автоотключение (Auto Off) автоматически отключает прибор в следующих случаях:

- если кнопка ▶/❚❚ Пуск/Пауза (Start/Pause) не была нажата в течение пяти минут;

- через пять минут после завершения программы.

Нажмите на кнопку ⏻ *ВКЛ/ВЫКЛ (ON/OFF)* для включения прибора.
Если прибор включен, на дисплее высвечивается ряд индикаторов.

9.5 Выбор программы

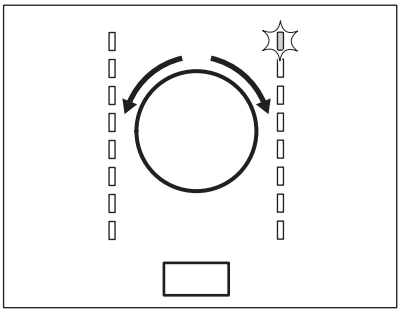

Для выбора программы воспользуйтесь селектором программ. На дисплее отобразится информация об оставшемся до окончания программы времени.

9.6 Режимы

Одновременно с программой можно выбрать один или более особых режимов.

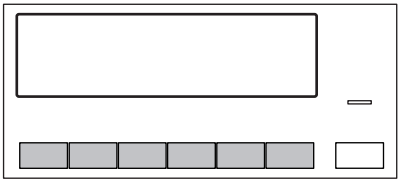

Для включения или выключения режима нажмите на соответствующую кнопку .
При включении режима над кнопкой загорается светодиод или на дисплее отображается символ данного режима.

9.7 Запуск программы

Для запуска программы:

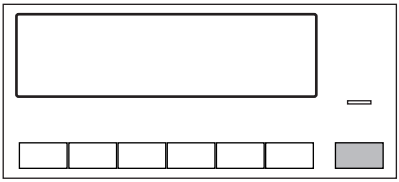

Нажмите на кнопку ▶/❚❚ **Пуск/Пауза (Start/Pause)**.
Прибор приступит к работе, а светодиод над кнопкой перестанет мигать и загорится постоянным светом.

9.8 Смена программы

Для смены программы:

1. Нажмите на кнопку ⏻ ВКЛ/ВЫКЛ (ON/OFF) для выключения прибора.
2. Снова нажмите на кнопку ⏻ ВКЛ/ВЫКЛ (ON/OFF) для включения прибора.
3. Задайте новую программу.

9.9 Окончание программы

ℹ Производите очистку фильтра и опорожняйте контейнер для конденсата после каждого цикла сушки. (См. Главу «УХОД И ОЧИСТКА»).

По окончании цикла сушки на дисплее начинает мигать значок 0 и в течение одной минуты выдается прерывистый звуковой сигнал.

ℹ Если Вы не выключите прибор, запустится этап антисминания. Во время выполнения данного этапа белье можно вынуть из прибора.

Выемка белья:

1. Нажмите на кнопку ⏻ ВКЛ/ВЫКЛ (ON/OFF) на две секунды для выключения прибора.
2. Откройте дверцу прибора.
3. Выньте белье.
4. Закройте дверцу прибора.

10. ПОЛЕЗНЫЕ СОВЕТЫ

10.1 Рекомендации по экологичному использованию

- Хорошо отжимайте белье перед сушкой.
- Придерживайтесь норм загрузки, указанных в Таблице программ.
- Очищайте фильтр после каждого цикла сушки.
- Не используйте в ходе стирки смягчитель для ткани, если белью предстоит сушка. Высушенное в сушильном барабане белье автоматически становится мягким.
- Конденсат можно использовать в качестве дистиллированной воды, например при паровой глажке. При необходимости вначале отфильтруйте конденсат (например, с помощью кофейного фильтра) для удаления из него частичек ворса.
- Всегда следите за тем, чтобы вентиляционные щели в цоколе прибора не были перекрыты.
- Обеспечьте хорошую вентиляцию в месте установки прибора.

10.2 Настройка уровня остаточной влажности белья

Для изменения уровня остаточной влажности белья:

1. Включите прибор.
2. Подождите приблизительно 8 секунд.
3. Выберите одну из доступных программ.
4. Одновременно нажмите и удерживайте кнопки 1/2 **Половинная загрузка (Half load)** и **В шкаф (Cupboard dry)**.

На дисплее высветится один из символов:

– максимально сухое белье

– более сухое белье

– стандартный уровень сухости белья

5. Для записи значения в память одновременно нажмите на кнопки 1/2 **Половинная загрузка (Half load)** и **В шкаф (Cupboard dry)** приблизительно на 2 секунды.

10.3 Отключение индикатора Резервуар (Reservoir)

1. Включите прибор.
2. Подождите приблизительно 8 секунд.
3. Выберите одну из доступных программ.
4. Одновременно нажмите и удерживайте кнопки 1/2 **Половинная загрузка (Half load)** и **Под утюг (Iron dry)**.

Доступна одна из двух конфигураций:

- индикатор Резервуар (Reservoir) и высвечивается символ – индикация контейнера для сбора конденсата постоянно **включена**
- индикатор Резервуар (Reservoir) не горит и высвечивается символ – индикация контейнера для сбора конденсата постоянно **выключена**

11. УХОД И ОЧИСТКА

11.1 Очистка фильтра

В конца каждого цикла на дисплее появляется символ *Произведите очистку фильтра (Filter)*; это означает, что необходимо произвести очистку фильтра.

На дисплее мигает символ – отсутствует фильтр. Запуск сушильного барабана невозможен.

Фильтр собирает ворс. Ворс образуется при сушке одежды в сушильном барабане.

Очистка фильтра:

1. Откройте дверцу. Потяните фильтр.

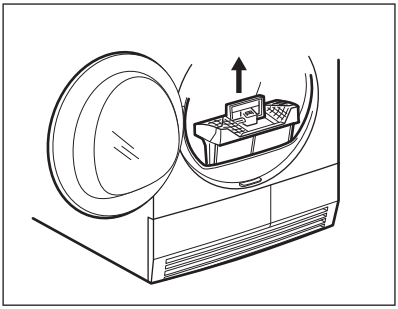

2. Нажмите на кнопку

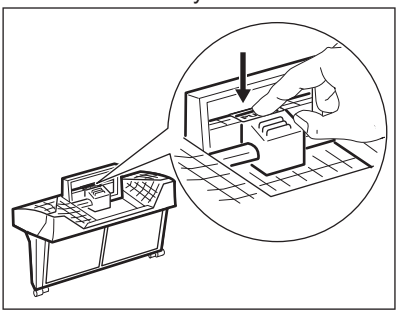

.

3. Откройте фильтр.

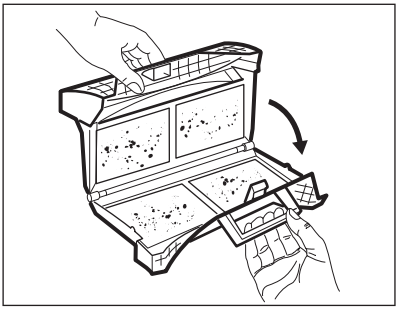

4. Очистите фильтр влажной рукой.

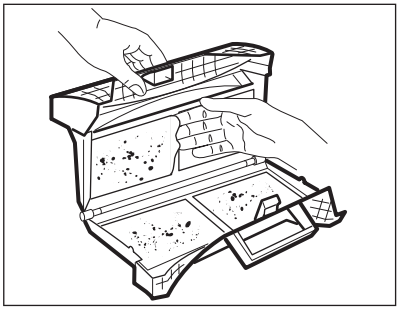

5. При необходимости очистите фильтр щеткой в теплой воде или очистите его при помощи пылесоса. Закройте фильтр.

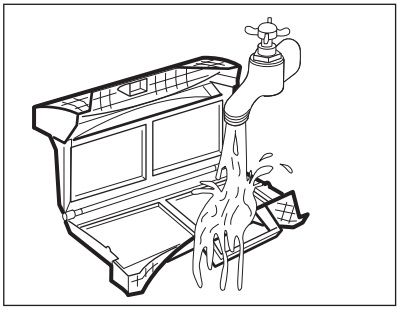

6. При необходимости удалите ворс из гнезда для фильтра и с уплотнителя. Для этого можно использовать пылесос. Установите фильтр в гнездо для фильтра.

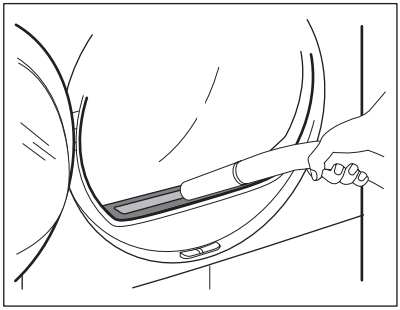

11.2 Слив воды из контейнера для сбора конденсата

Опорожняйте контейнер для сбора конденсата после каждого цикла сушки.

Если контейнер для сбора конденсата полон, программа автоматически прерывает работу. На дисплее появляется символ *Резервуар (Reservoir)*; это означает, что необходимо опорожнить контейнер для сбора конденсата.

Слив воды из контейнера для сбора конденсата:

1. Выньте контейнер для сбора конденсата, сохраняя его в горизонтальном положении.

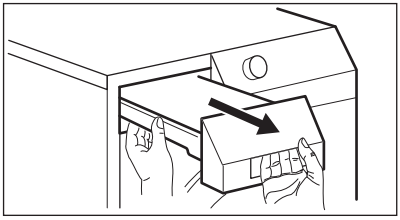

2. Вытяните пластиковый соединитель и слейте содержимое контейнера для сбора конденсата в таз или подходящую емкость.

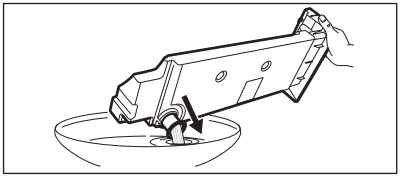

3. Вставьте пластиковый соединитель и установите контейнер для сбора конденсата на место.
4. Чтобы продолжить выполнение программы, нажмите на кнопку ▶/❚❚ Пуск/Пауза (Start/Pause).

11.3 Очистка конденсатора

Мигающий на дисплее символ *Произведите очистку конденсатора (Condenser)* указывает на необходимость очистки конденсатора и его отделения.

Очистка конденсатора и его отделения:

1. Откройте дверцу.
2. Нажмите на фиксирующую кнопку, расположенную внизу дверцы, и откройте дверцу конденсатора.

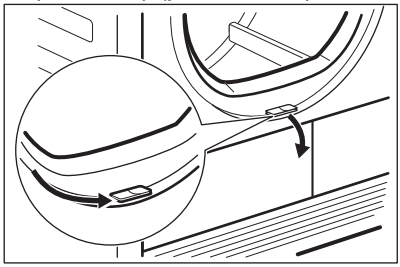

3. Для отпирания крышки конденсатора поверните две блокирующих рычага.

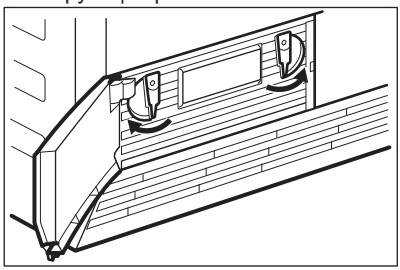

4. Опустите крышку конденсатора.

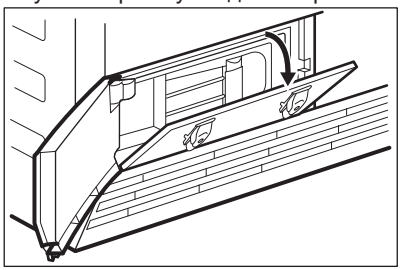

5. Нащупайте ручку и вытяните конденсатор из цокольного отделения. При перемещении держите конденсатор горизонтально, чтобы не пролить остающуюся в нем воду.

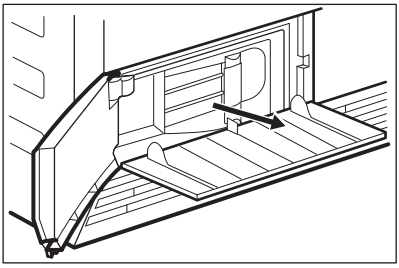

6. Очистите конденсатор, перевернув его в вертикальное положение над раковиной или тазом. Промойте его при помощи душевой насадки.

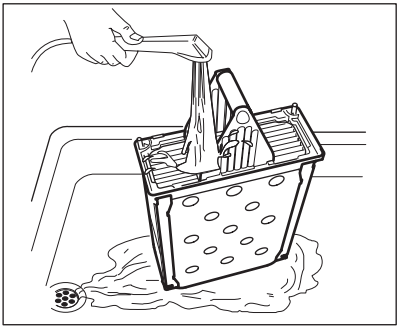

7. Установите конденсатор обратно в цокольное отделение.
8. Закройте крышку конденсатора.
9. Закройте два блокирующих рычага до их фиксации.
10. Закройте дверцу конденсатора.

11.4 Чистка барабана

ВНИМАНИЕ!
Перед очисткой отключите прибор от электросети.

Для мытья внутренней поверхности барабана и его ребер используйте нейтральное моющее средство. Протрите вымытые поверхности мягкой тряпкой.

ОСТОРОЖНО!
Не используйте для чистки барабана абразивные материалы или металлические губки.

11.5 Очистка панели управления и корпуса

Для мытья панели управления и корпуса используйте нейтральное моющее средство.

Для очистки используйте влажную тряпку. Протрите вымытые поверхности мягкой тряпкой.

ОСТОРОЖНО!
Не используйте для мытья прибора средства для мытья мебели и чистящие вещества, которые могут вызвать коррозию.

11.6 Очистка вентиляционных щелей

Для удаления ворса из вентиляционных щелей воспользуйтесь пылесосом.

12. ПОИСК И УСТРАНЕНИЕ НЕИСПРАВНОСТЕЙ

Неисправность [1]	Возможная причина	Решение
Сушильный барабан не работает.	Сушильный барабан не подключен к электросети.	Вставьте вилку в розетку. Проверьте предохранитель на домашнем распределительном щите.
	Открыта загрузочная дверца.	Закройте загрузочную дверцу.
	Не была нажата кнопка ⏻ ВКЛ/ВЫКЛ (ON/OFF).	Нажмите на кнопку ⏻ ВКЛ/ВЫКЛ (ON/OFF).
	Не была нажата кнопка ▶/⏸ Пуск/Пауза (Start/Pause).	Нажмите на кнопку ▶/⏸ Пуск/Пауза (Start/Pause).
	Прибор находится в режиме ожидания.	Нажмите на кнопку ⏻ ВКЛ/ВЫКЛ (ON/OFF).
	Фильтр отсутствует или находится в ненадлежащем положении.	Установите фильтр в надлежащее положение.
	Код ошибки **E59** на дисплее – сушильный барабан перегружен.	Выгрузите часть белья. Превышать максимальную загрузку запрещено.
Результаты сушки неудовлетворительны.	Неверно выбрана программа.	Выберите подходящую программу. [2]
	Засорен фильтр.	Прочистите фильтр. [3]
	Превышена максимальная загрузка.	Превышать максимальную загрузку запрещено.
	Засорена вентиляционная решетка.	Очистите вентиляционную решетку на цоколе прибора.
	Загрязнение на датчике влажности внутри барабана.	Очистите переднюю поверхность барабана.
	Неверное значение остаточной влажности белья.	Отрегулируйте значение остаточной влажности белья. [4]
	Засорен конденсатор.	Очистите конденсатор. [3]
Не закрывается загрузочная дверца.	Фильтр не зафиксирован.	Установите фильтр как следует.
	Между дверцей и уплотнителем зажато белье.	Как следует уложите белье в барабан.

Неисправность [1]	Возможная причина	Решение
Err (Ошибка) на дисплее.	Была произведена попытка изменить программу или режим после запуска цикла.	Выключите и снова включите сушильный барабан. Снова задайте параметры.
	Режим, который Вы пытаетесь включить, не подходит к выбранной программе.	Выключите и снова включите сушильный барабан. Снова задайте параметры.
Не работает лампа освещения барабана.	Неисправность лампы освещения барабана.	Обратитесь в сервисный центр для замены лампы освещения барабана.
Неверный отсчет времени, отображающегося на дисплее.	Время до окончания цикла рассчитывается исходя из объема и влажности белья.	Время вычисляется автоматически – это не является неисправностью прибора.
Программа не выполняется.	Контейнер для сбора конденсата полон.	Слейте воду из контейнера для сбора конденсата и нажмите на кнопку ▶/❚❚ Пуск/Пауза (Start/Pause). [3]
Слишком короткий цикл сушки.	Объем загрузки слишком мал.	Выберите программу с заданным временем сушки. Выбранное время должно соответствовать конкретной загрузке. Для сушки одного изделия или небольшого количества белья рекомендуется выбирать короткое время сушки.
	Белье слишком сухое.	Выберите программу с заданным временем, продолжительность которой будет больше.

Неисправность [1]	Возможная причина	Решение
Слишком длинный цикл сушки.[5]	Засорен фильтр.	Прочистите фильтр.
	Слишком большой объем загрузки.	Превышать максимальную загрузку запрещено.
	Белье недостаточно хорошо отжато.	Как следует отожмите белье.
	Слишком высокая температура окружающей среды – это не является неисправностью прибора.	Если есть такая возможность, уменьшите температуру воздуха в помещении.

1) В случае, если на дисплее высвечивается сообщение об ошибке (напр., **E51**), Выключите и снова включите сушильный барабан. Выберите новую программу. Нажмите на кнопку Пуск/Пауза. Прибор не работает? - обратитесь в сервисный центр и сообщите код ошибки.

2) Руководствуйтесь описанием программы — см. «ТАБЛИЦА ПРОГРАММ»

3) См. Главу «УХОД И ОЧИСТКА».

4) См. Главу «УКАЗАНИЯ И РЕКОМЕНДАЦИИ»

5) Примечание. По истечении максимального времени сушки (5 часов) цикл сушки автоматически завершается.

13. ТЕХНИЧЕСКИЕ ДАННЫЕ

Высота x Ширина x Глубина	850 x 600 x 605 мм (максимум 648 мм)
Макс. глубина с открытой дверцей прибора	1072 мм
Макс. ширина с открытой дверцей прибора	950 мм
Регулируемая высота	850 мм (+ 15 мм – регулировка высоты ножек)
Объем барабана	118 л
Максимальная загрузка	**8** кг
Уровень звукового давления в соответствии с EN ISO 11204/11203	<70 дБ
Напряжение	230 В
Частота	50 Гц
Необходимый предохранитель	16 А
Полная мощность	2800 Вт
Класс энергопотребления	**B**

Энергопотребление 1)	**4,78** кВт·ч
Годичное энергопотребление 2)	560 кВт·ч
При оставлении во включенном состоянии	0,12 Вт
Энергопотребление в состоянии «выключено»	0,12 Вт
Допустимая температура окружающей среды	от +5°C до +35°C
Защита от проникновения твердых частиц и влаги обеспечивается защитной крышкой. Исключения: низковольтное оборудование не имеет защиты от влаги.	**IPX4**

1) В соответствии со стандартом EN 61121. 8 кг изделий из хлопка на скорости отжима 1000 об/мин.

2) Годовое энергопотребление в кВт·ч из расчета 160 циклов сушки с использованием стандартной программы для хлопка при полной и частичной загрузке и потреблении, рассчитанном для энергосберегающих режимов. Фактическое энергопотребление при конкретном цикле будет зависеть от того, как используется прибор (ПОЛОЖЕНИЕ ЕС №392/2012).

14. ОХРАНА ОКРУЖАЮЩЕЙ СРЕДЫ

Материалы с символом ♺ следует сдавать на переработку. Положите упаковку в соответствующие контейнеры для сбора вторичного сырья. Принимая участие в переработке старого электробытового оборудования, Вы помогаете защитить окружающую среду и здоровье человека. Не выбрасывайте вместе с бытовыми отходами бытовую технику, помеченную символом 🗑. Доставьте изделие на местное предприятие по переработке вторичного сырья или обратитесь в свое муниципальное управление.

Дата производства данного изделия указана в серийном номере (serial number), где первая цифра номера соответствует последней цифре года производства, вторая и третья цифры – порядковому номеру недели. Например, серийный номер 43012345 означает, что изделие произведено на тридцатой неделе 2014 года.

Электролюкс Продакшн Поланд Сполка з О.О.

улица Варшавская 87, PL-42-470 Зивьерц

Польша

CE

136937080-A-492014



Electrolux Professional S.p.A.
Viale Treviso, 15 -33170 Pordenone
Italy

www.electrolux.com/myPRO

Share more of our thinking at
www.electrolux.com