Руководство пользователя для одногруппной эспрессо-кофемашины — Altrimo Patron



Содержание

История изменений 3

Классы опасности 4

Общие сведения 5

Технические характеристки 9

Установка и настройка 11

Эксплуатация 16

Настройка машины 17

Чистка и обслуживание 22

Устранение неполадок 27

Журнал обслуживаний 28

◆ История изменений

Верс.	Дата	Редакция
01	25,Март, 2023	Выпуск первоначальной версии
02	18,Июль, 2024	Обновление
03		
04		
05		
06		
07		

Классы опасности

Классы опасности (Dangerous Classes)

В этом руководстве используются 4 различных уровня интенсивности уведомлений, обозначенных следующими словами: WARNING (ПРЕДУПРЕЖДЕНИЕ), IMPORTANT (ВАЖНО), NOTE (ПРИМЕЧАНИЕ) и PRO TIP (СОВЕТ ПРОФЕССИОНАЛА).

Уровень риска и важность уведомлений определяются по следующим описаниям. Всегда следуйте предупреждениям, чтобы обеспечить безопасность и предотвратить возможные травмы и повреждение оборудования.



ВАЖНО: Предупреждает об опасных действиях. Следуйте важным указаниям, чтобы обеспечить безопасность пищи и предотвратить возможные мелкие травмы или повреждение машины.



ПРЕДУПРЕЖДЕНИЕ: Указывает на потенциально опасную ситуацию, которая при игнорировании может привести к серьёзным травмам или смерти.



ПРИМЕЧАНИЕ: Содержит дополнительную информацию, полезную при эксплуатации машины, а также для планового обслуживания и чистки.



СОВЕТ ПРОФЕССИОНАЛА: Помогает правильно подобрать настройки и интервалы обслуживания, предоставляя полезные советы от производителя.

◆ Общие сведения

Области применения

- Эта полуавтоматическая кофемашина подходит для использования в следующих местах:
- Магазины, кафе, офисы и другие рабочие помещения.
- Фермы, гостиницы, мотели и другие жилые помещения.
- Гостиницы типа «постель и завтрак».

Кофемашины разработаны и изготовлены для приготовления эспрессо и других горячих напитков (например, для взбивания молока). Не используйте её для других целей.
- Уровень звукового давления с A-взвешиванием у этой машины ниже 70 дБ.
- Производитель не несёт ответственности за повреждения, причинённые людям или имуществу из-за неправильного, ненадлежащего или неосторожного использования неквалифицированными пользователями.
- Пожалуйста, внимательно прочитайте это руководство перед использованием машины.
- В этом руководстве содержатся важные инструкции по безопасному использованию машины.
- Не выбрасывайте это руководство, оно может понадобиться в будущем.
- Если руководство повреждено или утеряно, обратитесь к производителю или дистрибьютору за новой копией.

Общие сведения

- Проверьте, соответствует ли используемое напряжение номинальному напряжению данного продукта.
- Этот аппарат оснащён заземляющей вилкой. Убедитесь, что розетка, которую вы используете, имеет заземление.
- Чтобы предотвратить поражение электрическим током и возгорание, не погружайте сетевой шнур и вилку в воду или другие жидкости.
- При использовании кофемашины следует контролировать процесс, не допускайте детей и людей, которые не могут заботиться о себе, к машине.
- Отключайте кофемашину от сети, если она не используется или во время чистки.
- Дайте машине остыть перед установкой или снятием внутренних частей либо перед чисткой.
- Если шнур питания повреждён, для предотвращения опасности он должен быть заменён специалистами производителя или дистрибьютора.
- Если кофемашина перестала работать по другим причинам, обратитесь к производителю или дистрибьютору для проверки и ремонта.

- Не используйте компоненты сторонних производителей. Это может быть опасно или причинить вред пользователю.
- Не допускайте, чтобы шнур питания свисал с края стола или касался горячей поверхности.
- Не ставьте машину на газовые баллоны или рядом с печами.
- Кофемашина предназначена для использования только обученным персоналом для приготовления напитков.
- Не используйте кофемашину для других целей и применяйте её только в сухой среде.
- Заполняйте резервуар чистой холодной водой; не добавляйте минеральную воду, молоко или другие напитки.
- Во время приготовления кофе некоторые части кофемашины становятся очень горячими, не прикасайтесь к ним напрямую. Касайтесь только ручки или переключателя.
- Для обеспечения оптимальной работы устанавливайте машину в помещении, где соблюдаются следующие параметры:
- Максимальное допустимое давление воды на входе: 600 kPa (6 бар) / 87 psi.
- Минимальное допустимое давление воды на входе: 200 kPa (2 бара) / 29 psi.
- Максимальная температура воды на входе: 40ºC / 104ºF.
- Температура окружающей среды: от +10ºC / 50ºF (минимум) до +40ºC / 104ºF (максимум).
- Не используйте кофемашину в условиях высокой температуры, сильного магнитного поля или влажного воздуха.
- Не используйте машину, если резервуар для воды пуст.
- Выключайте питание и отключайте машину от сети перед заменой аксессуаров или касанием движущихся частей.

⚠ ПРЕДУПРЕЖДЕНИЕ

- **Не погружайте этот продукт в жидкость.**
- **Опасность возгорания и поражения электрическим током.**
- **Заменяйте только оригинальный сетевой шнур от производителя.**
- **Перед обслуживанием отключайте питание.**

Давление: Чтобы предотвратить ожоги горячим паром и водой или другие травмы, а также защитить изделие от повреждений:

- Во время приготовления кофе или вспенивания молока не снимайте резервуар для воды или воронку.
- Перед тем как снять воронку для приготовления следующей чашки, убедитесь, что кофемашина находится в режиме ожидания.
- Если вы хотите добавить воды в резервуар, нажмите кнопку выключателя питания, и индикаторный свет погаснет — это подтверждает, что питание отключено.
- При отключении вытягивайте вилку, держась за саму вилку, а не за кабель.

Высокая температура:

- Когда машина работает, не помещайте руки или другие части тела под воронку или в паровую трубку, чтобы избежать ожогов.
- Не касайтесь паровой трубки руками или другими частями тела; касайтесь только силиконовой накладки, чтобы не обжечься.

Упаковка

- Эта машина поставляется в специально изготовленном деревянном ящике с картонными и пенопластовыми вставками для защиты от повреждений.
- На коробке с машиной нанесены стандартные символы для правильной транспортировки и хранения.
- Машину необходимо перевозить в горизонтальном положении.
- Берегите коробку и машину от падений, ударов, сдавливания, влаги и экстремальных температур во время транспортировки.

Проверка при доставке

- При получении убедитесь, что машина полностью соответствует описанию в документации и все аксессуары на месте.
- Сообщайте о недостающих элементах производителю или продавцу незамедлительно.
- Повреждения, полученные во время транспортировки, должны быть зафиксированы и переданы транспортной компании и продавцу.
- Упаковочные материалы потенциально опасны, держите их вдали от детей.
- Картон и все упаковочные материалы подлежат переработке и должны быть сданы в центр утилизации.

Требования для длительного хранения

Перед хранением (на месяц или больше) убедитесь, что:

- Проведены все еженедельные и регулярные процедуры очистки, описанные в этом руководстве.
- Шнур питания отключён и аккуратно намотан (только специалистами).
- Впускной шланг отсоединён от водопровода, а бойлер слит (это также выполняется специалистом).
- Поддон для капель и корпус машины очищены от кофейных и прочих остатков.

Утилизация машины

- Упакуйте машину в оригинальную коробку и храните в сухом месте, защищённом от влаги и экстремальных температур.
- Перед повторным использованием после хранения выполните все регулярные процедуры очистки и подключите воду и питание (выполняется специалистом).

Если машину нужно утилизировать:

- Отключите и намотайте кабель питания (только специалистами).
- Отсоедините водопроводный шланг и слейте бойлер (только специалистами).
- Отправьте машину в сертифицированный центр переработки.

Технические характеристики

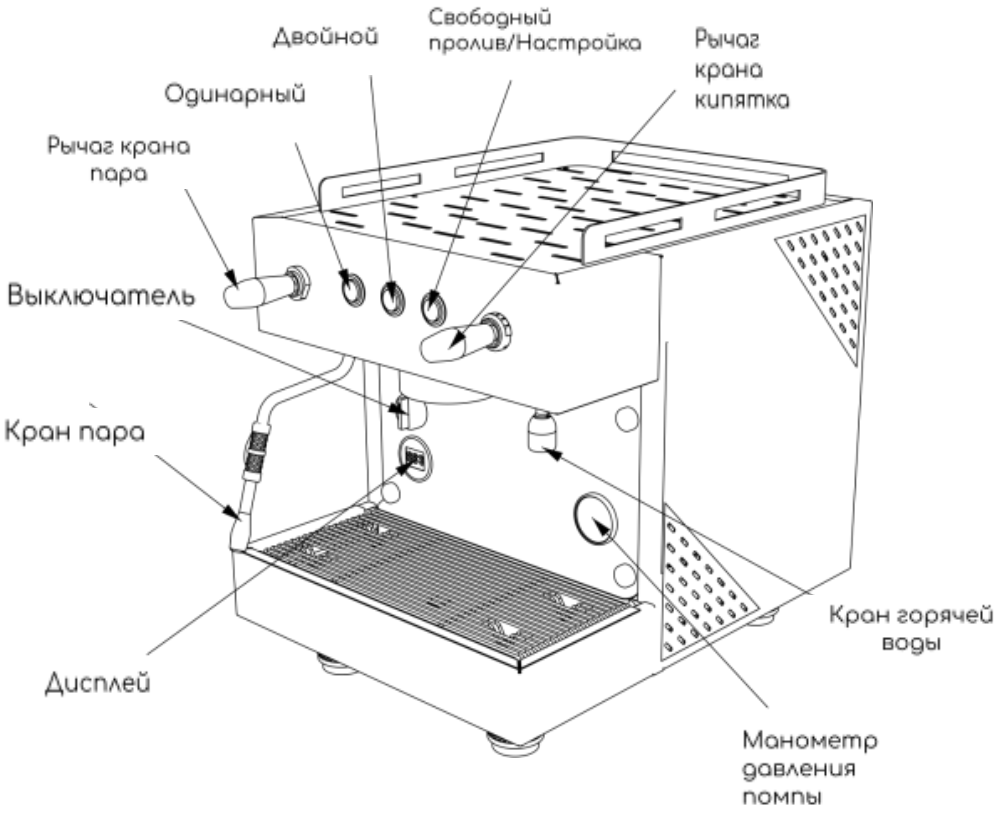

Модель	Altrimo PATRON	Бойлер	6 л. Нержавеющая сталь
Напряжение	220-240В	Частота	50/60HZ
Мощность	2600Вт	Помпа	Fluid роторная 350W
Габариты	390*505*500мм	Короб.	495*600*670мм
Вес	40KGS	Нетто	32 KGS

Комплектация



① 1x Одинарный холдер	④1x Разравниватель	⑦ 1x Шланг забора воды
② 1x Двойной холдер	⑤ 1x Подставка для чашек	⑧ 1x Шланг слива
③ 1x Темпер	⑥ 1x Слепой фильтр	

Установка и настройка

Размещение машины

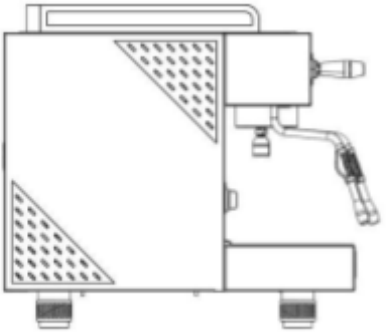

Установка не должна проводиться, если машина мокрая, пока не будет подтверждено, что она полностью сухая. Проверку электроники на повреждения должен выполнить сервисный техник. Все электромонтажные работы должны проводиться квалифицированными специалистами и в соответствии с действующими нормами.

- Машина оснащена резиновыми ножками и не требует дополнительного крепления.
- Рекомендуется оставить свободное пространство вокруг машины для удобства эксплуатации и обслуживания.
- Рядом с машиной должно быть предусмотрено место для кофемолки.
- Машина оборудована системой умягчения воды.
- Для подключения блока умягчения воды к водопроводу необходимо обратиться к инструкции выбранного продукта.
- Попросите установщика подготовить небольшой контейнер для удаления кофейных остатков.

Установка машины

Подготовка

- Перед подключением тщательно промойте водопроводный шланг.
- Полностью откройте кран и дайте воде стечь несколько минут.
- Подсоедините водопроводный шланг.
- Подключите машину к электропитанию.
- Тщательно промойте всю водопроводную систему внутри машины.

Варианты забора воды

Машина поддерживает два варианта подключения воды: через встроенный бак и через водопровод.

- Водяной бак

ПРЕДУПРЕЖДЕНИЕ: Чтобы избежать перелива воды внутри машины, всегда выключайте её при заполнении бака. В случае пролива выключите и отсоедините машину до полного высыхания, чтобы избежать риска поражения током.

ПРИМЕЧАНИЕ: Машина оснащена ёмкостным датчиком, который определяет, когда бак пуст. Поэтому вынимать бак для доливки следует только тогда, когда не идёт приготовление кофе.

- Подключение к водопроводу

1. Подключение машины к водопроводу должно выполняться профессионалом. Если вы сомневаетесь, обратитесь к технику.
2. Присоедините входной шланг 3/8" к задней нижней части машины и затяните соединение с помощью гаечного ключа.
3. Перед подключением пропустите не менее 20 литров воды из водопровода, чтобы удалить возможные загрязнения. Система водоснабжения должна быть оснащена латунным фитингом 3/8” BSPP и отсечным клапаном.
4. Подсоедините шланг длиной 180 см (идёт в комплекте) к системе водоснабжения и затяните соединение (15 ft lbs / 20 Nm).

Важно:

✓ Используйте только шланг подачи воды, поставляемый с машиной, подключая его к системе водоснабжения в соответствии с национальными нормами. Не используйте повреждённые шланги.

✓ Чтобы предотвратить образование накипи в бойлере и других элементах, необходимо установить систему умягчения воды.

✓ Подробнее об этом читайте в разделе «Требования к фильтрам воды».

✓ Следуйте инструкции ниже для подключения машины к водопроводу.

Требования к фильтрам воды

- Используйте только безопасную питьевую воду с жёсткостью от 5ºЖ до 8ºЖ (по французской шкале).
- Если жёсткость ниже, возможна коррозия элементов системы.
- Если жёсткость выше, в бойлере будет образовываться накипь.
- В обоих случаях это отрицательно сказывается на работе машины и вкусе кофе.
- Если вода не соответствует этим требованиям, необходимо установить фильтр до подключения кофемашины.
- Отсутствие фильтра аннулирует гарантию. Ущерб, вызванный накипью, не будет покрываться.

Внешний фильтрующий блок

1. Перед использованием убедитесь, что фильтрующая система подключена. Если сомневаетесь, обратитесь к специалисту.
2. Откройте кран и наполните фильтр (если он новый или ранее не использовался).
3. Бойлер начнёт наполняться водой. Проверьте соединения на наличие утечек. Если есть протечки, немедленно закройте кран и подтяните соединения.

Важно:

✓ Всегда обслуживайте фильтрующую систему в соответствии со спецификацией производителя.

✓ Несвоевременное обслуживание фильтра приведёт к накоплению накипи в гидравлической системе машины, что может вызвать её поломку. Подробнее об этом читайте в разделе «Очистка и техническое обслуживание».

Подключение сливного шланга

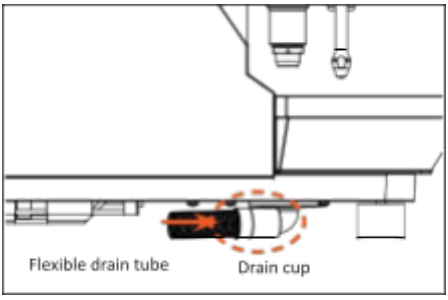

1. Подключите один конец сливного шланга к сливному отверстию, расположенному под машиной. (Если вы не уверены, как это сделать, обратитесь к сервисному специалисту.)
2. Второй конец сливного шланга подключите к системе канализации.
3. Снимите винт с дренажного отверстия внизу поддона для капель и установите его на место.

СОВЕТ ПРОФЕССИОНАЛА: Убедитесь, что сливной шланг не перекручен и находится ниже уровня слива, чтобы вода и остатки не застаивались в шланге, вызывая плесень или неприятный запах. При необходимости отрегулируйте высоту машины с помощью ножек.

ПРЕДУПРЕЖДЕНИЕ!

Бойлер должен быть опорожнен квалифицированным специалистом.

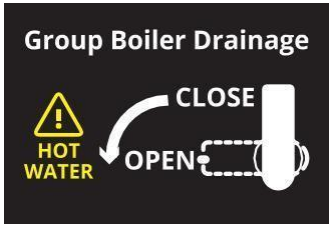

Подключение к электросети

ВАЖНО: Производитель не несёт ответственности за повреждения людей, животных или имущества, вызванные неправильной установкой машины.

1. Подключение к электросети должно выполняться только профессионалами, с соблюдением правил безопасности.
2. Убедитесь, что технические характеристики машины (указаны на табличке под поддоном) соответствуют электросети.
3. Убедитесь, что электросеть способна обеспечить необходимую мощность. Недостаток мощности, неправильная проводка или отсутствие заземления могут привести к перегреву и пожару.
4. Машина должна быть подключена к розетке с заземлением, соответствующей стандартам страны установки.
5. Должен быть установлен автоматический выключатель, рассчитанный на потребление машины. Запрещено использовать удлинители, переходники или розетки с другими подключёнными устройствами.

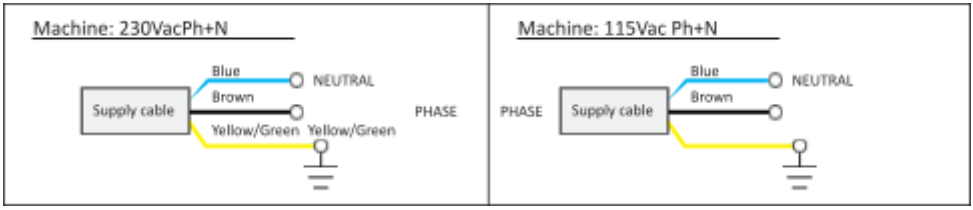

Первый запуск

После завершения установки выполните следующие шаги:

- Проверьте, открыт ли кран и включен ли блок умягчения воды.
- Включите выключатель питания (снизу справа на машине). Насос начнёт заполнять бойлер водой, загорится индикатор питания.
- При первом заполнении и нагреве откройте паровой кран, пока из него не выйдет пар, затем закройте.
- Когда бойлер заполнится, он начнет нагреваться.
- Пропустите воду через выход горячей воды, пока она не начнёт свободно течь.
- Дождитесь достижения рабочего давления и стабильного температурного режим.

◆ Эксплуатация

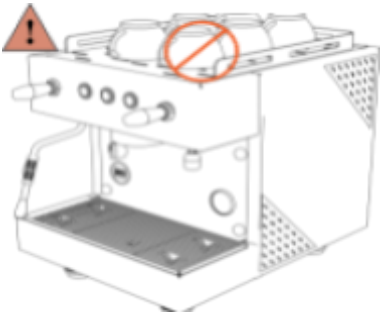

ПРЕДУПРЕЖДЕНИЕ!

- ✔ Попадание воды внутрь машины может привести к механическим и электрическим повреждениям.
- ✔ Не ставьте мокрые чашки прямо на полку для подогрева. Всегда тщательно вытирайте чашки перед размещением.

Установка холдера в группу

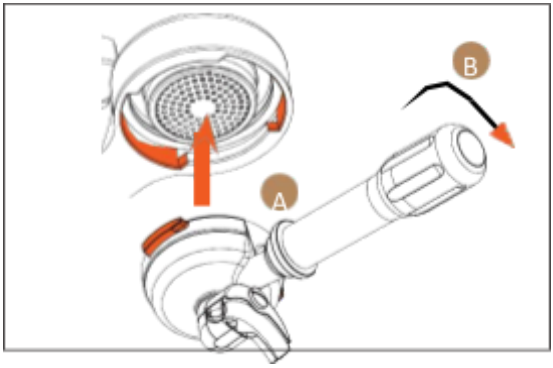

A: Совместите два выступа холдера с пазами в группе.

B: Вставьте холдер и поверните его против часовой стрелки, пока ручка не станет почти перпендикулярно лицевой панели кофемашины.



◆ Настройка машины

Панель управления (Electric Volume version) /Thermostat Display



Питание



Одинарный



Двойной



Пролив/Настройка



Кипяток



Дисплей



Температура в бойлере



Объем предсмачивания

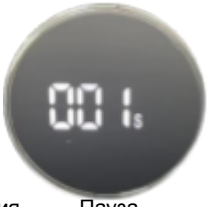

Пауза



Переключатель подачи воды

Настройка температуры/времени:

1. Длительно нажмите кнопку **Set-up** (Настройка)
2. На экране отобразится **120**℃ и начнёт мигать — настройка температуры парового бойлера; нажмите кнопку «одинарная порция» для уменьшения температуры на 1℃, кнопку «двойная порция» — для увеличения на 1℃.
3. Повторно нажмите кнопку **Set-up** — появится **020** для настройки объёма предсмачивания; нажмите «одинарная» для уменьшения на 1 мл, «двойная» для увеличения на 1 мл.
4. Повторно нажмите кнопку **Set-up** — появится **001s** для настройки времени ожидания; нажмите «одинарная» для уменьшения на 1 секунду, «двойная» для увеличения на 1 секунду.
5. Повторно нажмите кнопку **Set-up** — появится **ON** для функции автодолива кофейного бойлера; нажмите «одинарная» или «двойная» для включения/выключения функции (при выключении отображается **OFF**).; (**На машинах с одним бойлером с завода установлено OFF, на двухбойлерных — ON.При первом подключении двухбойлерной машины к электричеству и воде — до тех пор, пока из группы не потечёт вода, для завершения долива, функция должна оставаться включенной; затем её нужно вручную отключить, и нагревательный элемент кофейного бойлера начнёт работать.**)
6. Повторно нажмите кнопку **Set-up** — настройка завершена.

Настройка объема экстракции(Electric Volume version)



Готовим таблетку



Устанавливаем холдер в группу



Зажимаем одинарную кнопку до начала экстракции



Дисплей отображает секунды пролива



После получения нужного обьема напитка кратко нажмите кнопку двойного для прекращения экстракции

Настройка кнопки двойного пролива производится по схожему принципу.

Приготовление напитков



1. Готовим таблетку



2. Вставляем холдер



3. Нажимаем любую из кнопок пролива экстракция прекратиться после выдачи настроенного объема

1. Достаньте холдер из кофейной группы
2. Засыпьте в холдер молотый кофе (9-18 гр.)
3. Сформируйте таблетку при помощи темпера.
4. Вставьте холдер в группу и зафиксируйте его повернув “против часовой стрелки”.
5. Поставьте чашку под носик холдера.
6. Нажмите кнопку одинарного или двойного напитка, машина автоматически остановит экстракцию после выдачи настроенного объема.

ПРЕДУПРЕЖДЕНИЕ!

✓ Никогда не пытайтесь достать холдер из группы во время приготовления кофе!
✓ Горячая вода под давлением может вызвать ожоги. Во время приготовления будьте особенно осторожны с горячими элементами, особенно с носиком подачи кофе, паровыми трубками и горячей водой. Не подставляйте руки под работающие паровые трубки и носики подачи.
✓ После окончания процесса подождите не менее 3 секунд перед снятием холдера.

СОВЕТ ПРОФЕССИОНАЛА:

✓ Когда машина не используется, оставляйте холдер вставленным в группу для его подогрева. Это важно для поддержания оптимальной температуры заваривания.
✓ Кофейные частицы, оставшиеся на краю холдера, мешают плотному прилеганию прокладки, что может вызвать утечку горячей воды или кофе.
✓ Чтобы приготовить отличный кофе, важно настроить помол так, чтобы процесс экстракции длился 25–30 секунд.
✓ Если помол слишком крупный, напиток получается светлым, с малым количеством кремов.
✓ Если помол слишком мелкий, напиток получается слишком темным и без характерной пенки (крема).
✓ Используйте только свежий молотый кофе. Толщина помола должна быть стабильной (если кофемолка качественная, она обеспечивает это) и соответствовать объёму (около 30 мл на чашку).
✓ Рекомендуется молоть кофе порциями, сразу перед приготовлением, поскольку молотый кофе быстро теряет аромат, а масла в его составе становятся прогорклым.

Вспенивание молока



Опустите паровую трубку в молоко так, чтобы ее кончик был погружен.



2. Поднимите или опустите рычаг для начала вспенивания.



3. Когда молоко достигнет желаемой температуры, верните рычаг в исходное положение, чтобы остановить подачу пара.



4. Снова опустите рычаг на несколько секунд, чтобы прочистить трубку от остатков молока. Протрите паровую трубку влажной тканью, чтобы избежать засорения и поддерживать её чистоту.

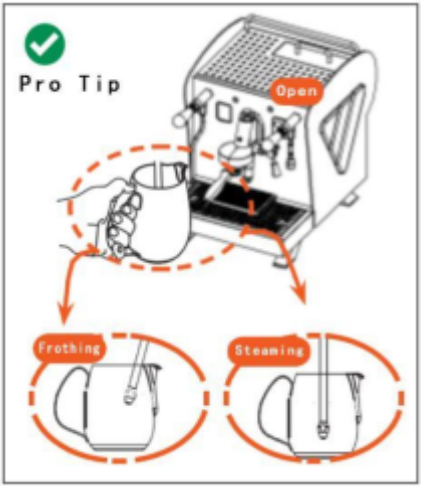

Предупреждение

Не убирайте ёмкость с молоком и не вытаскивайте паровую трубку из молока во время вспенивания, так как это может привести к сильным ожогам.

Подача кипятка



1. Нажмите рычаг подачи кипятка.

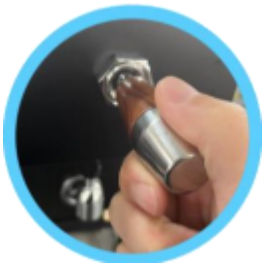

2. Для прекращения подачи верните рычаг в обратное положение

1. Поставьте чашку под носик крана кипятка, затем опустите рычаг подачи воды.
2. После получения желаемого объема верните рычаг в исходное положение.
3. Машина автоматически восполнит недостаток воды в бойлере.

Предупреждение: Во избежании ожогов не подставляйте открытые участки тела под горячую воду и кран пара.

◆ Очистка и техническое обслуживание

Советы по очистке

- Чтобы машина оставалась в отличном состоянии и работала как новая, всегда следуйте инструкциям по очистке и обслуживанию, указанным в этом руководстве.
- Для безопасности обязательно выключайте питание с помощью главного выключателя при чистке внешних поверхностей.
- Все внешние поверхности следует протирать влажной, не оставляющей ворсинок тканью, которая не царапает корпус. Стеклянные поверхности можно чистить средством для стекол без разводов и сухой тканью.
- Не используйте агрессивные моющие средства, растворители или обезжириватели — они могут повредить пластик и резиновые детали, а также оставить нежелательные следы.

Ежедневная очистка

Проводится в конце рабочего дня:

Пар и горячая вода

1. Переместите паровую трубку над поддоном и откройте подачу пара на одну минуту, чтобы полностью прочистить трубку.
2. Очистите паровую трубку и носик для горячей воды. Убедитесь, что форсунки не забиты молоком или другими остатками. Если нужно снять форсунки для чистки, будьте осторожны, чтобы не повредить детали.

Кофейная группа и холдеры

1. Очистите душевую сетку и уплотнительное кольцо группы мягкой щеткой, чтобы удалить остатки кофе.
2. Запустите цикл промывки для каждой группы (если машина двухгруппная) в конце дня, чтобы предотвратить засыхание и накопление кофейных остатков.

Поддон и корпус

1. Очистите внешние поверхности машины, уделяя внимание стеклянным и металлическим частям, чтобы удалить следы кофе, пятна и отпечатки пальцев.
2. Промойте поддон для капель и стальную решетку под проточной водой.

Промывка

1. Установите слепой фильтр в пустой холдер, затем закрепите его в группе.



2. Включите пролив группы и включите на 10 секунд, затем остановите на 5 секунд. Повторите не менее 5 раз.

3. После очистки не забудьте удалить слепой фильтр и хранить его до следующего использования.

ПРЕДУПЕРЖДЕНИЕ! Не открывайте группу и не снимайте портафильтр до окончания чистки! Это может привести к выбросу пара и горячей воды, что опасно ожогами.

Еженедельная очистка

Кофейная группа

Запустите цикл очистки для каждой группы в конце недели, чтобы тщательно очистить дисперсионную сетку и систему группы, обеспечив отличный вкус кофе.
Подробности смотрите в разделе «Еженедельная чистка с использованием моющего средства для кофемашин».

Шланг слива

Если установлен сливной шланг, промойте дренажную чашу, медленно заливая в неё 1 литр теплой воды для растворения и удаления кофейных остатков, накапливающихся внутри шланга и чаши.

Резервуар

Извлеките и промойте резервуар с использованием мягкой щетки и моющего средства при необходимости.

Фильтр резервуара

Фильтр резервуара должен быть заменен по истечении срока службы (2 месяца с момента установки).
Восстановление умягчителя машины:

1. Выключите машину и снимите верхнюю панель/поддон для чашек.
2. Извлеките старый фильтр из резервуара и установите новый.
3. Верните верхнюю панель на место и включите машину.

Фильтр водопровода

Если установлен внешний умягчитель воды, выполняйте его обслуживание и замену фильтров в сроки, указанные производителем.

Еженедельная чистка с использованием моющего средства для кофемашин:

1. Раз в неделю добавьте моющее средство для эспрессо в слепой фильтр при ежедневной промывке.
2. После очистки с моющим средством промойте группу ещё 2 раза, чтобы удалить остатки химии.
3. Снимите слепой фильтр и храните его до следующего использования.



◆ Коды ошибок

No.	Код ошибки	Название	Описание
1	E01	Проблема с добавлением воды / зондом воды	Насос продолжает подавать воду более 1 минуты, но сигнал о наличии воды не поступает.
2	E02	Сигнал о перегреве бойлера	В любом режиме, когда температура любого бойлера превышает заданную
3	E03	Проблема с нагревом	После включения машина не набирает заданную температуру
4	E04	Ошибка связи	Панель дисплея не получает данные от панели питания или возникает ошибка, не восстанавливающаяся за определённое время.
5	E05	Проблема с датчиком температуры бойлера пара	Температура датчика выходит за допустимые пределы (AD < 300 или > 3300); при температуре ниже 10°C, после 1 минуты нагрева температура не растёт, AD < 40.
6	E06	Проблема с датчиком температуры бойлера группы	Когда бойлер с водой, а вода из группы течёт, объёмный датчик не фиксирует сигнал в течение 15 секунд.

◆ **Коды ошибок**

Обработка ошибок	Решение	Примечание
При отображении E01 на экране: все процессы останавливаются, кнопки не реагируют.	Перезапустить питание	
При отображении E02 на экране: все процессы останавливаются, кнопки не реагируют.	Перезапустить питание	Для модели CM280 с двумя бойлерами эта ошибка не возникает..
При отображении E04 на экране: все процессы останавливаются, кнопки не реагируют.	Перезапустить питание	
При отображении E05 на экране: все процессы останавливаются, кнопки не реагируют.	Перезапустить питание	
При отображении E06 на экране: все процессы останавливаются, кнопки не реагируют.	Перезапустить питание	

◆ Устранение неполадок

Неисправность	Причина	Устранение
Машина холодная и не подает воду	Главный выключатель выключен	Включите главный выключатель
	Нет электричества	Проверьте наличие питания
	Сработала защита от перенапряжения	Проверьте устройство защиты
Машина горячая, но не готовит кофе	Кран или клапан фильтрации закрыт	Откройте кран/клапан
	Нет воды в резервуаре	Проверьте наличие воды заполните резервуар
Зеленый индикатор мигает	Кран или клапан фильтрации закрыт	Откройте подачу воды
	Уровень воды в резервуаре ниже минимального	Долейте воды в резервуар
Нет давления в бойлере	Сработал предохранитель термостат	Обратитесь в поддержку
Протечка воды мимо установленного холдера	Грязь на уплотнителе группы	Чистка группы
	Поврежден портофильтр	Замена фильтра
Кофе не льется ровной струей	Засор в холдере	Почистить чашку и носик холдера
	Мелкий помол	Настройте более крупный помол
Кофе проливается слишком быстро	Крупный помол	Настройте более мелкий помол
	Не свежая обжарка зерна	Замените зерно
Неравномерный пар	Зарос носик паровика	Почистите носик

◆ Журнал обращений

Дата		Модель	
Серийный №			
Имя		Телефон	
Адрес			
Неисправность			
Итоги ремонта	Инженер:: Дата:		

Гарантийный срок — 1 год (с даты выхода с завода).
В течение гарантийного срока, если неисправность вызвана качеством изделия, обратитесь в службу поддержки для получения бесплатных деталей или ремонта.

Не гарантийные случаи:
1. Отсутствие документа о гарантии.
2. Поломки, вызванные использованием не по инструкции.
3. Повреждения или царапины при транспортировке или падении.
4. Повреждения из-за неправильного хранения, обслуживания или использования.
5. Расходные материалы и стандартные аксессуары.
6. Поломки, вызванные форс-мажорными обстоятельствами.

ALTRIMO