ИНСТРУКЦИЯ ПО ИСПОЛЬЗОВАНИЮ АВТОМАТИЧЕСКОЙ КОМПРЕССОРНОЙ МОРОЖЕНИЦЫ,

МОДЕЛЬ 48860 UNOLD SOFTI



ТЕХНИЧЕСКАЯ СПЕЦИФИКАЦИЯ	
НОМИНАЛЬНАЯ МОЩНОСТЬ	18 W / 220-240 V / 50Hz
ОБЪЕМ ЧАШИ	1.2 ЛИТРА
МАКСИМАЛЬНАЯ ВМЕСТИТЕЛЬНОСТЬ	1200 МЛ.
ГАБАРИТЫ (ШхГхВ)	23 x 23 x 42.8 см
ВЕС	2.9 кг
ДЛИНА ШНУРА ПИТАНИЯ	150 см.
ОПИСАНИЕ	Мороженица для приготовления мягкого мороженого, объемом 1,2 л, с контейнером для охлаждения (требует предварительной заморозки (около 8 часов), приготовление мороженого займет примерно 15-30 минут, переключатель «EIN / AUS» («ВКЛ / ВЫКЛ»), отверстие для добавления ингредиентов, съемный двустенный охлаждающий контейнер, подходит для морозильной камеры с маркировкой «***»
КОМПЛЕКТАЦИЯ	Инструкция, рецепты

ВСЯ ПРОДУКЦИЯ КОМПАНИИ UNOLD AG СЕРТИФИЦИРОВАНА И СООТВЕТСТВУЕТ МЕЖДУНАРОДНЫМ И РОССИЙСКИМ СТАНДАРТАМ ГОСТ Р.



КОМПЛЕКТАЦИЯ

1. Мотор
2. Съемная прозрачная крышка
3. Пластиковая лопасть
4. Кольцо
5. Охлаждающий контейнер
6. Верхняя часть внешнего корпуса
7. Нижняя часть корпуса
8. Дозирующий клапан с рычагом

ВАЖНЫЕ МЕРЫ ПРЕДОСТОРОЖНОСТИ



Описание используемых символов

Этот символ обозначает возможную опасность, которая может привести к травме или повреждению прибора.

СОХРАНИТЕ ДАННУЮ ИНСТРУКЦИЮ

Внимательно прочитайте данную инструкцию и постарайтесь держать ее под рукой во время эксплуатации.

Этот прибор может использоваться детьми в возрасте от 8 лет и старше, лицами с ограниченными физическими и умственными способностях или отсутствием опыта и знаний, если им был предоставлен надзор или инструкция, позволяющая безопасно использовать устройство и понимать связанные с ним опасности. Дети не должны играть с прибором. Дети не должны без надзора чистить оборудование.

Дети в возрасте до 3 лет должны находиться под наблюдением, и должны постоянно контролироваться.

Дети в возрасте от 3 до 8 лет должны включать или выключать прибор только при условии, что он был установлен в нормальном рабочем положении, под присмотром взрослых и им была предоставлена инструкция относительно использования прибора в безопасном режиме, и они понимают опасность его воздействия. Они не должны включать, регулировать и очищать прибор или менять настройки пользователя.

Дети должны понимать, что данное оборудование это не игрушка.

Подключите прибор только к переменному току, только в соответствии с техническими данными прибора.

При использовании электрических приборов необходимо всегда соблюдать правила техники безопасности, включая нижеприведенные:

- Внимательно прочитайте все инструкции и храните их в безопасном месте.
- Все сервисные работы, за исключением чистки и технического обслуживания, должны проводиться специалистом авторизированного сервисного центра. Ремонтные работы должны проводиться только специалистом из сервисного центра.
- После распаковки прибора, проверьте его на наличие повреждений. Если возникли какие-нибудь сомнения, не используйте оборудование, а свяжитесь с Вашим авторизированным сервисным центром.
- Пластиковые пакеты, полистирол, гвозди, и т.п., следует убрать в место, недоступное для детей, так как данные предметы потенциально опасны.

•Изготовитель и поставщик прибора снимают с себя всякую ответственность при несоблюдении инструкций, приведенных в данном документе.

•Проверьте, чтобы напряжение, указанное в паспортной табличке, соответствовало напряжению в сети.

• Прибор не предназначен для эксплуатации с помощью внешнего таймера или отдельного пульта дистанционного управления системой.

• После использования, перед очисткой или в случае обнаружения каких либо дефектов в работе всегда отключите аппарат.

• Не опускайте моторный блок, шнур питания и вилку в воду – риск короткого замыкания.

•Не мойте отдельные детали оборудования в посудомоечной машине, но только в теплой, мыльной воде.

• Расположите аппарат на свободной и ровной поверхности.

•Никогда не выключайте прибор из розетки, потянув за провод.

•Никогда не мойте прибор при помощи чистящего порошка или жестких средств.

•Никогда не помещайте и не используйте прибор на горячих поверхностях, таких как печи, плиты, или вблизи открытого газового огня.

•Перед выполнением технического обслуживания или чистки, убедитесь в том, что прибор отсоединен от источника питания, что вилка вынута из розетки.

• Это оборудование предназначено для бытового использования, а также для использования в:

- Кухнях для персонала в магазинах, офисах и других рабочих помещениях
- Сельскохозяйственных предприятиях
- Для нужд клиентов отелей и иных подобных заведений

•Размотайте шнур питания полностью.

•Будьте уверены, что шнур питания не свисает с края рабочей поверхности стола.

•Перед выполнением технического обслуживания или чистки, убедитесь в том, что прибор отсоединен от источника питания, что вилка вынута из розетки.

•Чтобы избежать травм/обморожения никогда не прикасайтесь к охлажденному контейнеру мокрыми руками или другими частями тела.

•Не загружайте в аппарат больше необходимого объема ингредиентов, т.к. мороженое будет увеличиваться в объеме в процессе приготовления. Охлаждающийся контейнер должен быть заполнен не более чем на 4 см. от верхнего края контейнера.

•Прибор должен быть полностью собран и включен до того, как вы загрузите ингредиенты. Потому что ингредиенты могут сразу же замерзнуть не позволив лопастям взбить вашу смесь.

•Не передвигайте аппарат во время работы.

•Никогда не оставляйте прибор без присмотра во время работы.

•Никогда не используйте прибор без охлаждающего контейнера.

•Используйте прибор только после полной сборки.

•Никогда не используйте в работе аксессуары от других приборов.

•НЕ засовывайте какие-либо инструменты, столовые приборы или пальцы в чашу, пока аппарат работает – большой риск получения травмы.

• Используйте аппарата только после того как убедитесь, что он правильно собран.

•В течение эксплуатации убедитесь, что вентиляционные слоты аппарата должны быть открыты и не заблокированы для постоянного притока воздуха.

•Не используйте аппарат с аксессуарами и запасными деталями от оборудования других торговых марок

•Не используйте каких-либо острых предметов для выемки мороженого. Только пластиковые или деревянные ложки. Остроконечные предметы могут поцарапать и повредить внутреннюю поверхность контейнера.

•Регулярно проверяйте вилку и шнур питания на предмет износа или наличие возможных повреждений. В случае, обнаружения каких-либо дефектов просим Вас обращаться в специализированный сервисный центр или к представителю компании UNOLD AG на территории продажи оборудования.
•Неадекватный ремонт может представлять собой риск для пользователя и привести к потере гарантии
•Никогда не мойте прибор под струей воды, или поместив его в воду!



ВАЖНО: Никогда не засовывайте руки в емкость во время работы оборудования – риск получить травму!
Никогда не разбирайте корпус прибора – риск получить элетрошок.

ПЕРЕД ИСПОЛЬЗОВАНИЕМ ОБОРУДОВАНИЯ

ВАЖНАЯ ИНФОРМАЦИЯ ПО ЭКСПЛУАТАЦИИ ПРИБОРА

1. Гигиена является самым важным аспектом при приготовлении мороженого. Убедитесь в том, что все детали, особенно те, которые находятся в непосредственном контакте с мороженым, безупречно чистые.
2. Возможны изменение скорости и звука работы прибора в ходе приготовления мороженого, это не влияет на нормальное функционирование прибора.
3. Устанавливайте прибор на достаточном расстоянии от стен и мебели во избежание нарушения циркуляции воздуха, необходимой для его охлаждения. То, что теплый или горячий воздух выходит из боковых вентиляционных отверстий, является нормой. Этого требует процесс охлаждения.
4. Перед первой эксплуатацией аппарата, промойте съемные части, кроме корпуса аппарата с компрессором (4) в теплой мыльной воде.
5. Протрите все детали оборудования влажной тряпкой.
6. Расположите аппарат на ровной и твердой поверхности.

ПЕРЕД ПРИГОТОВЛЕНИЕМ МОРОЖЕНОГО

1. Прежде чем начать приготовление мороженое, Вы должны поместить охлаждающий контейнер, заполненный охлаждающей жидкостью в морозильной отсек, с маркировкой *** или «глубокое замораживание» приблизительно на 8 часов. Температура должна быть не менее -18 ° C. Убедитесь, что чаша чистая внутри и полностью высушена.
2. Охлаждающий контейнер должен располагаться в вертикальном положении в самой холодной точке морозильной камеры. Используя два маленькие прорезиненных кольца вы можете удобно достать контейнер из морозильного отделения, без прямого контакта с замороженными стенками чаши.
3. Совет. Если охлаждающий контейнер с кольцом слишком громоздкий для морозильного отсека, вы можете снять его.. Для этого осторожно нажмите на кольцо вниз, пока оно не отделится от контейнера и не снимется (при необходимости можно слегка поворачивать его по часовой стрелке).
4. Процесс замораживания длится от 8 до 22 часов в зависимости от температуры замораживания. Встряхивая контейнер, Вы можете определить, вся ли охлаждающая жидкость замерзла.

5. Совет. Если вы не используете мороженицу, храните охлаждающий контейнер в полиэтиленовом пакете в морозильном устройстве, Контейнер всегда будет готов для использования.
6. Если вы хотите сделать несколько типов мороженого подряд, мы Рекомендуем приобрести дополнительные охлаждающие контейнеры.

СБОРКА ОБОРУДОВАНИЯ И ПРИГОТОВЛЕНИЕ МОРОЖЕНОГО

Желательно, чтобы ингредиенты были предварительно охлаждены в течение нескольких часов до приготовления! Если вы используете алкоголь для рецепта, добавьте его в мороженое в самом конце цикла приготовления, когда мороженое уже имеет желаемую консистенцию.

1. Вставьте охлаждающий контейнер в кольцо. Для этого потяните кольцо вверх с нижней стороны охлаждающего контейнера, пока кольцо не будет прочно закреплено на охлаждающем контейнере (При необходимости слегка повернуть против часовой стрелки).
2. Поместите охлаждающий контейнер в морозильную камеру не менее чем на 8 часов. Температура должна быть -18 ° C или холоднее. Также соблюдайте все остальные инструкции, описанные в разделе «Перед приготовлением мороженого».
3. При необходимости вставьте Дозирующий клапан. Для этого переверните верхнюю часть корпуса вверх дном вставьте блок клапана в Соответствующие диафрагмы и поверните лапан против часовой стрелки. Обратите внимание на соответствующие символы: Разблокировка / блокировка в нижней части прибора. Вы услышите щелчок, когда дозирующий клапан будет установлен правильно.

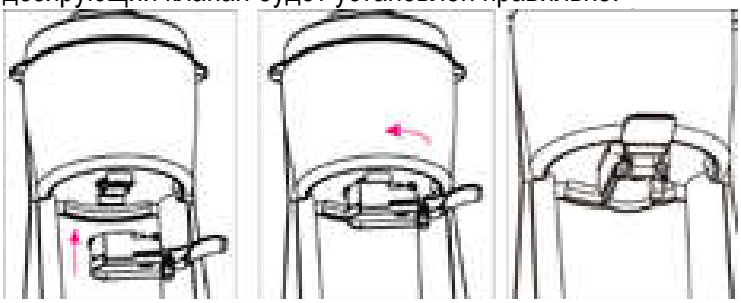

4. Установите верхнюю часть корпуса на нижнюю часть корпуса. Обратите внимание на то что ноги верхней части корпуса должны точно совпасть с нижней частью корпуса.

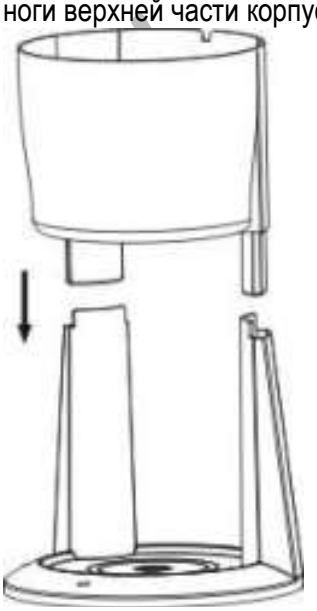

5. Затем охлаждающую емкость с кольцом необходимо вставить в верхнюю часть корпуса. На кольце есть небольшая вкладка, которая точно вписывается в соответствующую апертуру на верхней части корпуса. Это единственный способ точно вставить охлаждающий контейнер и подготовить прибор к эксплуатации.
6. Теперь поместите двигатель на крышку. Его можно устанавливать только на крышку и только в одном положении. Обратите внимание, что два фиксатора на двигателе должны зафиксироваться в соответствующих отверстиях на крышке.

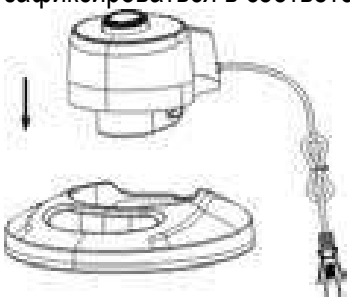

7. Установите лопасть в отверстие на нижней стороне двигателя. Убедитесь, что лопасть зафиксирована в пазу и плотно усажена, поэтому здесь может потребоваться некоторое давление.

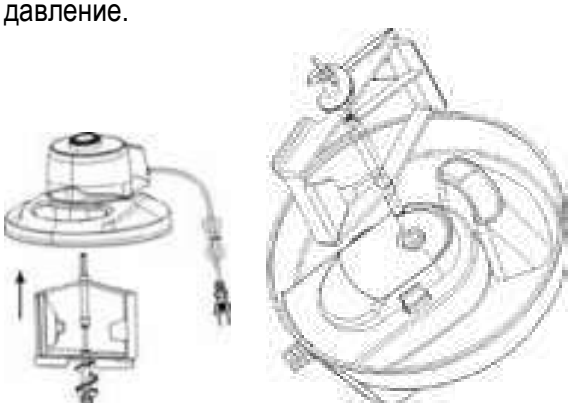

8. Поместите крышку с двигателем и лопаткой в верхнюю часть корпуса / охлаждающего контейнера. Двигатель должен находиться на задней части корпуса (см. Рис.), А три фиксирующих зажима крышки должны быть повернуты к отверстиям на кольце. Крышка правильно заблокирована, когда ее больше нельзя снять с прибора.



9. Предостережение: Перед каждым использованием убедитесь, что дозирующий клапан закрыт. Рычаг должен быть нажат вверх в положение «Закрыть». Если вы нажмете рычаг вниз, клапан откроется, и ингредиенты выльются из устройства.

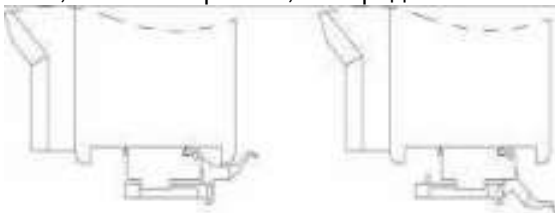

Клапан закрыт Клапан открыт

10. Внимание: Перед загрузкой ингредиентов прибор должен быть полностью собран и включен. Никогда не помещайте ингредиенты в охлаждающий контейнер заранее! Ингредиенты могут замерзать по краю контейнера, и желаемый результат - получение мягкого мороженого не будет достигнут. Ингредиенты загружайте только через отверстие для заполнения, когда прибор включен.
11. Подключите шнур питания к электрической розетке.
12. Включите прибор, повернув ручку управления «EIN» («Вкл.»).
13. Убедитесь, что дозирующий блок закрыт, так что мороженое не сможет вытечь.
14. Достаньте заранее охлажденную смесь для мороженого из холодильника.
15. Залейте смесь мороженого в прибор через отверстие для заполнения.
16. Убедитесь, что вы заполняете охлаждающий контейнер оставляя 4 см от верхнего края, потому что смесь мороженого увеличивается в объеме, в процессе приготовления.
17. Время приготовления составляет в среднем от 15 до 30 минут, в зависимости от используемых ингредиентов, температуры ингредиентов, внешней температуры и т.д. Проверяйте время от времени смесь, достигла ли она нужной консистенции, которую вы желаете. Мягкое мороженое должно иметь сливочную, легкую, воздушную консистенцию.
18. **Предостережение: не выключайте прибор во время приготовления мороженого.** Это заставит смесь мороженого примерзнуть к краю охлаждающего контейнера.

Если двигатель начнет перегреваться, в процессе приготовления мороженого, он выключится. В этом случ
установите переключатель «EIN / AUS» («ВКЛ / ВЫКЛ») на «EIN» («ВЫКЛ»), отсоедините вилку питания и дайте прибору остыть. Если вы хотите продолжить приготовление мороженого, может потребоваться использование новых ингредиентов мороженого. В этом случае мороженое следует удалить из охлаждающего контейнера с помощью пластикового шпателя. Не через дозирующее отверстие!

19. Когда мороженое готово, поместите подходящий контейнер под дозирующий клапан.
20. Сдвиньте рычаг дозирующего клапана на «Открыть» и дайте мороженому выгрузиться в контейнер. **Важно: не выключайте машину для мороженого, когда мороженое выгружается из дозирующего клапана!** На смесителе есть подающий винт, который проталкивает мороженое вниз через дозирующий клапан.
21. Когда все мороженое выгружено, выключите прибор и отсоедините его от электрической розетки.
22. Совет. Если мороженое слишком твердое и не может быть удалено через дозирующий клапан, выключите прибор, выньте вилку из розетки и выньте мороженое из контейнер для мороженого используя пластиковый шпатель.

РАЗБОРКА, ЧИСТКА И УХОД



Перед очисткой прибора убедитесь, что оборудование выключено и отсоединено от электросети, необходимо дать прибору остыть.

1. НЕ мойте корпус аппарата, моторный блок и шнур под проточной водой.
2. Никогда не мойте прибор при помощи чистящего порошка или жестких средств.
3. Все съемные части кроме моторного блока должны быть вымыты теплой мыльной водой. Элементы аппарата не моются в посудомоечной машине.

ДВИГАТЕЛЬ

4. Разблокируйте и снимите крышку, мотор и лопатку.
5. Вытащите лопатку из моторного блока.
6. Отсоедините мотор от крышки. Чтобы сделать это, вы должны нажать оба запирающих язычка, на нижней стороне крышки / двигателя внутрь; Это единственный способ снять двигатель.

7. Снимите мотор с крышки.
8. Протрите мотор влажной тряпкой и тщательно высушите.

КРЫШКА

9. Вытрите крышку влажной тряпкой и тщательно высушите.

ЛОПАСТЬ ДЛЯ ПЕРЕМЕШИВАНИЯ

10. Осторожно вытащите моторный блок из охлаждающего контейнера.
11. Очистите лопасть для перемешивания теплой водой и мягкой моющей жидкостью.
12. Вы можете снять лопасть для легкой и тщательной очистки:
13. Чтобы сделать это, снимите нижнюю ось на нижней части лопасти, подняв стопорное кольцо и отсоединение нижнего моста из фиксатора. Вытяните нижнюю ось.
14. Это единственный способ отсоединить среднюю ось. Поверните лезвия средней оси против часовой стрелки до упора. Теперь лезвия лопасти можно снять.
15. Тщательно очистите все детали теплой водой и мягкой моющей жидкостью, затем тщательно высушите все детали.
16. Вставьте составные части снова в обратной последовательности:
17. Вставьте среднюю ось в лопасть до упора.
18. Крепко вверните лезвие лопасти (поверните против часовой стрелки).

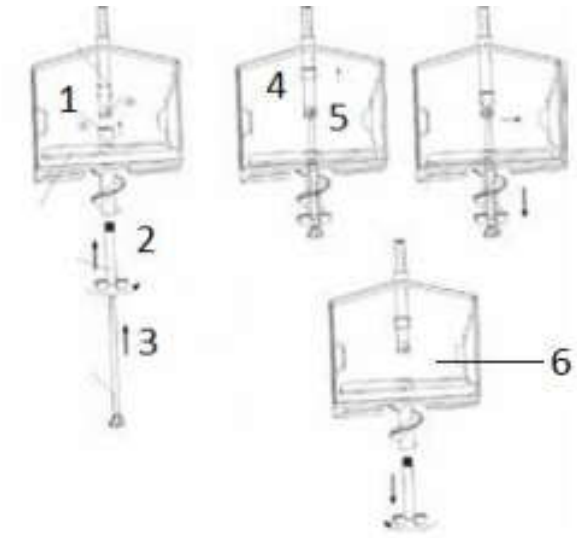

1	Верхняя ось
2	Средняя ось
3	Нижняя ось
4	Стопорное кольцо
5	Держатель
6	лезвий лопасти

19. Вставьте нижнюю ось через среднюю ось, направляйте верхний конец оси в держатель, и закрепите его на месте с помощью стопорного кольца.

ОХЛАЖДАЮЩИЙ КОНТЕЙНЕР С КОЛЬЦОМ

20. Осторожно: если между охлаждающим контейнером и верхней частью корпуса образуется конденсат, извлечение охлаждающего контейнера является более сложным. Не используйте силу, чтобы вытащить охлаждающий контейнер из верхней части корпуса; В этом случае подождите, пока все части не нагреются до комнатной температуры.
21. Во избежание травм или замерзания, дайте охлаждающему контейнеру прогреться до комнатной температуры, прежде чем вы его извлечете.
22. Поверните кольцо по часовой стрелке и потяните его вниз и выньте из охлаждающего контейнера.
23. Протрите внутреннюю часть охлаждающего контейнера влажной тряпкой, а затем высушите ее тщательно.
24. Кроме того, необходимо протереть стопорное кольцо влажной тканью, а затем высушить его тщательно.

ДОЗАТОРНЫЙ КЛАПАН

25. Снимите верхнюю часть корпуса с нижней части корпуса.

26. Аккуратно поверните дозаторный клапан по часовой стрелке и снимите его.
27. Тщательно очистите все детали теплой водой и мягкой моющей жидкостью, затем тщательно высушите все детали.
28. Чтобы снова вставить дозаторный клапан, установите его на нижнюю часть верхней части корпуса и слегка поверните против часовой стрелки, пока он не зафиксируется на месте.

ЧАСТИ КОРПУСА

29. Тщательно очистите все детали теплой водой и мягкой моющей жидкостью, затем тщательно высушите все детали.

ХРАНЕНИЕ

30. Храните все детали в сухом, без пыли и чистом месте. Совет. Храните упаковку устройства и храните мороженицу в этой коробке, пока мороженица не используется.

ВОЗМОЖНЫЕ ПРОБЛЕМЫ

Возможные проблемы	Решения
Запах	Может возникнуть при первом использовании прибора. Если запах останется после использования устройства в течение нескольких раз, обратитесь в отдел обслуживания клиентов.
Лопасть не вращается	Проверьте, подключен ли прибор к работающей электрической розетке, как указано на паспортной табличке, и включается ли он. Если смесь мороженого стала слишком твердой, лопасть перестает вращаться. Выключите прибор. Снимите мотор, крышку и миксер и слегка размягчите мороженое. Например, удалите его используя пластиковый шпатель. Двигатель перегревается и автоматически отключается системой защиты от перегрева. Отсоедините вилку электропитания и дайте прибору остыть. Если ни одна из приведенных причин не применяется, обратитесь в наш отдел обслуживания клиентов.
Смесь мороженого не достигает желаемой консистенции	Проверьте все ингредиенты рецепта, смешайте их и убедитесь, что они в достаточной мере предварительно охлаждены и правильно сбалансированы. Если вы используете алкоголь, добавьте его в последний момент в смесь для мороженого, когда она уже достигла желаемой консистенции. Если вы добавите спирт слишком рано, это предотвратит затвердевание смеси мороженого.

КАК ПРИГОТОВИТЬ ВКУСНОЕ МОРОЖЕНОЕ

Процедура приготовления качественного, полезного, натурального мороженого нужной консистенции зависит от следующих факторов:

1. Исправная работа прибора: оставляйте достаточно места со всех сторон прибора для обеспечения свободной циркуляции воздуха. Воздух необходим для охлаждения компрессора.
2. Свежие ингредиенты.
3. Хороший рецепт: смесь ингредиентов и процедура приготовления.

ОЧИСТКА



Перед очисткой прибора убедитесь что оборудование выключено и отсоединено от электросети, необходимо дать прибору остыть.

1 Выключите аппарат. Дайте аппарату остыть.
2 НЕ мойте корпус аппарата, моторный блок и шнур под проточной водой.
3 Никогда не мойте прибор при помощи чистящего порошка или жестких средств.
4 Все съемные части кроме моторного блока должны быть вымыты теплой мыльной водой. Элементы аппарата не моются в посудомоечной машине.
5 Просушите все детали аппарата перед установкой.

РЕЦЕПТЫ: ВАЖНАЯ ИНФОРМАЦИЯ

Ниже вы найдете общую информацию о приготовлении мороженого, а также некоторые основные рецепты. Также Вы всегда можете приобрести специальные кулинарные книги посвященные приготовлению мороженого. Пожалуйста, во время приготовления всегда адаптируйте количество ингредиентов из рецептов к максимальному количеству наполнения чаши для мороженого. Мороженое всегда лучше, когда оно свежее. Домашнее мороженое не содержит консервантов и стабилизаторов, поэтому его желательно употреблять сразу после приготовления. Также вы всегда можете использовать специальные смеси для приготовления мороженого, в основе которых уже сбалансированная база на молочной основе и вкусовые десертные пасты. Для приготовления сорбета (фруктового мороженого) используйте только свежие фрукты. Кусочки фруктов или ягод должны добавляться в самом конце процесса приготовления мороженого. Используйте для приготовления сливочного мороженого всегда только **свежие яйца**. Вы всегда можете заменить сливки молоком или молоко сливками. Чем больше сливок вы используете, тем более кремовая текстура вашего мороженого Сахар может быть заменен на мед, сироп или подсластитель (не используется для приготовления мягкого мороженого). Молоко можно заменить на соевое молоко. Перед началом приготовления все ингредиенты должны быть охлаждены. Предварительное охлаждение ингредиентов позволит сократить время приготовления мороженого. Готовое мороженое теряет свой вкус и качество при длительном хранении. Время приготовления зависит от различных факторов, таких как: температура смеси, ее плотность, температура окружающей среды и др.

Быстрый рецепт йогуртового мороженого

500 мл. – фруктовый йогурт
100 мл. – взбитых сливок
2 чайных ложки – сахар
Перемещайте все ингредиенты, предварительно охладите и загрузите в мороженицу с запущенной системой перемешивания.

Шоколадное мороженого

100 мл. – молоко
200 гр – шоколад (на ваш вкус)
400 мл. – взбитых сливок
Заранее растопите шоколад и сливки, дайте им остыть предварительно охладив, загрузите в мороженицу с запущенной системой перемешивания.

Ванильное мягкое мороженого

200 мл. – сливки
150 мл. - молоко
200 гр –шоколад
Семена стручковой ванили

2 пакетика – ванильный сахар
2 шт – яйца
1 щепотки соли
Нагрейте все ингредиенты, постоянно помешивая до тех пор, пока смесь для мороженого не загустеет, и не будут видны следы от перемешивания (должны выглядеть как лепестки роза), затем охладите смесь мороженого. Загрузите охлажденную смесь мороженого в работающую мороженицу..

ВАЖНАЯ ИНФОРМАЦИЯ ДЛЯ ПРАВИЛЬНОЙ УТИЛИЗАЦИИ ИЗДЕЛИЯ, В СООТВЕТСТВИИ С ДИРЕКТИВОЙ ЕС (ЕВРОПЕЙСКОГО ЭКОНОМИЧЕСКОГО СООБЩЕСТВА) 2002/96/EC

После окончания срока службы данного оборудования, оно не может быть утилизировано как обычные отходы.

Его следует передать в специальный местный центр по вывозу отходов или агенту, обеспечивающему такое обслуживание. Отдельная утилизация электробытовых приборов помогает избежать возможных негативных последствий для окружающей среды и здоровья, вызванных неправильной утилизацией, а также перерабатывать материалы для получения значительной экономии энергии и ресурсов. Для напоминания о необходимости отдельной утилизации электробытовых приборов, данное оборудование имеет маркировку в виде перечеркнутого мусорного контейнера.

ВНИМАНИЕ: Просьба сохранять упаковку. Она может понадобиться в случае возврата прибора для ремонта и возврата по какой-либо другой причине. При возврате прибора в упаковке, непригодной для транспортировки, все расходы по ремонту несет отправитель, даже в том случае, если прибор находится на гарантии. При отсутствии необходимости ремонта, а также при несоответствующей упаковке, прибор возвращается отравителю.