Резак для картофеля
Модель: SF-1
Компания: Starfood (Тайвань)

Руководство по эксплуатации



1. Введение

Материал: нержавеющая сталь, сплав, пластик
Размеры в упаковке: 380x195x240 мм
Масса нетто: 5,0 кг
Масса брутто: 5,4 кг

Имеются четыре ножевых блока: три ножевых блока для снятия кожуры (7 x 7 мм, 10 x 10 мм, 14 x 14 мм) и один ножевой блок для нарезания ломтиками.

Необходимо, чтобы машина была закреплена.

2. Деталировка

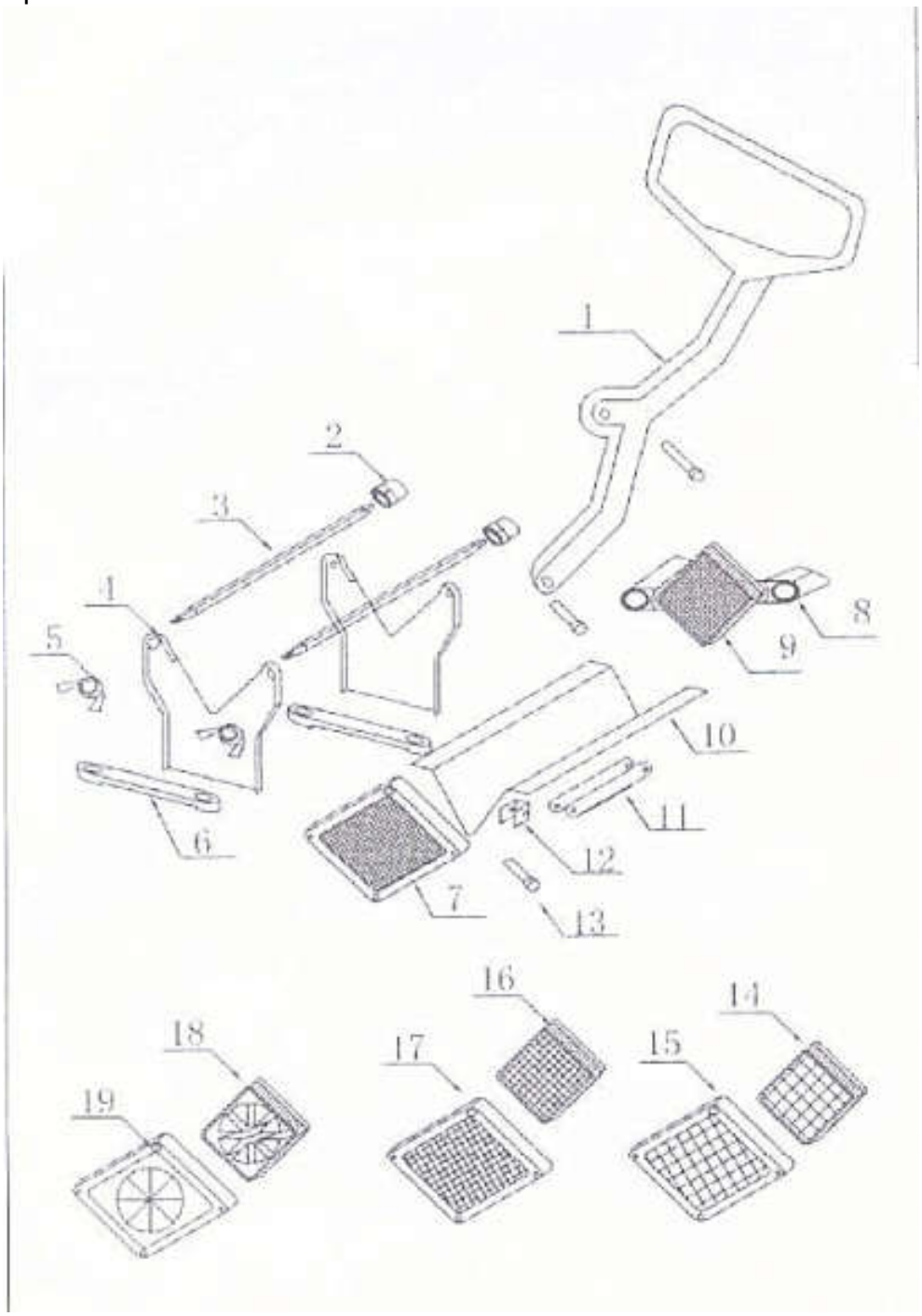

3. Работа

(1) Данная машина может резать на дольки картофель, репу, таро, овощи, фрукты и так далее. Обеспечивается высокая эффективность, безопасность и удобство работы.
(2) Может применяться при заготовке фруктов, солений и маринадов, при консервировании, фасовке пищевых продуктов и другой профессиональной деятельности. В ресторанах «фаст-фуд», кафетериях, и в бытовых условиях данное оборудование можно использовать для обработки чипсов, аналогичной пищи и сырья.