EPOCA E/S

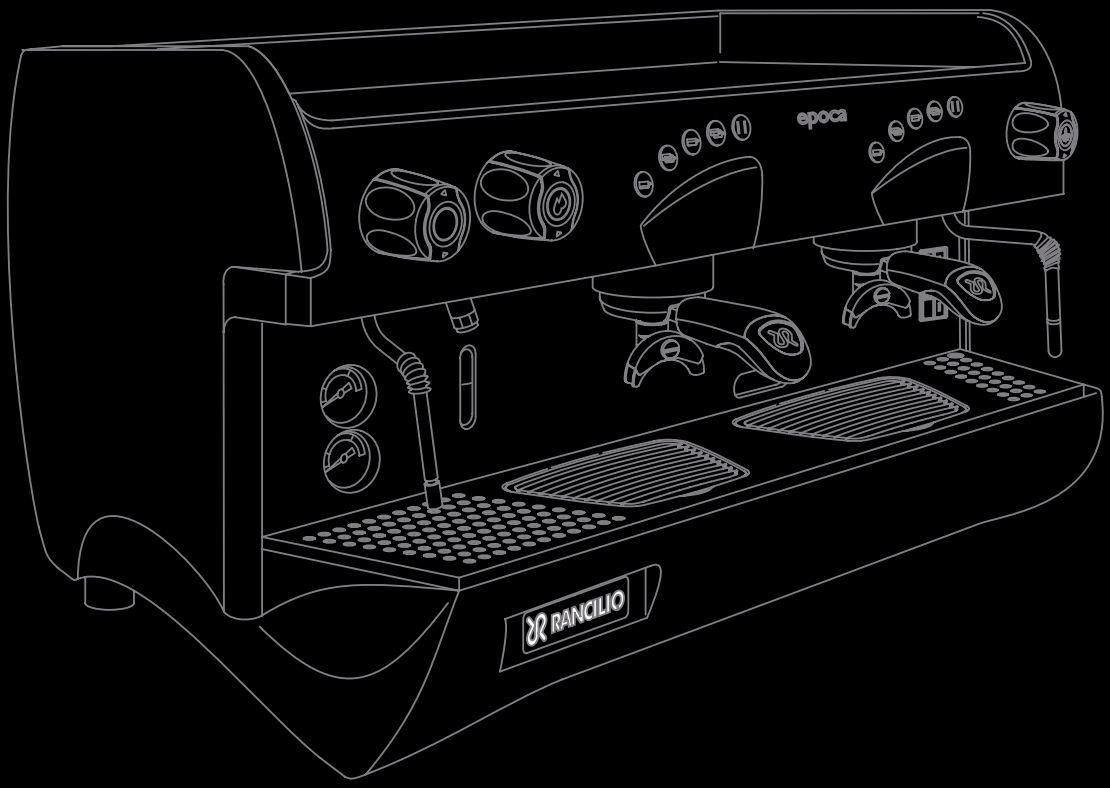

EPOCA 2GR. E / S

ISTRUZIONI ORIGINALI - Uso e manutenzione
INSTRUCTIONS ORIGINALES - Emploi et entretien
ORIGINALE GEBRAUCHSANWEISUNGEN - Gebrauch und Instandhaltung
ORIGINAL INSTRUCTIONS - Use and maintenance
INSTRUCCIONES ORIGINALES - Uso y manutención
INSTRUÇÕES ORIGINAIS - Uso e manutenção

RANCILIO
coffeeing the World

Descrizione attrezzatura a pressione-Description de l'appareillage sous pression-Beschreibung der unter Druck stehenden Geräte-
Pressure device description-Характеристики бойлера - Descrição dos equipamentos de pressão

	Pressione - Pression Druck - Pressure Давление - Pressão	Temperatura - Température Temperatur - Temperature Температура - Temperatura	Fluido - Fluide Flüssig - Fluid Содержимое - Fluído	Capacità lt-Capacité lt-Fähigkeit lt- Вместимость, л-Potencia lt- Potência it
Caldaia - Chaudière Kessel - Boiler Бойлер - Caldeira	0,18/1,8 Mpa/Бар	131,2 C°	Acqua/Vapore - Eau/Vapeur Wasser/Dampf - Water/Steam Вода/Пар - Água/Vapor	2 gr.
				11

	Pressione - Pression Druck - Pressure Давление - Pressão	Temperatura - Température Temperatur - Temperature Температура - Temperatura	Fluido - Fluide Flüssig - Fluid Содержимое	Capacità-Capacité Fähigkeit -Capacity Вместимость, л	Numero scambiatore -Numéro de l'échangeur Nummer des Austauschers- Exehanger number-Número intercambiador Количество теплообменников
Scambiatore -Echangeur Austauscher -Exchanger Темплообменник Intercambiador	1.2/12 Mpa/Бар	131,2 C°	Acqua - Eau Wasser- Water Agua - Água	0.35 l	2 gr.
					2

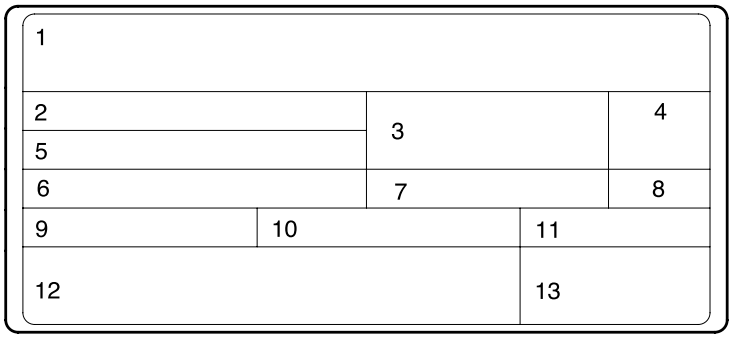

Рис. 1

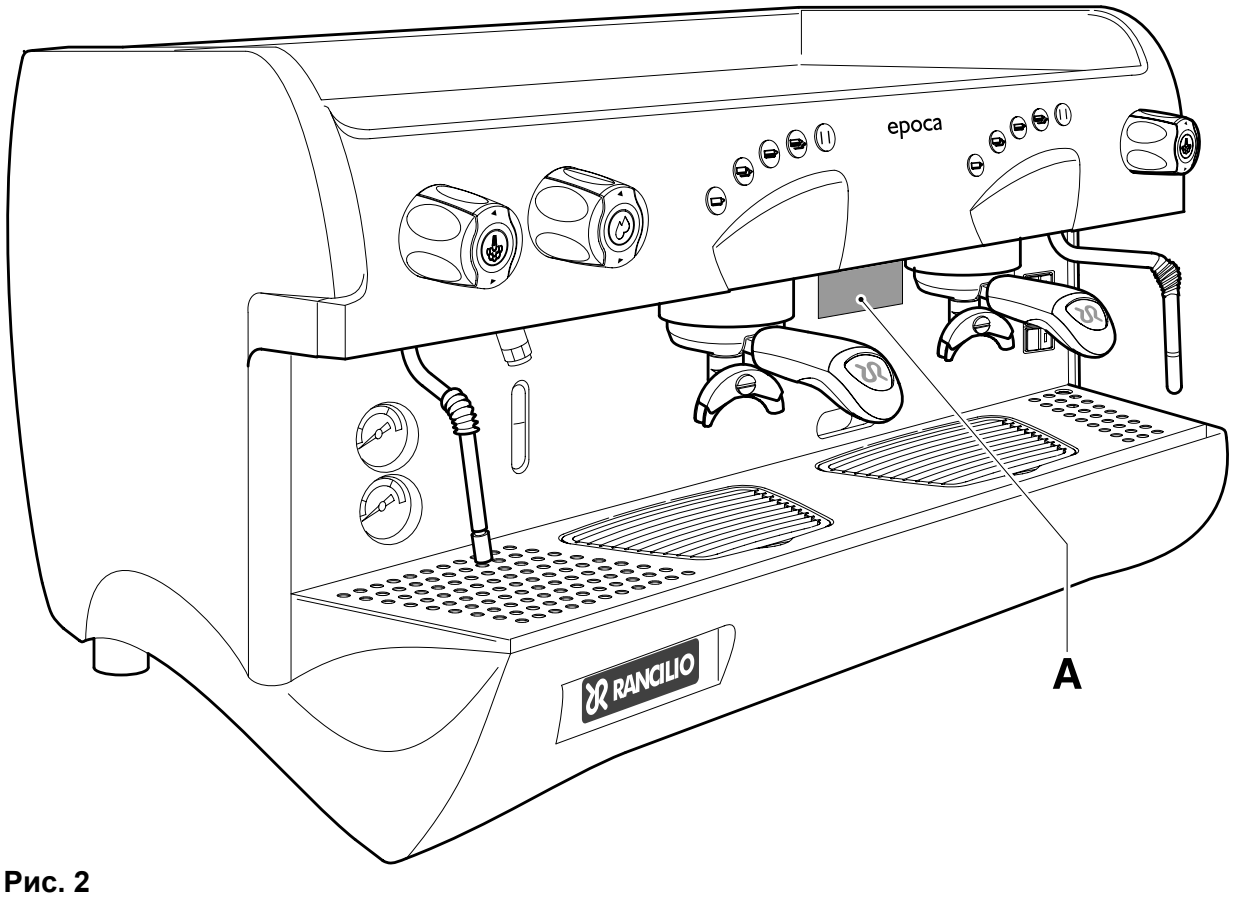

Рис. 2

модель E

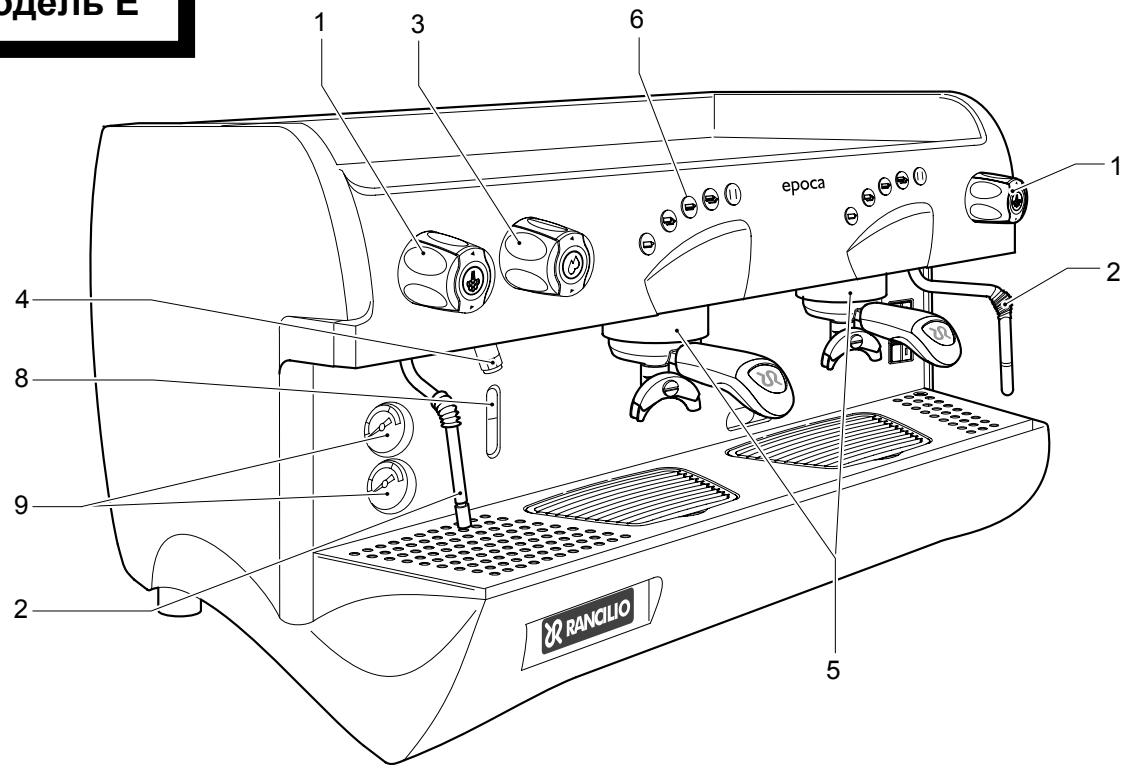

модель S

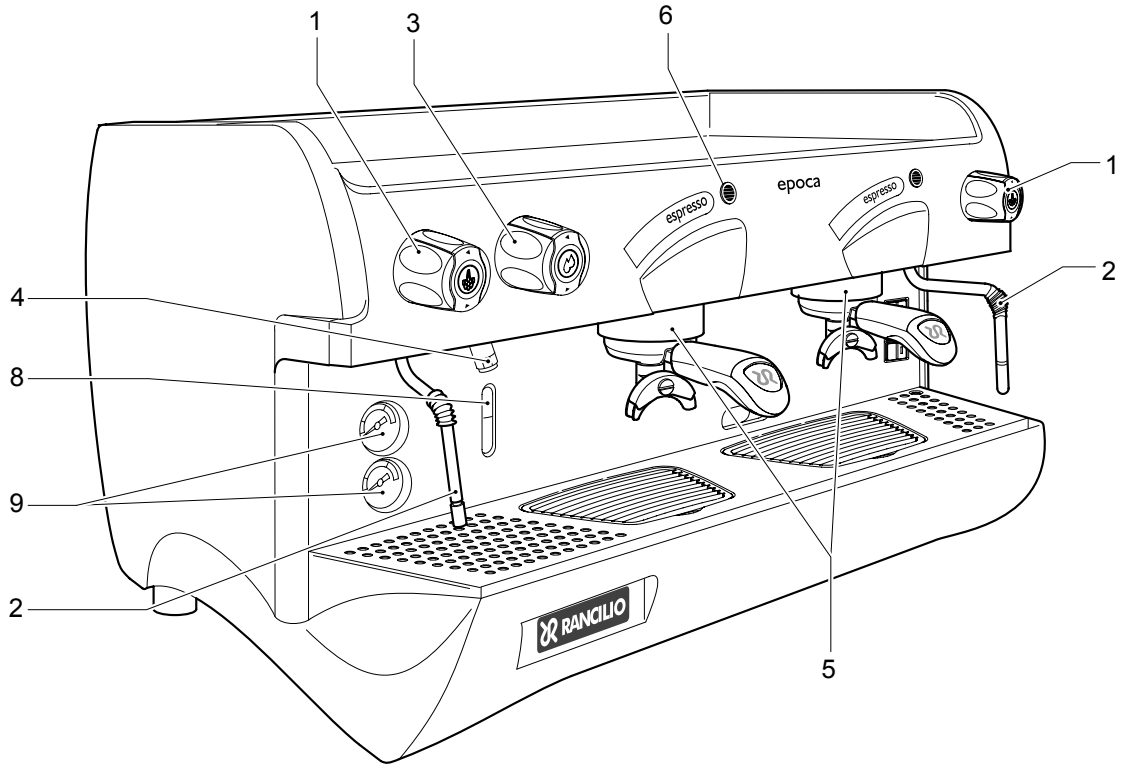

Рис. 3

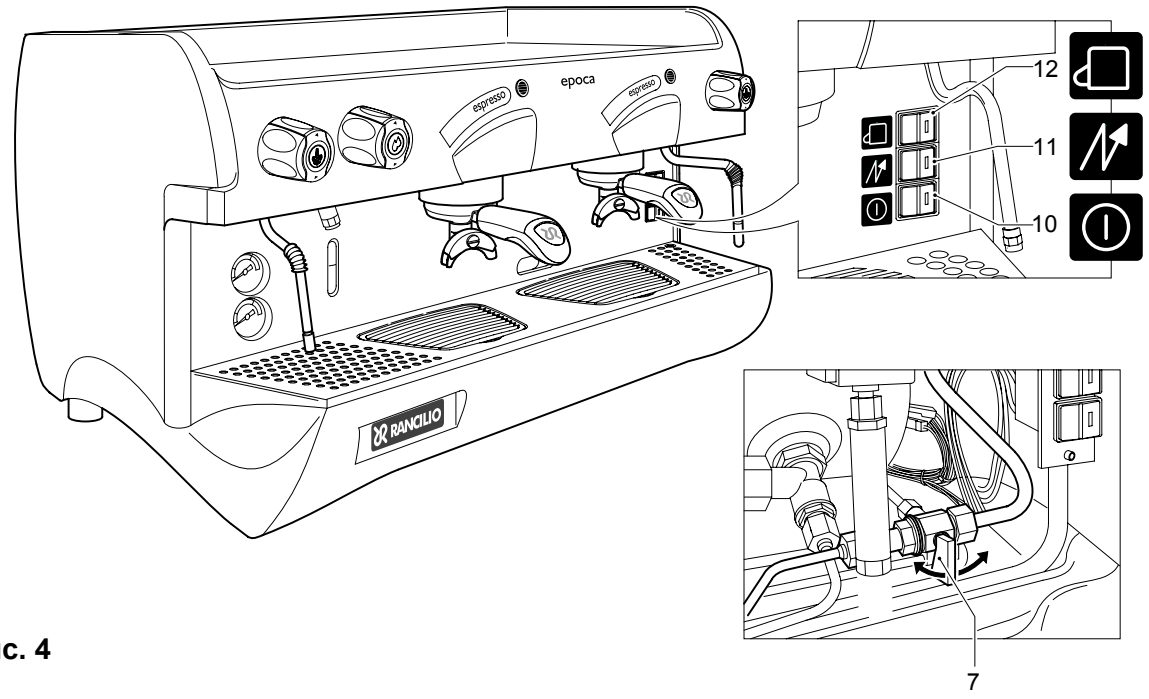

Рис. 4

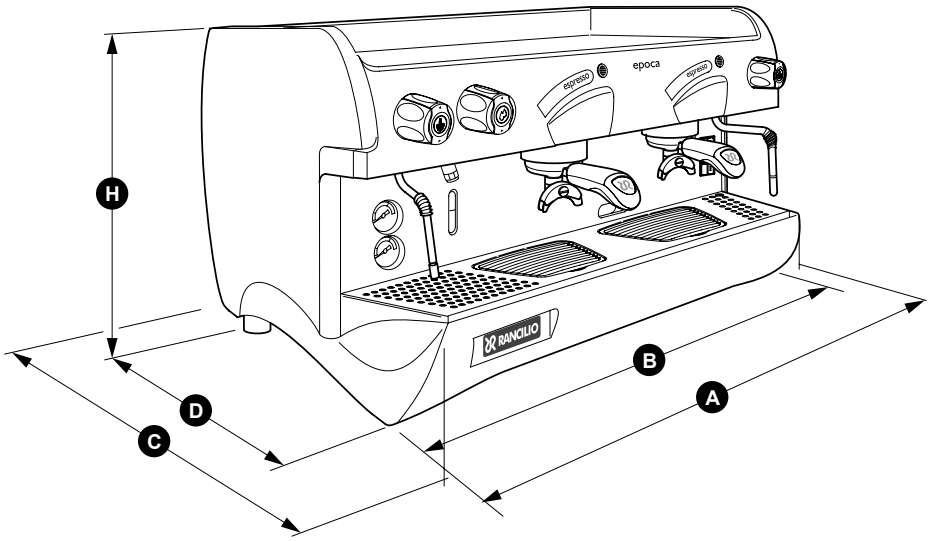

Рис. 5

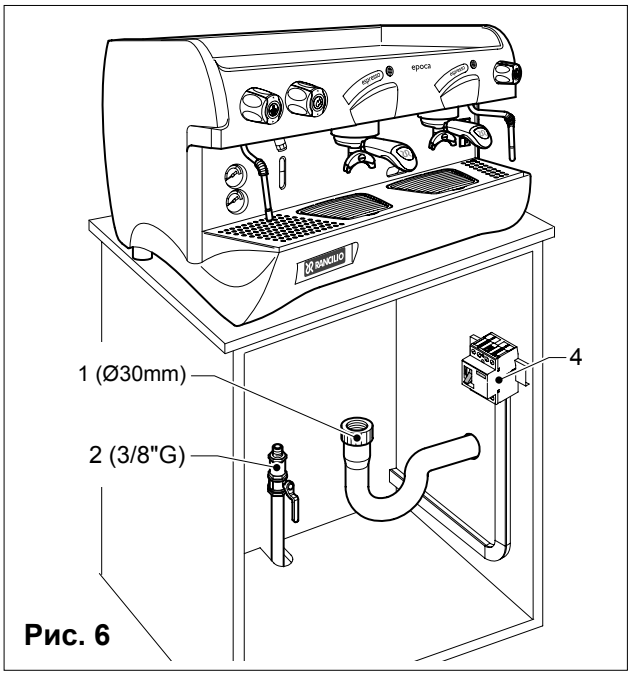

Рис. 6

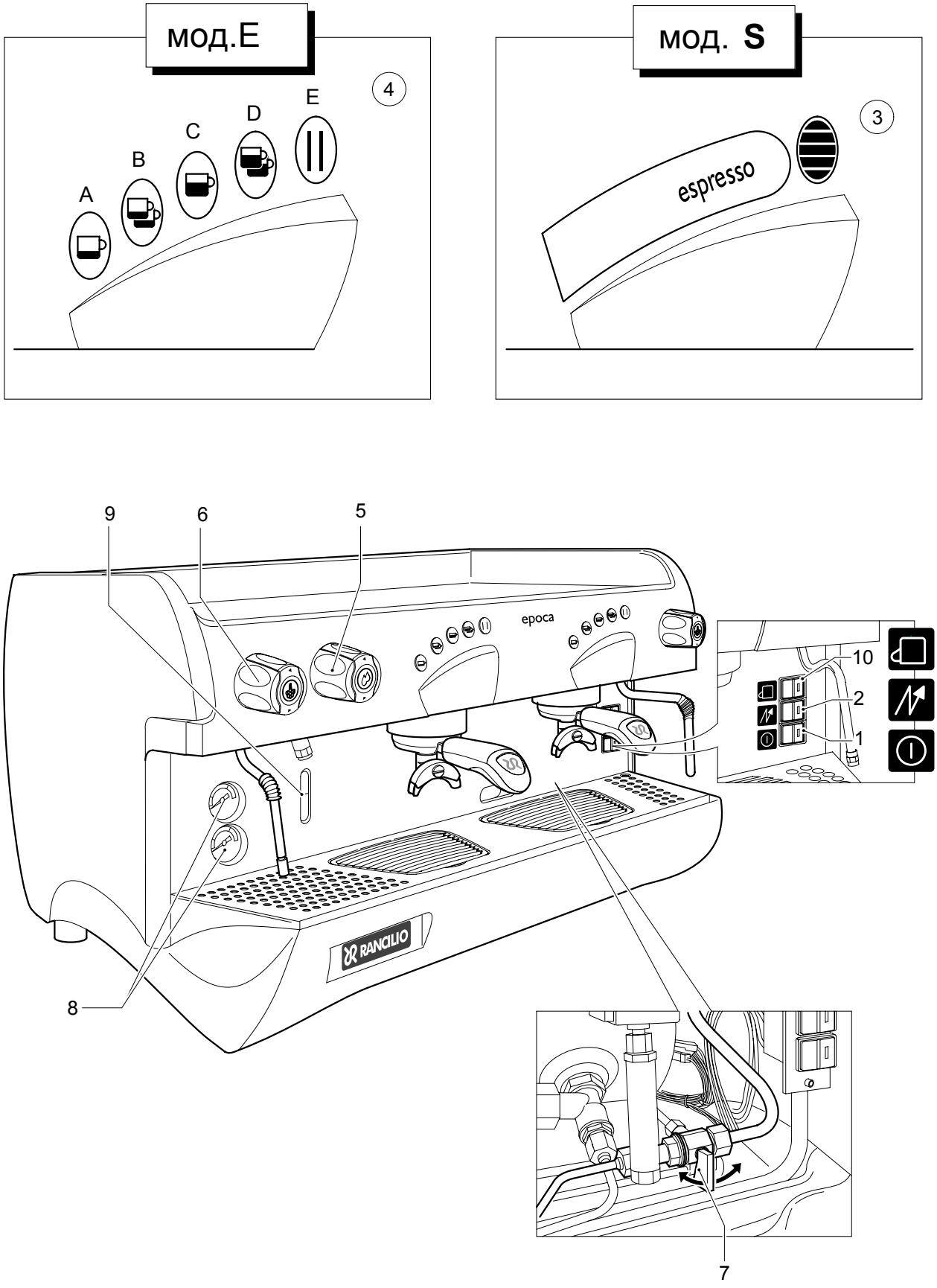

Рис. 7



Рис.8

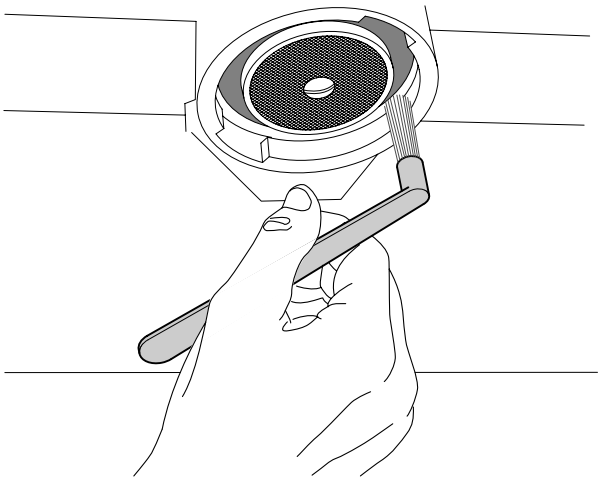

Рис. 9

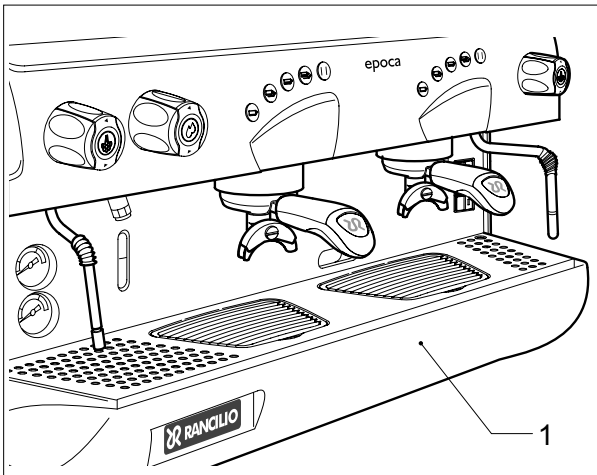

Рис. 10

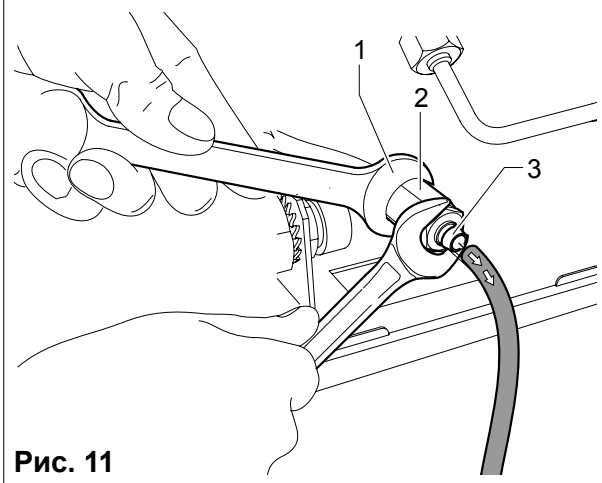

Рис. 11

IT ITALIANO 12 -23

FR FRANCAIS 24-35

DE DEUTSCH 36-47

EN ENGLISH 48-59

ES ESPAÑOL 60-71

PT PORTUGUÊS 72-83

SCHEMI ELETTRICI
SCHEMAS ELECTRIQUES
SCHALTPLÄNE
WIRING DIAGRAMS 84-89
Электросхема
ESQUEMAS ELÉTRICOS

SCHEMI IDRAULICI
SCHÉMAS HYDRAULIQUES
HYDRAULIKPLÄNE
HYDRAULIC DIAGRAMS 72-83
Гидравлическая схема
ESQUEMAS HIDRÁULICOS



Операции, отмеченные данным символом, должны осуществляться, исключительно квалифицированным техническим персоналом



Операции, отмеченные данным символом, могут осуществляться пользоватлем

RU Русский язык

Содержание

Идентификационная маркировка 49

1. Правила безопасности 49

2. Описание 50
2.1. Характеристики и модификации ... 50
2.2. Комплектация 50
2.3. Механическая защита 50
2.4. Электрическая защита 51
2.5. Уровень шума при работе 51
2.6. Уровень вибрации при работе..... 51

3. Технические параметры 51
3.1. Размеры и масса 51

4. Использование 51
4.1. Меры предосторожности 51

5. Транспортировка 51
5.1. Упаковка 51
5.2. Проверка 51

6. Установка 52
6.1.Подключения, осущ-ые пользователем 52
6.1.1. Подключение к воде 52
6.1.2. Подключение электричества..... 52
6.2. Установка и первое включение 53

7. Работа кофемашины 53
7.1. Органы управления 53
7.2. Измерительные приборы 54
7.3. Запуск кофемашины 54

8. Использование кофемашины. 54
8.1. Приготоввление кофе. 54
8.2. Приготовление каппучино 55
8.3. Нагрве напитков 55
8.4. Приготовление чая 55

9. Настройка и установка объема кофе... 55
9.1. Модели DE..... 55
9.1.1. Установка объема кофе 55

10. Доп.функцмм электронной карты E06 . 56
10.1. Регулировка давления посредством кнопок приготовления 56
10.2. Автоматическая диагностика 56
10.3. Программирование диагностики ...57

11. Уход за кофемашиной 58
11.1. Ежедневный 58
11.2. Еженедельный 58
11.3. Регулярное обслуживание и ремонт 58
11.3.1. Обновление воды в бойлере..... 58
11.3.2. Регенерация водоумягчителя 59

12. Выключение кофемашины 59

13. Проблемы и рекомендации..... 59

Нименование: **Кофемашина, серии EPOCA**

Модель: **E - S**

Версии: **2-х группная**

Данные маркировочной таблицы, указанные (в соответствии с Декларацией соответствия ЕС) на рис.1б соответствуют марк. таблице на кофемашине (см. рис. 2, пункт А)

Идентификационная маркировка (рис.1):

1 Производитель
2 Модель и версия
3 Напряжение
4 Маркировка соответствия ЕС
5 Серийный номер
6 Pin
7 Ресурс кофемашины
8 Мощность двигателя
9 Максимальное давление бойлера / Максимальное статическое давление
10 Мощность нагревательного элемента
11 Частота
12 Знаки соответствия
13 Год производства

Символы

Предупреждаюзий сигнал. Инструкции/ действия помеченные данным символом должны осуществляться максимально осторожно для предотвращения получения травм пользователя и поломки кофемашине.

Данная инструкция является неотъемлемой частью товара и должна быть поставлена покупателю, совместно, с кофемашиной. Предупреждения, содержащиеся в данной инструкции должны быть внимательно изучены, поскольку они касаются важных сведений о безопасной установке, использовании и уходе за кофемашиной. Храните данной руководство в течении всего срока использования кофемашины.

1. Правила безопасности

Не допускайте детей к материалам, использующимся для упаковки кофемашины (пластиковые пакеты, пенопласт, гвозди, коробка и т.д.), так как данные материалы могут быть потенциальными источниками опасности.

Проверьте технические данные аппарата, указанные на табличке на предмет соответствия номинала и мощности питающего напряжения перед подключением аппарата к электросети.
Двойные розетки, адаптеры и переходники-удлинители не могут быть использованы при подключении аппарата.

Доверяйте подключение к электросети только квалифицированному электрику

Подключение к электросети, должно осуществляться с использованием следующих защитных устройств:

- надёжное заземление;
- section of conductors suitable for absorption capacity
- efficient earthing leakage protection circuit breaker.

Установите кофемашину на ровной, водоотталкивающей поверхности (ламинат,сталь, керамика и т.д.) в удалении от источников тепла (печей, варочных поверхностей, каминов и т.д.) и в условиях, при которых окружающая температура никогда не опустится ниже 5°C.

Не допускайте воздействия факторов окружающей среды на кофемашину, не размещайте ее в помещениях с повышенным уровнем влажности, таких как ванны.

Следите чтобы не засорялись: сливные отверстия, решетки подставки для чашек, решетки каплесборников. Не закрывайте их тканью и любыми другими материалами и предметами.

Храните упакованную кофемашину в сухом помещении, не подвергая воздействию окружающей среды, при температаре окружающего воздуха не менее 5°C.

Не ставьте упакованные кофемашины друг на друга, более чем по 3 коробки в ряд

Не размещайте на упаковке кофемашины тяжелые предметы.

В экстренных ситуациях таких как возгорание, появление необычного шума, перегреве и т.д. незамедлительно примите меры: отсоедините кофемашину от сети питания, перекройте подачу газа и воды

Используйте только оригинальные запасные части, чтобы избежать ущерба для безопасности и должного функционирования кофемашины.

Устройство не предназначено для использования детьми, людьми с ограниченными физическими и умственными способностями, а также людьми, не имеющими соответствующего опыта или необходимых знаний. Указанные лица могут использовать данное устройство только под наблюдением или после получения инструкций по его эксплуатации от лиц, отвечающих за их безопасность.

Дети не должны игрть с кофемашиной, в не зависимости от того находятся они под присмотром взрослых или нет.

Неправильная установка может причинить вред людям, животным, окружающим предметамб производитель в этом случае ответственности не несет.

2. Описание

Кофемашина серии EPOCA разработана для приготовления кофе и горячих напитков. Встроенная в аппарат помпа автоматически закачивает воду в бойлер, где она нагревается электронагревателем.
Нажатием на соответсвующие кнопки, происходит подача горячей воды или пара, для приготовления.

Вода используемая для приготовления напитков поставляется непосредственно из системы подключения к воде, под давлением нагнетаемым помпой и нагревается паром содержащимся в бойлере.

Машина собрана на стальной раме, на ней же - закреплены механические и электронные элементы (клапана, реле и т. д.).Корпус состоит из панелей изготовленных из окрашенного полиуретана и нержавеющей стали.

Напитки раздаются с фронтальной панели кофемашины там же располагаются все кнопки, индикаторы датчиков и краны подачи.

-

На верхней крышке кофемашины находится подогрев для чашек (мармит).

2.1. Характеристики и модификации

	A	B	C	D	E
E	-	ok	2	2	1
S	ok	-	2	2	1

Легенда:

A Полуавтоматическая система, ручной старт/стоп
B Автоматическая система, электронный контроль доз кипятка и кофе
C Количество групп.
D Количество паровых патрубков.
E Количество выходов кипятка.

По запросу:
Подогрев чашек.

1 Ручка крана подачи пара
2 Паровой патрубок
3 Ручка крана подачи горячей воды
4 Кран подачи горячей воды
5 Кофейная группа
6 Кнопка подачи кофе
7 Рычаг ручной подкачки воды в бойлер
8 Индикатор уровня
9 Манометры
10 Кнопка включения/выключения кофемашины
11 Кнопка включения/выключения нагрева бойлера
12 Кнопка включения/выключения подогрева чашек

2.2. Комплектация кофемашины

	2 ГРУППЫ
1-порционный холдер	1
2-порционный холдер	2
Фильтры	3
Неперфорированный фильтр/заглушка	1
1 метр. трубка подкл. к воде	1
1,5 метр. трубка подкл. к воде	1
1,5 метр. сливная трубка	1
Pipe connections	1
Мерная ложка и темпер	1
Инструкция	1
Щетка	1
Wiring diagram/ План проводки проводов	1

2.3. Механическая защита

Кофемашина оснащена следующими защитными устройствами:

Полная защита пользователя от поражения кипятком и паром изнутри машины (сплошные панели корпуса);
Подогрев чашек имеет поддон для предотвращения попадания воды внутрь кофемашины;
Рабочая поверхность оснащена решеткой и поддоном для сбора капель и направления её в сливную ёмкость;
Защитные механические клапана в водяной системе и на бойлере для предотвращения разрыва системы давлением пара;
Обратный клапан в водяной системе для предотвращения обратного хода воды в водопровод.

2.4. Электрическая защита

Кофемашина оборудована следующими защитными устройствами:

Кнопки для приготовления продуктов и панель управления модели DE запитаны напряжением 5 Вольт

Термическая защита двигателя водяной помпы;

Термическая защита бойлера

2.5. Уровень шума при работе

Уровень шума работающей машины обычно не превышает 70dB(A).

2.6. Уровень вибрации при работе

Кофемашина оснащена резиновыми ножками - для гашения вибрации. В нормальных условиях работы не происходит вибраций, способных оказать воздействие на оператора и окружение.

3. ТЕХНИЧЕСКИЕ ПАРАМЕТРЫ

3.1. Размеры и масса (рис.5)

	2 ГРУППЫ
A mm	780
B mm	750
C mm	560
D mm	400
H mm	480
Вместимость бойлера в литрах	11
Масса кофемашины в кг.	53
Шланг подключ. к водопроводу	3/8”
Ødиаметр сливного шланга, мм	30
УПАКОВКА	
Объем см ^{3}	423
Размеры L x P x H mm	910x670x720
Брутто вес в кг.	67

Вы можете найти все данные по электрическим параметрам машины на её идентификационном ярлыке (рис.1)

4. Использование

Кофемашина разработана и произведена для приготовления кофе эспрессо и горячих напитков (чай, каппучино и т. д.). Любое другое использование может оказаться опасным.

Производитель не несет ответственности за любой вред причененный людям, или окружающим предметам, вызванный неправильным использованием кофемашины.

Оператор всегда обязан следовать инструкциям, изложенным в данном руководстве. В случае неисправности, либо функционирования кофемашины ненадлежащим образом, выключите кофемашину и не пытайтесь осуществить ремонт самостоятельно. Обратитесь в авторизованный сервисный центр.

Пользователь не должен:

Прикасаться к горячим поверхностям и раздаточным патрубкам;

Помещать контейнеры с жидкостью на верхней панели кофемашины;

Держать руки в рабочей области во время работы кофемашины;

Перемещать кофемашину или производить обслуживание при включенном электричестве или пока кофемашина не остыла;

Мыть кофемашину из водяного или парового шланга;

Погружать машину в воду частично или полностью;

Использовать кофемашину с повреждённым кабелем питания;

Прикасаться к кофемашине влажными руками, стоя при этом на влажной или мокрой поверхности

Использовать кофемашину если рядом находятся дети

Разрешать пользование кофемашиной детям и/или необученному персоналу

Накрывать сливное отверстие или решетки каплсеборников такнью, либо любыми другими предметами

Не использовать кофемашину под дождем, или в условиях повышенной влажности.

4.1.Меры предосторожности

Кофемашина может быть использована только в установленных целях. Нельзя использовать кофемашину для нагрева каких-либо других жидкостей, кроме воды, они могут повредить или загрязнить кофемашину.

Производитель не несет ответсвенности за любые повреждения нанесенные людям и/или окружающим предметам по причине неправильного, ошибочного, нерационального использования.

5. ТРАНСПОРТИРОВКА

5.1. Упаковка

Кофемашина упакована в прочный картонный ящик для защиты от повреждений при транспортировке.

На упаковку нанесены знаки с информацией о способе транспортировки и хранения ящика.

Всегда сохраняйте вертикальное положение при транспортировке. Не переворачивайте коробку, не допускайте попадания внутрь атмосферных осадков.

5.2. Проверка

При получении и распаковке аппарата проверьте комплектность и отсутствие повреждений. При обнаружении несоответствия или повреждений немедленно проинформируйте организацию-поставщика.

Не допускайте детей к материалам, использующимся для упаковки кофемашины (пластиковые пакеты, пенопласт, гвозди, коробка и т.д.), так как данные материалы могут быть потенциальными источниками опасности.

6. УСТАНОВКА

Кофемашина должна быть установлена в месте, где она будет использоваться исключительно обученным персоналом. Кофемашина оснащена ножками, регулируемыми по высоте..
Поверхность, на которой устанавливается аппарат, должна быть выставлена по уровню строго горизонтально. Также она должна быть сухой, гладкой, твёрдой и устойчивой, иметь высоту от пола около 110 сантиметров. Не устанавливайте кофеашину в помешенеии где используются водяные трубы/ шланги и/или очистительные (моечные) аппараты шланги высокого давления.
Для того, чтобы гарантировать нормальное функционирование, кофемашина должна быть установлена в помещении, с температурой окружающей среды от +5°C до +32°C и уровнем влажности не более 70%.
Нет никакой необходимости привинчивать аппарат к стойке, подкладывать что-либо под него с целью устранения вибраций и т. д.
Рекомендуется оставить свободное пространство вокруг кофемашины для облегчения работы и технического ухода за ней.
Если кофемашина мокрая или влажная, необходимо подождать пока она высохнет, перед тем как производить установку и/или использовать кофемашину. Так же необходимо, чтобы квалифицированные сервисные специалисты, произвели проверку кофемашины на предмет возможных повреждений электронных компонентов.
Освободите место поблизости с кофемашиной для установки кофемолки и дозатора (см. соотв. документацию).
Машина должна быть укомплектована водоумягчителем тип DP2 или DP4, который должен быть подключен пользователем в соответствии с законодательством.
в случае установки другого водоумягчителя, обратитесь к инструкции данного товара для установки.
Контейнер для отходов устанавливается пользователем на его усмотрение.

6.1. Подключения

Подключение кофемашины должно производиться исключительно квалифицированным персоналом в строгом соответсвии с федеральными, региональными, местными требованиями и нормативами.

6.1.1. Подключение к воде (рис.6)

Данное оборудование должно быть подключено в соответсвии с соответствующими федеральными, местными правилами и нормами

Убедитесь, что давление в водопроводе не превышает 6.5 Бар; в противном случае установите редуктор давления.

Подключение должно проводиться в непосредственной близости от кофемашины.

Сливной шланг 1 (рис.6) диаметром 30 мм подключается к чашке, расположенной под поддоном рабочей поверхности, другим концом подключается к канализации
Водяной шланг с гайками 2 (рис.6) диаметром 3/8 дюйма подключается к водопроводу.

Вода подводимая к кофемашине должна быть пригодна для употребления и использования человеком, и соответствовать всем требованиям местного законодательства. Установщик должен получить от конечного владельца и/или пользователя кофемашины, подтверждение, что вода соответсвует всем указанным выше требованиям. Для подключения кофемашины, необходимо использовать только те компоненты и/или запасные части, которые входят в комплект поставки кофемашины. В случае, если необходимо использовать компоненты и/или запасные части стороннего производителя, необходимо обязательное подтверждение, что данные компоненты и/или запасные части могут контактировать с водой, которая в дальнейшем будет использована для употребления человеком. Технический специалист осуществляющий подключение кофемашины, отвечает за соответствие гидравлических подключений, всем действующим правилам, нормам и требованиям касаюимся гигиены, безопасности гидравлической системы и защиты окружающей среды.

6.1.2. Подключение к электричеству

Кофемашина поставляется готовой к подключению к электроэнергии, в соответствии с электрической спецификацией.

Перед подключением убедитесь в наличии питающего напряжения, соответствующего номиналу.

Кабель должен быть подключён к разъёму или коробке, подходящим по напряжению и мощности, в соответствие с существующими правилами.
Убедитесь в том, что система заземления существует и правильно действует.

Заземление и система защиты от утечек напряжения должны быть установлены, в соответствии со всеми действующими нормами и требованиями законодательства.
Для подключения к сети питания используйте кабель с контуром заземления.

Для трёхфазного подключения использовать 5-ти проводную линию (3 фазы+рабочий ноль+заземление)

Для однофазного подключения использовать 3-х проводную линию (1 фаза+рабочий ноль+заземление)

В обоих случаях обязательно использование защитной автоматики на рабочую мощность, соответствующую номиналу (№4 на рис.6), указанному на идентификационной табличке аппарата (рис.1). Контакты защитного устройства должны соответствовать сечению кабеля./
Контакты должны иметь сечение большее или равное 3 мм и сопротивление более 30 мА.

Помните о том, что машина снабжена внутренними защитными устройствами.

ВНИМАНИЕ:

В случае повреждения питающего кабеля он должен быть заменён производителем или службой технической поддержки, либо специалистом, имеющим соответствующий уровень квалификации.

6.2. Установка и первое включение

Поместите аппарат на предварительно - подготовленной горизонтальной поверхности. Выставите кофемашину по уровню, с помощью ножек, регулируемых по высоте.

Перед подключением, промойте все трубки кофемашины:

Откройте кран подачи воды и оставьте под давлением на некоторое время.
Подсоедините кофемашину к трубопроводу.
Подключите кофемашину к сети питания

Промойте все водяные трубки кофемашины:

Откройте кран подачи воды и оставьте под давлением на некоторое время.
Включите аппарат нажатием на кнопку 1: подождите пока наполнится бойлер.
Нажмите выключатель 2 для того, чтобы включить нагрев бойлера.
После того как стандартные условия будут выполнены и кофемашина перейдет в режим «готовности к работе», выключите кофемашину и слейте всю воду. Это поможет удалить все возможные примеси и посторонние вещества из кофемашины.
Снова заполните кофемашину водой и приведите в режим «готовности к работе»
Когда кофемашина будет готоа к работе:

- Установите холдеры (без кофе) в группы; нажмите на кнопки приготовления и пропустите через холдеры воду, пока она не очистится от любого постороннего цвета и запаха (пр. 1 мин).
- Откройте кран подачи горячей воды. Пролейте примерно 5 литров горячей воды.
- Произведите подачу пара из кадого парового крана в течении минимум 1 минуты.

ВНИМАНИЕ
Для предотвращения падения давления во время заполнения бойлера, диаметр входного клапана откалиброван до значения 1,25 мм.
Если в процессе установки кофемашина перешла в безопасный режим (индикатор вкл/выкл начнет мигать), перезапустите кофемашину нажав главный выключатель.

7. Работа кофемашины

7.1. Органы управления рис.7

1 Выключатель.
Двухпозиционный выключатель со светодиодным индикатором
Положение ВКЛ (индикатор горит) – включение машины (кроме нагревательных элементов), помпа работает, закачивая воду в бойлер;

2 Выключатель нагрева бойлера.
Двухпозиционный выключатель со светодиодным индикатором
Положение ВКЛ (индикатор горит) – включение нагрева бойлера (нажимать только при заполненном водой бойлере);

3 Кнопка подачи кофе (модель S)
Двухпозиционный выключатель:
В положении ВКЛ (индикатор горит)идёт вода для кофе
Положение ВЫКЛ (индикатор выключается) – подача кофе прекращается;

4 Электронная панель подачи кофе (модель E)
Пять кнопок со светодиодными индикаторами:

A нажмите кнопку, загорится индикатор, отпустите кнопку маленькая чашка кофе (эспрессо) будет приготовлена; индикатор выключится, процесс приготовления закончен

B нажмите кнопку, загорится индикатор, отпустите кнопку две маленьких чашки кофе (эспрессо) будут приготовлены в одной группе (используйте холдера на две чашки); индикатор выключится, процесс приготовления закончен

C нажмите кнопку, загорится индикатор, отпустите кнопку большая чашка кофе будет приготовлена; индикатор выключится, процесс приготовления закончен

D нажмите кнопку, загорится индикатор, отпустите кнопку две больших чашки кофе будут приготовлены в одной группе (используйте холдера на две чашки); индикатор выключится, процесс приготовления закончен

E нажмите кнопку, загорится индикатор, отпустите кнопку начнется процесс непрерывной подачи кофе.
Нажмите кнопку, индикатор выключится, отпустите кнопку; процесс непрерывной подачи кофе остановится.

Для остановки процесса приготовления, запущенного путем нажатия на кнопки A-B-C-D, нажмите ту же кнопку, либо нажмите кнопку E.

5 Кран подачи горячей воды
Кран: поверните ручку крана против часовой стрелки для открытия крана и по часовой стрелке для закрытия.

6 Ручка для подачи пара.
Кран: поверните ручку крана против часовой стрелки для открытия крана и по часовой стрелке для закрытия.

7 Рычаг ручной подкачки воды в бойлер
расположен под решеткой каплесборника (подставкой для чашек) и обычно находится в закрытом положении.
Нажмите для заполнения бойлера водой.

7.2. Измерительные приборы (рис.7)

8 Дачтик давления (манометр) со стрелкой указателя и двойной шкалой.
Визуальный контроль давления помпы (нижний манометр) и давления бойлера (верхний манометр) (модели E-S).

9 *Индикатор макс. и мин. уровня воды в бойлере.*
Визуальный контроль уровня воды в бойлере
(при заполненности горит зеленым светом)

10 Выключатель подогрева чашек (опция)
Двухпозиционный выключатель с индикатором
При нажатие на кнопку (индикатор горит), идет процесс подачи энергии для подогрева чашек




7.3. Запуск кофемашины

Модель S

Откройте кран подачи воды на входе в систему (2 на рис 6)
Включите кнопку 1, помпа работает, идёт заполнение бойлера

-Когда вода дойдёт до нужного уровня, помпа остановится. Нажмите кнопку 2 вода начнёт нагреваться. На каждой группе нажмите кнопку подачи кофе, не останавливайте, пока из группы не пойдёт вода.
Дождитесь, пока кофемашина не придёт в рабочее состояние (давление в бойлере 1 атмосфера) и не будет достигнут правильная температура.

Модель E

Откройте кран подачи воды на входе в систему (2 на рис 6).

Нажмите главный выключатель 1 и вылючатель нагрева бойлеры 2. Индикатор уровня 9 подсвечивается красным.
Только после заполнения бойлера (индикатор уровня подсвечивается зеленым светом), включится нагрев воды в бойлере. После нагрева, пролейте воду через каждую группу.
В течении фазы нагрева, последовательно включается (мигает) светодиодная подсветка кнопок приготовления слева-направо, пока рабочее давление не будет достигнуто.
Программирование количества воды на порцию, возможно только после достижения рабочего давления.



Внимание! *Мигание кнопок приготовления будет происходить при каждом включении.*



8. Использование

Замена (обновление) воды: в начале куаждого рабочего дня и каждый раз, когда кофемашина была выключена в течении более чем 8 часов, необходимо поменять 100% воды, содержащейся в гидравлической системе машины. Это необходимо, для поддержания должного уровня функционирования кофемашины и качества напитков.
Использование трубки (крана) подачи пара: Перед использованием парового крана, всегда прочищайте его от конденсата. для этого Пропустите через него пар на протяжении минимум 2 минут.

Кофемашина может быть оснащена подогревом чашек, на верхней крышке корпуса, гдеможно хранить и подогревать чашки. Очень важно подавать кофе в подогретых чашках, т.к. это усиливает его аромат и не дает кофе остыть слишком быстро.

8.1. Приготовление кофе

Выньте холдер из нагретой группы и удалите из него все остатки предыдущей таблетки. -
Пользуйтесь специальной урной с краем или перекладиной, обитыми резиной, чтобы не повредить холдер/ фильтр.
Используйте одинарный или двойной холдер, в зависимости от необходимости.

Заполните холдер нужным количеством кофе, сметите излишки и аккуратно утрамбуйте с помощью пресса (темпера).
Удалите кофе с поверхности края сетки (если не удалить кофе с края сетки резиновая прокладка в группе может быть повреждена)



Если оставить молотый кофе на краях фильтра, то контакт с группой будет не плотным, возможно утечка воды и частиц молотого кофе.

Хорошо зафиксируйте холдер в группе так, чтобы предотвратить подтекание во время процесса варки.
Поместите чашки под носик холдера и нажмите кнопку приготовления кофе (кнопка 3 для модели S и соответсвующие кнопки напитков для моделей E) в соответсвии с рис. 7
После приготовления кофе оставьте холдер с таблеткой в группе до приготовления следующей чашки (не оставлять на ночь во избежание засыхания кофейной таблетки).



Во время приготовления кофе будьте крайне осторожны, чтобы не обжечься о выступающие части групп, паровые патрубки и горячие части аппарата. Не держите руки под носиками холедров или трубками подачи воды и пара во время работы кофемашины.

Помол кофейных зёрен имеет определяющее значение для получения качественного продукта. При правильно выбранной степени помола кофейная чашка (35-40 мл) должна набираться примерно за 25-30 секунд. Если помол слишком крупный, кофе протечёт быстро, крема (пенка) будет светлой и тонкой, если помол мелкий, кофе получится пережжёным либо не потечёт вообще. Хороший кофе может быть получен только из свежесмолотого зерна, так как после помола кофе сразу начинает высыхать и терять вкусовые качества. Ножи кофемолки обязательно должны быть острыми (менять после 400-500 кг кофе, пропущенного через кофемолку)

Если помол кофе излишне крупный, то напиток будет светлого, бледного цвета, со слабым ароматом и небольшим количеством светлой/ белой крема. в случае, если помол слишком мелкий, то напиток будет темным/черным с практически полным отсутсвием крема. Чтобы приготовить хороший напиток, необходимо, использовать правильное количество (примерно 6 г на 1 порцию) свежеобжаренного и свеже-молотого кофе, с равномерной степенью помола (это возможно, только если режущие кромки жерновов кофемолки хорошо заточены). Давление бойлера должно равняться 1 Бар.
Пролив воды через молотый кофе, необходимо, осуществить как можно скорее после помола, т.к. смолотый кофе быстро теряет аромат, а масла, содержащиеся в кофейных зернах начинают прогоркать.

8.2. Приготовление каппучино (рис.8)

Используйте высокий сосуд с ручкой наполовину заполненный молоком

Поместите сосуд под паровой патрубок так, чтобы конец трубки достал до дна

Включите подачу пара и плавно опустите сосуд так, чтобы конец трубки оказался на границе молока и воздуха (без этого невозможно получение хорошей пены). Плавно опускайте сосуд по мере заполнения пеной

При наполнении сосуда пеной прекратите подачу пара. Закройте кран подачи пара.

После приготовления продукта протрите начисто паровой патрубок плотной тряпкой, для избежания засыхания молока. Будьте осторожны, трубка подачи пара нагрета и вы можете обжечь руку

8.3. Нагрев напитков

Погрузите трубку подачи пара в жидкость, которую хотите нагреть.

Поверните ручку (кран) подачи пара 6 рис.7; нагрейте жидкость до желаемой температуры подавая пар

Закройте кран подачи пара (повернув ручку обратно), когда необходимая температура напитка будет достигнута.

После осуществления данной операции, протрите начисто паровой патрубок плотной тряпкой. Будьте осторожны, трубка подачи пара нагрета и вы можете обжечь руку

8.4. Приготовление чая (подача горячей воды).

Поместите емкость под кран подачи горячей воды и поверните ручку крана подачи горячей воды 5, рис.7. Закройте кран, когда желаемое количество воды будет приготовлено.

При использовании очищенной воды, напитки часто имеют более темный цвет.
В случае, если пользователь предпочитает более светлый оттенок напитка, можно наполнить емкость обычной пресной водой, а затем нагреть согласно действиям п. 8.3.

9. Настройка и установка объема порции кофе (для тех кофемашин у кого это возможно)

9.1. Модели E

Для кофемашин серии E настроить объем порции кофе - возможно.

9.1.1. Настройка объема порции

Количество воды для кофе может быть настроено с использованием панели управления подачей кофе, путем нажатия на соответсвующие кнопки.

1 Нажмите кнопку E (стоп кофе) на любой из групп и удерживайте нажатой 8-10 секунд, пока вода не перестанет идти из группы и светодиодный индикатор рядом с кнопкой E на левой группе не замигает.

2 Необходимо чётко знать, одинарный или двойной холдер будет использоваться для данного продукта, так как часть воды впитывается таблеткой. Если вы настроите дозу на одинарном, а готовить будете на двойном, кофе в чашке будет меньше, чем надо.

3 Вставьте холдер, заполненный кофе в левую группу и подставьте под него чашку для кофе.

4 Нажмите ту кнопку, которую вы хотите запрограммировать (например A –маленький кофе)

5 Как только желаемый уровень в чашке будет достигнут, нажмите кнопку E. Микропроцессор запомнит значение для кнопки A.

6 Снова нажмите кнопку E, индикатор перестанет мигать и кофемашина сохранит новое значение параметра.

7 Сделайте кофе и проверьте, корректность сохранения значения объема воды.

В случае, если необходимо запрограммировать сразу несколько продуктов (кнопки B-C-D), повторите шаги 3-4-5 после шага 5 для каждого из них, не забывая использовать соответствующий холдер, заполненный свежим кофе.

Затем повторите п.6 и п.7, чтобы проверить верно ли сохранились все установки.

Если все группы должны быть запрограммированы одинаково, на этом настройка закончена. Если по-разному – повторить процедуру для каждой группы отдельно. (Использовать контрольную панель только данной группы)

10. Дополнительные функции электронной карты E06

10.1. Heater регулировка давления с помощью кнопок панели управления

Благодаря электронной плате E06, возможно, регулировать давление используя кнопки приготовления напитков, без необходимости использовать помощь технического специалиста и без разобра кофемашины, для ручной настройки параметров электроники.
Это возможно, благодаря electronic pressure tran - sducer который отслеживает heater давление в реальном времени..

Чтобы войти в меню программирования выполните следующие действия:

- Выключите кофемашину.

- Нажмите и удерживайте кнопку E на первой группе (рис.7), включите кофемашину.

- Загорятся кнопки A и B, свидетельствуя о заводской установке давления 1 Бар.

В данном меню активны только **кнопки A,B,C,D (рис.7)** первой группы, они выполняют следующие функции:

A = кнопка + (однократное нажатие на кнопку увеличивает давление на 0,1 Бар)
B = кнопка – (однократное нажатие на кнопку уменьшает давление на 0,1 Бар)
C = 1 Бар (заводская установка 1 Бар).
D = ESC (сохранение установок и выход из меню).

Для увеличения давления

Нажимайте кнопку A, учитывая, что каждое нажатие, увеличивает давление на 0,1 Бар, максимально до 1,4 Бар.

Давление увеличивается немедленно (изменения видны на датчике давления).

Для уменьшения давления

Нажимайте кнопку B, учитывая, что каждое нажатие, уменьшает давление на 0,1 Бар, минимально до 0,6 Бар.

Откройте паровой кран, чтобы стравить давление и изменения станут заметны на датчике давления бойлера.

Кнопки A и B начнут мигать, сигнализируя об установленных значениях давления, согласно таблице:

Кнопка A	Кнопка B	Давление [Бар]
ON/активна	4 мигания	0,6
ON/активна	3 мигания	0,7
ON/активна	2 мигания	0,8
ON/активна	1 мигание	0,9
ON/активна	ON/активна	1,0
1 мигание	ON/активна	1,1
2 мигания	ON/активна	1,2
3 мигания	ON/активна	1,3
4 мигания	ON/активна	1,4

При нажатии на кнопку C, будет установлено стандартное заводское давление 1 Бар.

После того, как желаемое давление запрограммировано нажмите кнопку D, для сохранения настроек и выхода из меню

ВНИМАНИЕ: *во время программирования подача воды невозможна, т.к. используется датчик давления.*

10.2. Автоматическая диагностика

Электронная карта(плата) E 06 имеет систему автоматической диганостики, позволяющую проверить функционирование электрических/электронных систем кофемашины.
Для проведения автодиагностики необходимо снять левую боковую панель кофемашины, чтобы получить доступ к электронной плате (на внутренней стороне панели находится таблица с описанием функций автодиагностики).

Поскольку автоматическая диагностика проводится при открытом корпусе кофемашины, будьте осторожны- не прикасайтесь к частям находящимся под напряжением.

Для входа в меню автоматической диагностики выполните следующие действия:

- Выключите кофемашину.
- Нажав и удерживая кнопку A на первой группе, (рис. 7) включите кофемашину.
- Кнопки A, B, C и D (рис.7) **загорятся и на дисплее** карты появится «0» (вы вошли в режим автоматической диагностики).

В данном меню активны только кнопки A, B, C, D. Они выполняют следующие функции:

A = Кнопка + (увеличивает число/letter cor - responding to the component to be activated).
B = Кнопка – (уменьшает число/letter cor - responding to the component to be activated).
C = Ввод (активация компонента).
D = ESC (выход из активации компонента).
Во время активации компонента дисплей будет мигать.

Каждое число указанное на дисплее, соответствует автоматической диагностике следующего компонента:

0 = автоматическая диагностика включена
1 = электроклапан группы 1 (вкл. в течении 3 сек)
2 = электроклапан группы 2 (вкл. в течении 3 сек) (*)
3 = электроклапан группы 3 (вкл. в течении 3 сек) (*)
4 = электроклапан крана подачи горячей воды (вкл. в течении 3 сек) (*)
5 = electro-valve charge (ON for 3 seconds)
6 = двигатель помпы (ON for 3 seconds)
7 = сопротивление 1 (вкл. в течении 5 сек) (**)
8 = сопротивление 2 (вкл. в течении 5 сек) (**)
9 = сопротивление 3 (вкл. в течении 5 сек) (**)

A = push-button panel/LED (pressing each button, the corresponding LED flashes)
B = неисправность датчика воды 1 группы
C = неисправность датчика воды 2 группы (*)
D = неисправность датчика воды 3 группы (*)
E = уровень нагрева (недостаточный уровень воды в бойлере)
F = датчик давления (подсвечивается кнопка вкл. нагрева бойлера)

(*) Только для соответсвующих машин
(**) Только для машин со звездообразным соединением сопротивления.

Некоторые из операций автоматической диагностики сопровождаются подачей горячей воды и пара; будьте внимательны чтобы не получить ожоги.

Кнопки A и B (рис.7) используются для выбора (прокрутки) цифр и букв, обозначающих компоненты тестирования. Для активации выбранного компонента, нажмите кнопку C.
Для выхода из режима активации компонента нажмите кнопку D.

Для выхода из меню автоматической диагностики выключите кофемашину, затем снова включите.
Внимание: нажмите ESC для выхода из операций A, E и F.
Во время автоматической диагностики приготовление кофе невозможно и нагрев будет отключен (за исключением теста F).

10.3. Диагностика

Благодаря электронная карте(плате) E 06, можно проводить операции по диагностике сбоев работы кофемашины, отказу и поломке определенных узлов кофемашины.
Для использования данной функции, необходимо снять левую боковую панель кофемашины, чтобы получить доступ к электронной плате (на внутренней стороне панели находится таблица с описанием функций автодиагностики).

Поскольку автоматическая диагностика проводится при открытом корпусе кофемашины, будьте осторожны- не прикасайтесь к частям находящимся под напряжением.

Неисправности будут отображаться на дисплее, расположенном в центральной части электр. платы.
Коды возможных сбоев будут отображаться на дисплее электр. платы в виде чисел или букв (в случае наличия сразу более чем одной неисправности/ошибки, соответствующие числа/ буквы будут отображаться попеременно):

1 = Превышение времени наполнения бойлера: было превышено установленное время заполнения бойлера водой
2 = Превышено время достижения давления бойлера: было превышено установленное время достижения необходимого давления в бойлере
3 = Короткое замыкание 12Vdc в э.плате E06: в электронной плате E06 произошло короткое замыкание
4 = Короткое замыкание 12Vdc в датчике уровня: произошло короткое замыкание датчика уровня воды в бойлере
5 = Короткое замыкание 12 Vdc датчика давления
6 = Короткое замыкание 12 Vdc объемного счетчика
7 = Короткое замыкание 5Vdc панели управления
8 = Короткое замыкание в выходном сигнале датчика давления/ датчика температуры
9 = Выходной сигнал датчика давления/температурного датчика был прерван
A= Отказ расходомера группы 1: Расходомер (датчик расхода воды) 1 группы не работает (не передает данные) на электр. плату E06.
B= Отказ расходомера группы 2: Расходомер (датчик расхода воды) 2 группы не работает (не передает данные) на электр. плату E06. (*)
C= Отказ расходомера группы 3: Расходомер (датчик расхода воды) 3 группы не работает (не передает данные) на электр. плату E06. (*)

(*) только для соответствующих машин

Неисправности с 1 по 9 блокируют использование кофемашины. Помимо отображения кодов ошибок на дисплее, будет постоянно мигать LED подсветка панели кнопок приготовления, информируя пользователя о наличии неисправностей.
После выяснения и устранения неполадки, выключите и включите кофемашину для продолжения работы.
ВНИМАНИЕ: Неисправности A, B и C не блокируют функционирование кофемашины.Они отображаются на дисплее, а так же во время процесса пролива через соответствующую группу, сопровождаясь миганием LED подсветки нажатой кнопки.

11. уход за кофемашиной

Обслуживание производится на выключенной (в т.ч. из розетки) и остывшей кофемашине. Некоторые операции могут быть произведены и на работающей кофемашине. Запрещается чистить кофемашину, используя металлические и абразивные материалы (щётки, мочалки наждак и т. д.). Не используйте спирт и растворители. Используйте специальные моющие средства для кофейного оборудования.

11.1. Ежедневный уход (рис.9)

Используйте чистую мягкую тряпку для чистки аппарата (желательно из хлопка или льна).

Аккуратно почистите внешние панели корпуса, будьте осторожны с полированными деталями.

Почистите паровые патрубки и краны кипятка. Проверьте, не отложился ли на них кальций, в случае если это так, будьте осторожны, чтобы не повредить детали машины.

Прочистите группы снизу специальной щеткой Выньте холдеры из групп, выньте фильтры из холдеров и зажимы удерживающие фильтры. Тщательно очистите щеткой и промойте горячей водой холдеры и фильтры, чтобы удалить все загрязнения.

11.2. Еженедельный уход

Внимание! Операции производятся на работающей машине. Будьте крайне осторожны.

Выньте фильтриз холдера и вставьте на его место прилагаемый к кофемашине фильтр без перфорации или вставьте специальную резиновую заглушку в рабочий фильтр (в зависимости от комплектации). Наполните холдер средством для чистки групп и вставьте его в группу.

Нажмите кнопку приготовления любого из кофейных продуктов и оставьте включённой примерно 30 секунд.

Включайте и останавливайте пролив воды несколько раз, пока из сливной трубки в поддон не потечёт чистая вода.

Выньте холдер из группы, выньте из холдера заглушку или неперфорированный фильтр. Установите в холдер обычный фильтр, установите холдер в группу и несколько раз подряд пропустите воду нажатием на кнопку приготовления продуктов.

Приготовьте кофе, чтобы удалить посторонние вкус и аромат.

Очистка фильтров и раздаточных групп (рис.9)

Обслуживание производится на выключенной (в т.ч. из розетки) и остывшей кофемашине

Подгтовьте раствор 4 пакетов читсящего средства (код **69000124) в 1 литре** кипятка**.** Используйте емкость из нержавеющей стали**,** пластика или стекла (не используйте емкости из железа или аллюминия)

ВЫньте фильтры и погрузите их вместе с холдерами в подготовленный раствор, по крайней мере на 10-20 минут (лучше на всю ночь).

Выньте фильтры и холдеры из раствора, тщательно промойте их под проточной водой.

Очистка сливного поддона (рис. 10)

Снимите решетку каплесборника и помойте поддон рабочей поверхности (рис. 10) и проверьте сливной тракт, в случае необходимости удалите остатки молотого кофе из отстойника.

11.3. Регулярное обслуживание и ремонт.

Во время всех операций по обслуживанию/ ремонту должны быть использованы компоненты, запасные части отвечающие всем гигиеническим требованиям и требованиям безопасности оборудования. Используйте только оригинальные запасные части. После ремонта или замены частей, контактирующих с водой, необходимо провести чистку кофемашины согласно процедуре установки и первого включения, описанного в данной инструкции.

11.3.1. Обновление воды в бойлере

Производится только квалифицированным персоналом.

Выключить кофемашину и дождаться, пока давление в бойлере не упадёт до 0 значения. (показания манометра)

Снять решетку каплесборника.

Вставьте трубку в муфту фиттинга (3) (рис.11)

Гаченым ключом (1) ослабьте муфту фиттинга (2).

Слейте всю воду и затяните муфту фиттинга (2), гаечным ключом, остоедините трубку.

Заполните бойлер (раздел 7.3.).

Каждый раз, когда необходимо проведение декальцинации, убедитесь что используются только, чистящие средства, пригодные для очистки деталей, соприкасающихся с водой, используемой для употребление человеком. Убедитесь, что инструкции по применению данных чистящих средств, тщательно соблюдаются.

11.3.2. Регенерация водоумягчителя

Водоумягчители DP2 - DP4

Периоды проведения регенерации для разных типов водоумягчителей различны, также они зависят от производительности аппарата.
Например:

DP2

1 регенерация в месяц при приготовлении 500 чашек в день

2 регенерации в месяц при приготовлении 1000 чашек в день

DP4

1 регенерация в месяц при приготовлении 1000 чашек в день

2 регенерации в месяц при приготовлении 2000 чашек в день

Эти данные приведены для воды с жёсткостью 25 градусов по французской шкале.
См. инструкцию к водоумягчителю

12. Выключение кофемашины.

A - Временное выключение (на небольшой период)

Произведите процедуры очистки и технического ухода

Отсоедините аппарат от воды, электричества и канализации, зафиксируйте шланги на корпусе при помощи клейкой ленты.

Накройте аппарат упаковкой и поместите на склад или в другое защищённое от влаги и холода, сухое место. Не допускайте включения кофемашины детьми и/или неквалифицированным персоналом.

Доверяйте отсоединение аппарата от электричества только квалифицированному персоналу.

B - Окончательное отключение (Выключение на длительный период)

ОТключите кофемашину согласно инструкции п.А, отсоедините кабель, слейте воду из бойлера, поместите кофемашину в коробку, упаковочные материалы и передайте ее в соответсвующую организацию по уничтожению данного вида изделий, либо компание по приему б/у-оборудования.

13. Проблемы и рекомендации

Внимание! Ремонтные работы должны производиться на выключенной машине. Если вы не можете самостоятельно починить машину, отключите её от электричества и водопровода и обратитесь в сервис-центр.

A) Кофемашина не запускается:
- *Проверьте наличие питающего напряжения в линии;*
- *In case of power failure wait for the power to return and check if the earth leakage protection circuit breaker or the main switch is on/-В случае срабатывания защиты проверьте заземление*

- *Проверьте состояние вилки, кабеля, розетки, в случае повреждения они должны быть заменены квалифицированным персоналом.*

B) Вода льётся из-под кофемашины:
- *Проверьте сливную систему на предмет засора и перегиба шланга.*

C) Кофе течёт слишком медленно:
- *Проверьте фильтры на входе воды в машину на предмет засора;*
- *Проверьте степень помола (очень мелкий помол не позволяет воде пройти через холдер)*

D) Неравномерная подача пара:
- *Проверьте паровые патрубки на предмет засора свернувшимся молоком. В случае необходимости пробейте дырочки тонкой стальной проволокой (подойдёт канц. скрепка)*

SCHEMI ELETTRICI
SCHEMAS ELECTRIQUES
SCHALTPLANE
WIRING DIAGRAMS
ESQUEMAS ELECTRICOS
ESQUEMA ELÉTRICO

		IT	FR	DE	EN	ES	PT
CA	=	Centralina autolivello	*Controle de niveau de l'eau*	Wasserniveaukont rolle	*Water level control*	Transd. autonivel	*Central auto nível*
CPU	=	Scheda CPU	*Fiche CPU*	Karte CPU	*CPU Board*	Tarjeta CPU	*Placa CPU*
CV	=	Contatore volumetrico	*Compteur volumetrique*	Volumenzaehler	*Flow Meter*	Contador volum.	*Contador volumétrico*
EA	=	Elettrovalvola acqua	*Electrovanne eau*	Wasserelektroventil	*Water electrovelve*	Electrovalvula agua	*Válvula Elétrica da água*
EAR	=	Elettrovalvola aria	*Electrovanne air*	Luftelektroventil	*Air electrovalve*	Electrovalvula aire	*Válvula Elétrica do ar*
EC	=	Elettrovalvola carico	*Electr. de chargement*	Speisungselektroventil	*Feeding electrovalve*	Electrovalv. carga	*Válvula Elétrica abast.*
EE	=	Elettr. Economizzatore	*Electr. economizeur*	Ekonomiserelektroventil	*Economizer electr.*	Electr. Economizador	*V.Eletr. Economizador*
EG	=	Elettrovalvola gruppo	*Electr. du groupe*	Gruppeelektroventil	*Group Electrovalve*	Electrovalvula grupo	*Válvula Elétrica grupo*
EV	=	Elettrovalvola vapore	Electrovanne vapeur	Dampfelektroventil	*Steam valve*	Electrovalvula vapor	*Válvula Elétrica vapor*
F	=	Fusibile	*Fusible*	Sicherung	*Fuse*	Fusible	*Fusível*
IG	=	Interruttore generale	*Interrupteur general*	Hauptschalter	Main switch	Interruptor general	*Interruptor geral*
IG1-4	=	Interruttori gruppo	*Interrupteurs groupe*	Gruppenschalter	*Group switches*	Interruptores grupo	*Interruptores do grupo*
IA	=	Interruttori acqua	*Interrupteurs eau*	Wasserschalter	*Water switches*	Interruptores agua	*Interruptores da água*
IR	=	Interruttore Resistenza	*Interrupteur resistance*	Heizungsschalter	*Resistance Switch*	Interruptor resist.	*Interruptor da Resist.*
IS	=	Interruttore scaldatazze	*Interrupteur chauffe tasses*	Schalter Tassenwärmer	*Cup heating switch*	Interruptor calienta tazas	*Interruptor aquec. xícaras*
LC	=	Lampada livello	*Lampe niveau*	Lampe für Wasserstand	*Level lamp*	Lámpara de nivel	*Lâmpada nível*
M	=	Morsettiera allacciam.	*Boit a bornes pour* branchement	Anschhlussklemmleiste	*Mains Power Connection*	Bloque de terminales	Conj. bornes ligação
MP	=	Motore pompa	*Moteur pompe*	Pumpen motor	*Motor Pump*	Motor bomba	*Motor da bomba*
MRE	=	Micro Relé pompa	*Micro Relé pompe*	Micro Relé pumpen	*Pump micro Comtactor*	Micro Relé bomba	*Micro Relé bomba*
MT	=	Morsetto di terra	*Borne du sol*	Erdklammer	*Earth connection*	Conexion de tierra	*Borne do terra*
P	=	Pressostato	*Pressostat mecanique*	Mech. druckwaechter	*Mechanic pressure* switch	Presostato mecanico	*Interrup. Mec. Pressão*
RC	=	Resistenza caldaia	*Resistance chaudiere*	Kesselheizung	*Boiler Heating Resist.*	Resist. Caldera	*Resistência da caldeira*
RS	=	Resistenza scaldatazze	*Resistance chauffe tasse*	Tassen warmerheizung	*Cups Heating Resistance*	Resist. Calienta tazas	*Resistência aquec. xícaras*
RP	=	Relé pompa	*Relé pompe*	Relé pumpen	*Pump contactor*	Relé bomba	*Relé bomba*
SA	=	Scheda autolivello	*Carte autoniveau*	Wasserstandkarte	*Autolevel board*	Ficha de autonivel	*Placa auto nível*
SL	=	Sonda Livello	*Sonde niveau*	Standfühler	*Level feeler*	Sonda nivel	*Sonda nível*
SP	=	Sensore di pressione	*Capteur de pression*	Drucksensor	Autolevel board	Detector de presión	*Sensor de pressão*
ST	=	Sonda temperatura	*Sonde Temperature*	Temperatur Sonde	*Temperature Probe*	Sonda de temp.	*Sonda temperatura*
STS	=	Sonda temp.TS/TSC	*Sonde Temperature TS/TSC*	Temperatur Sonde TS/TSC	*Temperature Probe TS/TSC*	Sonda de temp. TS/TSC	*Sonda temperatura TS/TSC*
TA	=	Tasto acqua	*Touche eau*	Wassertaste	*Key water*	Tecla agua	*Tecla água*
TF	=	Tastiera funzioni/servizi	*Clavier function/service*	Funktion/Dienst druck	*Function/service keyboard*	Botonera/Funciòn/ servicio	*Teclado funções/ serviços*
TG	=	Tastiera gruppo	*Clavier groupe*	Gruppedruckknoepfe	*Group Keyboard*	Botonera grupo	*Teclado grupo*
TM	=	Trasformatore	*transformateur*	Transformator	*Transformer*	Transformador	*Trasformador*
TP	=	Tastiera programmazione	*Clavier de programmation*	Programmiertastatur	*Program Keyboard*	Botonera programación	*Teclado programação*
TR	=	Teleruttore	*Télérupteur*	Fernschalter	*Transformer*	Telerruptor	*Contador*
TS	=	Termostato di sicurezza	*Thermostat de sécurité*	Sicherheitsdruckwächter	Safety thermostat	Termóstato de seguridad	*Termostato de segurança*
TTSC	=	Tastiera TSC	*Clavier TSC*	Tastatur TSC	*TSC keyboard*	Botonera TSC	*Teclado TSC*

Ar	=	Arancio	*Orange*	Orange-farbig	*Orange*	Naranja	*Laranja*
B	=	Blu	*Bleu*	Blau	*Blue*	Azul	*Azul*
Bi	=	Bianco	*Blanc*	Weiss	*White*	Blanco	*Branco*
BiB	=	Bianco-Blu	*Blanc-Bleu*	Weiss-Blau	*White-Blue*	Blanco-Azul	*Branco-Azul*
BiN	=	Bianco-Nero	*Blanc-Noir*	Weiss- Braun	*White-Black*	Blanco-Negro	*Branco-Preto*
G	=	Giallo	*Jaune*	Gelb	*Yellow*	Amarillo	*Amarelo*
GV	=	Giallo-Verde	*Jaune-vert*	Gelb-gruen	*Yellow-green*	Amarillo-verde	*Amarelo-Verde*
M	=	Marrone	*Marron*	Braun	*Brown*	Marron	*Marrom*
N	=	Nero	*Noir*	Schwarz	*Black*	Negro	*Preto*
R	=	Rosso	*Rouge*	Rot	*Red*	Rojo	*Vermelho*
Ro	=	Rosa	*Rose*	Rosa	*Rose*	Rosado	*Rosa*
V	=	Verde	*Vert*	Gruen	*Green*	Verde	*Verde*
Vi	=	Viola	*Violette*	Violett	*Violet*	Morado	*Roxo*

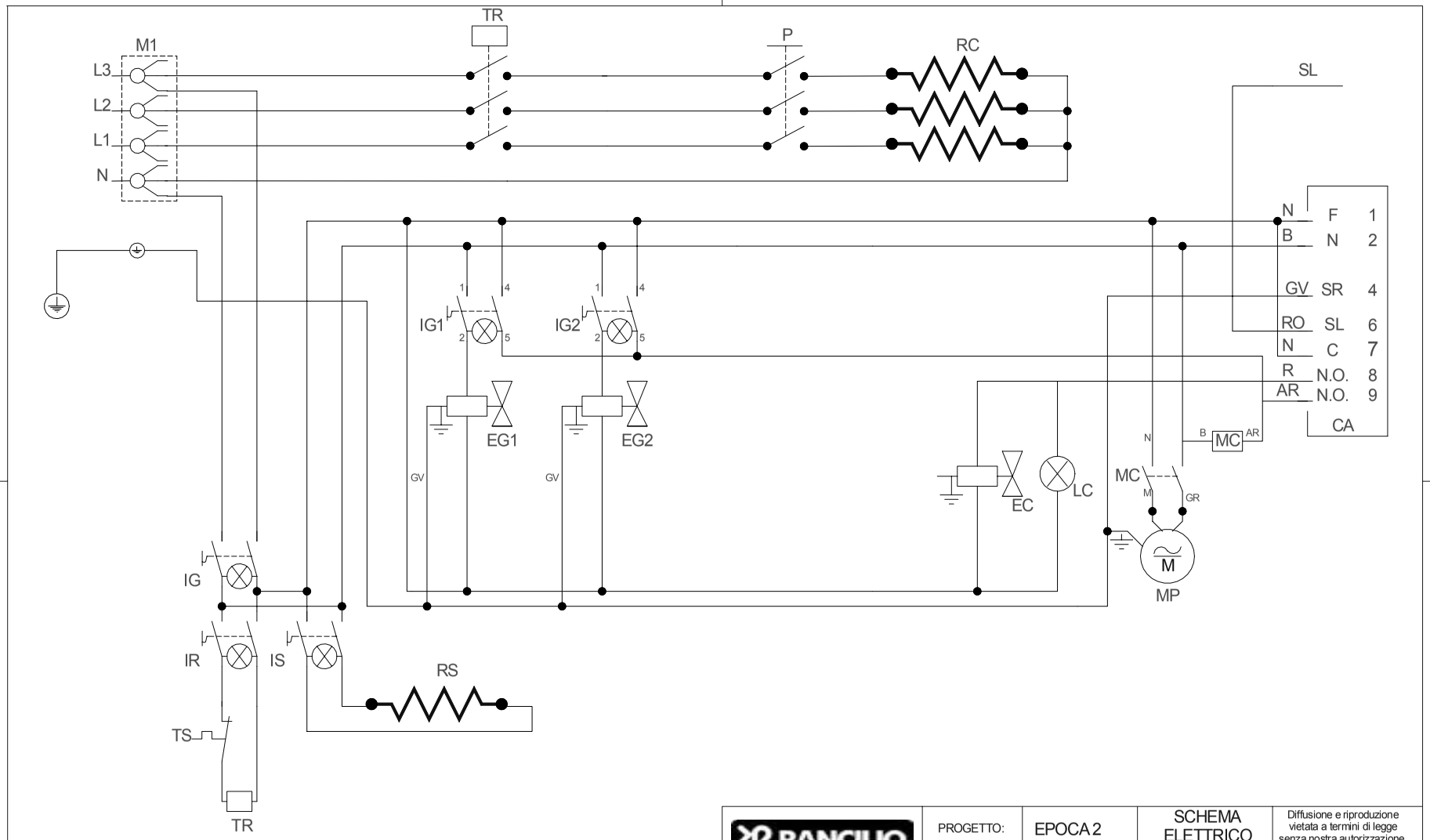

REV.	DESCRIZIONE	DATA	FIRMA	N° CTI

RANCILIO macchine per caffè
Viale della Repubblica 40
20010 Villastanza di Parabiago-Mi-Italia
Tel +39 0331 408200
Fax +39 0331 551437
www.rancilio.com info@rancilio.it

PROGETTO:	EPOCA 2	SCHEMA ELETTRICO	Diffusione e riproduzione vietata a termini di legge senza nostra autorizzazione.
DENOMINAZIONE: VERS. S 2 gr. 346 - 415 V/3N~			Data: 26/09/07
			Firma: U.T.
CODICE:	SE_1279_2007		Formato: A4

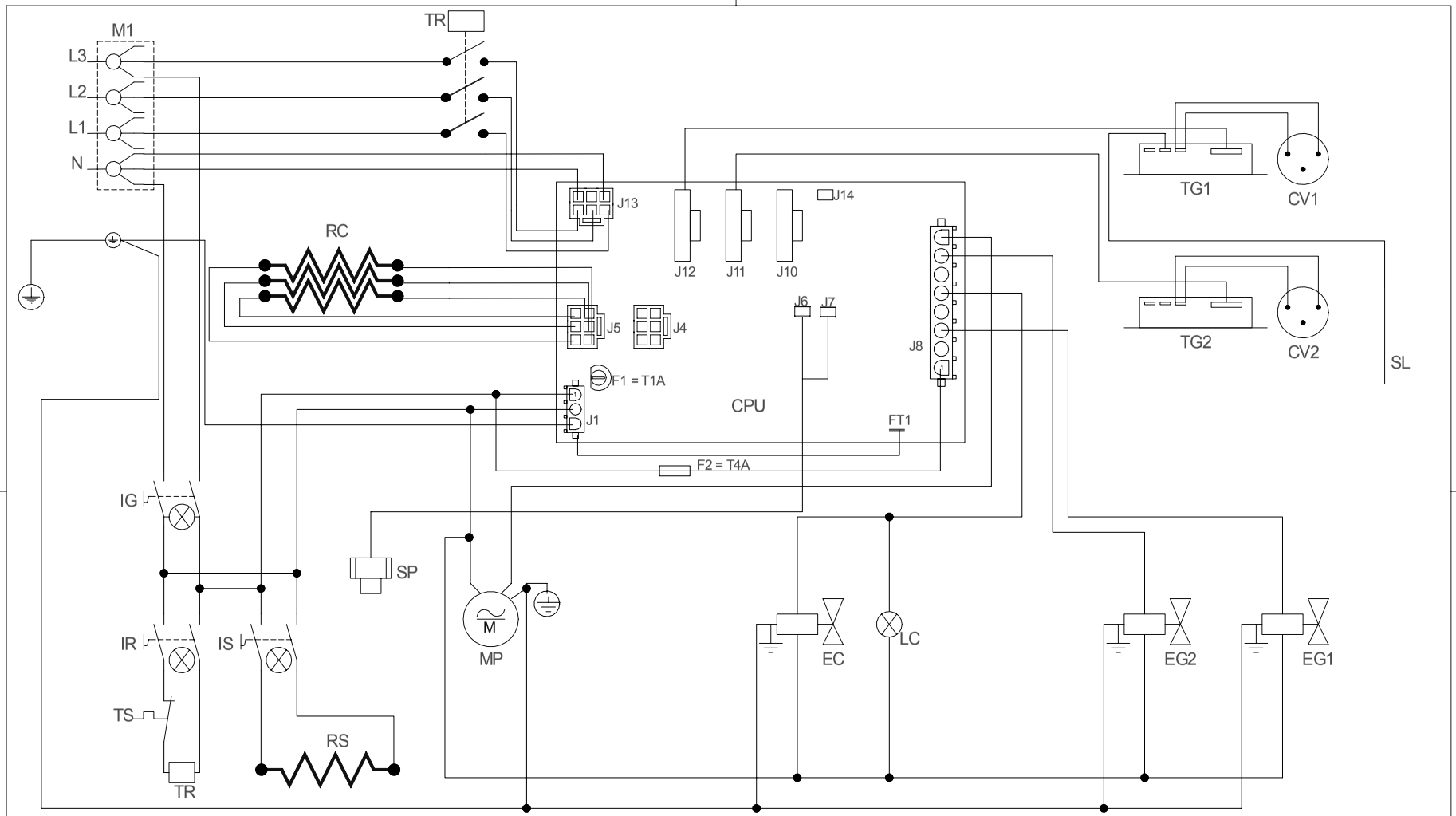

RANCILIO macchine per caffè
Viale della Repubblica 40
20010 Villastanza di Parabiago-Mi-Italia
Tel +39 0331 408200
Fax +39 0331 551437
www.rancilio.com info@rancilio.it

PROGETTO:	EPOCA 2	SCHEMA ELETTRICO	Diffusione e riproduzione vietata a termini di legge senza nostra autorizzazione.
DENOMINAZIONE: VERS. E 2 gr. 346 - 415 V/3N~			Data: 26/09/07
			Firma: U.T.
CODICE:	SE_1328_2007		Formato: A4

COLLEGAMENTO ELETTRICO
BRANCHEMENT ELECTRIQUE
STROMANSCHLUSS
ELECTRONIC CONNECTION
Схема подключения

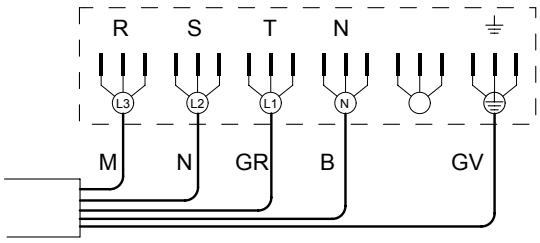

346V ÷ 400V / 3N~

COLLEGAMENTO TRIFASE A STELLA CON NEUTRO
BRANCHEMENT TRIPHASE EN ETOILE AVEC NEUTRE
DREIPHASIGER STERN ANSCHLUSS MIT MITTELEITER
THREE-PHASE STAR CONNECTION WITH NEUTRAL
Трех-фазное подключение с нейтралью
LIGAÇÃO TRIFÁSICA EM FORMA DE ESTRELA, COM NEUTRA

2 GR. H07RN-F 5x2,5 mm2

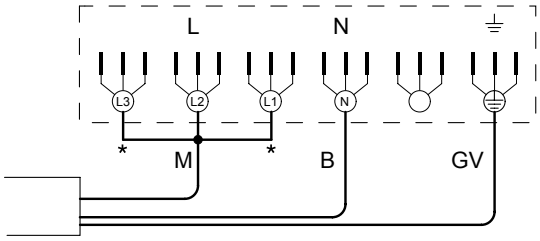

200V ÷ 240V

COLLEGAMENTO MONOFASE
BRANCHEMENT MONOPHASE
EINPHASINGER ANSCHLUSS
SINGLE-PHASE CONNECTION
Одно-фазное подключение
LIGAÇÃO MONOFÁSICA

2 GR. H07RN-F 3x2,5 mm2

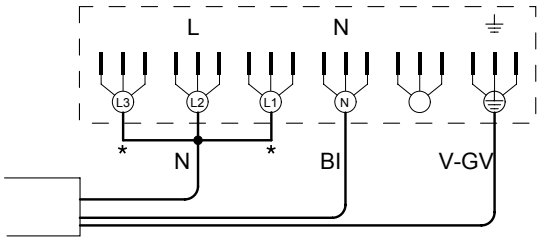

120V~ / 220V~ U.S.A.

COLLEGAMENTO MONOFASE
BRANCHEMENT MONOPHASE
EINPHASINGER ANSCHLUSS
SINGLE-PHASE CONNECTION
Одно-фазное подключение
LIGAÇÃO MONOFÁSICA

2 GR.	100V÷120V~	SO, SJO, SJTO 3x10 AWG
2 GR	200V÷240V~	SO, SJO, SJTO 3x12 AWG

* PONTICELLI FORNITI IN DOTAZIONE
JUMPERS ARE WITH THE SUPPLIED
ZUSATZBRUCKEN SIND IN AUSSTATTUNG
PONTETS INSERES DANS LA DOTATION
Перемычки (мосты) входят в комплект поставки
PONTINHAS FORNECIDAS

IL CONDUTTORE DI TERRA (GV) DEVE ESSERE PIU' LUNGO DI 9 cm RISPETTO AI RIMANENTI
THE EARTH CONDUCTOR (GV) MUST BE LONGER THAN THE OTHERS OF 9 cm
DER ERD STROMLEITER MUSS LAENGER ALS 9 cm IN BEZUG AUF DEN RESTLICHEN STROMLEITER SEIN
LE CONDUCTEUR DE TERRE DOIT ETRE PLUS LONG DE 9 cm PAR RAPPORT A LES AUTRES
Заземляющий провод (GV) должен быть на 9 см длиннее остальных проводов
O FIO TERRA (GV) DEVE SER 9 cm MAIS COMPRIDO DO QUE OS RESTANTES

M	=	MARRONE	MARRON	BRAUN	BROWN	MARRON	Коричневый
N	=	NERO	NOIR	SCHWARZ	BLACK	NEGRO	Черный
B	=	BLU	BLEU	BLAU	BLUE	AZUL	Синий
BI	=	BIANCO	BLANC	WEISS	WHITE	BLANCO	Белый
V	=	VERDE	VERT	GRUEN	GREEN	VERDE	Зеленый
GV	=	GIALLO-VERDE	JAUNE-VERT	GELB-GRUEN	YELLOW-GREEN	AMARILLO-VERDE	Желто-Зеленый
BIN	=	BIANCO-NERO	BLANC-NOIR	WEISS-SCHWARZ	WHITE-BLACK	BLANCO-NEGRO	Бело-Черный
BIB	=	BIANCO-BLU	BLANC-BLEU	WEISS-BLAU	WHITE-BLUE	BLANCO-AZUL	Бело-Синий
VI	=	VIOLA	VIOLET	VIOLET	VIOLETT	VIOLETA	Фиолетовый
R	=	ROSSO	ROUGE	ROT	RED	ROJO	Красный

SCHEDA ELETTRONICA - CARTE ÉLECTRONIQUE - ELEKTRONIKKARTE - ELECTRIC BOARD - TARJETA ELECTRÓNICA - Электронная плата мод. EPOCA E

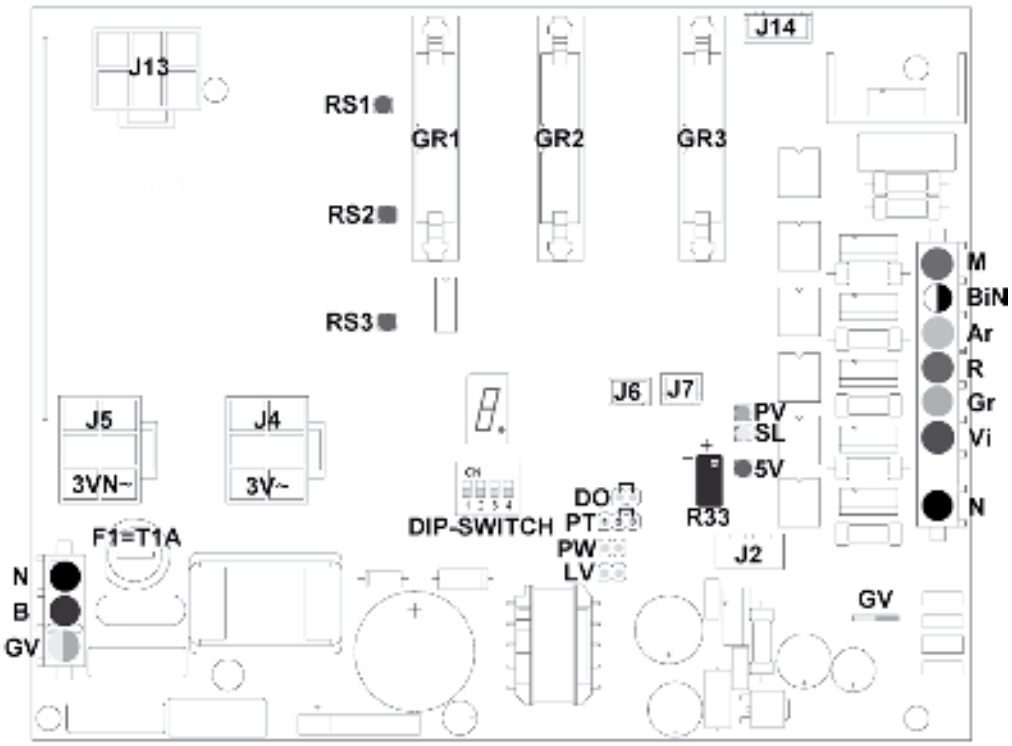

LV	Sensori livello	Level sensors	Capteurs de niveau	Pegelstandsensoren	Detectores de nivel	Датчик уровня
	Sensore capacitativo	Capacitive sensors	Capteur capacitif	Kapazitiver Sensor	Detector capacitivo	Емкостный
	Sensore resistivo	Resistive sensors	Capteur résistif	Kapazitiver Sensor	Detector resistivo	Резистивный
PT	Sensore caldaia	Sensors boiler	Sonde chaudière	Sensor-Dampfkessel	Sensor de caldera	Датчик температуры бойлера
	1-2 Sonda temperatura PTC	1-2 PTC Temperature probe	1-2 Sonde température PTC	1-2 Temperatursonde PTC	1-2 Sonda temperatura PTC	1-2 Sonda temperatura PTC
	2-3 Trasduttore di pressione	2-3 Pressure trasducer	2-3 Transducteur de pression	2-3 Druckgeber	2-3 Transductor de presión	2-3 Transdutor de pressão
DO	Programmazione dosi	Dose program	Programme doses	Programmier. der Dosierungen	Programa dosis	Блок программирования объема пролива воды
	Abilitata	Enabled	Habilitée	Freigegeben	Habilitado	Включен
	Disabilitata	Disabled	Non habilitée	Nicht freigegeben	No habilitado	Выключен
PW	Potenza resistenza	Power resistance	Puissance résistance	Widerstandskraft	Potencia de la resistencia	Переключатель режимов энергопотребления
	Piena potenza	Full power	Puissance complète	Volle Leistung	Potencia total	Полная мощность
	2/3 di potenza	2/3 power	2/3 de puissance	2/3 der Leistung	2/3 de potencia	2/3 мощности
RS1 RS2 RS3	Alimentazione resistenze	Resistance power supply	Alimentation résistances	Wasserstand im Heizkessel	Alimentación resistencias	Нагревательный элемент бойлера
PV	Led Pompa	Pump led	Led pompe	LED Pumpe	Luz testigo bomba	Индикатор включения помпы
SL	Livello acqua in caldaia	Boiler water level	Niveau eau dans la chaudiere	Wasserstand im Heizkessel	Nivel agua en la caldera	Датчик уровня воды в бойлере
+5V	+ 5 V	+ 5 V	+ 5 V	+ 5 V	+ 5 V	+ 5 V

DIP-Переключатели

n.1 OFF Regolazione pressione caldaia da tastiera - Réglage de la pression de la chaudière à partir du clavier - Kesseldruckregelung an Tastenfeld - Heater pressure regulation from push-button panel - Regulación de la presión de la caldera desde el teclado - Регулировка давления бойлера с помощью кнопок приготовления

n.1 ON Regolazione pressione R33 - Réglage de la pression R33 - Druckregelung R33 - Heater pressure regulation R33 - Regulación de la presión R33 - Регулировка давления бойлера с помощью регулировочного винта (резистора) R33

n.2 OFF Trasduttore pressione - Transducteur de pression - Druckgeber - Pressure trasducer - Transductor de presión - Датчик давления

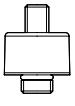

n.2 ON Trasduttore pressione - Transducteur de pression - Druckgeber - Pressure trasducer - Transductor de presión - Датчик давления

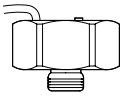

n.3-4 non toccare - do not touch - ne touchez pas - berühren Sie sich nicht - no toque - Не прикасайтесь

200-240 3V~ мод. E
COLLEGAMENTO-RACCORDEMENT-VERBINDUNG-CONNECTION-CONEXIÓN-Подключения

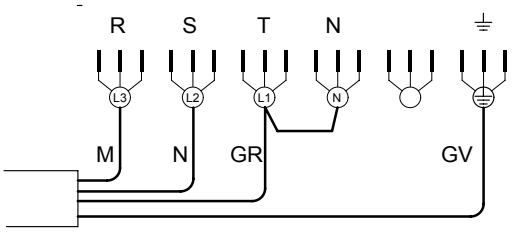

1) Collegare il cavo alimentazione come indicato in figura.
2) Spostare il collegamento delle resistenze dal connettore siglato 3VN~ in quello 3V~ sulla scheda di potenza

1) Raccorder le câble d'alimentation comme indiqué dans la figure.
2) Déplacer le raccordement des résistances du connecteur avec sigle 3VN~ dans celui 3V~ sur la carte de puissance

1) Das Versorgungskabel anbringen, wie es auf der Abbildung angegeben ist.
2) Die Verbindung der Widerstände von Verbinder 3VN~ auf Verbinder 3V~ auf der Leistungskarte umstecken.

1)Connect cable as shown in the picture.
2) On the power board, move resistance connection from connector marked 3VN~ to connector marked 3V~

1) Conectar el cable de alimentación como se ilustra en la figura.
2) Cambiar la conexión de las resistencias del conector con la sigla 3VN~ a 3V~ en la tarjeta de potencia.

1) Подключите кабель как показано на рисунке.

2) На силовой плате перенесите соединитель с 3VN~ на 3V~

200-240 3V~ мод. S
COLLEGAMENTO-RACCORDEMENT-VERBINDUNG-CONNECTION-CONEXIÓN-LIGAÇÃO

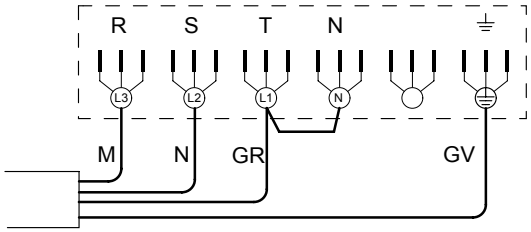

1) Collegare il cavo alimentazione come indicato in figura.
2) Scollegare i cavi azzurri (neutri) dalla resistenza elettrica ed isolarli.

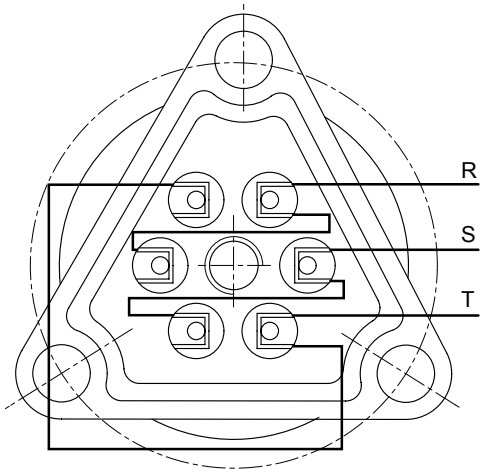

3) Collegare la resistenza elettrica della caldaia secondo lo schema sopra riportato.

1) Raccorder le câble d'alimentation comme indiqué dans la figure.
2) Débrancher les câbles bleus (neutres) de la résistance électrique et les isoler.
3) Raccorder la résistance électrique de la chaudière selon le schéma reporté ci-dessus.

1) Das Versorgungskabel anbringen, wie es auf der Abbildung angegeben ist.
2) Die blauen Kabel (Nullleiter) vom elektrischen Widerstand abtrennen und isolieren.
3)Den elektrischen Widerstand des Kessels anschließen, wie es weiter oben abgebildet ist.

1)Connect cable as shown in the picture.
2) Disconnect the light blue cables (neutral) from electric resistance and insulate them.
3) Connect boiler electric resistance according to the diagram below.

1) Conectar el cable de alimentación como se ilustra en la figura.
2) Desconectar los cables azules (neutros) de la resistencia eléctrica e aislarlos.
3) Conectar la resistencia eléctrica de la caldera según el esquema que se ilustra arriba.

1) Подключите кабель как показано на рисунке.

2) Отсоедините синий кабель (нейтраль) от бойлера и изолируйте его.
3) Подсоедините нагревательные элементы бойлера как указано на схеме.

SCHEMI IDRAULICI
SCHÉMAS HYDRAULIQUES
HYDRAULIKPLÄNE
HYDRAULIC DIAGRAMS
ESQUEMAS HIDRÁULICOS
ESQUEMA HIDRÁULICO

		IT	FR	DE	EN	ES	PT
CA	=	Centralina autolivello	*Controle de niveau de l'eau*	Wasserniveaukontrolle	*Water level control*	Transd. autonivel	*Central auto nível*
CL	=	Caldaia	*Chaudière*	Kessel	Boiler	Caldera	*Caldeira*
CV	=	Contatore volumetrico	*Compteur volumetrique*	Volumenzaehler	*Flow Meter*	Contador volum.	*Contador volumétrico*
EA	=	Elettrovalvola acqua	*Electrovanne eau*	Wasserelektroventil	*Water electrovelve*	Electrovalvula agua	*Válvula Elétrica da água*
EAR	=	Elettrovalvola aria	*Electrovanne air*	Luftelektroventil	*Air electrovalve*	Electrovalvula aire	*Válvula Elétrica do ar*
EC	=	Elettrovalvola carico	*Electr. de chargement*	Speisungselektroventil	*Feeding electrovalve*	Electrovalv. carga	*Válvula Elétrica abast.*
EE	=	Miscelatore	*Mélangeur*	Mixer	*Mixer*	Mezclador	*Misturador*
EG	=	Elettrovalvola gruppo	*Electr. du groupe*	Gruppeelektroventil	*Group Electrovalve*	Electrovalvula grupo	*Válvula Elétrica grupo*
ES	=	Valvola di espansione	*valve d'expansion*	Expansionsventil	*exspansion valve*	Válvula de expansión	*Válvula de expansão*
EV	=	Elettrovalvola vapore	*Electrovanne vapeur*	Dampfelektroventil	*Steam valve*	Electrovalvula vapor	*Válvula Elétrica vapor*
GR	=	Gruppo erogatore	*Groupe de distribution*	Brühgruppe	*Group*	Grupo erogador	*Grupo distribuidor*
IL	=	Indicatore livello	*Indicateur de niveau*	Pegelanzeiger	*Level indicator*	Indicador de nivel	*Indicador do nível*
LC	=	Lampada livello	*Lampe niveau*	Lampe für Wasserstand	*Level lamp*	Lámpara de nivel	*Lâmpada do nível*
MA	=	Manometro	*Manomètre*	Manometer	*Manometer*	Manómetro	*Manômetro*
MA1	=	Manometro Pompa	*Manomètre pompe*	Manometer Pumpe	*Manometer pump*	Manómetro bomba	*Manômetro Bomba*
MA2	=	Manometro Caldaia	*Manomètre chaudière*	Manometer Kessel	Manometer boiler	Manómetro caldera	*Manômetro Caldeira*
P	=	Pressostato	*Pressostat mecanique*	Mech. druckwaechter	*Mechanic pressure switch*	Presostato mecanico	*Interrup. Mec. Pressão*
PV	=	Pompa volumetrica	*pompe volumétrique*	Volumetrische Pumpe	*Volumetric pump*	Bomba volumétrica	*Bomba volumétrica*
RA	=	Rubinetto Acqua	*Robinet eau*	Wasserhahn	*Water tap*	Grifo de agua	*Torneira Água*
RL	=	Rubinetto Carico	*Robinet d'arrivée*	Auffüllhahn	*Inlet water tap*	Grifo de carga	*Torneira Abastecimento*
RV	=	Rubinetto Vapore	*Robinet vapeur*	Dampfhahn	*Steam tap*	Grifo de vapor	*Torneira Vapor*
SA	=	Scheda autolivello	*Fiche autoniveau*	Wasserstandkarte	*Autolevel board*	Ficha de autonivel	*Placa auto nível*
SC	=	Scambiatore di calore	*Échangeur de chaleur*	Wärmaustauscher	Heat-exchanger	Intercambiador de calor	*Intercambiador de calor*
SL	=	Sonda Livello	*Sonde niveau*	Standfühler	*Level feeler*	Sonda nivel	*Placa Nível*
SP	=	Sensore di pressione	*Capteur de pression*	Drucksensor	*Pressure sensor*	Detector de presión	*Sensor de pressão*
ST	=	Sonda temperatura	*Sonde Temperature*	Temperatur Sonde	*Temperature Probe*	Sonda de temp.	*Sonda temperatura*
VA	=	Valvola antidepressione	*Vanne antidépression*	Unterdruckventil	*Antivacuum valve*	Válvula antidepresión	*Válvula anti depressão*
VP	=	Pompa a vibrazione	*Pompe à vibration*	Vibrationspumpe	*Vibration pump*	Bomba de vibración	*Bomba com vibração*
VR	=	Valvola di ritegno	*Valve de retenue*	Rückschlagventil	*Check-valve*	Válvula de retención	*Válvula de retenção*
VS	=	Valvola di sicurezza	*Clapet de sûreté*	Sicherheitsventil	*Safety valve*	Válvula de seguridad	*Válvula de segurança*

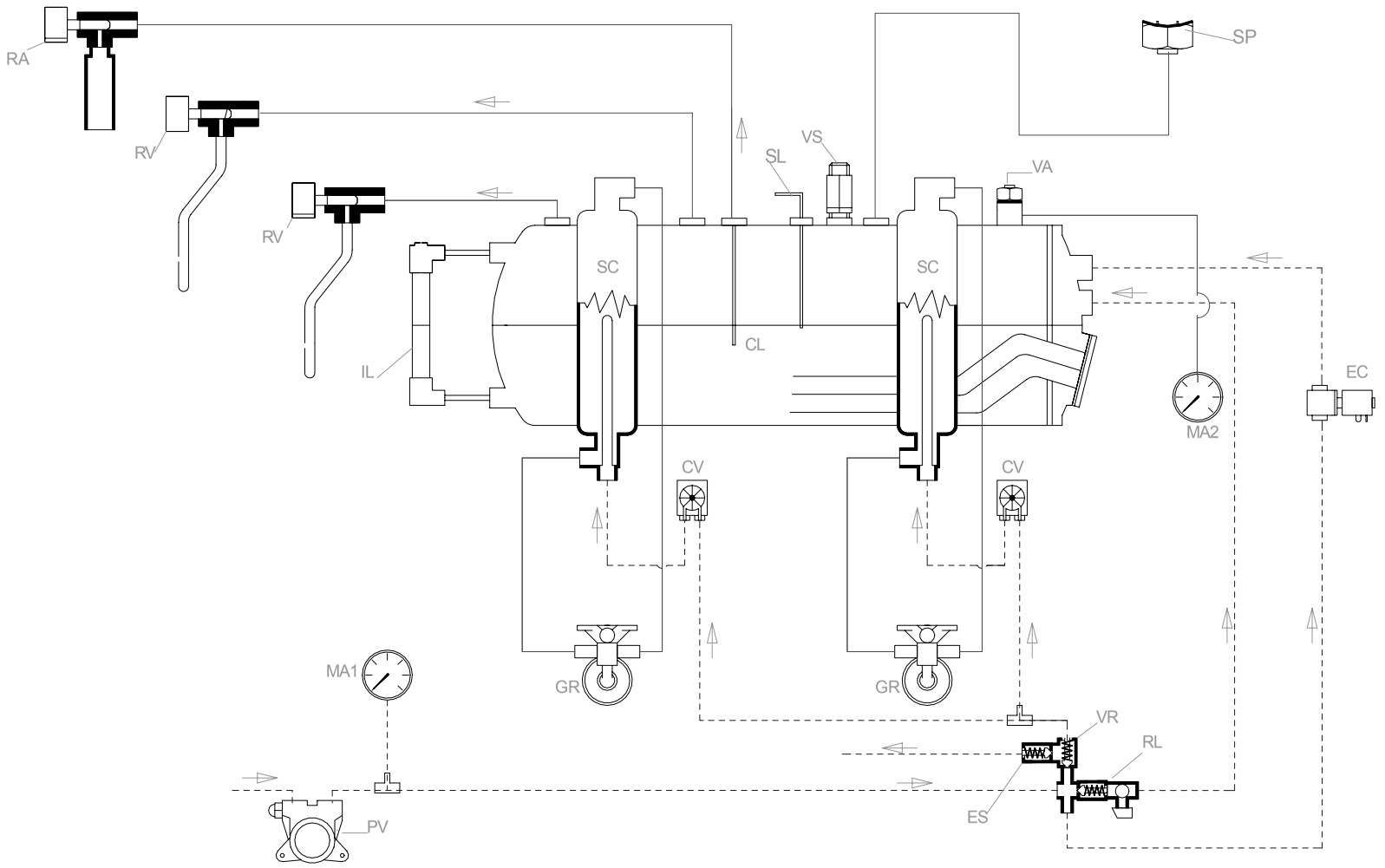

RANCILIO
macchine per caffè
Viale della Repubblica 40
20010 Villastanza di Parabiago-Mi-Italia
Tel +39 0331 408200
Fax +39 0331 551437
www.rancilio.com info@rancilio.it

PROGETTO:	EPOCA	SCHEMA IDRAULICO	Diffusione e riproduzione vietata a termini di legge senza nostra autorizzazione.
DENOMINAZIONE: VERS. E 2 GR.			Data: 18/07/07
			Firma: U.T.
CODICE:	SI_EPOCA_E		Formato: A4

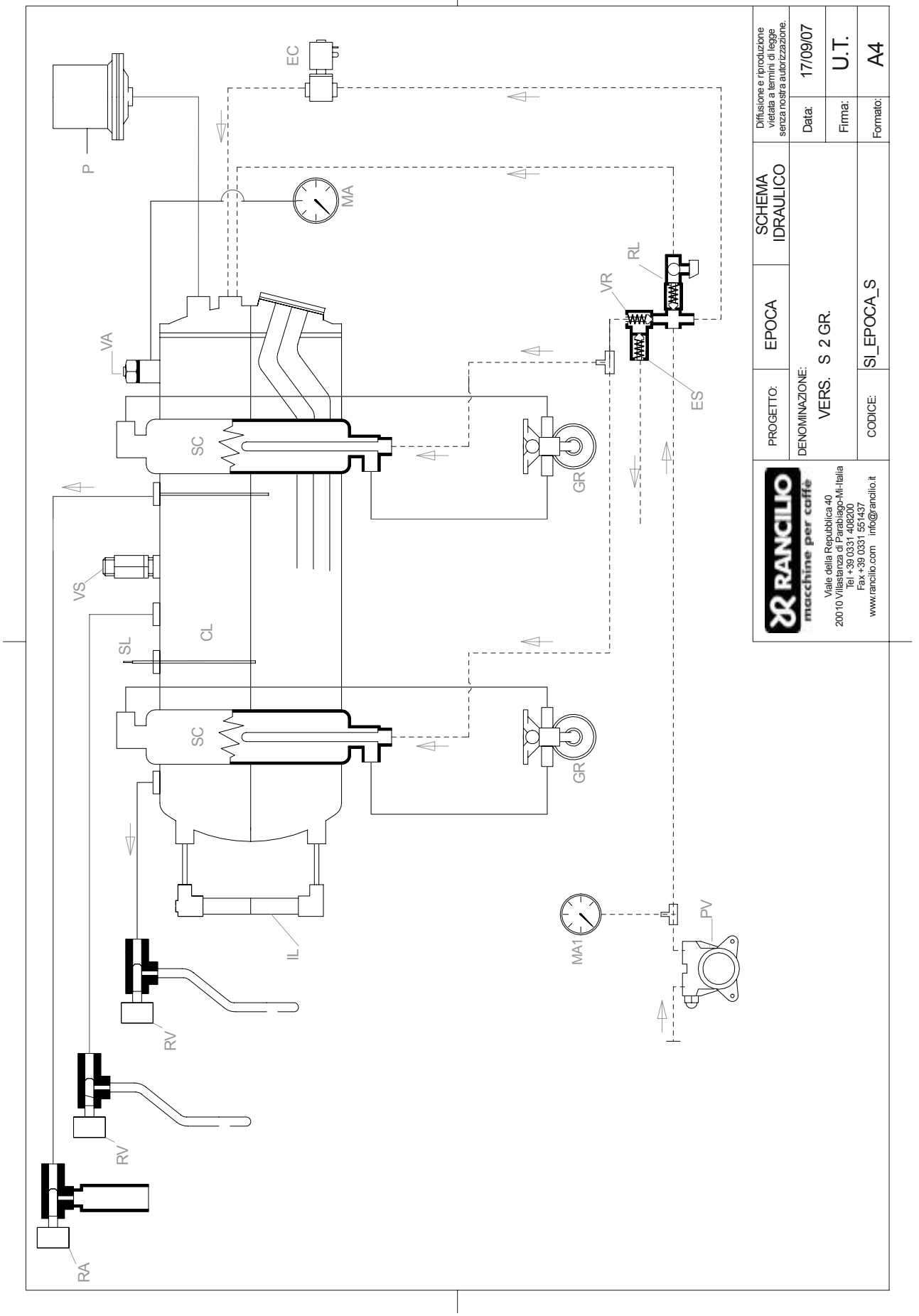
EC
P
MA
VA
SC
GR
VR
RL
ES
VS
SL
CL
SC
GR
IL
MA1
PV
RV
RV
RA
RANCILIO
macchine per caffè
Viale della Repubblica 40
20010 Villastanza di Parabiago-Mi-Italia
Tel +39 0331 408200
Fax +39 0331 551437
www.rancilio.com info@rancilio.it
PROGETTO: EPOCA
SCHEMA IDRAULICO
DENOMINAZIONE:
VERS. S 2 GR.
CODICE: SI_EPOCA_S
Data: 17/09/07
Firma: U.T.
Formato: A4
Diffusione e riproduzione vietata a termini di legge senza nostra autorizzazione.

HEADQUARTERS & PRODUCTION PLANT

Rancilio Group spa
Viale della Repubblica 40
20010 Villastanza di Parabiago
Milano Italy
Ph. +39 0331 408200
Fax +39 0331 551437
info@ranciliogroup.com
www.rancilio.com
www.egrocoffee.com

Worldwide Branch Locations

SPAIN
Rancilio Espana, s.a.
Gran Vía de Carlos III, 84 3ª
Edificio Trade
08028 Barcelona Spain
Ph. +34 902 884 275
Ph. +34 934 923 414
Fax +34 93 496 57 01
www.rancilio.com
info@rancilio.es

PORTUGAL
Rancilio Portugal Lda
Estrada da Falagueira nº 68 E
2700-365 Amadora-Lisboa Portugal
Ph. + 351 21 019 10 91
Fax + 351 21 019 10 91
www.rancilio.com
info@rancilio.pt

SWITZERLAND
Egro Suisse AG
Mellingerstrasse 10
CH-5443 Niederrohrdorf
Ph. +41 56 485 95 95
Fax +41 56 485 97 95
www.egrocoffee.com
info@egrosuisse.ch

GERMANY
Egro Deutschland GmbH
Talstrasse 7
D-97990 Weikersheim
Ph. +49 7934 99 29 30
Fax +49 7934 99 29 330
www.egrocoffee.com
info@egro-deutschland.de

USA/CANADA
Rancilio North America Inc.
8102 S.Lemont Rd. #1200
Woodridge, IL 60517 USA
Ph. +1 630 427 1703
Fax +1 630 427 1713
www.rancilio.com
info@rancilio-na.com

SALES REPRESENTATIVE OFFICE

ASIA
Asian Market Access HK Ltd
601 Tak Woo House
17-19 D'aguilar Street Central
Hong Kong
Ph. +852 2521 7839
Fax +852 2521 5787

www.rancilio.com