nuova SIMONELLI® espresso coffee machines

TALENTO



ИНСТРУКЦИЯ ПО ЭКСПЛУАТАЦИИ



DICHIARAZIONE DI CONFORMITÀ CE
EC DECLARATION OF CONFORMITY

CE

nuova simonelli
espresso coffee machines

Via M. D'Antegnano, 8 - 62021 Belforte sul Chiarini (MC)

dichiariamo, sotto la nostra responsabilità, che il prodotto:
declare under our responsibility that the product

MACCHINE PER CAFFE' ESPRESSO
MODELLO: TALENTO

ESPRESSO COFFEE MACHINES
MODELS: TALENTO

al quale si riferisce questa dichiarazione, è costruito in conformità alle disposizioni:
to which this declaration relates, following the provisions of the Directions

EN 60335-2-75:2004 + A1:2005 + A11:2006
in combination with
EN 60335-1:2002 + A1:2004 + A11:2004 + A12:2006 + A2:2006
EN 50366:2003 + A1:2006

ed è conforme alle direttive
following the provisions of the Directions

2006 / 95 / CE Low Voltage
2004 / 108 / CE (EMC)

data: **Settembre** 2009
September 2009

nuova simonelli s.p.a.
L'Amministratore Delegato
(Ottavi Nandri)

Поздравляем Вас:

приобретя модель **Talento**, Вы сделали правильный выбор.

Теперь в Вашем распоряжении не просто кофейный аппарат, а настоящая машина для приготовления кофе эспрессо, полностью автоматическая и управляемая встроенным микропроцессором. Это означает максимальную надежность и легкость в обращении.

Мы уверены, что модель **Talento** укрепит Ваше доверие к **Nuova Simonelli**, и Вы, без сомнения, посоветуете всем остальным приобрести эту кофемашину, поскольку модель **Talento** способна значительно повысить прибыльность кофейного сервиса.

Эта машина была спроектирована в соответствии с директивами **CEE 89/392, CEE 89/336, CEE 89/109** и их последующими модификациями.

С уважением,

Nuova Simonelli S.p.a

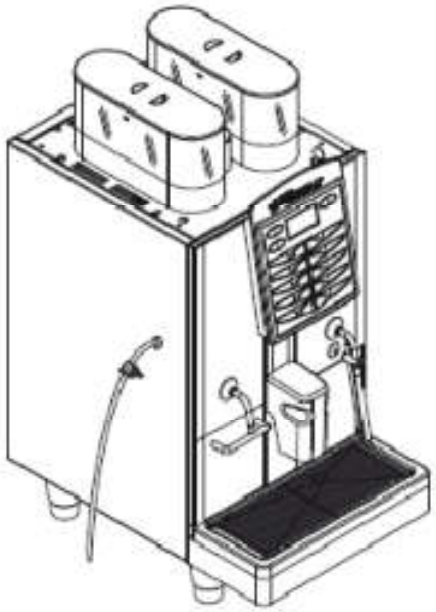

ТЕХНИЧЕСКИЕ ХАРАКТЕРИСТИКИ

ВЕС НЕТТО	65 кг
ВЕС БРУТТО	74 кг
МОЩНОСТЬ	6000-3000 Вт
РАЗМЕРЫ	A 400мм
	B 607 мм
	C 844 мм
	D 154 мм
	E 41,5- 141,5 мм

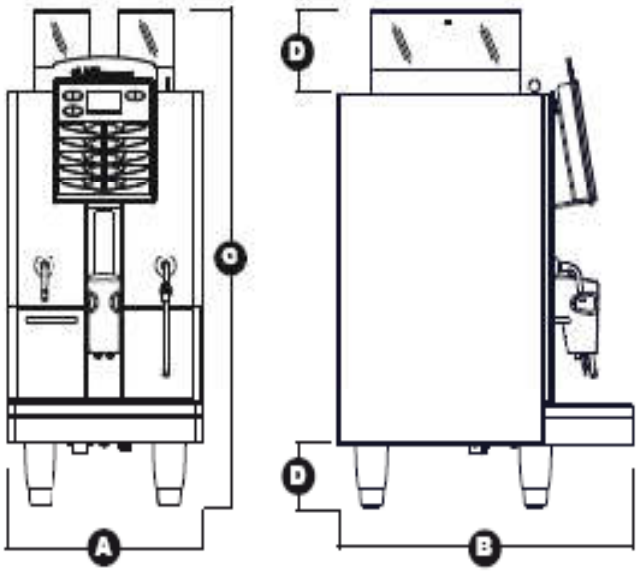

СОДЕРЖАНИЕ

ТЕХНИЧЕСКИЕ ХАРАКТЕРИСТИКИ.....4

1.ОПИСАНИЕ.....6

1.1 ОПИСАНИЕ КЛАВИАТУРЫ (Стандартная конфигурация).....7

2.РЕКОМЕНДАЦИИ ПО ТЕХНИКЕ БЕЗОПАСНОСТИ.....8

3. ТРАНСПОРТИРОВКА И ПОГРУЗКА.....13

3.1 ИДЕНТИФИКАЦИЯ МАШИНЫ.....13

3.2ТРАНСПОРТИРОВКА 13

3.3 ПОГРУЗКА.....13

4. УСТАНОВКА И ПОДГОТОВИТЕЛЬНЫЕ ДЕЙСТВИЯ.....14

4.1 УСТАНОВКА МАШИНЫ.....14

4.2НАПОЛНЕНИЕ КОНТЕЙНЕРА ДЛЯ КОФЕ.....15

4.3ВКЛЮЧЕНИЕ.....16

4.4ВЫКЛЮЕНИЕ.....17

5. УСТАНОВКИ, ПРОИЗВОДИМЫЕ КВАЛИФИЦИРОВАННЫМ МАСТЕРОМ.....18

5.1 РЕГУЛИРОВКА ПОМОЛА.....18

5.2 РЕГУЛИРОВКА ПАРА В КАППУЧЧИНАТОРЕ.....18

5.3 РЕГУЛИРОВКА ПОТОКА МОЛОКА (температуры).....19

6.ИСПОЛЬЗОВАНИЕ.....20

6.1 ПРИГОТОВЛЕНИЕ НАПИТКОВ С ИСПОЛЬЗОВАНИЕМ ДЕКАФИНИРОВАННОГО КОФЕ 20

6.2. ПРИГОТОВЛЕНИЕ ДВОЙНОГО КОФЕ.....20

6.3 ИСПОЛЬЗОВАНИЕ ЛЕВОЙ КОФЕМОЛКИ.....20

7.ПРОГРАММИРОВАНИЕ.....21

71 ВХОД В РЕЖИМ ИПРОГРАММИРОВАНИЯ.....21

7.2 ЦИКЛ ПРОГРАММИРОВАНИЯ ДЛЯ ПОЛЬЗОВАТЕЛЯ.....21

7.3 ЦИКЛ ПРОГРАММИРОВАНИЯ ДЛЯ ТЕХНИКА.....22

8. СПЕЦИАЛЬНЫЕ ФУНКЦИИ НАСТРОЙКА МАШИНЫ.....40

8.1 ОБНУЛЕНИЕ ДАННЫХ.....40

8.2 ТЕСТ.....40

8.3 ТЕСТ ЭЛЕКТРОКЛАПАНОВ.....40

8.4 ТЕСТ ТЭНОВ И МОТОРОВ.....41

9. ЧИСТКА И УХОД.....43

9.1 ОЧИСТКА КОРПУСА.....43

9.2 ОЧИСТКА ГРУППЫ И КАППУЧИНАТОРА.....43

9.3 ОЧИСТКА КОНТЕЙНЕРА ТРАНСПОРТЕРА КОФЕ.....46

9.4ОЧИСТКА КРАНА.....47

9.5ОИСТКА РЕШЕТКИ КАПЛЕСБОРНИКА.....47

9.6 ОЧИСТКА КОНТЕЙНЕРА КАПЛЕСБОРНИКА.....47

9.7ОЧИСТКА ПРОКЛАДКИ ГРУППЫ.....48

9.8 ОЧИСТКА КАППУЧЧИНАТОРА.....48

10. ТАБЛИЦА СТАНДАРТНЫХ УСТАНОВОК.....50

11. СООБЩЕНИЯ ВО ВРЕМЯ РАБОТЫ МАШИНЫ.....52

ГИДРАВЛИЧЕСКАЯ СХЕМА.....57

ЭЛЕКТРИЧЕСКАЯ СХЕМА.....60

1. ОПИСАНИЕ

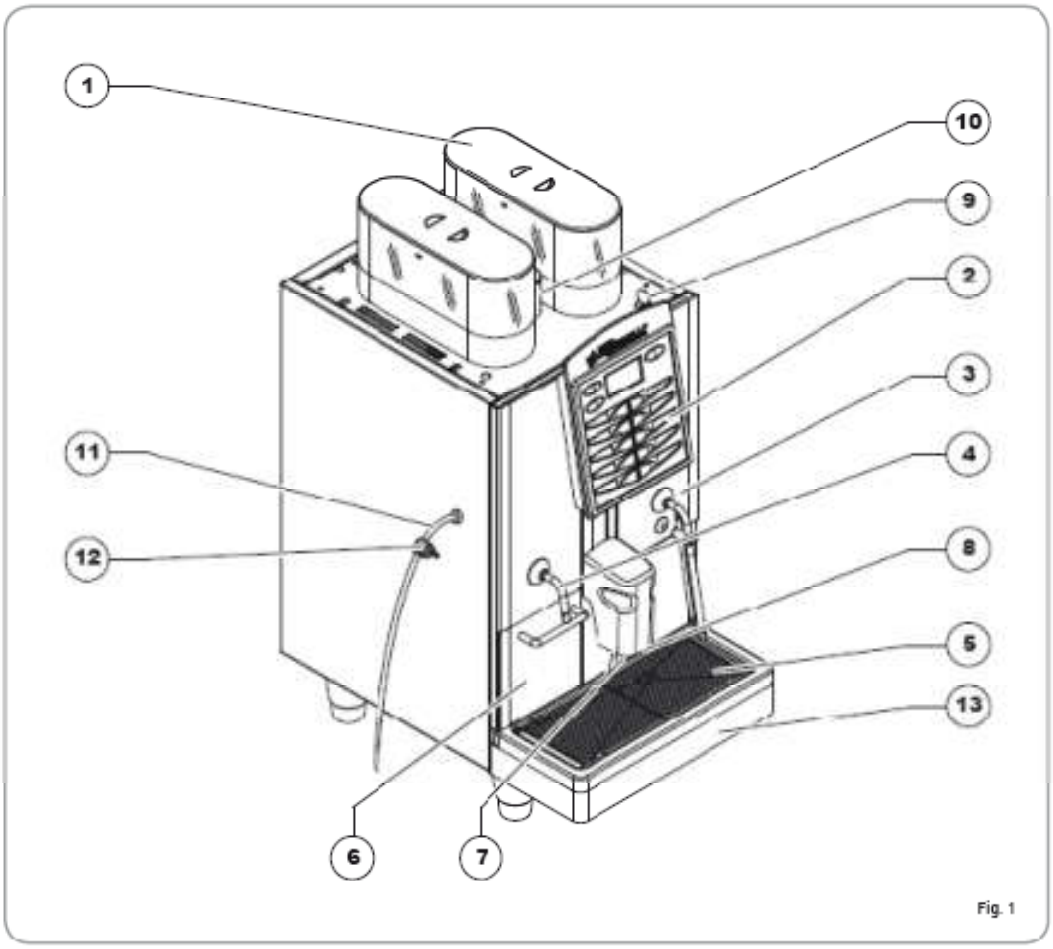

Fig. 1

ПЕРЕЧЕНЬ

1. Крышка от контейнера для зерен
2. Панель управления
3. Передняя дверца
4. Паровой кран/Кран подачи горячей воды
5. Решетка каплесборника
6. Ящик для отработанных таблеток кофе
7. Группа подачи кофе
8. Носик подачи молока/Каппуччино
9. Ключи
10. Дверца к транспортеру молотого кофе
11. Трубка забора молока
12. Кран регулировки потока молока
13. Каплесборник

1.2 КОНФИГУРАЦИЯ КЛАВИАТУРЫ (стандартная конфигурация)

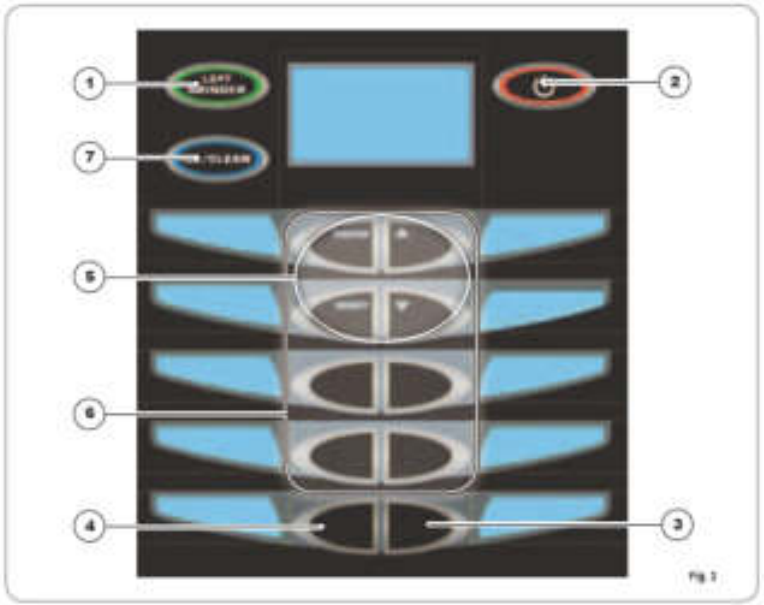

ПЕРЕЧЕНЬ

1 Кнопка левой кофемолки
2 Кнопка On/Off
3 Кнопка подачи пара
4 Кнопка подачи горячей воды
5 Программируемые кнопки
6 Кнопки выбора напитка
7 Кнопки двойных порций/цикла очистки

2. РЕКОМЕНДАЦИИ ПО ТЕХНИКЕ БЕЗОПАСНОСТИ

Настоящая инструкция обязательно должна прилагаться к машине. Внимательно прочтите ее, т.к. она содержит важные сведения и указания по использованию и установке машины и ее техобслуживанию. После прочтения сохраните данную инструкцию для обращения к ней в дальнейшем. После того, как Вы распакуете машину, убедитесь в целостности машины, отсутствии повреждений. В случае наличия сомнений не используйте машину и обратитесь к квалифицированным специалистам.

Элементы упаковки (пластиковые мешки, пенопласт, гвозди и т.п.) не должны оставаться в местах, доступных детям, поскольку представляют потенциальную опасность быть выброшенными в окружающую среду.

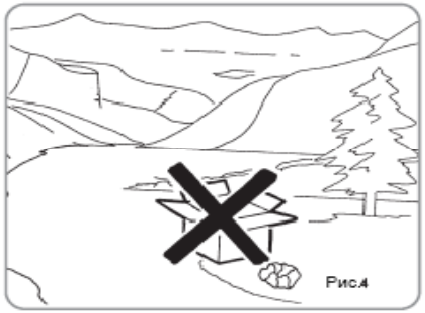
Рис.4

Прежде чем, подключать машину, проверьте, чтобы данные, указанные на машине, соответствовали данным электрической сети.



Табличка размещена на передней части машины вверху, справа. Установка должна быть произведена в соответствии с действующим нормами, указаниями инструкции и квалифицированным персоналом. Изготовитель не несёт ответственность за возможные повреждения при подключении машины без заземления. Для электрической безопасности кофемашины нужно обязательно подготовить заранее заземление, обратившись к электрику, имеющему лицензию на проведение этих работ, который должен проверить, соответствует ли электрическая способность сети максимальной мощности машины, указанной на заводской табличке.

В особенности необходимо удостовериться, что сечение сетевого кабеля подходит к мощности, потребляемой машиной. ЗАПРЕЩАЕТСЯ использовать адаптеры, множественные розетки и удлинители. В том случае, если без их использования не обойтись, необходимо проконсультироваться со специалистом- электриком.

Машина должна быть установлена в соответствии с действующими местными санитарными нормами для гидравлических установок. Следовательно, для установки гидравлических узлов машины, обращайтесь к специалисту, имеющему соответствующую лицензию.

Эта машина должна использоваться только для целей, описанных в этой инструкции. Производитель не несет ответственности за возможные убытки в случае использования машины не по назначению, ошибочному или нерациональному использованию.

ВНИМАНИЕ! Прежде чем использовать машину внимательно прочитайте данную инструкцию или, по крайней мере, ознакомьтесь с правилами техники безопасности.

Использование любого электрического аппарата требует соблюдения основных правил, среди которых:

• не трогать аппарат мокрыми руками или ногами;





• не использовать аппарат без обуви;

• не использовать удлинители;

• не использовать аппарат в ванных комнатах, бассейнах и т.п.;

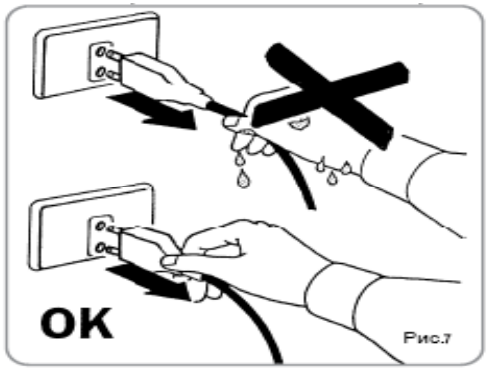

• не тянуть за кабель питания, чтобы отсоединить аппарат от сети питания;

• Не оставляйте аппарат под воздействием атмосферных явлений (дождь, солнце и так далее);

•Не позволяйте, чтобы устройство использовалось детьми или неуполномоченным персоналом или сотрудниками, которые не прочитали и не изучили как следует эту инструкцию основных правил:

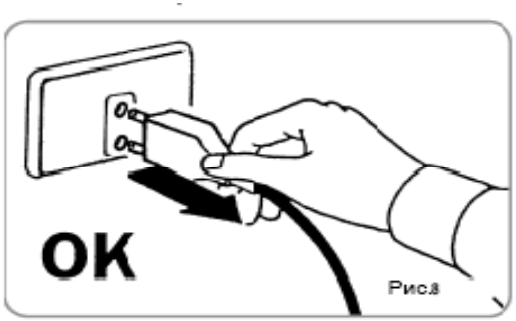

Рис.8

Прежде чем приступать к каким – либо работам по техобслуживанию, квалифицированный техник должен отключить машину, затем вынуть шнур из розетки

Для осуществления манипуляций по чистке машины обесточить ее и привести выключатель в положение «0», т.е. «МАШИНА ВЫКЛЮЧЕНА И ВИЛКА ВЫНУТА ИЗ РОЗЕТКИ»,, а затем следовать всем указаниям, прописанным в инструкции.

В случае неисправности или плохой работы аппарата, выключите его. Категорически запрещено пытаться чинить самостоятельно. Обращайтесь исключительно к квалифицированным профессиональным техникам. Возможный ремонт изделий должен осуществляться исключительно на заводе- изготовителе или в уполномоченных им центрах технической помощи, используя для замены только детали оригинального происхождения.
Несоблюдение этих правил ведет к потере безопасности и надежности аппарата.

При установке оборудования, электрик, имеющий соответствующую лицензию должен предусмотреть многополярный выключатель, как предусмотрено нормами безопасности с открытием контактов равным или более 3 мм.

Чтобы избежать опасного перегрева, рекомендуется развернуть на всю длину кабель питания.

Не заменяйте кабель питания самостоятельно на другой. В случае повреждения, выключите аппарат и для замены кабеля обратитесь исключительно к квалифицированным специалистам.

Не загораживать вентиляционные и остужающие выходы, особенно обогревателя для чашек.

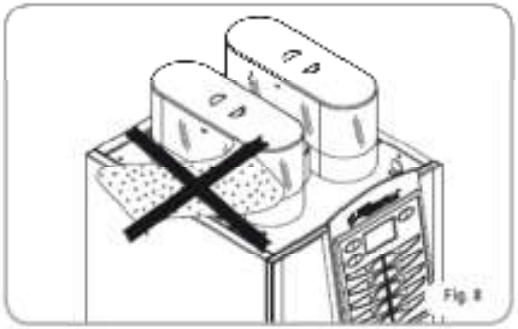
Fig. 9

ПОЛЬЗОВАТЕЛЮ МАШИНЫ КАТЕГОРИЧЕСКИ НЕ РЕКОМЕНДУЕТСЯ САМОМУ ЗАМЕНЯТЬ КАБЕЛЬ ЭЛЕКТРОПИТАНИЯ; в случае его повреждения выключить аппарат и для замены кабеля обратиться к квалифицированному персоналу.

В случае, если Вы решите не использовать (выбросить) аппарат этого типа, рекомендуем после того, как Вы отключите его от сети, отрезать от него кабель питания.

НИМАНИЕ!
ОПАСНОСТЬ ЗАГРЯЗНЕНИЯ
ОКРУЖАЮЩЕЙ СРЕДЫ!

Не выбрасывайте машину, чтобы не причинять вред окружающей среде – для ее утилизации обратитесь в уполномоченный сервисный центр или
свяжитесь с изготовителем, который проинструктирует Вас о том, как лучше поступить с машиной.



Для эффективной вентиляции поставьте машину таким образом, чтобы вентиляционные отверстия находились на расстоянии 15 см от стены или других устройств.

Начав промывание машины, не прерывайте его, т.к. в этом случае внутри группы подачи кофе может остаться моющее средство.

Во время использования трубки подачи пара будьте предельно внимательны: не подставляйте руки под носик и не прикасайтесь к нему сразу же после использования.



Помните, что прежде чем производить любые действия по установке, обслуживанию, разгрузке, настройке машины, квалифицированный специалист должен надеть перчатки для работы и обувь, защищающую от несчастных случаев (на резиновой подошве и т.п.).

В момент добавления кофе мастер не должен помещать руки внутрь резервуара для кофе.

ВНИМАНИЕ!
ОПАСНОСТЬ ПОРЕЗОВ!

Не нажимайте и/или не тяните за предохранительный выключатель.

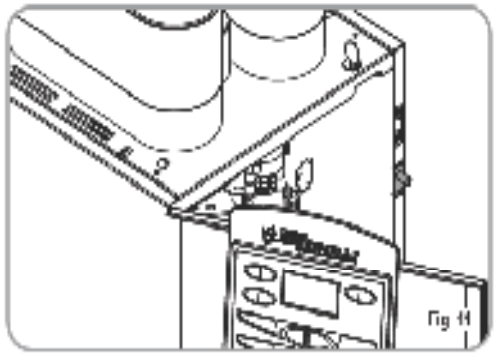

ВНИМАНИЕ



Информация для пользователей

Согласно статье 13 Законодательного декрета от 25 июля 2005 года «Осуществление директив 2002/95/CE, 2002/96/ CE и 2003/108/ CE, по сокращению использования загрязняющих веществ в электроприборах и электронике, а также по переработке отходов».

Знак перечёркнутого мусорного ящика, на обратной стороне оборудования указывает, что товар по истечении срока годности должен быть утилизирован отдельно от других отходов. Поэтому пользователь должен сдать кофемашину в соответствующие центры по сбору дифференцированных отходов, либо скупщику на момент приобретения нового оборудования из расчёта один к одному. Соответственный дифференцированный сбор, направленный на переработку отходов, позволит избежать отрицательного влияния на окружающую среду и здоровье и будет способствовать повторной переработке материалов, из которых изготовлена машина. Незаконный выброс оборудования пользователем повлечёт за собой наложение административных санкций на основании законодательного постановления № 22/1997 (статья 50 и следующие из него от № 22/1997).

3.ТРАНСПОРТИРОВКА И ПОГРУЗКА

3.1 ИДЕНТИФИКАЦИЯ МАШИНЫ

Если у Вам необходимо связаться с изготовителем машины, ему

нужно сообщить ее заводской номер.

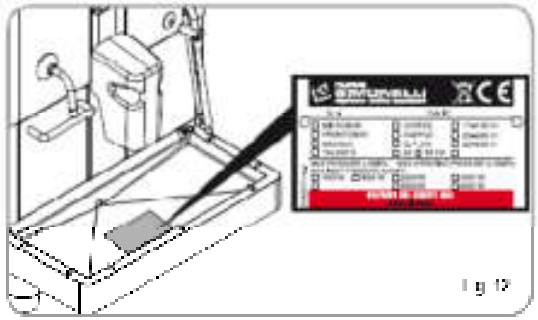

3.2 ТРАНСПОРТИРОВКА

Машина транспортируется в коробках, прикрепленных к паллетам фиксирующими ремнями. Прежде чем осуществить любую операцию по перевозке или перемещениюмашины, техник должен:

- надеть перчатки, защитную обувь и комбинезон с обхватывающими манжетами на руках и на ногах;

Транспортировка паллет должны быть осуществлена с использованием соответствующего механизма поднятия машины.(например, автопогрузчика).

3.3 ПОГРУЗКА

ВНИМАНИЕ!
ОПАСНОСТЬ ТРАВМ!

Оператор во время всего перемещения должен убедиться, что в зоне работ не находятся другие люди, вещи или предметы. Медленно поднимите паллету на 30 см от пола и довезите до зоны погрузки. После того, как убедитесь, что рядом нет препятствий, вещей или людей, продолжайте погрузку.

До начала следующей операции, проверьте, что груз правильно расположен и после снятия фиксирующих закрепляющих повязок не упадет. Оператор в перчатках и защитной обуви, должен срезать повязки и выгрузить изделия на склад.

Во время этой операции обязательно сверяйтесь с техническими характеристиками изделия, чтобы видеть вес машины, и, в соответствии с этим, регулировать складирование.

4. Установка и предварительные действия

Не выбрасывайте элементы упаковки в окружающую среду .



Прежде, чем перейти к каким-либо операциям по установке и настройке машины, необходимо САМЫМ ВНИМАТЕЛЬНЫМ ОБРАЗОМ ознакомиться с приведенными в этой книге РЕКОМЕНДАЦИЯМИ ПО ТЕХНИКЕ БЕЗОПАСНОСТИ. Фирма – изготовитель не несет ответственности за какие-либо повреждения, причиненные машине или другим предметам, а также лицам, при несоблюдении рекомендаций по технике безопасности, установке и уходу за машиной, приведенных в этой инструкции.

ВНИМАНИЕ

Расположить машину на горизонтальной поверхности, во избежание каких – либо сбоев в работе.

ВНИМАНИЕ

Не устанавливать машину в местах, где она может подвергаться воздействию воды.

Кофемашина предназначена для работы со следующими продуктами:

- Кофе в зернах

- Декафинированный кофе (порошок)

- Молоко (не порошковое)

Использование других продуктов может повлечь за собой серьезные поломки машины.

ВНИМАНИЕ

Данное оборудование рассчитано на работу при следующих температурных условиях: +5°C - +40°C (41°F - 104°F).

Прежде, чем приступить к подключению машины к электросети, напряжение машины соответствует напряжению в этой сети.

4.1 УСТАНОВКА МАШИНЫ

Достав машину из упаковки, произведите следующие действия:

1. Расположите ее на вертикальной поверхности.

2. Достаньте шланг da 3/4”, который находится в люке сверху машины.

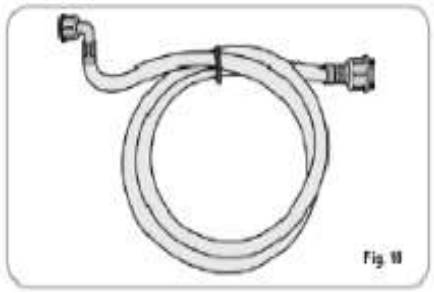

3. Подсоедините шланг к входному отверстию 3/4”, который расположен на задней стенке машины.



4. Подсоедините другой конец шланга к водопроводу.

ВНИМАНИЕ

Жесткость воды не должна превышать 4° - 6° французских градусов. В противном случае гарантия на кофемашину не действует.

Машина должна быть установлена в соответствии с санитарными нормативами использования водопроводной сети и только квалифицированным специалистом.

4.2 НАПОЛНЕНИЕ КОФЕЙНОГО БУНКЕРА

1.Откройте крышку бункера

ВНИМАНИЕ

Кофейный бункер можно заполнять только жареными кофейными зернами. Любой другой тип кофе, например, молотый, вредит установленной в машине кофемолке.

Не засыпайте туда кофейные зерна, обработанные карамелью, сахаром или другими продуктами этого типа, растворимый кофе и прочие напитки, содержащие сахар, т.к. это вредит машине.

2.Насыпьте в бункер обжаренные кофейные зерна не до самого верха, так, чтобы было возможно закрыть крышку.

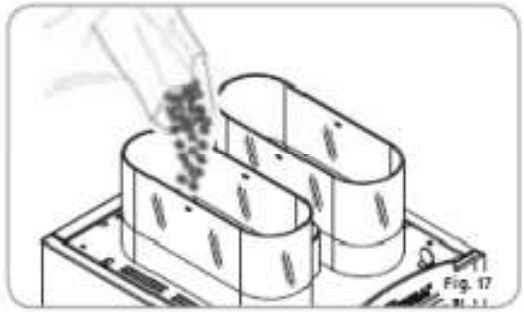

3. Закройте крышку

4.3 ВКЛЮЧЕНИЕ

ПРИМЕЧАНИЕ: В случае, если приведенная здесь последовательность не соблюдается, обратитесь к разделу «НЕПОЛАДКИ и СРЕДСТВА ИХ УСТРАНЕНИЯ»

Завершив Подготовительные Действия:

Нажмите на кнопку **ON/OFF**

Машина начнет установку группы в рабочее положение, загружать воду в бойлер, нагрев машины, после чего на дисплее появится надпись



(Пожалуйста, подождите)

Как только машина нагреется, на дисплее появится надпись:



(Выберете напиток)

Машина готова к работе

Необходимое начальное время составляет около 5 минут.

ПРИМЕЧАНИЕ:

Машина снабжена системой безопасности, которая после 1,5 минут постоянной работы помпы останавливает машину (чтобы избежать перегрева самой помпы). В этом случае надо выключить машину с помощью основного выключателя, и включить ее снова

Подготовка машины к работе закончена,

машина готова к использованию.



При первой установке или при последующем уходе за группой и бойлером прежде чем готовить напитки, нажмите кнопку подачи горячей воды (при необходимости сделайте это несколько раз) до тех пор пока из парового крана не будет выходить ровная струя воды.

4.4 ВЫКЛЮЧЕНИЕ

Если необходимо выключить машину, то нужно действовать следующим образом:

Нажмите кнопку ON/OFF 

5.УСТАНОВКИ,ПРОВОДИМЫЕ КВАЛИФИЦИРОВАННЫМ МАСТЕРОМ

ВНИМАНИЕ

Установки, перечисленные в этом разделе инструкции должны проводиться ТОЛЬКО КВАЛИФИЦИРОВАННЫМ ТЕХНИКОМ. Nuova Simonelli не несет ответственности за какие-либо повреждения, причиненные машине или другим предметам, а также лицам, при несоблюдении рекомендаций по технике безопасности, установке и уходу за машиной, приведенных в этой книге.

5.1 РЕГУЛИРОВКА ПОМОЛА

Регулирование помола должно осуществляться при работающей кофемолке.

ПРИМЕЧАНИЕ: эта операция может производиться и при включенной машине.

Действуйте следующим образом:

Вставьте ключ в отверстие замка.

Поверните ключ против часовой стрелки до открытия дверцы

Откройте дверцу доступа к командной панели, на которой находится винт настройки помола.

Руководствуясь стрелочками, можно увеличить крупность помола (вращение против часовой стрелки) или уменьшить ее (вращение по часовой стрелке) с помощью отвертки.

Закройте дверцу, повернуть ключ

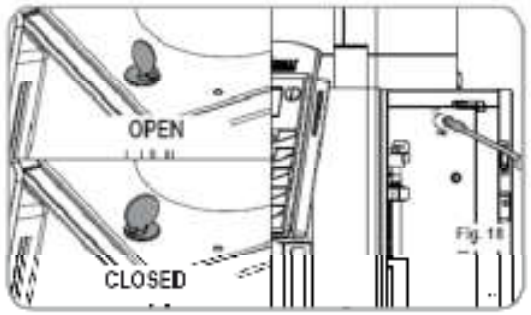

5.2 РЕГУЛИРОВКА ПАРА В КАППУЧЧИНАТОРЕ

ПРИМЕЧАНИЕ: Эта операция может производиться и при включенной машине.

Вставить ключ в отверстие замка

• Поверните ключ против часовой стрелки до открытия дверцы

Откройте дверцу доступа к командной панели, на которой находится винт регулировки подачи пара в каппуччинатор. Для изменения количества подаваемого в каппуччинатор пара, и, таким образом, количества пены, поверните соответствующий винт как это показано на рисунке чтобы увеличить/уменьшить подачу пара в каппуччинатор.

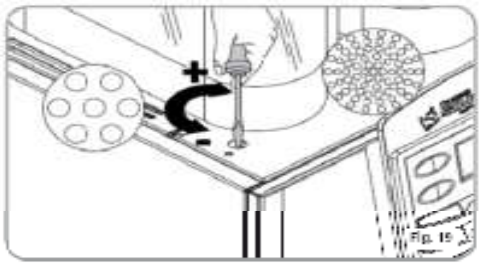

5.3 РЕГУЛИРОВКА ПОТОКА МОЛОКА В КАППУЧЧИНАТОРЕ (НАСТРОЙКА ТЕМПЕРАТУРЫ)

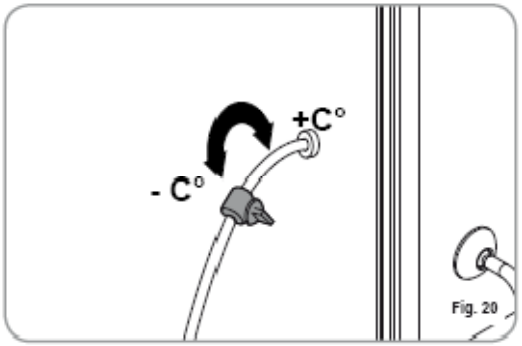

ПРИМЕЧАНИЕ: производиться и при включенной машине.

Для изменения количества всасываемого молока и, соответственно, температуры подаваемого молока, используйте соответствующий регулирующий кран следующим образом:

Поворачивайте кран ПО ЧАСОВОЙ СТРЕЛКЕ / ПРОТИВ ЧАСОВОЙ СТРЕЛКИ для УВЕЛИЧЕНИЯ / УМЕНЬШЕНИЯ потока засасываемого молока и, соответственно, УМЕНЬШЕНИЯ / УВЕЛИЧЕНИЯ температуры молока, получаемого при подаче.

Поворачивать кран до тех пор, пока не будет достигнута желаемая температура подаваемого молока.

6. ИСПОЛЬЗОВАНИЕ

Прежде, чем перейти к пользованию машины, оператор должен САМЫМ ВНИМАТЕЛЬНЫМ ОБРАЗОМ ознакомиться с рекомендациями по технике безопасности, приведенными в данной инструкции

В случае, если самодиагностика машины дает сигнал о повреждении или отклонениях, необходимо вызвать квалифицированного специалиста из сервисного центра, оператор не должен никоим образом пытаться устранить неполадки самостоятельно.



6.1 ПРИГОТОВЛЕНИЕ ДЕКАФИНИРОВАННОГО КОФЕ

Откройте отсек для декафинированного кофе.

Засыпьте туда кофейный порошок и закройте дверцу

В течение 30 секунд нажмите на кнопку напитка, который вы хотите приготовить.

6.2 ПРИГОТОВЛЕНИЕ ДВОЙНЫХ ПОРЦИЙ

Нажмите кнопку **ДВОЙНАЯ ПОРЦИЯ** 

Дисплей загорится голубым цветом

Нажмите на кнопку напитка, который Вы хотите приготовить (возможно использование кнопки **ДВОЙНАЯ ПОРЦИЯ** вместе с кнопкой дисплей загорится зеленым цветом)

6.3 ИСПОЛЬЗОВАНИЕ ЛЕВОЙ КОФЕМОЛКИ

Нажмите кнопку **ЛЕВАЯ КОФЕМОЛКА** 

Дисплей загорится зеленым цветом

Нажмите кнопку напитка, который Вы хотите приготовить

(возможно использование кнопки **ЛЕВАЯ КОФЕМОЛКА**, вместе с кнопкой **ДВОЙНАЯ ПОРЦИЯ)**

7. ПРОГРАММИРОВАНИЕ

7.1 НАЧАЛО ПРОГРАММИРОВАНИЯ

Включить машину, нажав кнопку ON/OFF  (удерживая ее в течение 5 сек), пока на дисплее не загорится первая программируемая функция:

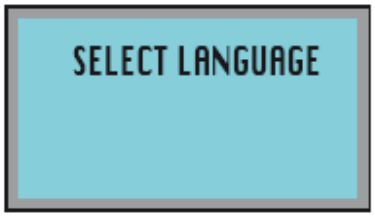

(Выберете язык)

Кнопками программирования являются:



Кнопка **ENTER –** Используется для входа в меню и/или для подтверждения установленных параметров.



Кнопки **КУРСОРЫ -** просмотр меню и увеличение / уменьшение значений



Кнопка **RESET –** возврат к предыдущему параметру

СПИСОК ПРОГРАММИРУЕМЫХ ФУНКЦИЙ

Функции, которые может настраивать как **техник**, так и **пользователь**:

1. **SELECT LANGUAGE** (выбор языка)

Функции, которые может программировать **ТОЛЬКО** квалифицированный техник:

2. **СЧЕТЧИК ПОРЦИЙ**
3. **ПРОГРАММИРОВАНИЕ ПОРЦИЙ**
4. **УСТАНОВКИ**
5. **СОХРАНЕНИЕ ДАННЫХ**

7.2 ФУНКЦИИ, ПРОГРАММИРУЕМЫЕ КАК ТЕХНИКОМ, ТАК И ПОЛЬЗОВАТЕЛЕМ

1 SELECT LANGUAGE (выбор языка)



Чтобы попасть в подменю, нажмите кнопку **ENTER**



Кнопками Вы можете выбрать желаемый язык из предложенных: ENGLISH, ITALIANO, FRANCAIS, DEUTSCH, ESPANOL.
Для подтверждения выбора и перехода к следующей строке меню,



нажмите **ENTER**

7.3 ФУНКЦИИ, ПРОГРАММИРУЕМЫЕ ТОЛЬКО ТЕХНИКОМ

Чтобы начать перейти к функциям, программируемым ТОЛЬКО ТЕХНИКОМ, надо нажать на кнопку верхнего курсора и меню SELECT LANGUAGE (выбор языка) поменяется на:



(пароль)

Введите правильный пароль, чтобы войти в меню функций, настраиваемых **ТОЛЬКО КВАЛИФИЦИРОВАННЫМ ТЕХНИКОМ.**

ОБРАТИТЕ ВНИМАНИЕ:

Чтобы ввести установленный производителем пароль, нажмите кнопку **ЛЕВАЯ КОФЕМОЛКА** 4 раза:



1. СЧЕТЧИКИ



Чтобы войти в подменю, нажмите кнопку **ENTER**

1.1 BEVERAGE COUNT (СЧЕТЧИК НАПИТКОВ)



Нажмите кнопку **ENTER** для того, чтобы войти в подменю, все кнопки напитков (1-8) замигают.

Нажмите на кнопку напитка, чтобы узнать, сколько напитков, соответствующих этой кнопке, было приготовлено, например:



(счетчик напитков КОФЕ)



Удерживайте кнопку **ENTER** в течение 6 секунд, чтобы обнулить счетчик.



Нажмите кнопку **RESET** , чтобы выйти из счетчика выбранного напитка; для выхода из подменю снова нажмите



кнопку **RESET** и удерживайте ее в течение 3 секунд

1.2 **TOT. BEVERAGES** (ОБЩЕЕ КОЛИЧЕСТВО НАПИТКОВ)



Нажмите кнопку **ENTER** для того, чтобы войти в подменю, все кнопки напитков (1-8) замигают.

Нажмите на кнопку напитка, чтобы узнать, сколько всего напитков, было приготовлено, например:



(всего напитков)



Удерживайте кнопку **ENTER** в течение 6 секунд, чтобы обнулить счетчик.



Нажмите кнопку **RESET** , чтобы выйти из счетчика; для



выхода из подменю снова нажмите кнопку **RESET** и удерживайте ее в течение 3 секунд.

1.3 **CYCLE COUNT** (СЧЕТЧИК ЦИКЛОВ)



Нажмите кнопку **ENTER** для того, чтобы войти в подменю, все кнопки напитков (1-8) замигают. Нажмите на

кнопку напитка, чтобы узнать, сколько всего напитков, было приготовлено, например:

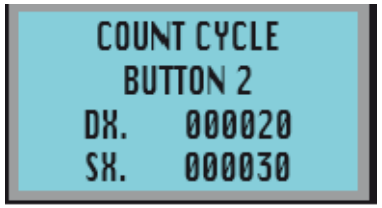

(счетчик циклов, кнопка 2)

Счетчик циклов одинарных порций; нажмите кнопку 2X  , чтобы узнать количество циклов для двойных порций.



Удерживайте кнопку **ENTER** в течение 6 секунд, чтобы обнулить счетчик.



Нажмите кнопку **RESET** , чтобы выйти из счетчика; для



выхода из подменю снова нажмите кнопку **RESET** и удерживайте ее в течение 3 секунд.

1.4 TOT CYCLES (ОБЩЕЕ ЧИСЛО ЦИКЛОВ)



Нажмите кнопку **ENTER** для того, чтобы войти в подменю, все кнопки напитков будут гореть. На дисплее появится:



(всего циклов)

Количество циклов – это общее число одинарных и двойных напитков



Удерживайте кнопку **ENTER** в течение 10 секунд, чтобы узнать абсолютное общее количество (не обнуляемый параметр)



(всего циклов, абсолютное общее количество)



Удерживайте кнопку **ENTER** в течение 6 секунд, чтобы выйти обнулить параметр **ОБЩЕЕ ЧИСЛО ЦИКЛОВ**



Нажмите кнопку **RESET** , чтобы выйти из подменю.

1.5 RH GRI TOT (ОБЩЕЕ ВРЕМЯ РАБОТЫ ПРАВОЙ КОФЕМОЛКИ)



Нажмите кнопку **ENTER** для того, чтобы войти в подменю, все кнопки напитков будут гореть. На дисплее появится:



(общее время работы правой кофемолки)



Удерживайте кнопку **ENTER** в течение 10 секунд, чтобы узнать абсолютное общее время работы правой кофемолки (не обнуляемый параметр)



(абсолютное общее время работы правой кофемолки)



Удерживайте кнопку **ENTER** в течение 6 секунд, чтобы выйти обнулить параметр **ОБЩЕЕ ВРЕМЯ РАБОТЫ ПРАВОЙ КОФЕМОЛКИ.**



Нажмите кнопку **RESET** , чтобы выйти из подменю.

1.6 LH GRI TOT (ОБЩЕЕ ВРЕМЯ РАБОТЫ ЛЕВОЙ КОФЕМОЛКИ)



Нажмите кнопку **ENTER** для того, чтобы войти в подменю, все кнопки напитков (1-8) будут гореть. На дисплее появится:



(общее время работы левой кофемолки)



Удерживайте кнопку **ENTER** в течение 10 секунд, чтобы узнать абсолютное общее время работы левой кофемолки (не обнуляемый параметр)

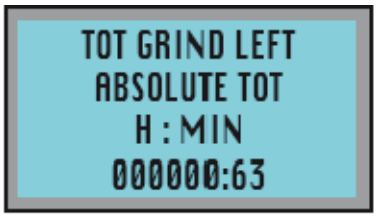

(абсолютное общее время работы правой кофемолки)



Удерживайте кнопку **ENTER** в течение 6 секунд, чтобы выйти обнулить параметр **ОБЩЕЕ ВРЕМЯ РАБОТЫ ЛЕВОЙ КОФЕМОЛКИ.**



Нажмите кнопку **RESET** , чтобы выйти из подменю.

1.7 HOT WATER TOT (ВСЕГО ГОРЯЧЕЙ ВОДЫ)



Нажмите кнопку **ENTER** для того, чтобы войти в подменю, все кнопки напитков (1-8) будут гореть. На дисплее появится:



(всего горячей воды)



Удерживайте кнопку **ENTER** в течение 10 секунд, чтобы узнать абсолютное значение , (не обнуляемый параметр).





Удерживайте кнопку **ENTER** в течение 6 секунд, чтобы выйти обнулить параметр **ОБЩЕЕ КОЛИЧЕСТВО ГОРЯЧЕЙ ВОДЫ.**



Нажмите кнопку **RESET** , чтобы выйти из подменю.

1.8 STEAM TOT (ОБЩЕЕ КОЛИЧЕСТВО ПАРА)



Нажмите кнопку **ENTER** для того, чтобы войти в подменю, все кнопки напитков (1-8) будут гореть. На дисплее появится:



(общее количество пара)



Удерживайте кнопку **ENTER** в течение 10 секунд, чтобы узнать абсолютное значение (не обнуляемый параметр).



(абсолютное общее количество пара)

Нажмите кнопку **RESET**  , чтобы выйти из подменю.

1.9 LIT TOT(ВСЕГО ЛИТРОВ)



Нажмите кнопку **ENTER** для того, чтобы войти в подменю, все кнопки напитков (1-8) будут гореть. На дисплее появится:



(всего литров)



Удерживайте кнопку **ENTER** в течение 10 секунд, чтобы узнать абсолютное общее количество литров (не обнуляемый параметр).



(абсолютное общее количество литров)



Нажмите кнопку **RESET** , чтобы выйти из подменю.

1.10 WASH TOT (ВСЕГО ПРОМЫВОК)



Нажмите кнопку **ENTER** для того, чтобы войти в подменю, все кнопки напитков (1-8) будут гореть. На дисплее появится:



(всего промывок)



Удерживайте кнопку **ENTER** в течение 10 секунд, чтобы узнать абсолютное количество промывок (не обнуляемый параметр).



(абсолютное количество промывок)



Нажмите кнопку **RESET** , чтобы выйти из подменю.



Снова нажмите на кнопку **RESET** , чтобы перейти к разделу **ПРОГРАММИРОВАНИЕ ДОЗ.**

2 **PROG DOSES (**ПРОГРАММИРОВАНИЕ ДОЗ)



Чтобы войти в подменю, нажмите кнопку **ENTER** ,

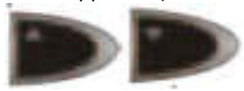

КУРСОРОМ выберете кнопку, которую Вы хотите запрограммировать. На рисунке указана нумерация кнопок (от 1 до 8).

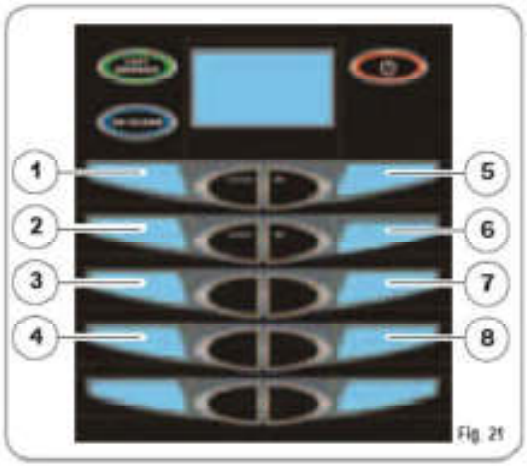



Снова нажмите кнопку **ENTER** , чтобы начать программирование функций для каждой кнопки. **КУРСОРОМ** можно выбрать напиток:
КНОПКА OFF: не программируемая кнопка
COFFEE: подача кофе
КОФЕ С МОЛОКОМ: подача молока + подача кофе

КОФЕЛАТТЭ: подача молока + подача кофе одновременно
МАКЬЯТО: подача молока + пауза (3 секунды) + кофе
МОЛОКО: подача молока

Нажмите **ENTER**  ,чтобы подтвердить программируемый напиток

СПИСОК ПРОГРАММИРУЕМЫХ ФУНКЦИЙ ДЛЯ НАПИТКА КОФЕ

- **GRIND TIME** (позволяет установить время помола)
- **GRIND SEL** (позволяет установить кофемолку по умолчанию)
- **CC VOLUME** (позволяет установить количество воды в кофе)
- **PREINFUS (**позволяет установить время предварительного заваривания)
- **PRESSING** (позволяет активировать/отменить прессовку)
- **CC WATER** (позволяет установить дополнительное количество горячей воды)

СПИСОК ПРОГРАММИРУЕМЫХ ФУНКЦИЙ ДЛЯ НАПИТКА КОФЕ С МОЛОКОМ:

- **MILK TIME** (позволяет устанавливать время/количество молока)
- **NO AIR (**позволяет устанавливать время/количество молока без пены)
- **WASH** (позволяет установить время промывки после подачи напитка)
- **GRIND TIME** (позволяет установить время помола)
- **CC VOLUME** (позволяет установить количество воды в кофе)
- **PREINFUS (**позволяет установить время предварительного заваривания)
- **PRESSING** (позволяет активировать/отменить прессовку)

СПИСОК ПРОГРАММИРУЕМЫХ ФУНКЦИЙ ДЛЯ НАПИТКА КАФЕЛАТТЕ:

- **GRIND TIME** (позволяет установить время помола)
- **GRIND SEL** (позволяет установить кофемолку по умолчанию)
- **CC VOLUME** (позволяет установить количество воды в кофе)
- **PREINFUS - (**позволяет установить время предварительного заваривания)
- **PRESSING** (позволяет активировать/отменить прессовку)
- **MILK TIME (**позволяет устанавливать время/количество молока)
- **NO AIR TIME** (позволяет устанавливать время/количество молока без пены)
- **WASH** (позволяет установить время промывки после подачи напитка)

СПИСОК ПРОГРАММИРУЕМЫХ ФУНКЦИЙ ДЛЯ НАПИТКА МАККЬЯТО:

- **MILK TIME** (позволяет устанавливать время/количество молока)
- **NO AIR TIME** (позволяет устанавливать время/количество молока без пены)
- **WASH** (позволяет установить время промывки после подачи напитка)
- **GRIND TIME** (позволяет установить время помола)
- **GRIND SEL** (позволяет установить кофемолку по умолчанию)
- **CC VOLUME** (позволяет установить количество воды в кофе)
- - **PREINFUS - (**позволяет установить время предварительного заваривания)
- **PRESSING** (позволяет активировать/отменить прессовку)

СПИСОК ПРОГРАММИРУЕМЫХ ФУНКЦИЙ ДЛЯ НАПИТКА МОЛОКО:

- MILK TIME (позволяет устанавливать время/количество молока)

- **NO AIR TIME (позволяет устанавливать время/количество молока без пены)**
- **WASH** (позволяет установить время промывки после подачи напитка)

GRIND TIME (ВРЕМЯ ПОМОЛА)

Возможно установить время помола в секундах и, следовательно, количество используемого кофе.

Чтобы войти в подменю, нажмите кнопку **ENTER**  ,

кнопками КУРСОРА  увеличивая или

уменьшая значения параметра. Нажмите **ENTER**  , чтобы подтвердить значение установленного параметра.

GRIND SEL (УСТАНОВКА КОФЕМОЛКИ ПО УМОЛЧАНИЮ)

Возможно установить кофемолку по умолчанию (левую SX или правую DX)

Чтобы войти в подменю, нажмите кнопку **ENTER**  ,

кнопками КУРСОРА  выбрать правую или левую кофемолку

Нажмите **ENTER**  , чтобы подтвердить значение установленного параметра.

CC. VOLUME (КОЛИЧЕСТВО ВОДЫ)

Возможно установить количество воды для приготовление кофе (в куб см.)

Чтобы войти в подменю, нажмите кнопку **ENTER**  ,

кнопками КУРСОРА  увеличивая или уменьшая количество горячей воды.

Нажмите **ENTER**  , чтобы подтвердить значение установленного параметра.

PREINFUS (ПРЕДВАРИТЕЛЬНОЕ СМАЧИВАНИЕ)

Возможно установить время предварительного смачивания в секундах.

Чтобы войти в подменю, нажмите кнопку **ENTER**  , кнопками КУРСОРА увеличивая или уменьшая время предварительного смачивания.

Нажмите **ENTER**  **,** чтобы подтвердить значение установленного параметра.

PRESSING (ПРЕССОВКА)

Возможно активировать/отключить прессовку (значение YES/ДА или NO/НЕТ).

Чтобы войти в подменю, нажмите кнопку **ENTER**  **,** кнопками КУРСОРА  выбрать значение YES/ДА или NO/НЕТ, чтобы активировать/отключить прессовку.

Нажмите **ENTER**  **,** чтобы подтвердить значение установленного параметра.

MILK TIME (ВРЕМЯ МОЛОКА)

Возможно установить время подачи молока и, следовательно, количество молока.

Чтобы войти в подменю, нажмите кнопку **ENTER**  **,** кнопками КУРСОРА  уменьшая или увеличивая время и, следовательно, количество молока.

Нажмите **ENTER**  **,** чтобы подтвердить значение установленного параметра.

NO AIR TIME (ВРЕМЯ ОТКЛЮЧЕНИЯ ПОДАЧИ ВОЗДУХА)

Возможно установить промежуток времени воздушный электроклапан закрыт, чтобы регулировать количество молочной пены.

Чтобы войти в подменю, нажмите кнопку **ENTER**  **,** кнопками КУРСОРА  уменьшая или увеличивая промежуток, когда времени электроклапан закрыт.

Нажмите **ENTER**  **,** чтобы подтвердить значение установленного параметра.

WASH (АВТОМАТИЧЕСКИЙ ПРОМЫВ МОЛЫЧНЫХ ТРУБОК)

Возможно установить время промывки холодной водой после окончания приготовления напитка с молоком.

Чтобы войти в подменю, нажмите кнопку **ENTER**  ,

кнопками КУРСОРА  -уменьшая или увеличивая время промывки.

Нажмите **ENTER**  , чтобы подтвердить значение установленного параметра.

Чтобы запрограммировать те же функции для двойных порций после того, как Вы вошли в меню программируемого напитка:



нажмите кнопку ДВОЙНЫХ ПОРЦИЙ  .

HOT WATER (ВРЕМЯ ПОДАЧИ ГОРЯЧЕЙ ВОДЫ)

Нажмите кнопку **ВЕРХНИЙ КУРСОР**  , чтобы войти в меню ГОРЯЧЕЙ ВОДЫ, чтобы войти в подменю, нажмите **кнопку ENTER**  , **кнопками КУРСОРА**  активируйте или отключите функцию **(YES/ДА; NO/НЕТ).**

Нажмите **ENTER**  , чтобы подтвердить значение установленного параметра.

STEAM (ВРЕМЯ ПОДАЧИ ПАРА)

Нажмите кнопку **ВЕРХНИЙ КУРСОР**  , чтобы войти в меню **ПАР,** нажмите **ENTER**  , чтобы войти в подменю **кнопками КУРСОРА**  активируйте или отключите функцию **(YES/ДА; NO/НЕТ).** Если активирована функция **AUTOSTEAM,** кнопками  регулируется температура. Нажмите **ENTER**  , чтобы подтвердить значение установленного параметра.

3 УСТАНОВКИ

Чтобы войти в подменю, нажмите кнопку **ENTER**  и кнопками выберете функции, которые вы хотите запрограммировать 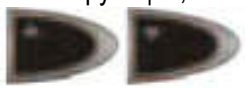 . Снова нажмите кнопку **ENTER**  , чтобы начать программирование.

4.1 TEMP. SELECT (Выбор единицы измерения температуры)

Возможно запрограммировать единицу измерения температуры в градусах **ЦЕЛЬСИЯ** или по **ФАРИНГЕЙТУ**

Нажмите кнопку **ENTER**  , чтобы войти в подменю, кнопками  выберете желаемую единицу измерения. Нажмите **ENTER**, чтобы подтвердить установленное значение.

4.2 COFFEE TEMP. (Температура кофейного бойлера)
Возможно запрограммировать температуру воды в кофейном бойлере. Нажмите кнопку **ENTER**  , чтобы войти в подменю, кнопками 

уменьшайте/увеличивайте температуру воды (минимальное значение 80°C максимальное 100°C).

Нажмите **ENTER**  , чтобы подтвердить установленное значение.

4.3 STEAM TEMP (Температура парового бойлера)
Возможно запрограммировать температуру парового бойлера.

Нажмите кнопку **ENTER**  , чтобы войти в подменю, кнопками  меньшайте/увеличивайте температуру воды (минимальное значение 80°C максимальное 150°C).

Нажмите **ENTER**  , чтобы подтвердить установленное значение.

4.4 GROUP TEMP (Температура группы)

Возможно запрограммировать температуру группы подачи напитков.

Нажмите кнопку **ENTER**  , чтобы войти в подменю, кнопками  уменьшайте/увеличивайте температуру воды (минимальное значение 80°C максимальное 105°C).

Нажмите **ENTER**  , чтобы подтвердить установленное значение.

4.5 DREGS DRAW (Ящик для отработанных таблеток кофе)

Возможно запрограммировать количество циклов приготовления напитков, после которого требуется опустошить ящик для отработанный таблеток. Нажмите кнопку **ENTER**  , чтобы войти в подменю, кнопками  выберете **ПРЯМОЙ СБРОС** или сброс в **ЯЩИК** отработанных таблеток кофе.

Нажмите кнопку **ENTER**  , чтобы войти в подменю, кнопками  уменьшайте/увеличивайте количество подач напитков (минимально число 1 – максимальное 40 для сброса таблеток в **ЯЩИК** и минимум 50 – максимум **НЕ ОГРАНИЧЕН** для **ПРЯМОГО СБРОСА).**

Нажмите **ENTER**  , чтобы подтвердить установленный параметр.
Чтобы обнулить счетчик циклов, выньте ящик из машины на 15 секунд.

4.6 WASH CYCLE (Цикл промывки)

Возможно запрограммировать **ПОЛНУЮ ПРОМЫВКУ** или только **ПРОМЫВКУ ГРУППЫ ПОДАЧИ.**

Нажмите кнопку **ENTER**  , чтобы войти в подменю, кнопками  выберете **ПОЛНУЮ ПРОМЫВКУ(**рекомендуется для машин со встроенным каппуччинатором) или только **ПРОМЫВКУ ГРУППЫ ПОДАЧИ (**рекомендуется для машин без каппуччинатора с паровым краном **AUTOSTEAM)**

Нажмите **ENTER**  , чтобы подтвердить установленный параметр.

4.7 WASH TIMES (Расписание промывок)
Возможно запрограммировать 4 напоминания о промывке.

Нажмите кнопку **ENTER**  , чтобы войти в подменю, кнопками  выберете время, которое Вы хотите установить. Например, TIME 1, нажмите кнопку **ENTER**  **,** чтобы войти в подменю, кнопками  выберете час (HOUR) и минуты (MIN), именно в это время на дисплее будет появляться напоминание промывке машины. Нажмите кнопку

ENTER  , чтобы подтвердить время сигнала (час (HOUR) и минуты (MIN)). Нажмите кнопку **ENTER**  , чтобы подтвердить установленное время. Когда наступит время совершить цикл промывки, на дисплее появится надпись **WASHING;** надпись исчезнет после цикла промывки. Если в функции TIMES 1,2, 3, 4 значение параметра час (HOUR) 00 и значение параметра минута (MIN) 00, то напоминание о промывках отключено.

4.8 WASH ALARM (Напоминания о промывке)

Нажмите кнопку **ENTER**  , чтобы войти в подменю и установить количество циклов подачи напитков , после которых на дисплее будет появляется напоминание о промывке группы. Кнопками  уменьшайте/увеличивайте число циклов (минимальное число 50 – максимальное **НЕ ОГРАНИЧЕНО).**

Нажмите **ENTER**  , чтобы подтвердить установленный параметр.

4.9 MILK WASH ALARM (Сигнал о промывке)

Нажмите кнопку **ENTER**  , чтобы войти в подменю и запрограммировать, через сколько часов после приготовления последнего напитка с молоком на дисплее будет появляться напоминание о промывке каппуччинатора. Кнопками  уменьшайте/увеличивайте количество часов (минимальное значение **НЕ ОГРАНИЧЕНО** – максимальное 12 часов)

Нажмите **ENTER**  , чтобы подтвердить установленный параметр.

4.10 SEQUENTIAL HEATING (Последовательное нагревание)

Нажмите кнопку **ENTER**  , кнопками  включите /отключите функцию **ПОСЛЕДОВАТЕЛЬНОЕ НАГРЕВАНИЕ** (YES/ДА – NO/НЕТ). Активируя **ПОСЛЕДОВАТЕЛЬНОЕ НАГРЕВАНИЕ,** кофейный бойлер и паровой бойлер нагреваются последовательно, если функция **ПОСЛЕДОВАТЕЛЬНОЕ НАГРЕВАНИЕ** отключена два бойлера нагреваются одновременно.

4.11 PROG ON OFF (Автоматическое включение/выключение)

Программируется автоматическое включение/выключение. По умолчанию машина запрограммирована в режиме «STANDBY», следовательно, чтобы включить/выключить машину используйте кнопку ON/OFF 

Нажмите кнопку **ENTER**  , чтобы войти в подменю, на дисплее высветится:



(**Понедельник**)

кнопками  вы можете выбрать нужный день недели, нажмите кнопку **ENTER**  , чтобы подтвердить выбранный день, кнопками 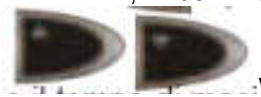 установите время включения и выключения машины.











Нажмите **ENTER**  , чтобы подтвердить, затем кнопку **RESET**  , чтобы выйти из подменю.

4.12 ENERGY SAVING (Режим энергосбережения)

Возможно включить или отключить режим энергосбережения (YSE/ДА или NO/ НЕТ)

Нажмите кнопку **ENTER**  , чтобы войти в подменю, кнопками  активируйте или дезактивируйте данную функцию. При активированной функции сбережения энергии, когда машина находится выключается вручную или автоматически, температура кофейного бойлера понижается на 80 C°; температура кофейного – на 100 C°.

Нажмите **ENTER**  , чтобы подтвердить установленный параметр, затем кнопку **RESET**  , чтобы выйти из подменю.

4.13 GROUP RINSE (Споласкивание группы)

Возможно запрограммировать время, когда машина находится в режиме STAND BY, после которого будет осуществляться споласкивание группы горячей водой для подержания чистоты и температуры кофейных трубок.

Нажмите кнопку **ENTER**  , чтобы войти в подменю, кнопками  выберете между OFF – 5 – 10 – 20 – 40.

Нажмите **ENTER**  , чтобы подтвердить установленный параметр, затем кнопку **RESET**  , чтобы выйти из подменю.

4.14 DAY TIME (день время)

В этом разделе меню программируются день и время, которые будут высвечиваться на дисплее.

Нажмите кнопку **ENTER**  , чтобы войти в подменю,



кнопками  выберете желаемый день. Для подтверждения нажмите кнопку **ENTER**  .

Затем кнопками 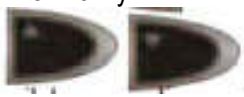 установите время (час (HOUR) и минуты (MIN)).

Нажмите кнопку **RESET**  , чтобы выйти из подменю.

4.15 CHANGING THE PASSWORD (Изменение пароля)

Возможно поменять пароль для перехода к функциям, которые может программировать только техник.

Нажмите кнопку **ENTER**  , чтобы войти в подменю.
Введите старый пароль:
OLD PASSWORD: XXXX
Затем введите новый пароль, нажав 4 кнопки:
NEW PASSWORD:XXXX
Подтвердите новый пароль:
CONFIRM PSSWORD:XXXX

5 SAVE DATA (Сохранение данных)

Нажмите кнопку **ENTER**  , чтобы сохранить все данные , установленные в ходе программирования. Если Вы хотите выйти из меню программирования без сохранения данных нажмите

кнопку **RESET**  .

8. СПЕЦИАЛЬНЫЕ ФУНКЦИИ НАСТРОЙКА МАШИНЫ

Данные настройки проводятся только квалифицированным техником.

8.1 СБРОС ДАННЫХ

С помощью этой функции можно сбросить все запрограммированные данные и вернуться к заводским настройкам (см. таблицу **ЗАВОДСКИЕ НАСТРОЙКИ**)
Чтобы вернуться к заводским настройкам, выключите машину и одновременно нажмите три кнопки **ENTER**  , **RESET**  и **X2/CLEAN**  и удерживайте их в течение 8 секунд.

8.2 ТЕСТ

Чтобы проверить работу электроклапанов, тэнов и моторов, выключите машину и нажмите кнопки  и удерживайте их в течение 8 секунд.

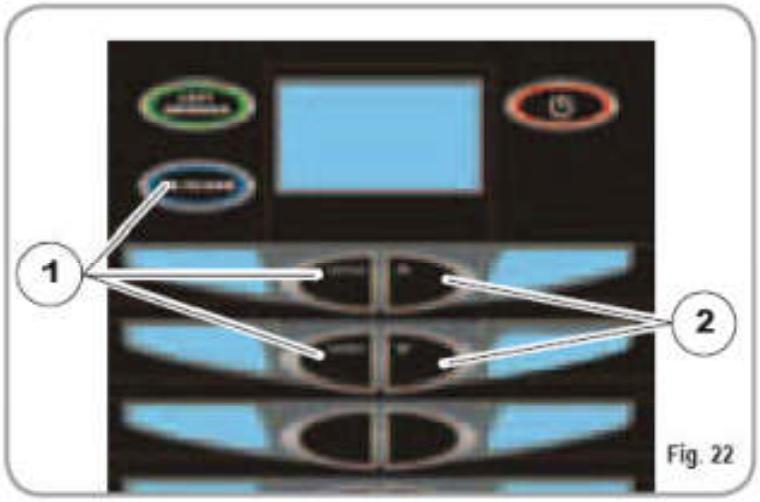

ОПИСАНИЕ

1. СБРОС ДАННЫХ
2. ТЕСТ

8.3 ТЕСТ ЭЛЕКТРОКЛАПАНОВ

После нажатия двух кнопок на дисплее высветится:

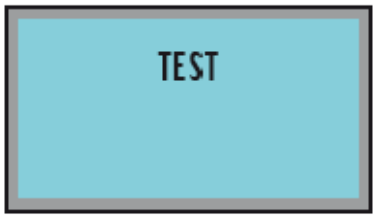

(Тест)

Нажмите кнопку **LEFT GRINDER** (ЛЕВАЯ КОФЕМОЛКА), чтобы проверить работу катушек электроклапанов.

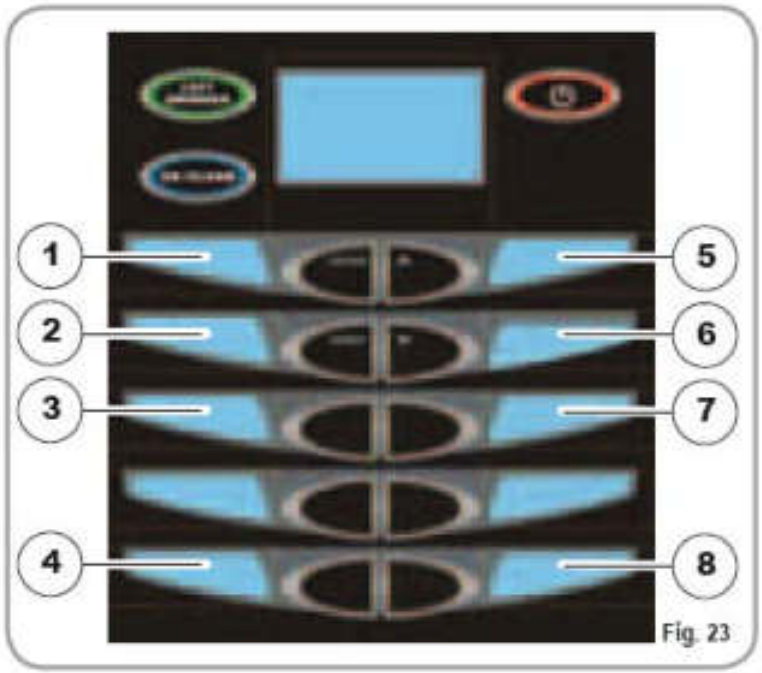

ОПИСАНИЕ:

1. ЭЛЛЕКТРОКЛАПАН КОФЕ
2. ДЛИННЫЙ ЭЛЕКТРОКЛАПАН
3. ЭЛЕКТРОКЛПАН УРОВНЯ
4. ЭЛЕКТРОКЛАПАН ГОРЯЧЕЙ ВОДЫ
5. ЭЛЕКТРОКЛАПАН КАППУЧЧИНО
6. ЭЛЕКТРОКЛАПАН АВТОМАТИЧЕСКОЙ ПРОМЫВКИ
7. ЭЛЕКТРОКЛАПАН ВОЗДУХА ДЛЯ МОЛОКА
8. ЭЛЕКТРОКЛАПАН ПАРА

8.4 ТЕСТ МОТОРОВ и ТЭНОВ

После нажатия двух кнопок на дисплее высветится:

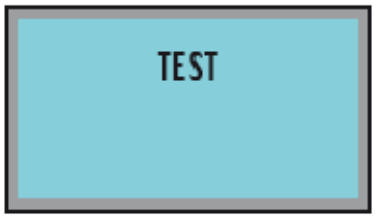

(Тест)

Нажмите кнопку **LEFT GRINDER** (ЛЕВАЯ КОФЕМОЛКА ), чтобы проверить работу моторов и тэнов.

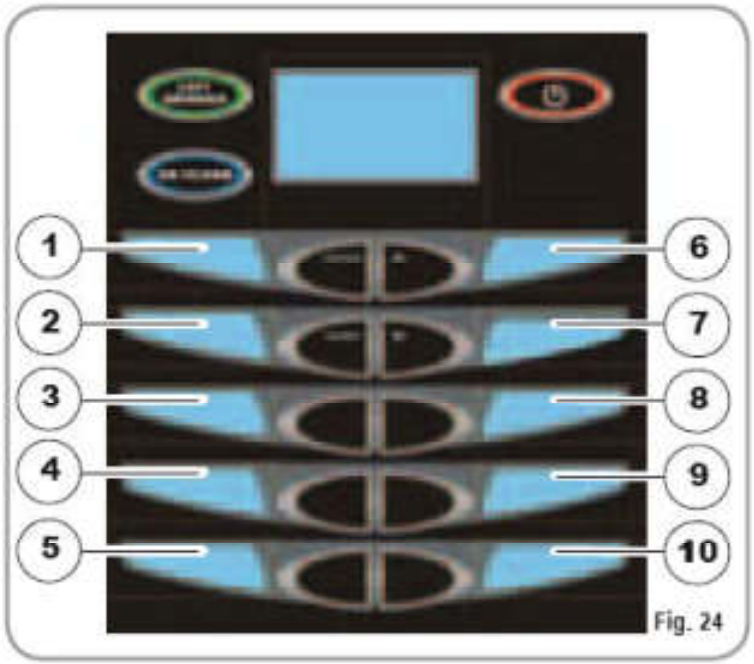

Fig. 24

1. ТЭН КОФЕЙНОГО БОЙЛЕРА
2. ТЭН ПАРОВОГО БОЙЛЕРА
3. ТЭН ГРУППЫ
4. МОТОР ПРАВОЙ КОФЕМОЛКИ
5. МОТОР ЛЕВОЙ КОФЕМОЛКИ
6. ВЕРХНЕЕ ПОЛОЖЕНИЕ ГРУППЫ
7. НИЖНЕЕ ПОЛОЖЕНИЕ ГРУППЫ
8. СРЕДНЕЕ ПОЛОЖЕНИЕ ГРУППЫ
9. МОТОР ПОМПЫ
10. РЕЛЕ 5V5

9.ЧИСТКА И УХОД ЗА МАШИНОЙ

ВНИМАНИЕ

НИКОГДА не очищайте корпус машины под струей воды.

9.1 ОЧИСТКА КОРПУСА

Прежде чем осуществлять какие – либо действия по очистке, необходимо обесточить машину (т.е. общий выключатель должен быть выключен и розетка вынута из сети)

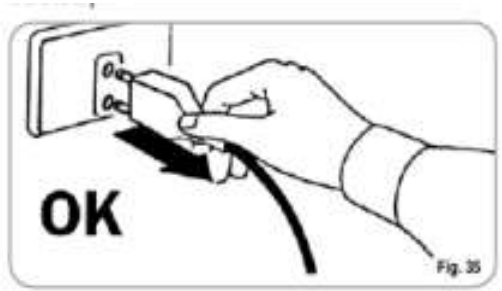

ВНИМАНИЕ

Не использовать растворители, жидкости на основе хлора, абразивные средства.

Чистка рабочей зоны: приподняв рабочую поверхность, снять ее; затем вынуть находящуюся под ней емкость для сбора воды и почистить их водой с моющим средством.

Чистка нижней фронтальной части корпуса: для чистки панелей используйте мягкую смоченную тряпочку.

9.2 ОЧИСТКА ГРУППЫ ПОДАЧИ И КАППУЧЧИНАТОРА

ОБРАТИТЕ ВНИМАНИЕ:

Следуйте также инструкциям, находящимся на внутренней стороне передней дверцы машины.


Fig. 26

Для промывания группы подачи кофе для данной машины можно использовать специальные моющие таблетки; для промывания частей, использующихся для поступления в машину молока и подачи напитков на молочной основе – жидкое моющее средство

Машина начнет цикл промывки, во время которого из группы подачи кофе и других кранов поступает горячая вода, с определенными интервалами; весь цикл занимает по времени около 4 минут.

Рекомендуется производить промывку как минимум один раз в день с предназначенными для этих целей моющими средствами.



Напоминаем Вам, что начатый цикл промывки, во время осуществления которой используются чистящие средства, нельзя прерывать, в противном случае часть этих средств может остаться внутри машины.

Для осуществления промывки сделайте

следующее

1. Поместите емкость с водой сбоку от машины.
2. Поместите в воду засасывающую трубку.
3. Добавьте в воду моющее средство (20 мл **Puly Milk**).

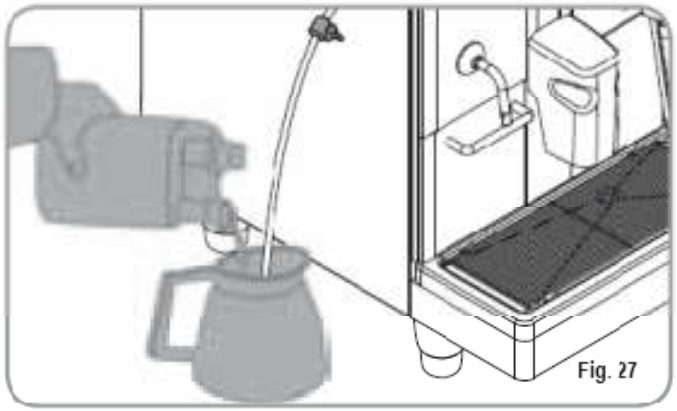
Fig. 27

4. Нажмите кнопку 

5. Удерживайте ее в течение 5 секунд до тех пор, пока на дисплее появится надпись:



(Автоматическая промывка
Откройте дверцу
Засыпьте чистящее средство
Закройте дверцу)

6. Откройте дверцу

7. Положите внутрь камеры подачи специальную таблетку моющего средства (**Puly Caff**)

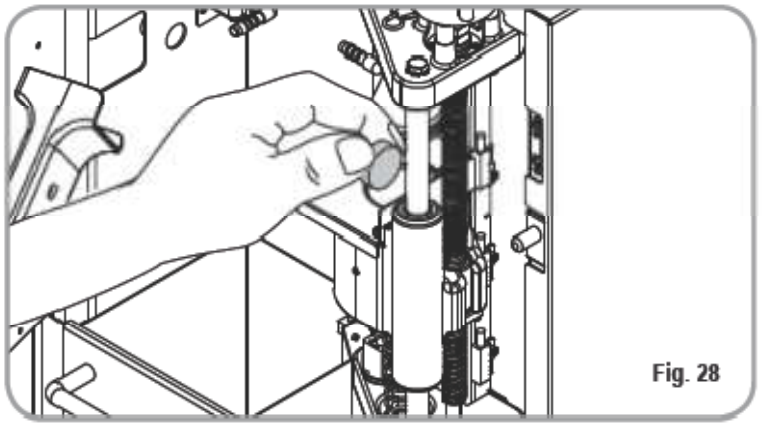
Fig. 28

8 Прижмите влажной тряпочкой нижнюю часть, сеточку, верхнего поршня.

9 Закройте дверцу

На дисплее появится надпись:



(**Промывка**)

ОБРАТИТЕ ВНИМАНИЕ:

Во время промывки кнопки напитков не функционируют.

По окончанию цикла, на дисплее появится надпись:



(**Ополаскивание**
Нажмите ENTER)

Наполните емкость только водой и нажмите кнопку **ENTER**  , машина начнет цикл ополаскивания, и на дисплее появится надпись:



(Ополаскивание

Возобновление прерванной промывки)

В случае если цикл промывки был прерван по причине отключения питания машины, при ее последующем включении группа установится в нейтральное положение и на дисплее появится надпись:



(Автоматическая промывка
Откройте дверцу
Засыпьте чистящее средство
Закройте дверцу)

1.Откройте дверцу

2. Положите внутрь камеры подачи специальную таблетку моющего средства (**Puly Caff**).

3. Прижмите влажной тряпочкой нижнюю часть, сеточку, верхнего поршня.

4. Закройте дверцу.

9.3 ЧИСТКА ЕМКОСТИ ДЛЯ КОФЕЙНЫХ ЗЕРЕН И ТРАНСПОРТЕРА МОЛОТОГО КОФЕ

ВНИМАНИЕ!
ОПАСНОСТЬ ОЖОГОВ!

• Обесточьте машину

•Вставьте ключ в отверстие для открытия передней дверцы.

•Поверните ключ против часовой стрелки.

•Откройте переднюю дверцу

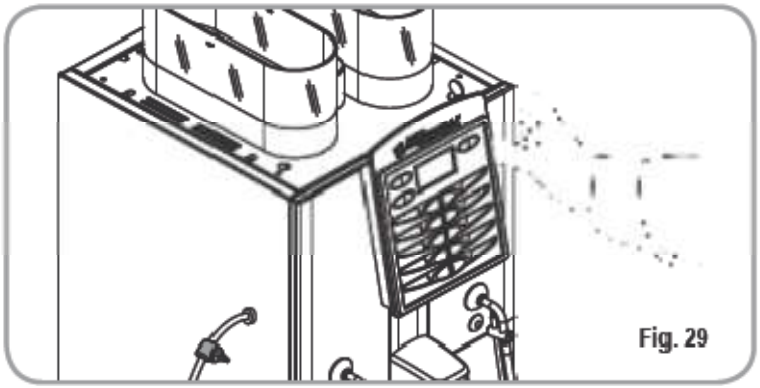

•Очистите панели транспортера от остатков молотого кофе при помощи специальной щеточки (поставляется в комплекте с машиной)

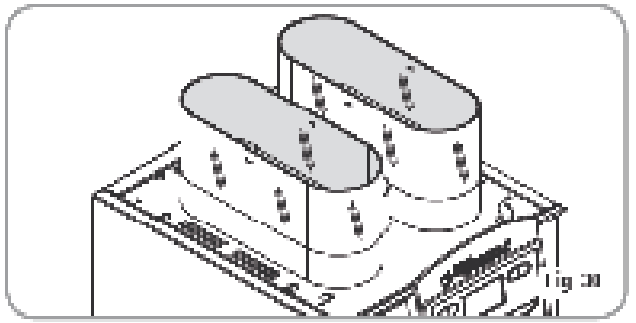

Для очистки контейнеров для зерен используйте тряпочку, слегка смоченную теплой водой и / или нейтральным моющим средством.

9.4 ОЧИСТКА ПАРОВОГО КРАНА

Кран подачи пара необходимо чистить каждый раз после того, как он был использован для нагревания напитков.

ВНИМАНИЕ!
ОПАСНОСТЬ ОЖОГОВ!

Если чистка крана производится в горячем состоянии, старайтесь не дотрагивайтесь до него голыми руками.

Для очистки используйте тряпочку, слегка смоченную теплой водой и / или нейтральным моющим средством.

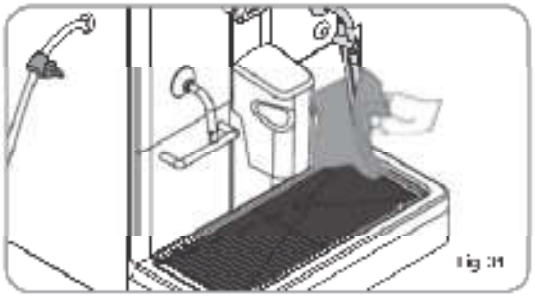

9.5 ЧИСТКА РЕШЕТОЧКИ НАД ЕМКОСТЬЮ СБОРА ВОДЫ

• Мойте решеточку теплой водой с мылом, пользуясь щеткой.

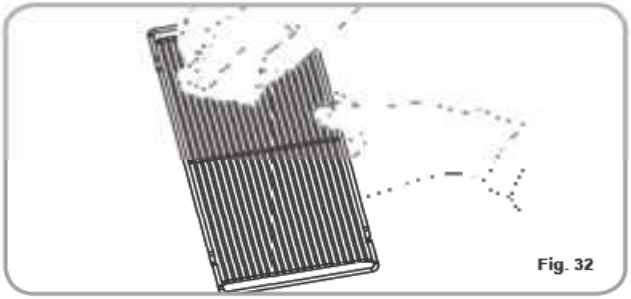

9.6ЧИСТКА РЕЗЕРВУАРА ДЛЯ СБОРА ВОДЫ

• Мойте емкость для сбора воды теплой водой с мылом, при необходимости пользуясь щеткой.

ОБРАТИТЕ ВНИМАНИЕ: Емкость для сбора воды можно мыть в посудомоечной машине.

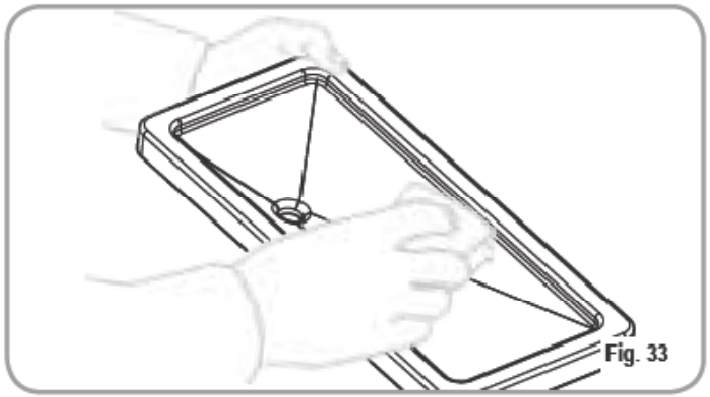



Не пользуйтесь никакими растворителями.

9.7 ОЧИСТКА ПРОКЛАДОК ГРУППЫ

•Пользуясь щеточкой, почистить от остатков кофе пистон и камеру группы, а также все остальные части, загрязненные остатками кофе.

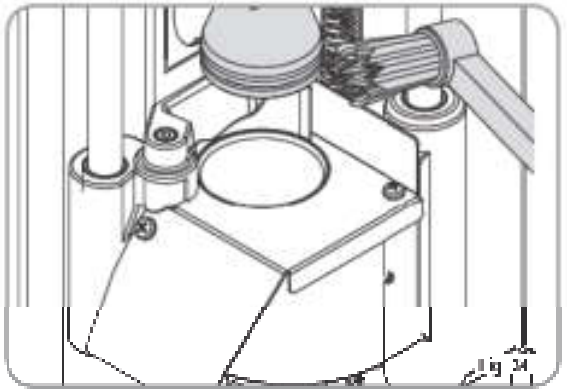

9.8 ОЧИСТКА КАППУЧЧИНАТОРА

ОБРАТИТЕ ВНИМАНИЕ:

Также следуйте инструкциям, находящимся на внутренней стороне передней дверцы машины.

ОЧЕНЬ ВАЖНО:

Действуйте с осторожностью.

•Выньте всю группу подачи кофе, включая каппуччинатор, потянув ее на себя.

•Выньте каппуччинатор из группы, в направлении вверх.

•Отсоедините все трубки, подходящиек каппуччинатору.

•Разберите каппуччинатор и аккуратно промойте его.

ОБРАТИТЕ ВНИМАНИЕ:

При временном интервале между приготовлениями каппуччино, превышающем один час, рекомендуется промывать каппуччинатор, погрузив его в емкость с водой, а не с молоком.

Для сборки произвести все действия в обратном порядке, особо внимательно проследив за присоединением трубок каппуччинатору.

ОБРАТИТЕ ВНИМАНИЕ:

Для упрощения сборки на внутренней части дверцы прикреплена схема.



10.ЗАВОДСКИЕ НАСТРОЙКИ

	RISTRETTO	2 RISTRETTO	ESPRESSO	2 ESPRESSO	COFFEE'	2 COFFEE'	AMERICANO	2 AMERICANO	CAPPUCCINO	2 CAPPUCCINO	MACCHIATO	2 MACCHIATO	CAFFELLATTE	CAFFELLATTE	MILK	2 MILK
MILK TIME									12	22	10	18	15	22	15	20
NO AIR TIME									0	0	10	18	15	22	15	20
WASHING									1	1	1	1	1	1	1	1
MILK TIME 2											10	18				
NO AIR TIME 2											0	0				
GRINDER TIME	2,5	3,5	3	4	3,5	4,5	2,5	4,5	2,5	3,5	2,5	3,5	3	3,5		
GRINDER	DX	DX	DX	DX	SX	SX	DX	DX	DX	DX	DX	DX	SX	SX		
VOLUME CC	42	55	45	65	120	160	50	70	50	70	40	55	60	90		
PREINFUSIONE	1,5	1,5	1,5	1,5	0	0	1,5	1,5	1,5	1,5	1,5	1,5	0	0		
PRESSING	Y	N	Y	N	N	N	Y	N	Y	N	N	N	Y	N		
WATER	0	0	0	0	0	0	95	135	0	0	0	0	0	0		

РАСШИФРОВКА:

- **MILK TIME** (позволяет устанавливать время/количество молока)
- **NO AIR** (позволяет устанавливать время/количество молока без пены)

- **WASH** (позволяет установить время промывки после подачи напитка)
- **GRIND TIME** (позволяет установить время помола)
- **GRINDER** (Кофемолка по умолчанию; DX – правая; SX – левая)
- **VOLUME CC** (позволяет установить количество воды в кофе)
- **PREINFUS (**позволяет установить время предварительного заваривания)
- **PRESSING** (позволяет активировать/отменить прессовку)
- **PRESSING** (позволяет активировать/отменить прессовку, Y – да/N - нет)
- **WATER** (позволяет установить дополнительное количество горячей воды)

11. СООБЩЕНИЯ ВО ВРЕМЯ РАБОТЫ МАШИНЫ

Сообщения дисплея	Причина	Последствия	Действия	Комментарии
ЕМКОСТЬ ДЛЯ СБОРА **ПЕРЕПОЛНЕНА**  **(машина готова** **ящик переполнен)**	Емкость для сбора отходов заполнилась. Количество отработанных таблеток в емкости достигло значения, установленного в режиме программирования	Заблокированы кнопки подачи кофе	Достаньте емкость и освободите ее от отходов. Поместите ее обратно, когда на дисплее появится следующее сообщение:  **(Машина готова** **Емкость открыта)**	
ЕМКОСТЬ ДЛЯ СБОРА ОТХОДОВ НЕ НА МЕСТЕ  **машина готова** **емкость открыта)**	Емкость для сбора отходов вышла из своего гнезда.	Заблокированы кнопки, управляющие подачей кофе.	Поместите емкость для сбора отходов на соответствующее место Если это сообщение появляется во время приготовление одного из кофейных напитков: надпись останется на дисплее до момента подачи кофе; после налива процесс подачи приостанавливается	

			Только после помещения емкости для сбора отходов на свое место процесс возобновляется с момента выброса кофейной гущи. Если же данное сообщение появляется во время переустановки группы: движение группы приостанавливается. После установки емкости на свое место процесс переустановки группы повторяется.	
ПОЛОЖЕНИЕ ДВЕРЦЫ МАШИНЫ 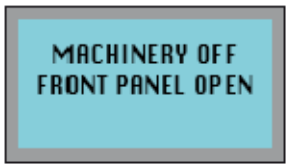 **(машина выключена. дверца открыта)**	Дверца открыта	Заблокированы все функции машины.	Закрыть дверцу машины.	

ПРОИЗВЕСТИ ЧИСТКУ МАШИНЫ  **(предупреждение о необходимости чистки**	Было превышено количество циклов, установленное в режиме программирования, после которого необходимо осуществить чистку группы.	Появляется соответствующее сообщение, но машина продолжает приготовление и подачу напитков.	Осуществить цикл промывки (см. соответствующий параграф «Чистка группы подачи кофе и каппуччинатора»).	
СООБЩЕНИЕ О НЕПОЛАДКЕ РАБОТЫ ВЕРХНЕГО ПОРШНЯ В ГРУППЕ  **(ошибка группы)**	Во время фазы перемещения группы верхний поршень превысил на 10 секунд максимальное запрограммированное время до момента перезапуска мотора.	Блок управления останавливает на ходу цикл приготовления, отключая как активатор перемещения, так и активатор подачи напитка; у оператора нет возможности сделать выбор напитка с помощью клавиатуры.	Откройте и закройте дверцу машины.	Если сообщение появится вновь, свяжитесь с квалифицированным техником.

СООБЩЕНИЕ ПРИ НАПОЛНЕНИИ БОЙЛЕРА  **(уровень бойлера)**	Время наполнения бойлера превысило на 3 минуты максимальное запрограммированное время; датчик уровня открыт.	Машина прекращает работу	Откройте и закройте дверцу машины. Блок управления повторит процедуру перезапуска машины.	Если сообщение появится вновь, свяжитесь с квалифицированным техником
СООБЩЕНИЕ О НЕПОЛАДКЕ ДОЗАТОРА При возникновении неполадки блок управления отправляет на дисплей соответствующее сообщение по поводу приготовляемого напитка, ссылаясь на ошибку, связанную с данной функцией, например:  **(ошибка дозатора)**	Блок управления не получает импульса от волюметрического дозатора в течение 5 секунд.	Подача кофе продолжается в течение 60 секунд или до момента нажатия на одну из кнопок приготовления кофе.	Откройте и закройте дверцу машины. Блок управления повторит процедуру перезапуска машины.	В случае, если сообщение об ошибке не пропадает, машину можно использовать в режиме ручного управления: •Нажмите на соответствующую кнопку для запуска приготовления желаемого напитка; • нажмите на ту же кнопку для остановки подачи напитка после того, как в чашке будет достаточное его количество. •Вызовите квалифицированного техника

СООБЩЕНИЕ О НЕПОЛАДКЕ ТЕМПЕРАТУРНОГО ДАТЧИКА:   **(ошибка температура кофе)** **(ошибка температура пара)**	Поломка одного из двух температурных датчиков	Прекращается подача кофе	Заменить неработающий датчик	Эта неполадка блокирует подачу кофе.

IMPIANTO IDRAULICO / PLUMBING SYSTEM

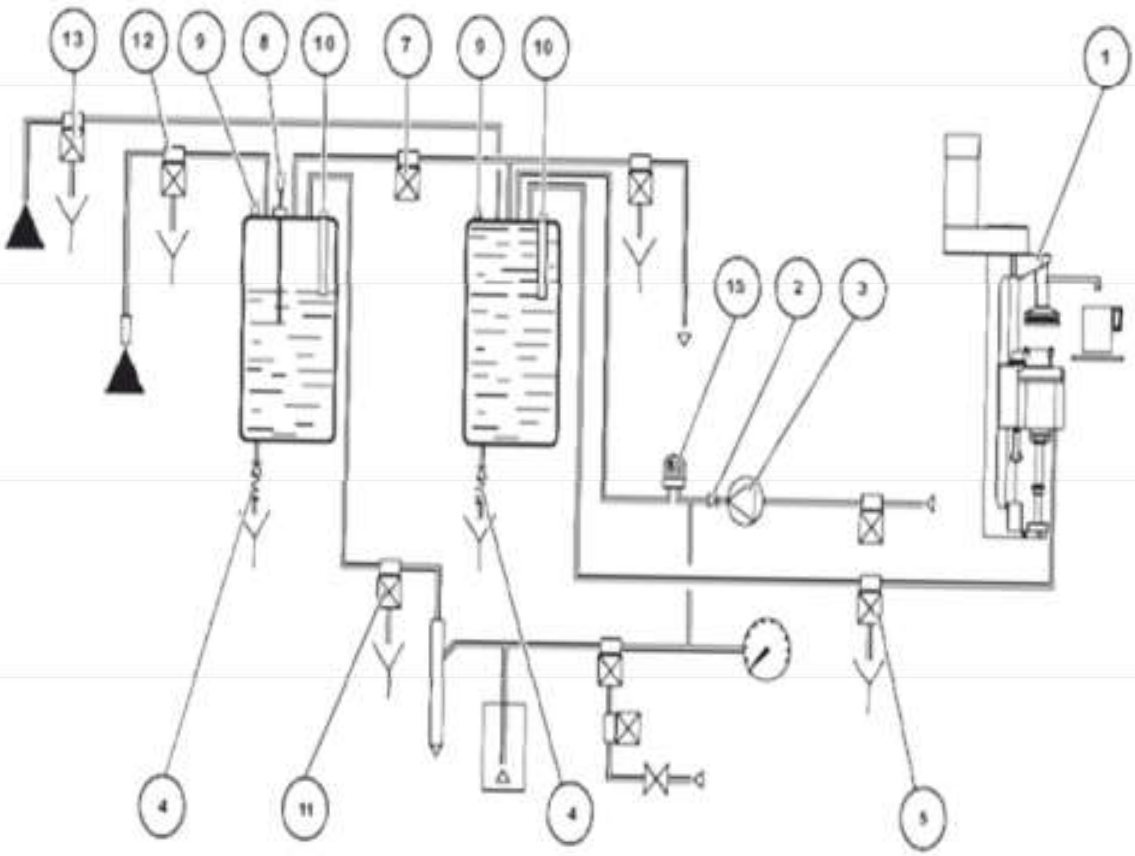

nuova SIMONELLI
espresso coffee machines

ОПИСАНИЕ ГИДРАВЛИЧЕСКОЙ СХЕМЫ

1. Группа подачи
2. Стопорный клапан
3. Помпа
4. Предохранительный клапан
5. Электроклапан подачи
6. Электроклапан уровня
7. Датчик уровня
8. Предохранительный прессостат
9. Температурный датчик
10. Электроклапан пенообразователя
11. Электроклапан пара
12. Электроклапан горячей воды
13. Электроклапан горячей воды
14. Резервуар для воды
15. Расходомер

IMPIANTO ELETTRICO / ELECTRICAL SYSTEM

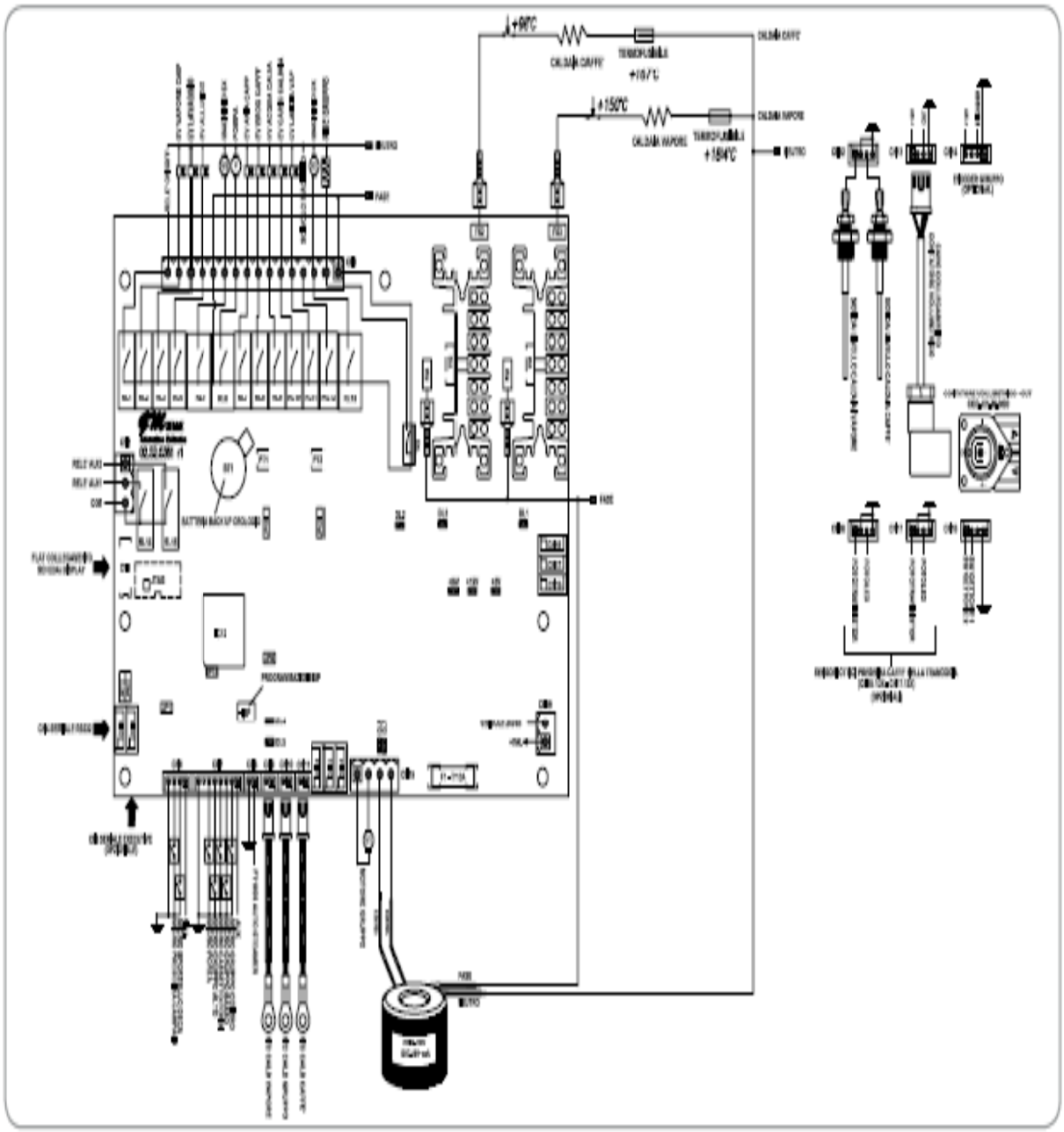

nuova SIMONELLI espresso coffee machines

ОПИСАНИЕ

DL 1 – управление разогреванием парового бойлера
DL 2 – управление разогреванием группы
DL3 – управление разогреванием кофейного бойлера
DL4 – импульсы волюметрического счетчика
DL 5 – импульсы волюметрического кодирующего устройства (энкодера)
DL 6 – мотор группы (движение группы вверх)
DL7 – мотор группы (движение группы вниз)
+ 9 V Регулятор 9V
+ 12 Регулятор 12 V
+ 5 V Регулятор 5 V

ОПИСАНИЕ ПЕРЕМЫЧЕК

JP 1 N.U.
JP2 N.U.
JP 3 N.U.
JP4 N.U.
JP5 N.U.
JP6 N.U.
JP6 Серийное RS232 или Управляющая система
JP7 Серийное RS232 или Управляющая система
JP8 Подключение сторожевого таймера
JP9 Электрический сенсор присутствия на месте правой кофемолки
JP10 Переключение оптического сенсора правой кофемолки
JP11 Электрический сенсор присутствия на месте левой кофемолки
JP12 Переключение оптического сенсора левой кофемолки
JP13 Последовательное питание +5V / +12V

ОПИСАНИЕ ПЕРЕМЫЧЕК

PT1 Регулятор чувствительности оптического сенсора наличия кофейных зерен в правой кофемолке
PT2 Регулятор чувствительности оптического сенсора наличия кофейных зерен в левой кофемолке
BT1 Батарея часов резервного копирования