Микроволновая печь MASTER LEE
Модель ML-900SL25-5S



Внимательно прочитайте инструкцию, прежде чем начать работать с печью.

Содержание

Меры предосторожности во избежание выброса избыточной микроволновой энергии
Спецификации
Прежде чем звонить в сервисную службу
Установка
Инструкции по заземлению
Радио помехи
Важные инструкции по безопасности
Принципы приготовления пищи в микроволновой печи
Обзор посуды
Наименование составных частей
Панель управления
Эксплуатация
Мойка и уход

Меры предосторожности во избежание выброса избыточной микроволновой энергии

1) Не работайте с печью, когда её дверь открыта.
2) Не помещайте посторонние предметы между передней поверхностью печи и дверцей и не позволяйте почве или чистящим средствам оседать на поверхностях.
3) Не работайте с повреждённой печью. Важно, чтобы дверца печи была плотно закрыта и исправна (в порядке сама дверца, щеколды, затворы).
4) Печь разрешено чинить только квалифицированным специалистам.

Спецификации

Потребление электроэнергии: 230 В 50 Гц 1400 Ватт
230 В 1000 Ватт (нагреватель)
Мощность выброса микроволн: 900 Ватт
Частота во время работы: 2450 МГц
Внешние размеры: 305 мм x 508 мм x 424 мм
Внутренние размеры (полость печи): 215 мм x 350 мм x 330 мм
Ёмкость печи: 23 литра
Вес нетто: около 16,5 кг

Прежде чем звонить в сервисный центр

Если печь не работает:

1) Посмотрите, правильно ли печь соединена с источником энергоснабжения (плотно ли вилка вставлена в розетку). Если же нет, извлеките вилку из розетки, подождите 10 секунд, а затем снова вставьте.
2) Проверьте состояние плавкого предохранителя и автоматического прерывателя
3) Проверьте работу панели управления
4) Проверьте, чтобы дверь была плотно закрыта

Установка

1. Убедитесь, что их внутренней части печи удалены все упаковочные материалы.

2. Внимание! Проверьте, чтобы в структуре печи не было повреждений, таких как погнутая дверца, повреждённые дверные засовы, сломанные дверные петли, вмятины в полости двери. Если имеются повреждения, не начинайте работать с печью и позвоните в сервисную службу.
3. Микроволновую печь следует установить на ровную поверхность, способную выдержать вес печи и продуктов, готовящихся в ней.
4. Не устанавливайте печь в помещении с повышенной влажность или рядом с легковоспламеняющимися объектами.
5. Для правильной работы печи необходима достаточная вентиляция. Расстояние от потолка до верхней части печи должно составлять не менее 20 см, расстояние от стены до задней стенки – 10 см, а по бокам – 5 см. Не закрывайте и не блокируйте отверстия печи. Не удаляйте ножки печи.
6. Не работайте с печью без стеклянного подноса, роликовой опоры и стержня, которые должны находится в надлежащей позиции.
7. Убедитесь в том, что провод подачи энергоснабжения не повреждён и не проходит под печью, не соприкасается с горячей поверхностью.
8. Розетка должна быть легко доступной, чтобы в аварийной ситуации печь можно было легко отключить от источника энергоснабжения.
9. Печь должна работать только в помещении.

Инструкции по заземлению

Устройство следует заземлить. Печь снабжена шнуром с проводом заземления и розеткой. Его нужно соединить со стенной розеткой, установленной и заземлённой надлежащим образом. В случае короткого замыкания заземления снижает риск удара током. Рекомендуется установить отдельную цепь для печи. Использование большого электрического напряжения опасно. Это может привести к пожару или поломке печи.

Внимание! Неправильное обращение с вилкой грозит электрическим шоком.

Примечания: 1. Если у Вас имеются вопросы о заземлении и энергоснабжении, проконсультируйтесь с квалифицированным электриком или специалистом из сервисного центра.
2. Ни изготовитель, ни продавец не несут ответственности за вред, причинённый печи и телесные повреждения персонала, возникшие в результате несоблюдения правил электрического соединения.

Провода в кабеле питающей сети, окрашенные в соответствии со следующим кодом:

зелёный и жёлтый = заземление
синий = нейтральный
коричневый = под напряжением

Радио помехи

1. Работа микроволновой печи может вызвать помехи в работе радио, телевизора и других подобных приборов.
2. Если имеются помехи, их можно сократить или убрать совсем при принятии следующих мер:

   - Вымыть дверцу и затворы печи
   - Отрегулировать антенну радио и телевизора
   - Переставить печь или радиоприёмник
   - Соединить печь с другой розеткой

Важные инструкции по безопасности

При эксплуатации электрического прибора необходимо соблюдать следующие меры предосторожности:

Внимание! Чтобы сократить риск ожогов, ударов током, пожаров, телесных повреждений и выбросов микроволновой энергии, нужно:

1. Тщательно ознакомиться с инструкцией прежде чем начать работу с устройством.
2. Использовать устройство только для тех целей, для которых оно предназначено. Не использовать вещества, вызывающие коррозию. Данный тип печи разработан для разогрева и приготовления пищи. В промышленных и лабораторных целях его использовать запрещается.
3. Не включать печь, когда она пустая.
4. Не следует работать с устройством, если провод и/или вилка повреждены. В данной случае их должен заменить квалифицированный специалист.
5. Внимание! Дети могут работать с данной печью только под контролем взрослых.
6. Чтобы сократить риск возникновения пожара в полости печи:

- При разогреве пищи в пластиковых или бумажных контейнерах следует внимательно следить за процессом во избежание возгорания
- Удаляйте перекрученные провода от бумажных или пластиковых ёмкостей перед тем, как помещать их в печь
- Если есть дум, выключайте печь и отключайте её от источника энергоснабжения. Держите дверцу закрытой, чтобы сдержать пламя
- Не храните в печи ничего. Не оставляйте так бумажные изделия, посуду или пищу

7. Внимание! Жидкости не следует нагревать в запечатанных контейнерах, так как они могут взорваться.
8. При нагревании напитков может произойти взрыв, так что в данном случае нужен особый контроль.
9. Не жарьте пищу в печи, так как горячее масло может повредить детали печи и посуду и даже вызвать ожоги.
10. Нельзя варить и разогревать в микроволновой печи яйца, так как они могут взорваться даже после того, как их извлекли из печи.
11. Продукты с жёсткой кожицей, такие как картофель, тыква, яблоки и каштаны нужно проколоть.
12. Содержимое детских бутылочек следует перемешать или встряхнуть перед помещением в печь. Также следует проверить его температуру, чтобы избежать ожогов.
13. Посуда в печи нагревается. Для неё требуются подставки.
14. Следует проверять посуду, пригодна ли она для использования в микроволновой печи.
15. Внимание! Доверять починку микроволновой печи не квалифицированному человеку опасно.
16. Печь относится к оборудованию группе 2 класса B ISM. Данное определение относится к оборудованию с микроволновой энергией. Оборудование класса B пригодно для использования в домашних условиях.

Принципы приготовления пищи в микроволновой печи

1. Подготовьте пищу к помещению в печь. Поместите более толстые куски ближе к краю посуды.
2. Отрегулируйте время. Установите минимальное время приготовления, далее увеличивайте его по мере необходимости.
3. Накройте пищу перед приготовлением, чтобы продукты равномерно готовились.
4. Во время приготовления продуктов в микроволновой печи их следует 1 раз перевернуть. Большие куски можно переворачивать чаще.

5. Фрикадельки и другую подобную пищу следует рассредоточить по блюду, в котором они готовятся.

Обзор посуды

1. Идеальным материалом для посуды, предназначенной для микроволновой печи, является материал, пропускающий микроволны.
2. Металл не пропускает микроволны, так что металлическую посуду и посуду с металлическими деталями нельзя использовать для микроволновой печи.
3. Не используйте вторичную бумагу, так как в ней могут содержаться частички металлов, которые могут вызвать возгорание.
4. Круглая/овальная посуда предпочтительней, чем квадратная или прямоугольная, так как в углах пища может подгорать.
5. Узкие полоски алюминиевой фольги помогают выступающим участкам пищи не подгорать. Но не переусердствуйте, не используйте слишком большое количество фольги и сохраняйте расстояние не менее 2,5 см между фольгой и внутренней поверхностью печи.

Посуда	Приготовление на микроволнах	Гриль	Смешанное приготовление
Огнеупорное стекло	да	да	да
Обычное стекло	нет	нет	нет
Огнеупорная керамика	да	да	да
Пластиковые тарелки, не подвергающиеся воздействию микроволн	да	нет	нет
Кулинарная бумага	да	нет	нет
Металлический поднос	нет	да	да
Металлическая решётка	нет	да	нет
Алюминиевая фольга/контейнеры из фольги	нет	да	нет

Наименование составных частей

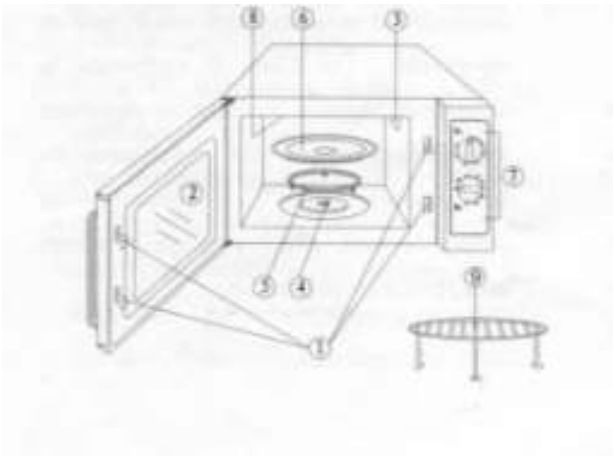

1. Система защиты двери
2. Дверное окошко
3. Вентилятор
4. Ось
5. Роликовое кольцо
6. Стеклянный поднос
7. Панель управления
8. Нагревательный прибор
9. Металлическая решётка

Панель управления

1. Таймер (0-30 минут)
2. Выбор функций:

А) Приготовление на микроволнах

- Высокая: 100%
- Менее высокая: 81%
- Средняя: 58%
- Размораживание: 36%
- Низкая: 18%

Б) Приготовление на гриле

Гриль используется преимущественно для тонких кусков мяса, отбивных, кебабов, кусков птицы, сосисок. Также он используется для горячих сэндвичей и зерновой пищи.

С) Смешанное приготовление
Означает совмещение функций микроволн и гриля для размораживания и приготовления пищи. Имеется специальная программа, чтобы делать продукты хрустящими.

Программа	Уровень микроволн	Гриль	Продукты
	Средний - низкий (30%)	Высокий (70%)	Рыба, картофель
	Средний (49%)	Низкий (51%)	Пудинги, омлеты, печёный

			картофель
	Средне - высокий (67%)	Низкий (33%)	Птица

Эксплуатация

Поместите пищу в микроволновую печь и закройте дверцу.

Поверните переключатель на выбранную функцию.

С помощью таймера выберите продолжительность приготовления пищи.

Как только Вы повернёте таймер, начнётся процесс приготовления.

Внимание! ВСЕГДА ВОЗВРАЩАЙТЕ ТАЙМЕР В ПОЗИЦИЮ «0» как только извлечёте пищу из печи, даже если время не вышло. Чтобы остановить работу печи, потяните ручку дверцы и откройте дверцу.

Мойка и уход

1. Выключите печь и отключите её от источника энергоснабжения.
2. Содержите внутреннюю поверхность печи в чистоте. Удаляйте остатки пищи и жидкостей влажной тряпочкой. Если печь сильно загрязнена, допустимо использование мягкого моющего средства. Не используйте спрей и жёсткие чистящие средства, так как они могут поцарапать или повредить поверхность печи.
3. Внешние поверхности протирайте влажной тряпочкой. Не допускайте попадания воды в вентиляционные отверстия, это может повредить детали печи.
4. Протирайте дверцу влажной тряпочкой с обеих сторон. Не используйте абразивных чистящих средств.
5. Не позволяйте панели управления намокнуть. Протирайте её чистой влажной тряпочкой. При протирке панели управления оставляйте дверь открытой, чтобы предотвратить внезапное включение печи.
6. Если внутри печи скапливается пар, протрите дверь мягкой тряпочкой.
7. Необходимо время от времени вынимать стеклянный поднос и мыть его тёплой водой. Можно мыть его в посудомоечной машине.
8. Роликовое кольцо и низ внутренней поверхности печи также необходимо регулярно промывать во избежание увеличения уровня шума. Низ поверхности достаточно протереть тряпочкой с добавлением моющего средства. Кольцо можно вымыть в тёплой воде или посудомоечной машине.

9. Чтобы устранить запахи, налейте в чашку, пригодную для использования в микроволновой печи воды, добавьте в воду лимонный сок и кожуру одного лимона. Поставьте в печь и включите режим микроволн на 5 минут. После этого тщательно вытрите внутреннюю поверхность мягкой тряпочкой.
10. Если нужно заменить лампочку печи, свяжитесь с дилером.