EST. 2014

DRY AGER

SUPERIOR BEEF



Инструкция по эксплуатации

DRY AGER DX 1000®


DRY AGER
DRY AGER

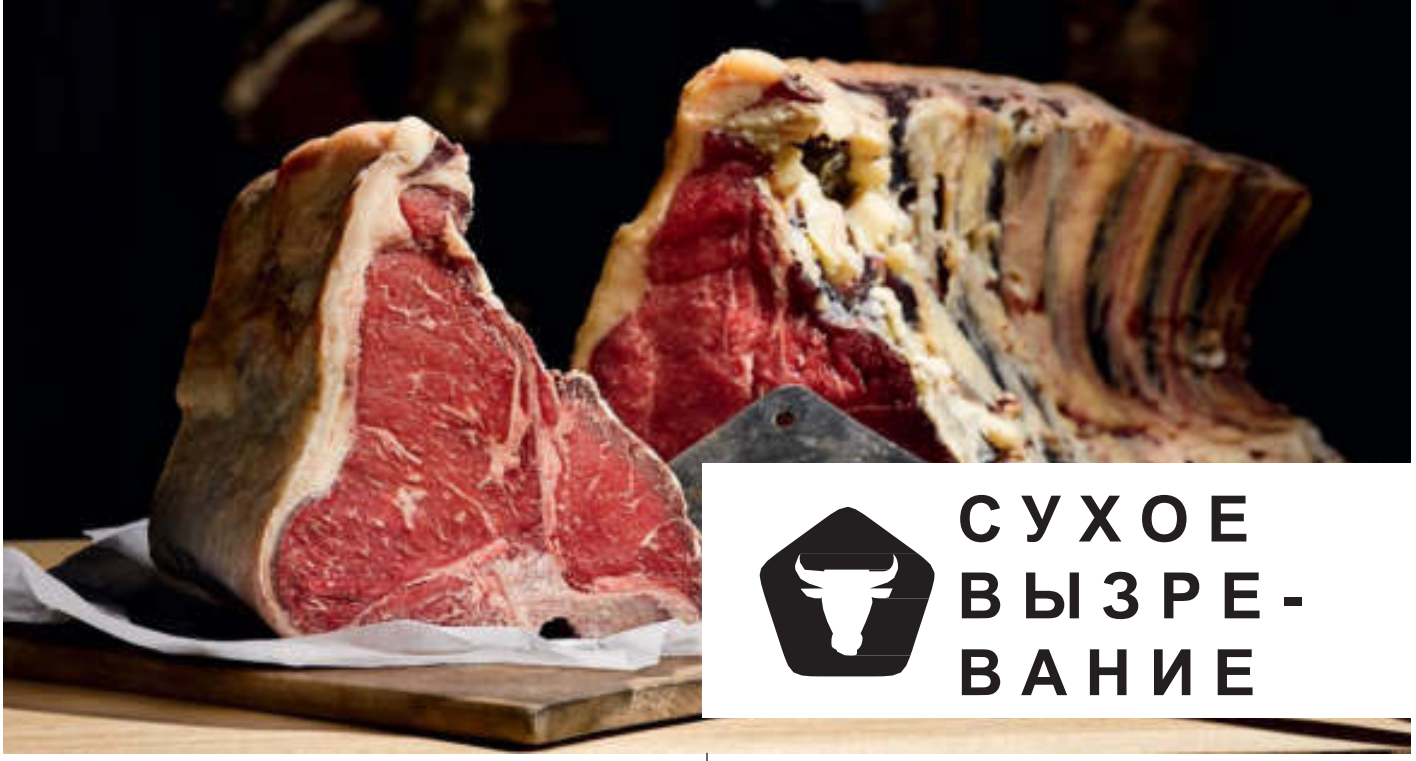

СУХОЕ ВЫЗРЕВАНИЕ

Сухое вызревание мяса перестало быть тайной. Вы тоже можете делать сочное изысканное мясо с помощью

DRY AGER DX 1000®

При использовании этой техники получается превосходное мясо с более насыщенным вкусом и ароматом. Текстура мяса естественным, нежная, но твердая, оно идеально жуется.

При жарке мяса после сухой выдержки сок практически не вытекает, а жир дает пряный аромат.

КАЧЕСТВО МЯСА

Лучшее мясо для сухого вызревания - рибай на кости. Мясо всегда лучше покупать у проверенных поставщиков.

Чем моложе животное, тем лучше. Рекомендуется покупать куски с хорошим содержанием жира и прожилок.

Мы советуем выдерживать мясо на кости, подвешивая его. Это позволяет сократить влияние воздуха на мясо и потерю куска в весе.

Рекомендованный период сухого вызревания составляет минимум
21 день, после этого мясо становится максимально нежным.
После этого усиливается только аромат.

Обратите внимание: возможно вызревание и до 6 недель. Обязательно уделяйте большое внимание санитарно-гигиеническим
стандартам.

По завершении процесса срезается тонкая корка, и мясо готово к отделению от костей и нарезке.

Уверены, вы получите удовольствие от использования DRY AGER DX1000®

Производитель
Landig + Lava GmbH & Co. KG

Утилизация

Оборудование содержит перерабатываемые материалы и подлежит особой утилизации, отдельно от бытовых отходов. Утилизация оборудования должна осуществляться в соответствии с местными нормами и правилами.

При утилизации обратите внимание, не поврежден ли контур охлаждения, т.к. это может привести к неконтролируемому выходу хладагента и масла.

• Отключите устройство.
• Вытащите вилку кабеля питания из розетки.
• Обрежьте кабель питания.

⚠ ВНИМАНИЕ
Опасность асфиксии: пластиковые упаковочные материалы! Не позволяйте детям играть с упаковкой. Утилизируйте упаковку в соответствии с правилами.

Экономия энергии

- Всегда обеспечивайте надлежащую вентиляцию. Не накрывайте вентиляционные отверстия.
- Держите лопасти вентилятора чистыми.
- Не устанавливайте устройство под прямыми солнечными лучами, возле печей, обогревателей и т.п.
- Потребление энергии зависит от условий установки, например, температуры окружающей среды.
- Сводите к минимуму время, когда двери устройства открыты. Накапливаемая пыль повышает энергопотребление:
- Раз в год очищайте холодильный агрегат и решетку теплообменника пылесосом.

Устройство предназначено только для охлаждения мяса в домашних или коммерческих условиях.

Любое другое применение запрещено. Устройство не предназначено для хранения и охлаждения медикаментов, плазмы крови, лабораторных препаратов и других подобных веществ.
Директива 2007/47/ЕС. Любое другое применение может привести к порче продуктов. Также, устройство не предназначено для использования в зонах повышенной опасности.

Описание устройства

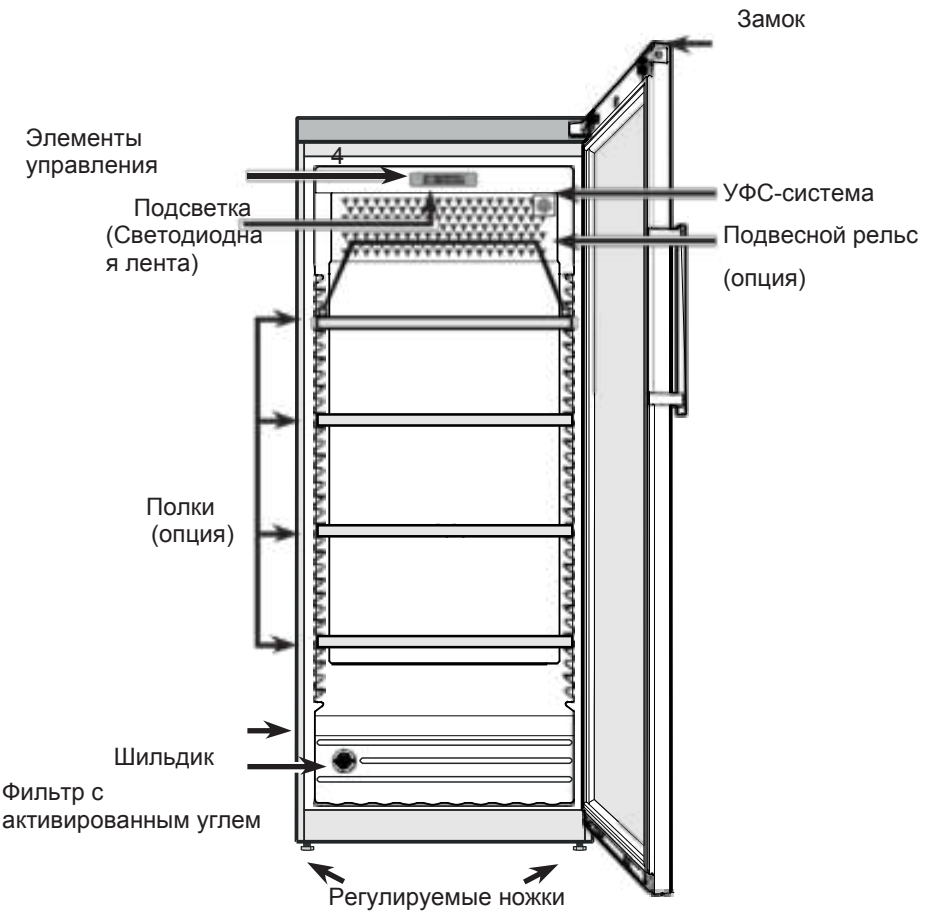

Встроенные системы

HUMICONTROL©
электронный контроль влажности от
60% до 90%
(водопроводное подключение не требуется)

DX AIRREG©
оптимальный поток воздуха, угольный фильтр и стерилизация

LED LIGHTING DX световой спектр не содержит ультрафиолетов ых лучей, в результате образуется минимум тепла, которое не влияет на температуру в толще мяса.

АВТОМАТИЧЕСКАЯ РАЗМОРОЗКА И ИСПАРЕНИЕ КОНДЕНСАТА

ОПТИЧЕСКАЯ И АКУСТИЧЕСКА Я СИГНАЛИЗАЦИ Я

ЗАПИРАЕМАЯ ПЕРЕНАВЕШИВАЕМАЯ ДВЕРЬ

ВОЗМОЖНА УСТАНОВКА МАГНИТНОГО УПЛОТНИТЕЛЯ ДВЕРИ

Использование DRY AGER®



DX 1000®

Сухое вызревание целого окорока



DX 1000®

Сухое вызревание отдельных кусков



2 x DX 1000®

Интегрированное решение

Идеально для коммерческих объектов

Безопасность

• Во избежание повреждений, устройство должны распаковывать и устанавливать двое человек.

• При обнаружении повреждений при транспортировке свяжитесь с поставщиком.

• Для безопасной работы устройства устанавливайте и подключайте его, как описано в инструкции.

• Отключите устройство от сети при обнаружении любых неполадок. Вытащите вилку кабеля питания, отключите или вытащите предохранитель.

• При отключении устройства беритесь за вилку, а не за кабель.

• Любые работы по ремонту и обслуживанию устройства должен проводить квалифицированный специалист, несанкционированное вмешательство опасно. Это относится и к замене кабеля питания.

• Не позволяйте устройству вступать в контакт с открытым огнем и источниками возгорания. При транспортировке и чистке устройства удостоверьтесь, не поврежден ли охлаждающий контур. В случае повреждений, удостоверьтесь, что рядом нет источников возгорания и проветрите помещение.

• Не вставайте на цоколь, ящики или двери устройства и не используйте их в качестве подставки.

• Устройство может использоваться детьми старше 8 лет, а также лицами с ограниченными физическими, сенсорными и умственными возможностями и отсутствием опыта и знаний только под надзором, или после прохождения инструктажа по безопасной эксплуатации устройства. Не позволяйте детям играть с устройством. Детям запрещается проводить чистку и техническое обслуживание устройства без присмотра.

• Не допускайте долгого контакта кожи с холодными поверхностями или продуктами. Это может вызвать боль, онемение и обморожение. В случае необходимости такого контакта надевайте защитные средства, например, перчатки.

• Не потребляйте в пищу продукты, которые хранились длительное время, это может вызвать отравление.

• Не храните в устройстве взрывоопасные или возгораемые вещества. Электрические компоненты устройства могут привести к их возгоранию. Такие вещества отмечены специальным символом.

• Не используйте электрические приборы внутри устройства.

• Если ваше устройство поставляется с замком, не храните ключ рядом с устройством или в доступном для детей месте.

• Устройство предназначено для использования в закрытых помещениях. Не используйте устройство вне помещений, а также во влажных местах.

• Светодиодная подсветка освещает внутреннюю поверхность устройства. Она не предназначена для освещения помещения.

• При транспортировке устройства на высоте более 1500 м над уровнем моря, стеклянная панель двери может треснуть из-за снижения давления воздуха. Сломанные грани стекла очень острые и могут привести к серьезной травме.

Климатический рейтинг

Климатический рейтинг указывает на температуру помещения, при которой устройство работает оптимально. Он указан на шильдике.
Положение шильдика показано на схеме в разделе **Описание устройства.**

Климатический рейтинг	**Температура помещения**
SN	+10 °C до +32 °C
N	+16 °C до +32 °C
ST	+16 °C до +38 °C
SN-ST	+10 °C до +38 °C T
+16 °C до +43 °C SN-T	+10 °C до +43 °C

Не используйте устройство вне обозначенного температурного диапазона.

Установка

• Не устанавливайте устройство под прямыми солнечными лучами или возле печей, радиаторов и других источников тепла.



• Поверхность установки должна быть горизонтальная и ровная. Неровности пола можно компенсировать регулировкой ножек.

• Не накрывайте вентиляционные отверстия.

• Стандарт EN 378 регламентирует, что объем помещения, в котором устанавливается холодильное оборудование, должен составлять 1 м3 на каждые 8 г хладагента R 600a, используемого в устройстве, чтобы предотвратить накопление воспламеняемой газовоздушной смеси. Количество хладагента в устройстве указано на шильдике.



• Всегда устанавливайте устройство у стены.

• Поставьте устройство в место установки. Вытащите регулируемые ножки снизу, и поверните их на 90° против часовой стрелки.

Габариты DX 1000®

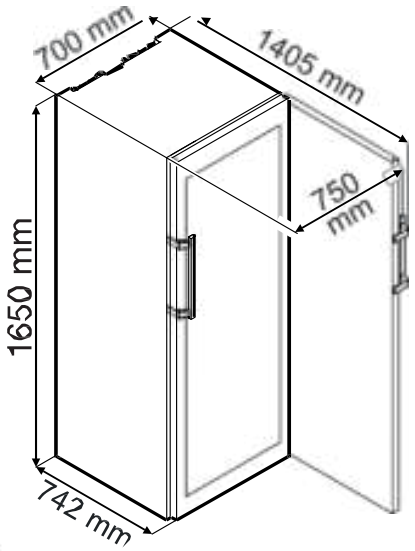

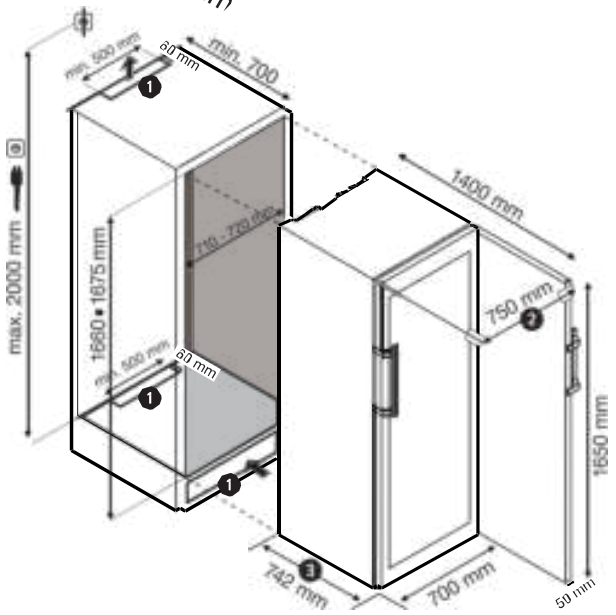

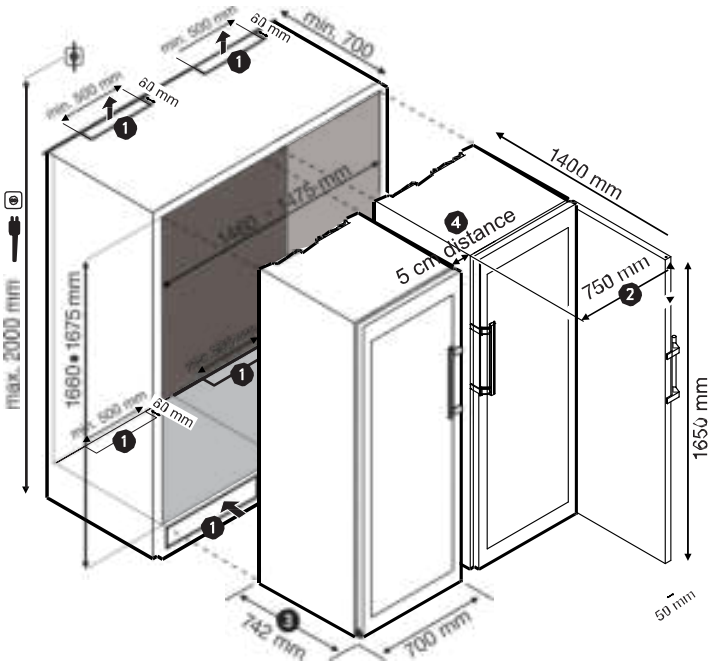

❶ Вентиляционные отверстия абсолютно необходимы. **Минимальный размер: 300 см²**. Возможно сбоку или сзади.
❷ Габаритный размер с открытой дверью: **750 мм.**
❸ Габаритный размер корпус + дверь (выступающая): **742 мм.**
❹ По запросу доступен дополнительный аксессуар - стальной

Электроподключение

Используйте устройство только с переменным током (AC). Допустимые напряжение и частота указаны на шильдике. Положение шильдика указано в разделе **Описание устройства.**

Розетка должна быть заземлена и защищена предохранителем. Ток предохранителя должен быть между 10 A и 16 A. Розетка должна находиться в легкодоступном месте.

Не подключайте устройство с помощью удлинителя или переходника.



Не используйте инверторы тока или энергосберегающие вилки. Риск повреждения системы электронного управления!

Подсветка

Внутренняя поверхность устройство подсвечивается светодиодной лентой, расположенной сверху.



Интенсивность света соответствует классу лазера 1/1M.

⚠ **Важно**

Если крышка снята, не смотрите напрямую на свет с близкого расстояния. Это может повредить глаза.

Замок

Замок на двери устройства оснащен предохранительным механизмом.

разделитель.

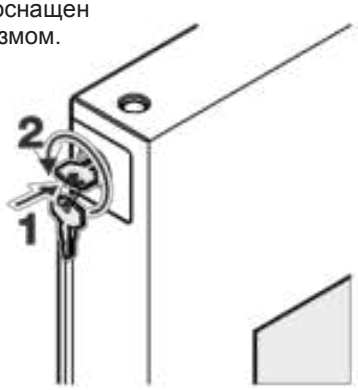

Запирание устройства:

- Вставьте ключ, как показано стрелкой 1.
- Поверните ключ на 180°.

Для открытия устройства проведите ту же процедуру наоборот.

DRY AGER DX 1000® готов к использованию
Мы рекомендуем следующие настройки для сухого вызревания говя[illegible]

Температура: 1,5°C
Влажность: 82 %

Угольный фильтр и УФС-лампа должны быть заменяться каждый год для лучшей работы.

Подробная информация: info@dry-ager.com / Тел.: (+49) 07581 48959-0

Элементы управления



set temp. — Просмотр / изменение настроек температуры (SET_ TEMP)

set %RH — Просмотр / изменение настроек влажности (SET_RH); Выбор или подтверждение параметра во время настройки

Увеличение отображаемого значения

Удержание кнопки: Пуск ручной разморозки. Уменьшение отображаемого значения

Без функции

Переключатель питания ON / OFF

Комбинация клавиш

Блок клавиатуры

+

Экран и символы

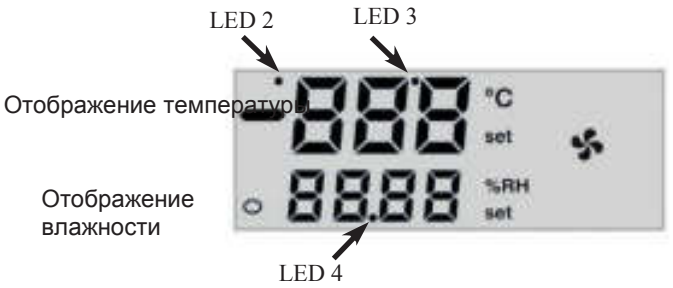

LED / СИМВОЛ	РЕЖИМ	ФУНКЦИЯ
LED 4	ВКЛ	Ожидание
°C	ВКЛ	градусы °C
°F	ВКЛ	градусы °F
	ВКЛ	Охлаждение
	МИГАНИЕ	задержка охлаждения
LED 3	ВКЛ	разморозка активна
LED 3	МИГАНИЕ	разморозка
	ВКЛ	нагрев активен
set	МИГАНИЕ	значение температуры по умолч.
	ВКЛ	Звуковой сигнал
	ВКЛ	Вентиляторы работают
%RH	ВКЛ	RH% - влажность
	ВКЛ	Влагопоглощение активно
	ВКЛ	Увеличение влажности
	МИГАНИЕ	значение влажности по

Включение/отключение

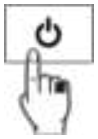

Нажмите и удерживайте кнопку 5 с., появится символ OFF. LED 4 (= ожидание)

Компрессор отключен. Все реле деактивированы.

Нажмите кнопку еще раз, и компрессор перезапустится.

Блокировка и разблокиовка клавиш

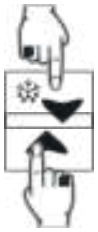

1. Нажмите ▲ и удерживайте 3 сек., появится сообщение POF (POF = параметр откл.)
2. После этого менять настройки будет нельзя. Можно смотреть минимальные и максимальные значения. Можно включать/отключать питание.

Разблокировка

Нажмите ▲ и удерживайте клавиши 3 секунды.

Настройка температуры и влажности



1. Нажмите кнопку SET: отобразится заданное значение

   Индикатор будет мигать

2. После этого измените значение в течение 10 сек. клавишами со стрелками.
3. Для подтверждения нажмите кнопку SET или подождите 10 сек.

Ручная разморозка



Нажмите и удерживайте кнопку

Начнется ручная разморозка

Коды ошибок

Сообщение	Причины	Эффект
"P1"	Ошибка датчика т-ры	Охлаждение и нагрев откл.
"P2"	Неисправность датчика испарителя	Разморозка
"P3"	Ошибка датчика	Контроль влажности откл.
"HA"	Сигнал высокой	нет
"LA"	Сигнал низкой	нет
"HHA"	Сигнал высокой	нет
"HLA"	Сигнал низкой влажности	нет
"dA"	Сигнал двери	нет

Сообщение об ошибке будет отображаться, пока не устранится причина. Все ошибки отображаются в чередовании с температурой помещения, кроме P1. EE can be acknowledged by pressing any key “rSt” for 3 seconds in the display, then returns to normal operation.

Звуковая сигнализация

Звуковая сигнализация (опция) может быть отключена нажатием любой кнопки.

Устранение ошибок

Ошибки P1, P2 и P3 исчезают через 30 сек.; после исправления причин они исчезают автоматически. Проверьте датчик щупа перед заменой. Проверьте соединения. Ошибки HA и LA автоматически исчезнут после достижения нормальной температуры или после начала разморозки. DA исчезает после закрытия двери. Ошибки EAL и BAL после цифрового ввода. Звуковой сигнал PAL:
ВКЛ/ОТКЛ. питания или переход в режим ожидания
Ошибки HHA и LHA исчезают автоматически
по достижении нормальной влажности.

Воздушный угольный фильтр

Рекомендуется менять фильтр раз в год. Фильтры можно купить у поставщика.

Замена фильтра:
Возьмите фильтр за ручку. Поверните его на 90° влево или вправо и вытащите.

Вставка фильтра:
Вставьте фильтр с ручкой в вертикальном положении. Поверните на 90° влево или вправо до щелчка.

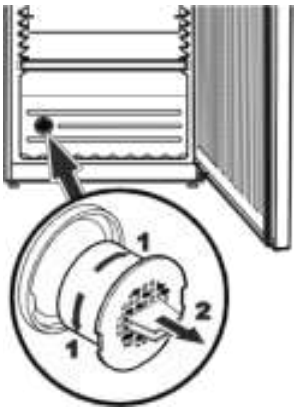

Чистка

Перед чисткой всегда отключайте устройство. Вытащите вилку кабеля питания или предохранитель.

- Очистите внутренние и верхние поверхности теплой водой с небольшим кол-вом чистящего средства. Не используйте абразивные, кислотные средства или растворители.
- Для чистки стеклянной панели и стальных поверхностей пользуйтесь специальными средствами для стекла и стали.

Не используйте отпариватели.

- Вода при чистке не должна проникать внутрь электрических компонентов или решетки вентиляции.
- Не повреждайте и не снимайте шильдик внутри устройства. Он очень важен для обслуживания устройства.

Неполадки

Вы можете устранить следующие неполадки самостоятельно.

• Устройство не работает:
– Оно включено?
– Вилка кабеля питания полностью вставлена в розетку?
– Предохранитель на месте?

• Шум при работе:
– Устройство устойчиво стоит на полу?
– Не вызывает ли работа устройства вибрацию других объектов? Шум системы охлаждения устранить нельзя.

• Температура недостаточно низкая:
– Правильно ли заданы настройки (см. "Настройка температуры")?
– Показывает ли отдельный термометр правильную температуру?
– Работает ли система вентиляции?
– Устройство установлено вблизи источников тепла?

Если ни одна из этих причин не подходит, и неполадку не удается устранить, обратитесь в сервисную службу.
укажите тип, сервисный номер и номер устройства, ③ как указано на шильдике.
Положение шильдика указано в разделе Описание устройства.

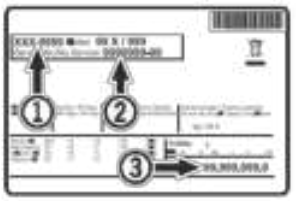

Замена дверных петель

Дверные петли может менять только квалифицированный специалист.
Для работы нужно двое людей.

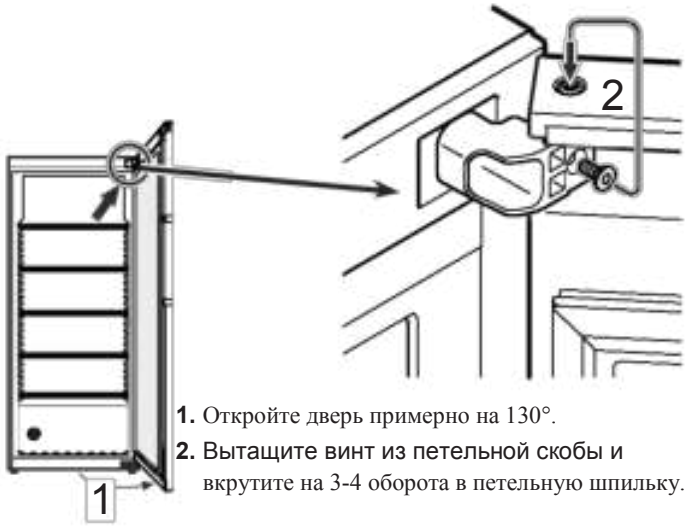

1. Откройте дверь примерно на 130°.
2. Вытащите винт из петельной скобы и вкрутите на 3-4 оборота в петельную шпильку.

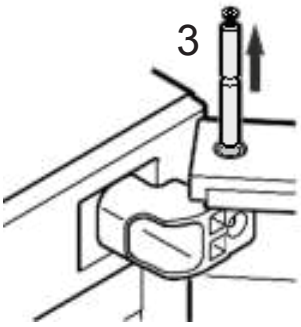

Важно
Теперь дверь необходимо поддерживать второму человеку.
3. Вытащите петельную шпильку.

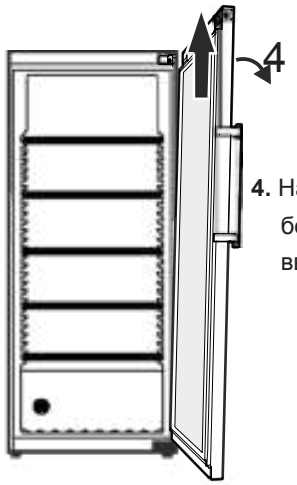

4. Наклоните дверь слегка на бок и снимите ее, потянув вверх.

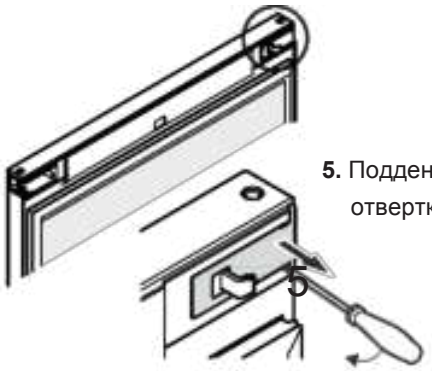

5. Подденьте крышку отверткой и вытащите ее.

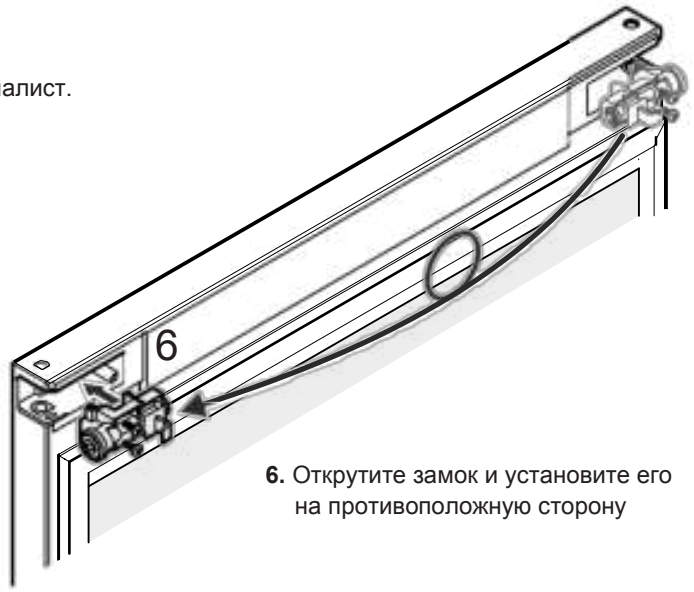

6. Открутите замок и установите его на противоположную сторону

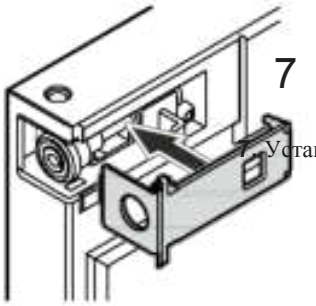

Установите крышку до щелчка.

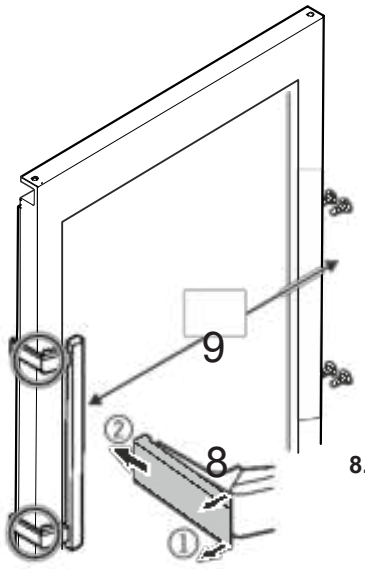

8. Отпустите ① прижимные пластины спереди ② и потяните их назад, чтобы снять.
9. Перенесите ручку и заглушки на другую сторону.

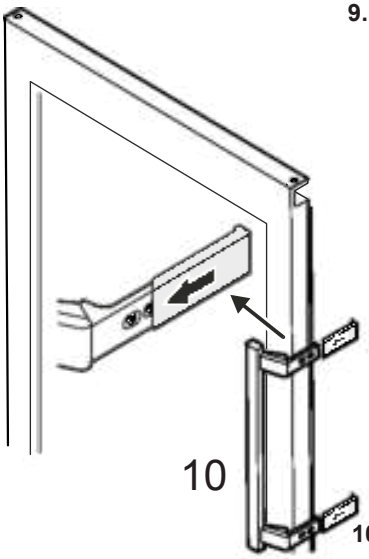

10. Надавите на прижимные пластины до их активации.

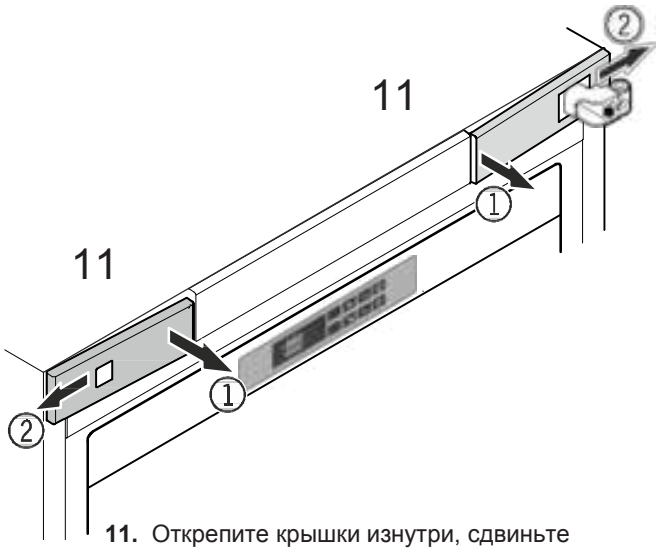

11. Открепите крышки изнутри, сдвиньте их вбок и вытащите.

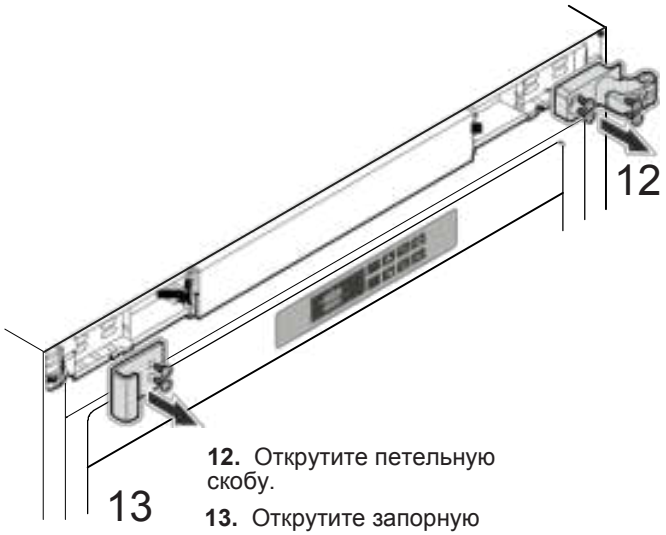

12. Открутите петельную скобу.

13. Открутите запорную скобу.

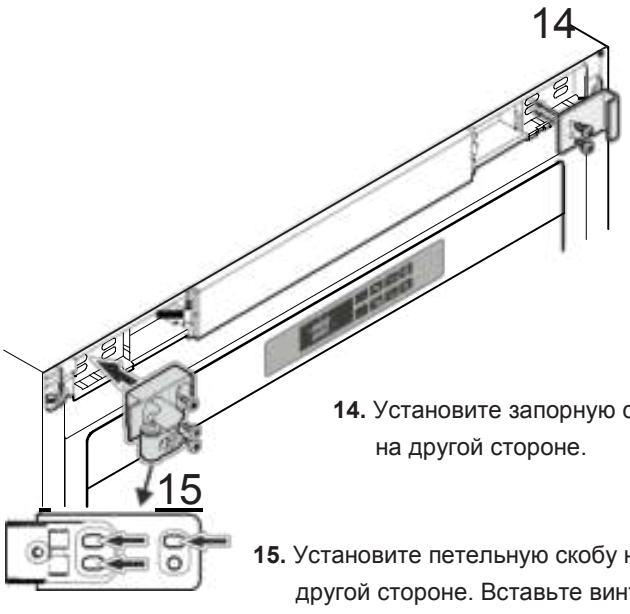

14. Установите запорную скобу на другой стороне.

15. Установите петельную скобу на другой стороне. Вставьте винты в отмеченные отверстия

.

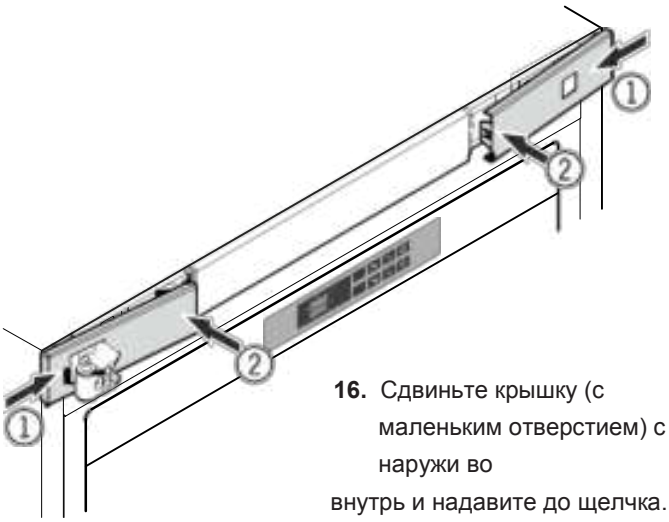

16. Сдвиньте крышку (с маленьким отверстием) с наружи во внутрь и надавите до щелчка.

17. Поместите крышку с большим отверстием над петельной скобой, сдвиньте ее снаружи вовнутрь и надавите до щелчка.

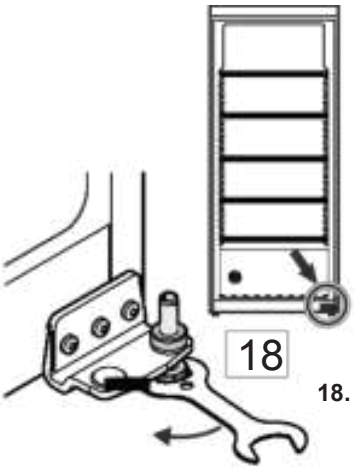

18. Открутите регулируемые ножки.

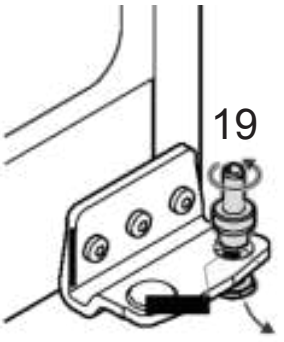

19. Потяните петельную шпильку вверх и открутите ее от ножки.

20. Потяните ножку вниз и вытащите ее.

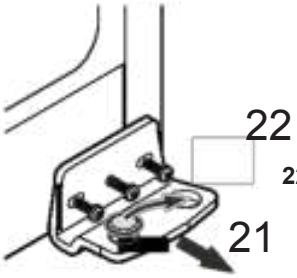

21. Открутите петельную скобу.

22. Перенесите крышку на другую сторону.

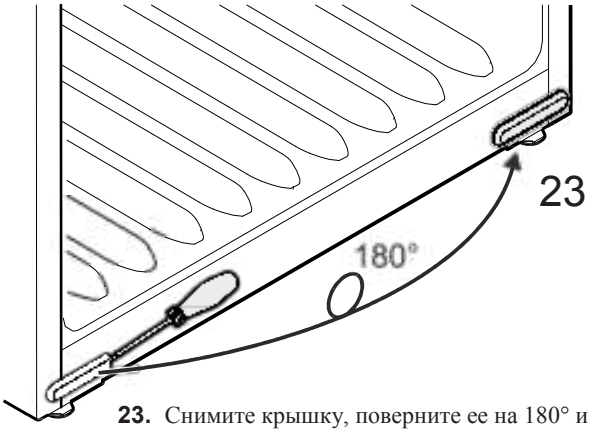

23. Снимите крышку, поверните ее на 180° и установите на другой стороне.

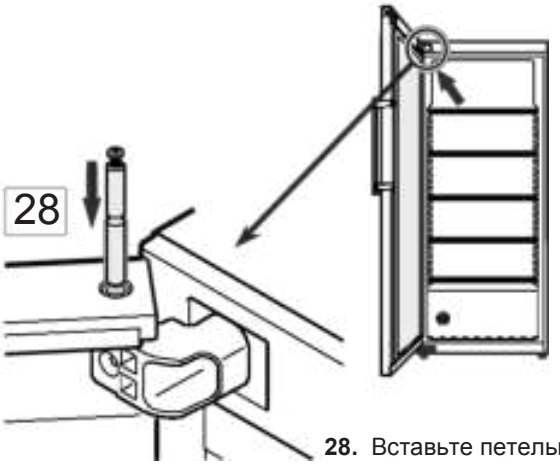

28. Вставьте петельную шпильку.



24. Прикрутите петельную скобу на место.

Верхняя петельная скоба, вид спереди.



29. Надавите на петельную шпильку, пока насечка на шпильке не совпадет с отверстием в петельной скобе.

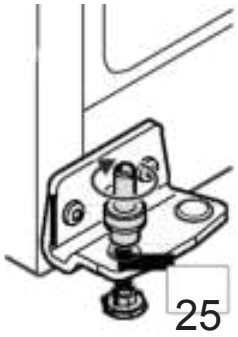

25. Установите ножку снизу и прикрепите к нему шпильку.

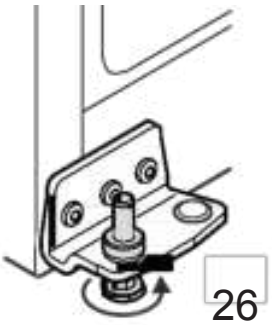

26. Полностью вставьте шпильку в петельную скобу и затяните ножку рукой.

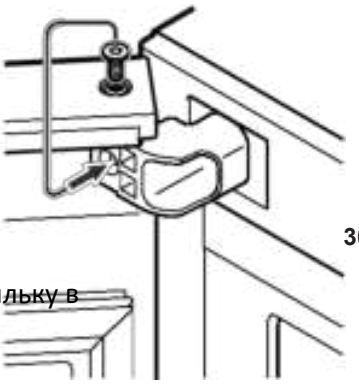

30. Вытащите винт из шпильки и вкрутите его в скобу.

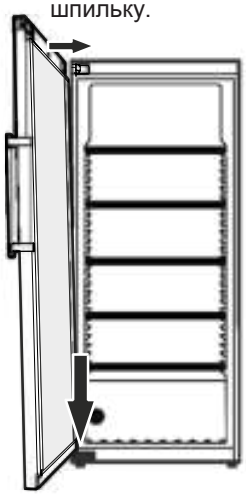

27. Поместите дверь на шпильку и переместите верхнюю часть на петельную скобу.

Важно
Теперь дверь должен держать второй человек.

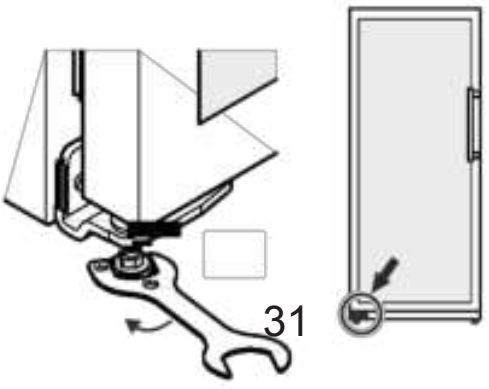

31. Поставьте устройство на место установки. Вытащите регулируемые ножки снизу, и поверните их на 90° против часовой стрелки.

Регулировка бокового наклона двери

Если дверь под углом, отрегулируйте угол.

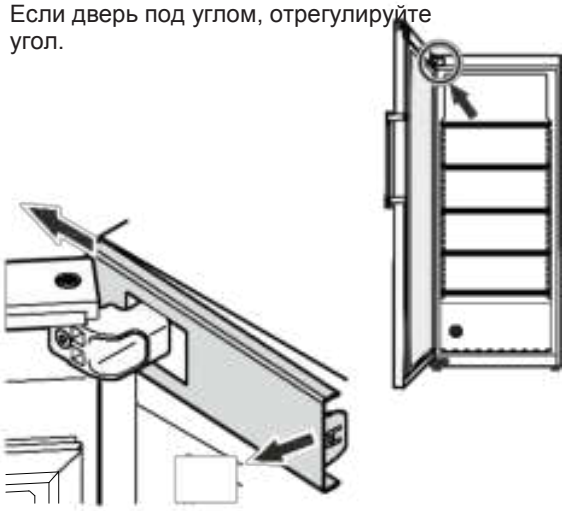

32

32. Отпустите крышку изнутри и сдвиньте ее снаружи.

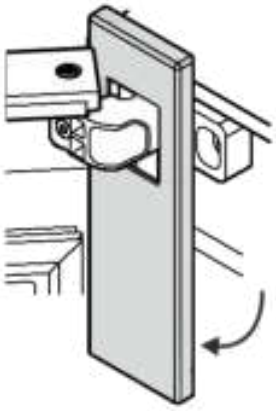

33. Поверните крышку вниз.

33

Верхняя петельная скоба, вид спереди.

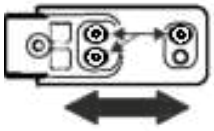

34

34. Открутите винты и сдвиньте петельную скобу вправо или влево. Затяните винты.

Установите крышку, следуя инструкциям выше в обратном порядке.

Закройте дверь и проверьте, что она прилегает к боковым стенкам устройства.

Отключение устройства

Если устройство необходимо отключить, отключите его и вытащите вилку кабеля питания из розетки.

Очистите устройство и оставьте дверь открытой, чтобы не допустить неприятных запахов.

Устройство соответствует регламентам безопасности и Директивам ЕС 2004/108/ЕС и 2006/95/ЕС.

Отказ от ответственности

Производитель не несет ответственности за порчу содержимого холодильника, даже в период гарантийного обслуживания. Также, производитель не несет ответственности за вред здоровью, понесенный в ходе неправильного хранения продуктов личного потребления или продажи.

ДОПОЛНИТЕЛЬНЫЕ АКСЕССУАРЫ

Наши аксессуары для сухого вызревания мяса.



DX0010

ВЕШАЛКА ИЗ НЕРЖ. СТАЛИ (до 80 кг)
Выдерживает до 2 окороков
Регулируется по высоте и положению в холодильнике



DX0020

ПОЛКИ ДЛЯ ОТДЕЛЬНЫХ КУСКОВ (до 40 кг)

DX0015

ПОЛОВИННЫЕ ПОЛКИ
(макс. вес 25 кг)



DX0040

ЭТИКЕТКИ ДЛЯ МЯСА
(20 шт.)
С нейлоновой стяжкой



DX0050

SALTAIR© ГИМАЛАЙСКАЯ СОЛЬ
Для интенсивного вкуса и аромата



DX0070

SALTAIR© ПОДНОС (НЕРЖ. СТАЛЬ) ДЛЯ ДНИЩА
Для 4 блоков соли макс. (DX0050)



DX0090

S-ОБРАЗНЫЙ КРЮК
Выдерживает до 100 кг (160 x 8мм)

DX0095

ШАРНИРНЫЙ КРЮК
Выдерживает до 100 кг (180 x 8мм)

DX0100

УФС-ЛАМПА

DX0110

УГОЛЬНЫЙ ФИЛЬТР

DX0080

ПОДСТАВКА ДЛЯ ВИТРИНЫ
Для идеальной демонстрации на уровне глаз: Металлическое основание (40 см) для DRY AGER® DX 1000®.

Дополнительные аксессуары и оборудование на сайте: **www.dry-ager.com**

Вы довольны качеством вашего DRY AGER DX 1000®?

Дополните свою коллекцию другими аксессуарами:



Мясорубки шприцы



Колбасные



Электрические костепилки



Сувид мешалки



Точилка для ножей



Костепилки



Слайсеры



Вакуумные водяные бани



Разделочные доски



Вакуумные машины



Топорики



Магнитные держатели для ножей



Точилки для ножей



Перчатки



Чистящее средство



Фартук



Наборы ножей

Landig + Lava GmbH & Co. KG
DRY AGER Manufaktur
Valentinstraße 35-1
D-88348 Bad Saulgau
Tel. (0049) 075 81/4 89 59-0
Fax (0049) 075 81/4 89 59-29