

Витрина тепловая RTR-120L, RTR-160L "Convito"

Руководство по эксплуатации

ВНИМАТЕЛЬНО изучите данное руководство и храните его в доступном месте

СОДЕРЖАНИЕ

1. ВВЕДЕНИЕ
2. НАЗНАЧЕНИЕ 3
3. ТЕХНИЧЕСКИЕ ХАРАКТЕРИСТИКИ 3
4. КОМПЛЕКТАЦИЯ 3
5. ПОРЯДОК РАБОТЫ 4
4. ТЕХНИКА БЕЗОПАСНОСТИ 5
5. ОБСЛУЖИВАНИЕ И УХОД 5
8. ГАРАНТИЙНЫЕ ОБЯЗАТЕЛЬСТВА 6
9. КОНТАКТНАЯ ИНФОРМАЦИЯ 6
ПРИЛОЖЕНИЕ 6

1.ВВЕДЕНИЕ

УВАЖАЕМЫЕ ГОСПОДА!

Вы приобрели профессиональное оборудование. Прежде чем Вы приступите к работе с ним, обязательно ознакомьтесь с настоящим руководством.

Помните, что, выполняя все указания, изложенные в настоящем руководстве, Вы тем самым продлите срок эксплуатации оборудования и избежите травм обслуживающего персонала.

Мы надеемся, что наши рекомендации максимально облегчат Вам работу с оборудованием.

2.НАЗНАЧЕНИЕ

Тепловые витрины RTR-120L**,** RTR-160L "Convito" устанавливаются на стойки, прилавки предприятий торговли и общественного питания и предназначена для демонстрации и хранения в горячем виде булочек, пирожков, пиццы и т.п.

3.ТЕХНИЧЕСКИЕ ХАРАКТЕРИСТИКИ

Объем, л	120	160
Количество полок, шт	3	3
Диапазон регулирования температур, °С	30-90	30-90
Мощность, Вт	1100	1500
Параметры электросети, В/Гц/кол.фаз	220/50/1	220/50/1
Материал корпуса и несущих конструкций	нержавеющая сталь	нержавеющая сталь
Габаритные размеры, мм	678x568x670	857x568x670
Вес, кг	48	56



1 – полка
2 – двери
3 – светильник
4 - кронштейн
5 - индикатор температуры
6 – емкость для воды

4.КОМПЛЕКТАЦИЯ

НАИМЕНОВАНИЕ	КОЛИЧЕСТВО (шт.)
Руководство	1
Витрина тепловая "Convito"	1

5.ПОРЯДОК РАБОТЫ

ПЕРЕД ПЕРВЫМ ВКЛЮЧЕНИЕМ

1. Удалите защитную пленку с поверхностей нержавеющей стали.
2. Очистите и продезинфицируйте оборудование в соответствии с инструкциями раздела «Обслуживание и уход».

ВКЛЮЧЕНИЕ ОБОРУДОВАНИЯ

1. Присоедините витрину к электрической сети (вставьте вилку в розетку).
2. Включите электропитание при помощи выключателя витрины.
3. Установите требуемую температуру с помощью регулятора температуры.

ВЫКЛЮЧЕНИЕ ОБОРУДОВАНИЯ

1. Выключите электропитание при помощи выключателя тепловой витрины.
2. Отсоедините витрину от электрической сети (выньте вилку из розетки).

ТРЕБОВАНИЯ К ЭКСПЛУАТАЦИИ

Подключайте витрину к розетке с заземляющим контактом 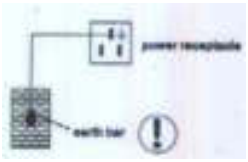	Подключайте витрину к электросети к отдельной розетке. 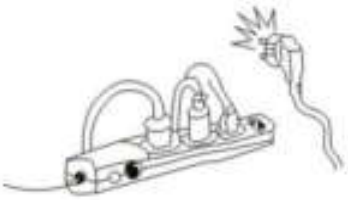
Защищайте электрический кабель от механических повреждений. 	Не промывайте витрину струей воды 
Не размещайте в витрине легковоспламеняющие и взрывоопасные вещества: эфир, бензин, алкоголь, клей и т.д.	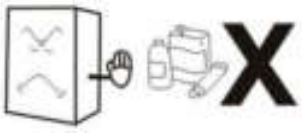

В витрине установлена емкость для воды. Заполните ее водой. Подключите витрину к отдельной заземленной розетке (однофазная сеть, 220 В, 50 Гц).

Установите температуру, необходимую для соответствующих продуктов температуру в диапазоне 30…90 ºС. Температуру внутри витрины можно контролировать с дисплея на передней панели витрины.

Положите продукты в специальные контейнеры и закройте витрину с помощью раздвижной двери.

Детали внутри витрины имеют высокую температуру поэтому, всегда используйте защитные перчатки от ожогов при размещении или удаления продуктов.

После размещения или удаления продуктов, закройте двери.

Включите освещение витрины с помощью выключателя, когда это требуется.

Отключите витрину от розетки, если она не используется

6.ТЕХНИКА БЕЗОПАСНОСТИ

Установка оборудования и подключение к электросети осуществляется только квалифицированными специалистами.

Для подключения оборудования должна использоваться однофазная трехпроводная система электроснабжения с заземлением, напряжением 220 В, частотой тока 50 Гц.

Запрещается проводить работы по обслуживанию оборудования, не отключив его от электросети.

Используйте защитные перчатки при размещении или удаления продуктов.

Не используйте поврежденную электровилку или плохо закрепленную розетку.

Не допускается мыть оборудование под прямой струей воды.

При возникновении любых неисправностей следует обращаться к специалистам службы сервиса.

7.ОБСЛУЖИВАНИЕ И УХОД

Все работы по обслуживанию витрины выполняются на оборудовании, отключенном от электросети и остывшем до комнатной температуры.

Не допускается использовать для очистки витрины абразивные материалы, кислоты, хлорсодержащие моющие средства, щетки, струю воды.

Перед первым использованием очистите внутреннею поверхность и решетки влажной мягкой тканью смоченную нейтральным чистящим средством. Затем протрите и высушите тщательно витрину.

Очистка витрины производится не реже 1 раза в 10 дней. После очистки витрина протирается мягкой сухой тканью и просушивается.

Если оборудование не будет использоваться в течение длительного времени (выходные, каникулы и т.п.), необходимо выполнить следующее:

1. Отключите электропитание (выньте вилку из розетки).
2. Тщательно очистите оборудование.
3. Дверь оставьте открытой для проветривания внутреннего объема витрины.

8.ГАРАНТИЙНЫЕ ОБЯЗАННОСТИ

Фирма-производитель оборудования гарантирует надежное качество изделия при условии соблюдения технических и эксплуатационных требований, изложенных в настоящем руководстве.

Гарантия на оборудование действует в течение 1 года.

Заводские дефекты в течение гарантийного срока устраняются бесплатно специалистами службы сервиса тел. (495) 580-75-59. Ремонт оборудования проводится в сервисном центре компании «Клён»- ООО «Клен-сервис». По согласованию с ООО «Клен-сервис» гарантийный ремонт может производится другими сервисными центрами, имеющие соответствующие разрешительные документы на выполнение ремонта.

Не гарантийный ремонт производится по расценкам сервисного центра.

Условия гарантии указаны в гарантийном талоне,

Фирма-поставщик не несет ответственности за неисправности оборудования, возникшие по вине пользователя.

9. КОНТАКТНАЯ ИНФОРМАЦИЯ

ООО «Клен»	г. Москва, ул. Академика Челомея, д.3 Телефон: (495) 925-00-87, 8-800-200-00-87
Сервисный центр ООО «Клен-Сервис»	г. Москва, ул. Большая Очаковская, д.5 Тел./факс: (495) 580-75-59

Приложение.

ЭЛЕКТРИЧЕСКАЯ СХЕМА

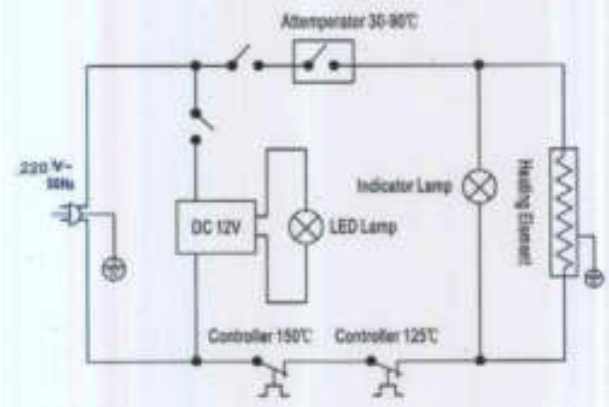

Attemperator 30-90 ºC – регулятор температуры
Indicator Lamp - лампа индикации
LED Lamp - светодиодные лампы
Controller 150 ºC - контроллер 150 ° C
Controller 125 ºC - контроллер 125 ° C
Heating Element - нагревательный элемент
DC 12V – адаптер 12В