BRAVILOR BONAMAT

1

FreshMore / FreshGround / FreshOne / FreshOne G





FreshMore / FreshOne



FreshMore XL



FreshGround / FreshOne G



FreshGround XL

User manual
Mode d'emploi Utilisateur
Gebraucher Handbuch
Gebruiksaanwijzing
Användarmanualen
Brukerhåndbok
Brugsanvisningen
Käyttäjän käsikirja
Manual del usuario
Manual do utilizador
Manuale per l'utente
Εγχειρίδιο χρήσης
Prostudujte uživatelskou
Podręcznik użytkownika
Manualul utilizatorului
уководство пользователя
Kullanici kilavuzu
使用者手冊
ユーザーマニュアル
사용자 설명서

English
Français
Deutsch
Nederlands
Svenska
Norsk
Dansk
Suomi
Español
Português

Information
Information
Information
Informatie
Information
Informasjon
Information
Informaatio
Información
Informação

Table of contents
Table des matières
Inhaltsangabe
Inhoudsopgave
Innehållsförteckning
Innholdsfortegnelse
Indholdsfortegnelse
Sisällysluettelo
Contenido
Índice

Handling
Fonctionnement
Bedienung
Bedienen
Handhavande
Betjene
Betjening
Käsittely
Operación
Execução

Selection button
Touches de sélection
Wahltaste
Keuzetoets
Väljarknapp
Velgerknapp
Valg knap
Valintanappi
Tecla de selección
Botão de selecção

Cup
Tasse
Tasse
Kop
Kopp
Kopp
Kop
Kuppi
Taza
Chávena

Mug
Grande tasse
Becher
Beker
Mugg
Krus
Krus
Muki
Tazón
Caneca

Decanter
Cruche
Kanne
Kan
Kanna
Kanne
Kande
Kannu
Jarra
Jarro

Start button
Touche de démarrage
Starttaste
Starttoets
Start knapp
Startknapp
Start knap
Aloitusnappi
Tecla start
Botão de ligação

Free issue
Issu gratuit
Gratis Ausgabe
Gratis uitgifte
Gratis val
Gratisvalg
Gratis udgave
Vapaa myynti
Distribución gratuita
Distribuição livre

Fill / empty
Remplissage / vidange
Füllen / Entleeren
Vullen / legen
Påfyllning / tömning
Fyll / Tøm
Fuld / Tom
Täyttö / tyhjennys
Llenar / vaciar
Cheio / vazio

Cleaning
Nettoyage
Reinigung
Schoonmaken
Rengöring
Vasking
Rengøring
Puhdistus
Limpiar
Limpeza

Cleaning, daily
Nettoyage quotidien
Reinigung, täglich
Schoonmaken, dagelijks
Daglig rengöring
Daglig vask
Rengøring, daglig
Päivittäinen puhdistus
Limpieza diaria
Limpeza diária

Cleaning, weekly
Nettoyage hebdomadaire
Reinigung, wöchentlich
Schoonmaken, wekelijks
Vecko rengöring
Ukentlig vask
Rengøring, ugentlig
Viikoittainen puhdistus
Limpieza semanal
Limpeza semanal

Canister
Bac produit
Kanister
Canister
Kanister
Kanister
Beholder
Kanisteri
Contenedor de producto
Depósito

Mixing system
Mélangeur
Mischsystem
Mixsysteem
Blandnings system
Miksesystem
Mixer system
Sekoitusjärjestelmä
Sistema de mezclar
Sistema de mistura

Ventilation system
Système de ventilation
Abluftsystem
Ventilatiesysteem
Ventilationssystem
Viftesystem
Ventilationssystem
Ilmastointijärjestelmä
Sistema de ventilación
Sistema de ventilação

Litterbin
Poubelle
Kaffeesatzbehälter
Afvalbak
Sumpláda
Avfallsdunk
Affaldsspand
Roska–astia
Cubo de Basura
Cesto de lixo

Drip–tray
Egouttoir
Tropfschale
Lekbak
Spillbricka
Spillbrett
Drypbakke
Tippa–allas
Escurridero
Tabuleiro

Brew chamber
Chambre du brasseur
Brühkammer
Brewerkamer
Bryggarkammare
Bryggerikammar
Bryggekammar
Keitokammio
Cámara dispensadora
Câmara de infusão

Brewer
Extracteur
Brüher
Brewer
Bryggmek
Bryggeenheten
Brygger
Mylly
Expendedor de infusión
Grupo de errogação

Roll of paper
Banderole de papier
Papierrolle
Papierrol
Filterrulle
Filterrull
Papirrulle
Paperirulla
Papel de filtro
Rolo de papel

Messages
Messages
Meldungen
Meldingen
Meddelanden
Meldinger
Beskeder
Viestit
Mensajes
Mensagens

it : Per la Sua lingua consultare la fine di questo documento.
el : Στην αναδιπλωμένη σελίδα, στο τέλος του εντύπου, μπορείτε να κοιτάξετε για τους όρους στη γλέσσα σας.
cz : Volba jazyka je popsána na konci následující stránky tohoto návodu.
pl : Szukaj swojego języka na ostatnich stronach dokumentu.
ro : Citiţi pentru limba dvs pagina ataşată la spatele acestui document.
ru : Вкладыш на Вашем языке в конце этого документа.
tr : Diliniz için arkadaki katli sayfaya bakiniz.
ch : 查看背頁的所屬語文
jp : 各言語についてはこの説明書の最後のページをご参照ください。
kor : 자료의 뒷면 집은페이지에서 해당 언어를 참조 하시요

English
Français
Deutsch
Nederlands
Svenska
Norsk
Dansk
Suomi
Español
Português

Safety book
Sommaire des sécurités
Sicherheitsvorschriften
Veiligheidsboek
Säkerhetsföreskrifter


Sikkerhetsbok
Sikkerhedsbog
Turvallisuusohjeet
Libro de seguridad
Instruções de segurança

Operator manual
Mode d'emploi Opérateur
Operator Handbuch
Operator handleiding
Driftmanual


Operatørhåndbok
Betjeningsvejledning
Operaattorin käsikirja
Manual del operador
Manual do operador

List of ingredients
Liste des ingrédients
Produktliste
Ingrediëntenblad
Ingrediënslista

Ingrediensliste
Ingrediens liste
Ainesosaluettelo
Lista de ingredientes
Lista de ingredientes

Wait
Patienter
Warten
Wachten
Vänta

Vent
Vent
Odota
Esperar
Aguardar

Cut
Couper
Schneiden
Knippen
Klipp

Klippe
Klip
Leikkaa
Cortar
Corte

Brush
Brosse
Pinsel
Kwast / Borstel
Borste

Kost
Børste
Harjaa
Sepillar
Escova

Moist cloth
Chiffon humide
Feuchtes Tuch
Vochtige doek
Fuktig trasa

Fuktig klut
Fugtig klud
Kostea pyyhe
Trapo húmedo
Pano húmido

Rinse
Rincer
Spülen
Afspoelen
Sköljning

Skylle
Rensning
Huuhtele
Aclarar
Enxaguamento

Detergent
Détergent
Spülmittel
Afwasmiddel
Rengöringsmedel

Vaskemiddel
Rengøringsmiddel
Puhdistusaine
Detergente
Detergente

Dishwasher proof
Lave–vaisselle autorisé
Geschirrspülertauglich
Vaatwasmaschine bestendig
Tål maskindisk

Tåler oppvaskmaskin
Maskinopvaske bestandig
Astianpesukoneen kestävä
Rest. para lavaplatos
À prova de máquina de lavar louça

Energy–saving mode
Mode économique
Energiesparen
Energiesparend
Energisparläge


Energisparing
Energi spare funktion
Sähköä säästävä
Posición economía
Modo de economia de energia

Call distributor
Appelez votre distributeur
Händler anrufen
Verkoopkantoor bellen
Ring Leverantör

Ring leverandør
Tilkald forhandler
Soita jälleenmyyjälle
Llame al distribuidor
Contacto importador

Descaling
Détartrage
Entkalkung
Ontkalken
Avkalkning

Rensing
Afkalkning
Kalkinpoisto
Descalcificación
Descalcificação

Accessories
Accessoires
Zubehör
Toebehoren
Tillbehör

Tilbehør
Valgbar
Lisälaitteet
Accesorios
Acessórios

Optional
Option
Produktliste
Optioneel
Tillval

Valgfri
Tilbehør
Valinnainen
Opcional
Opcional

1.

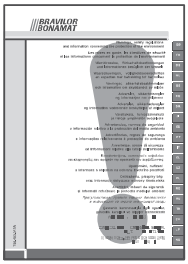

2.



2a

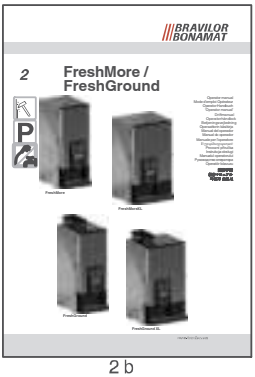

2 b

3.

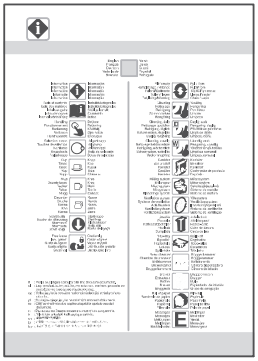

4.

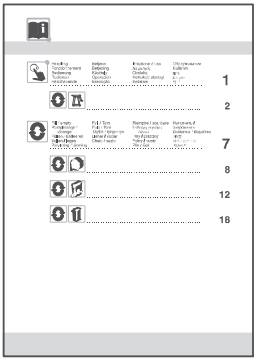

5.

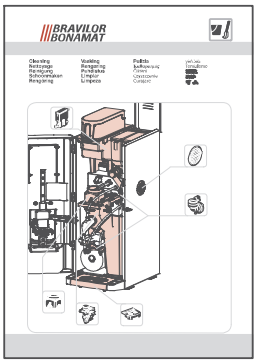

6.

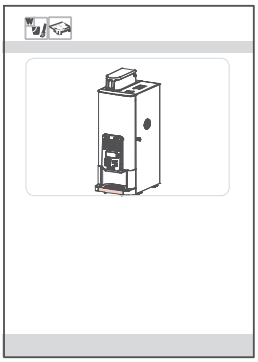

7.

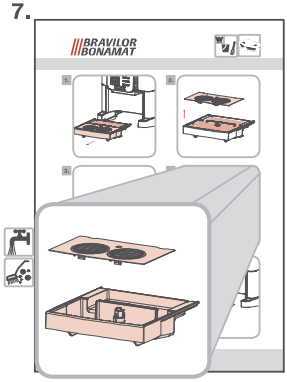

8.



GB

This manual is set up with pictures.
Reason: language independent; unambiguous; compact!
How to use this manual?
*) The numbers 1 till 8 refer to the pictures on the previous page.
1. First read the safety instructions (700.403.347).
2. Then read the user manual (2a) or operator manual (2b).
3. Study all pictograms and read their meaning.
4. Find the correct chapter and section in the index.
Chapter structure:
5. Chapter with the subjects (red).
6. Section with the subjects (red).
7. Instruction pages with actions (red) and pictograms (comments/prohibitions).
8. First read the complete instruction page, then carry out the actions (red).

FR

Ce manuel est composé d'images.
Raison : pas de problème linguistique; aucune ambiguïté ; compact !
Comment utiliser ce manuel ?
*) Les numéros 1 à 8 renvoient aux images de la page précédente.
1. Tout d'abord lire les mises en garde et directives de sécurité (700.403.347)
2. Ensuite lire le manuel de l'utilisateur (2a) ou de l'opérateur (2b).
3. Etudier tous les pictogrammes et lire leur signification.
4. Rechercher dans l'index le chapitre et le paragraphe exact.
Structure du chapitre :
5. Chapitre avec le thème abordé (rouge).
6. Paragraphe du chapitre avec le sous–thème abordé (rouge).
7. Page d'instructions avec les opérations à effectuer (rouge) et les petits pictogrammes (obligations/interdictions).
8. Toujours lire la totalité des instructions avant d'exécuter les opérations à effectuer (rouge).

DE

Dieses Handbuch ist mit Abbildungen aufgebaut.
Grund: Sprache unabhängig; Eindeutig; Kompakt!
Wie wende ich dieses Handbuch an?
*) Die Nummern 1 bis 8 verweisen zu den Bildern auf die vorhergehende Seite.
1. Lesen Sie zuerst die Sicherheitsbestimmungen (700.403.347).
2. Lesen Sie dann das Gebraucher Handbuch (2a) oder Installations und Wartungs Handbuch (2b).
3. Studieren Sie alle Pictogramme und lesen Sie Ihre Bezeichnung.
4. Suchen Sie im Index das richtige Kapitel und den Paragraphen.
Aufbau Kapitel:
5. Kapitel mit dem Thema (Rot).
6. Paragraph mit dem Thema (Rot).
7. Instruktionsseite mit Handlungen (Rot) und Pictogrammen (Gebote/Verbote).
8. Lesen Sie zuerst die ganze Instruktionsseite und führen Sie danach die Handlungen (Rot) durch.

NL

Deze handleiding is opgebouwd uit plaatjes.
Reden: taalonafhankelijk; eenduidig; compact!
Hoe moet ik deze handleiding gebruiken?
*) De nummers 1 t/m 8 verwijzen naar de plaatjes op de voorgaande pagina.
1. Lees eerst de veiligheidsvoorschriften (700.403.347)
2. Lees dan de 'user manual' (2a) of 'operator manual' (2b).
3. Bestudeer alle pictogrammen en lees hun betekenis.
4. Zoek in de index het juiste hoofdstuk en paragraaf op.
Opbouw hoofdstuk:
5. Hoofdstuk met de onderwerpen (rood).
6. Paragraaf met het onderwerp (rood).
7. Instructiepagina's met handelingen (rood) en pictogrammen (geboden/verboden).
8. Lees eerst de gehele instructiepagina en voer daarna de handelingen (rood) uit.

SE

Denna manual är sammanställd av bilder.
Orsak: oberoende av språk; tydlig; kompakt!
Hur ska manualen användas?
*) Siffrorna 1 till 8 hänvisar till bilderna på föregående sida.
1. Läs först säkerhetsinstruktionerna (700.403.347).
2. Läs därefter användarmanualen (2a) eller driftmanualen (2b).
3. Studera bildtecknen och förstå deras betydelse.
4. Leta efter rätt kapitel och avsnitt i innehållsförteckningen.
Kapitelstruktur:
5. Kapitel med ämnen (röda).
6. Avsnitt med ämnen (röda).
7. Instruktionssidor med åtgärder (röda) och bildtecken (kommentarer/förbud).
8. Läs först hela instruktionssidan och utför därefter åtgärderna (röda).

NO

Denne håndboken er satt opp med bilder.
Årsak: Språkuavhengig, entydig, kompakt!
Slik bruker du denne håndboken:
*) Numrene 1 til 8 henviser til bildene på foregående side.
1. Les først sikkerhetsinstruksjonene (700.403.347).
2. Les deretter brukerhåndboken (2a) eller operatørhåndboken (2b).
3. Studer alle piktogrammer og les betydningen av dem.
4. Finn det riktige kapitlet og avsnittet i stikkordlisten.
Kapittelstruktur:
5. Kapittel med emnene (rødt).
6. Avsnitt med emnene (rødt).
7. Instruksjonssider med handlinger (røde) og piktogrammer (kommentarer/forbud).
8. Les først hele instruksjonssiden, og utfør deretter handlingene (røde).

DK

Denne vejledning er sat op med billeder.
Årsag: uafhængig af sprog; utvetydig; kompakt!
Hvordan bruges denne vejledning?
*) Tallene 1 til 8 henviser til billederne på den foregående side.
1. Læs først sikkerhedsanvisningerne (700.403.347).
2. Læs derefter brugsanvisningen (2a) eller betjeningsvejledningen (2b).
3. Studer alle piktogrammer og læs hvad de betyder
4. Find det rigtige kapitel og afsnit i indekset.
Kapitlernes opbygning:
5. Kapitel med emner (rødt).
6. Afsnit med emner (rødt).
7. Siderne med anvisninger om de handlinger, der skal udføres (røde), og piktogrammer (bemærkninger/forbud).
8. Læs først hele siden med anvisninger, udfør derefter handlingerne (røde).

FI

Tämä käsikirja perustuu kuvien käyttöön.
Syy: kielestä riippumaton, yksiselitteinen, kompakti!
Kuinka tätä käsikirjaa käytetään?
*) Numerot 1–8 viittaavat edellisen sivun kuviin.
1. Lue ensin turvaohjeet (700.403.347).
2. Lue sitten käyttäjän käsikirja (2a) tai operaattorin käsikirja (2b).
3. Tutustu kaikkiin piktogrammeihin ja lue niiden merkitys.
4. Etsi vastaava luku ja kappale hakemistosta.
Lukujen rakenne:
5. Luku, jossa on kohteet (punainen).
6. Kappale, jossa on kohteet (punainen).
7. Ohjesivut, joilla esitetään toimet (punainen) ja piktogrammit (huomautukset/kiellot).
8. Lue ensin ohjesivu kokonaan ja suorita sitten toimet (punainen).

1.

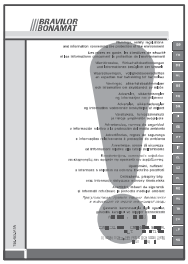

2.



2a

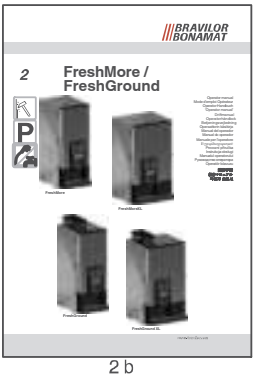

2 b

3.

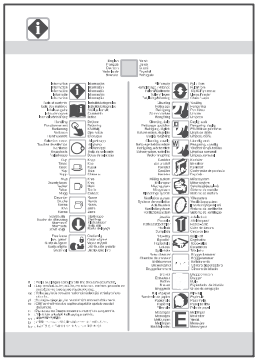

4.

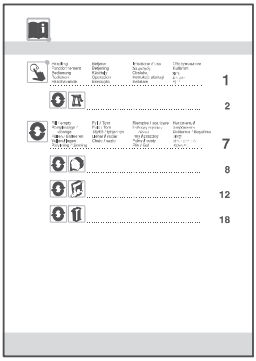

5.

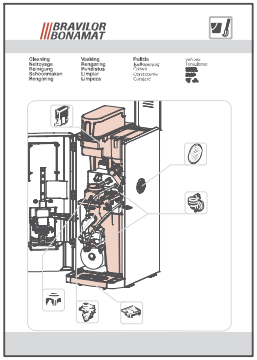

6.

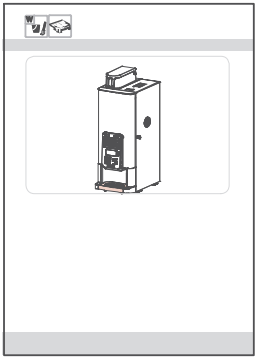

7.

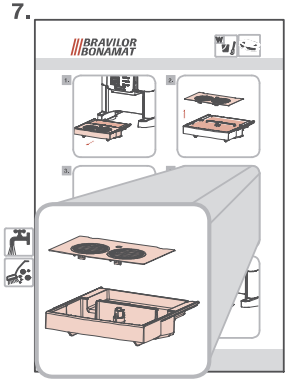

8.



ES

Este manual se ha elaborado con ilustraciones.
Motivo: ¡independencia del idioma; nada ambiguo; más compacto!
¿Cómo se utiliza este manual?
*) Los números del 1 al 8 hacen referencia a las ilustraciones de la página anterior.
1. Lea en primer lugar las instrucciones de seguridad (700.403.347).
2. A continuación, lea el manual del usuario (2a) o el manual del operador (2b).
3. Estudie detenidamente todos los pictogramas y lea su significado.
4. Encuentre el capítulo y la sección correctos en el índice.
Estructura de cada capítulo:
5. Capítulo con los temas (rojo).
6. Sección con los temas (rojo).
7. Páginas de instrucciones con acciones (rojo) y pictogramas (comentarios/prohibiciones).
8. Primero lea completamente la página de instrucciones, luego lleve a cabo las acciones (rojo).

PT

Este manual é composto por imagens.
Razão: não depende de qualquer idioma; não é ambíguo; compacto!
Como utilizar este manual?
*) Os números de 1 a 8 referem–se às imagens na página anterior.
1. Leia em primeiro lugar as instruções de segurança (700.403.347).
2. De seguida, leia o manual do utilizador (2a) ou o manual do operador (2b).
3. Estude todos os ícones e leia os seus significados.
4. Procure o capítulo e secção correctos no índice.
Estrutura dos capítulos:
5. Capítulo com o assunto (vermelho).
6. Secção com o assunto (vermelho).
7. Página de instruções com procedimentos (vermelho) e ícones (comentários/proibições).
8. Leia em primeiro lugar a página de instruções completa, e efectue os procedimentos (vermelho).

IT

Il presente manuale è stato realizzato con illustrazioni.
Motivo: non ha limiti di lingua, è chiaro e compatto.
Consultazione del manuale:
*) I numeri da 1 a 8 fanno riferimento alle immagini sulla pagina precedente.
1. Leggere prima le norme di sicurezza (700.403.347).
2. Poi leggere il manuale per l'utente (2a) o il manuale per l'operatore (2b).
3. Studiare tutti i pittogrammi e leggerne il significato.
4. Individuare nell'indice il capitolo e la sezione corretti.
Organizzazione dei capitoli:
5. Capitolo con i soggetti (rosso).
6. Sezione con i soggetti (rosso).
7. Pagine con istruzioni e azioni (in rosso) e pittogrammi (commenti / divieti).
8. Leggere prima tutte le istruzioni e poi eseguire le azioni (in rosso).

EL

Το παρόν εγχειρίδιο αποτελείται από εικονες.
Αιτια: ανεξάρτητο από τη γλώσσα, σαφές, μεγάλο μέγεθος!
Πώς θα χρησιμοποιήσετε το εγχειρίδιο :
*) Οι αριθμοί 1 έως 8 αναφέρονται στις εικόνες της προηγούμενης σελίδας.
1. Διαβάστε πρώτα τις οδγιες ασφαλειας (700.403.347).
2. Μετά διαβάστε το εγχειρίδιο χρήσης (2a) ή το εγχειρίδιο χειρισμού (2b).
3. Μελετήστε όλα τα εικονογράμματα και διαβάστε την ερμενεία τους.
4. Βρείτε στο ευρετήριο, το σωστό κεφάλαιο και την ενότητα.
Δομή κεφαλαίων:
5. Κεφάλαιο με τα θέματα (κόκκινο).
6. Ενότητα με τα θέματα (κόκκινο).
7. Σελίδες με οδηγίες για ενέργειες (κόκκινο) και εικονογράμματα (σχόλια/ απαγορεύσεις).
8. Πρώτα διαβάστε ολόκληρη τη σελίδα με τις οδηγίες, και μετά πραγματοποιήστε τις ενέργειες (κόκκινο).

CZ

Tato příručka je opatrena obrázky.
Duvod: srozumitelnost bez ohledu na jazyk; jednoznacnost; ucelenost!
Jak tento manuál používat?
*) Čísla od 1 do 8 oznacují obrázky na predchozí strane.
1. Nejprve si prectete bezpecnostní pokyny (700.403.347).
2. Poté si prostudujte uživatelskou (2a) nebo provozní príručku (2b).
3. Dále si prostudujte všechny symboly a jejich významy.
4. V rejstríku vyhledejte príslušnou kapitolu a odstavec.
Clenení kapitol:
5. Kapitola venovaná tématu (cervené oznacení).
6. Odstavec venovaný tématu (cervené oznacení).
7. Instruktážní stránky se znázornenými postupy (cervené oznacení) a symboly (poznámky/zákazy).
8. Nejprve si prectete celou instruktážní stránku a poté provedte potrebné úkony (cervené oznacení).

PL

Niniejszy podręcznik składa się z rysunków.
Powód: jest czytelny niezależnie od wersji językowej; jednoznaczny; zwięzły!
Jak korzystać z podręcznika?
*) Numery od 1 do 8 dotycza rysunków na poprzedniej stronie.
1. Najpierw zapoznaj się z instrukcjami bhp (700.403.347).
2. Nastepnie przeczytaj podręcznik użytkownika (2a) lub instrukcje obsługi (2b).
3. Zapoznaj się z wszystkimi piktogramami i ich znaczeniem.
4. Znajdź właściwy rozdział i część w indeksie.
Struktura rozdzialu:
5. Rozdział z tematami (zaznaczony na czerwono).
6. Część z tematami (zaznaczona na czerwono).
7. Strony z instrukcjami dotyczace działania (zaznaczone na czerwono) i piktogramy (uwagi/zakazy).
8. Najpierw zapoznaj się z wszystkimi instrukcjami, a następnie wykonaj czynności (zaznaczone na czerwono).

RO

Acest manual este compus din imagini.
Motivul: independent de limbă; fără echivoc; compact!
Cum se utilizează acest manual?
*) Numerele de la 1 până la 8 se referă la imaginile de pe pagina anterioară.
1. Mai întâi citiți instrucțiunile de siguranță (700.403.347).
2. Apoi citiți manualul utilizatorului (2a) sau manualul operatorului (2b).
3. Studiați toate pictogramele și citiți semnificația acestora.
4. Căutați capitolul și paragraful corect în cuprins.
Structura capitolului:
5. Capitolul cu temele principale (roșu).
6. Paragraful cu temele principale (roșu).
7. Paginile de instrucțiuni cu acțiunile care trebuie întreprinse (roșu) și pictograme (comentarii/interdicții).
8. Mai întâi citiți toată pagina de instrucțiuni, apoi executați acțiunile (roșu).

RU

Настоящее Руководство выполнено в виде рисунков.
Преимущества таког представления: независимость от знания язьіа однозначность, компактность.
Как пользоваться Руководством:
*) В Пунктах 1–8 даны пояснения к рисункам, приведенным на предыдущей странице.
1. Внимательно изучите Инструкции по безопасностп (700.403.347).
2. Изучите Рководство пользователя (2a) или Рководство оператора (2b).
3. Внимательно изучите все пиктограммы и их значения.
4. Найдите в указателе нужные главы и раздеи.
Структура главы:
5. Глава с изображением блоков (Выделены красным цветом).
6. Раздеп с изображением блоков (Выделены красным цветом).
7. Станицы, содержащие инструкции с указанием действий (Выделены красным цветом) и пиктограммы (комментарии / заиреты).
8. Прежде всего внимательно просмотрите всю страницу с инструкциями, затем выполняйте двйствия (Выделены красным цветом).

1.

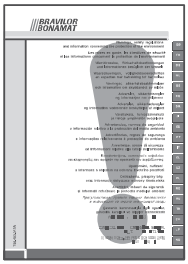

2.



2a

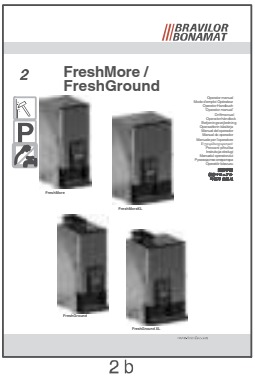

2 b

3.

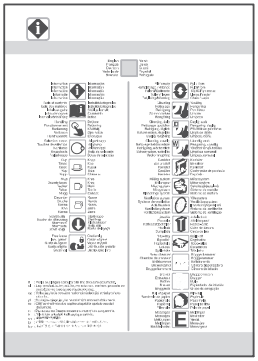

4.

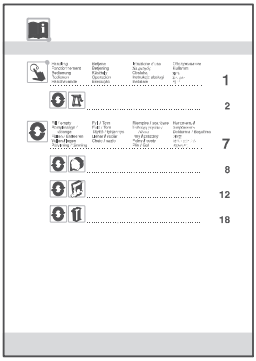

5.

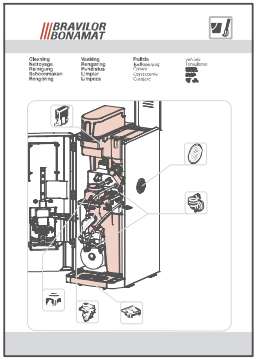

6.

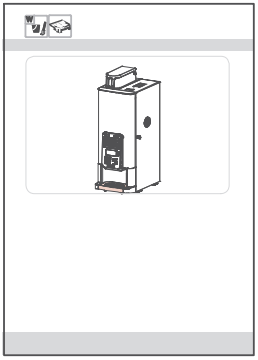

7.

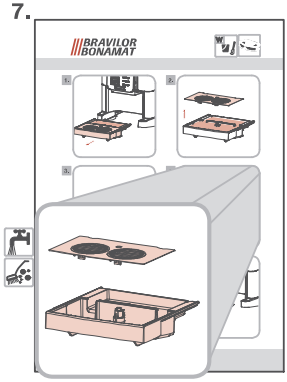

8.

TR

Bu kilavuz resimli olarak hazirlanmiştir.
Sebep: dilden bağimsizlik; net anlaşilabilirlik; kisalik!
Bu kilavuzu nasil kullanmali?
*) 1 ile 8 arasindaki sayilar önceki sayfadaki resimleri gösterir.
1. Önce güvenlik talimatlarini okuyun (700.403.347).
2. Sonra kullanici kilavuzu (2a) veya operatör kilavuzunu(2b) okuyun.
3. Tüm sembolleri ve anlamlarini inceleyin.
4. Dizinde uygun kismi ve bölümü bulun.
Kisim yapisi:
5. Konulara göre kisimlar (kirmizi).
6. Konulara göre bölümler (kirmizi).
7. Resimlerin altinda işlemler (kirmizi) ve semboller (notlar/uyarilar).
8. Önce talimat sayfasinin tamamini okuyun, sonra işlemleri (kirmizi) uygulayin.

CH

本手冊包括圖片。
理由：獨立於語言；毫不含糊；簡潔有力！
如何使用本手冊？
*) 數字1-8指的是前一頁上的圖片。
1. 首先閱讀安全說明（700.403.347）。
2. 然後閱讀使用者手冊（2a）或操作手冊（2b）。
3. 研究所有的圖片，閱讀其意義。
4. 在索引中找到正確的章節。
章節結構：
5. 帶有主題的章（紅色）。
6. 帶有主題的節（紅色）。
7. 帶有動作的說明頁面（紅色）和圖片下面的圖示（備註/禁止事項）。
8. 首先閱讀完整的說明頁面，然後執行動作（紅色）。

JP

このマニュアルはイラストで構成されています。
その理由：言語を選ばない；明白；コンパクト！
このマニュアルの使い方
*) 1から8は前ページのイラストを参照して下さい。
1. 最初に安全上の注意をお読み下さい。(700.403.347).
2. 次にユーザーマニュアル(2a)または操作マニュアルをお読み下さい(2b)。
3. 全ての絵文字の意味について学び、その意味を理解して下さい。
4. 探している章とセクションを目次から見つけて下さい。
章の構成:
5. 章と主題(赤).
6. セクションと主題(赤).
7. イラストの下に行動指示(赤)と絵文字(コメント/ 禁止事項)
8. 最初にインストラクションページを最後まで読み、行動指示に従って下さい。(赤)

KO

이 설명서는 그림과 함께 구성됩니다.
이유 : 언어설명을 보다 더 정확하게 해 줍니다 ;
애매하지 않고 간결하게 합니다.
설명서를 어떻게 사용합니까 ?
*) 1번부터 8번까지는 전 페이지의 그림에 관해 언급한 것입니다.
1. 먼저 안전에 관한 소개를 읽으십시오.(700.403.347)
2. 그런 다음 사용자 설명서(2a)와 작동자 설명서(2b)를 읽어보십시오.
3. 모든 픽토그램을 숙지하고, 의미를 이해하십시오.
4. 색인에서 알맞는 장(chapter)과 과(section)를 찾으십시오.
장(chapter) 구성 :
5. 주제별 장(붉은색)
6. 주제별 과(붉은색)
7. 그림 하부에 있는 작동(붉은색)과 픽토그램(의견/금지사항)
8. 먼저 소개 페이지를 모두 읽으신 후, 작동을 실행하십시오.(붉은색)

BRAVILOR BONAMAT



Handling
Fonctionnement
Bedienung
Bedienen
Handhavande

Betjene
Betjening
Käsittely
Operación
Execução

Istruzione d'uso
Χειρισμός
Obsluha
Instrukcja obsługi
Instalare

Обслуживание
Kullanım
操作
取り扱い
취 급

1



2



Fill / empty
Remplissage / vidange
Füllen / Entleeren
Vullen / legen
Påfyllning / tömning

Fyll / Tøm
Fuld / Tom
Täyttö / tyhjennys
Llenar / vaciar
Cheio / vazio

Riempire / scaricare
Ενδειξη γεμάτο / Αδειο
Plný / prázdný
Pełny / pusty
Plin / Gol

Наполнить / опорожнить
Doldurma / Boşaltma
滿/空
給水・空にする
채움/텅빈

7



8



14



20

Cleaning Vasking Pulizia уистка
Nettoyage Rengøring Καθαρισμός Temizleme
Reinigung Puhdistus Čištění 清洗
Schoonmaken Limpiar Czyszczenie 洗净
Rengöring Limpeza Curaţare 청 소 **25**


26


34


38


44


46


52

Messages Meldinger Messaggio Сообщения
Messages Beskeder Μηνύματα Mesajlar
Meldungen Viestit Zprávy 信息
Meldingen Mensajes Wiadomości メッセージ
Meddelanden Mensagens Mesaje 메세지 **55**

BRAVILOR BONAMAT

Handling
Fonctionnement
Bedienung
Bedienen
Handhavande

Betjene
Betjening
Käsittely
Operación
Execução

Istruzione d'uso
Χειρισμός
Obsluha
Instrukcja obsługi
Instalare

Обслуживание
Kullanım
操作
取り扱い
취급


FreshMore / FreshOne

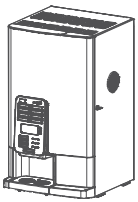
FreshMore XL

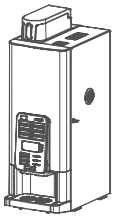
FreshGround / FreshOne G

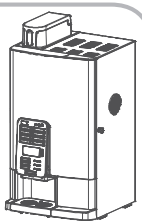
FreshGround XL

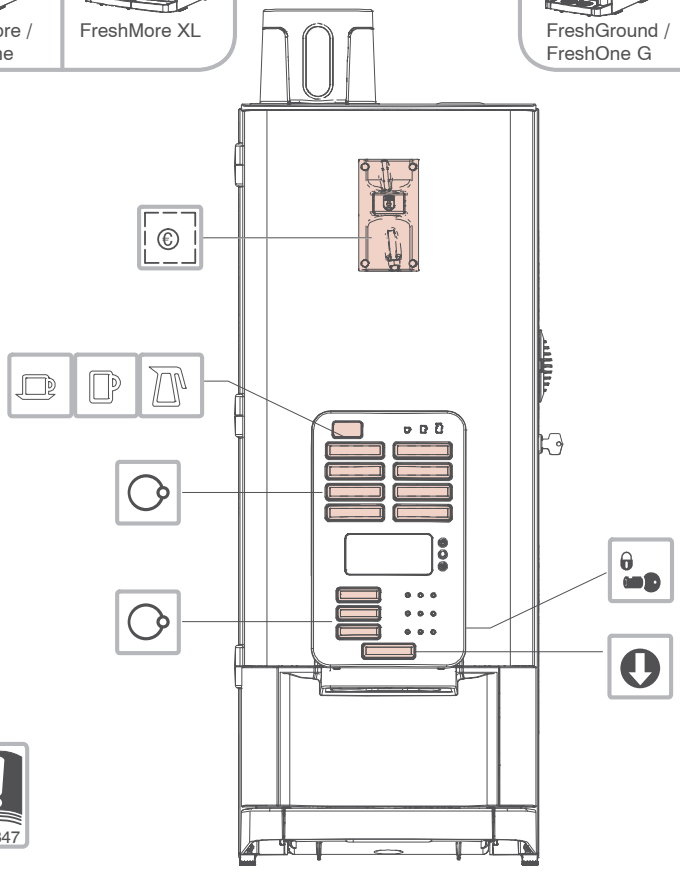

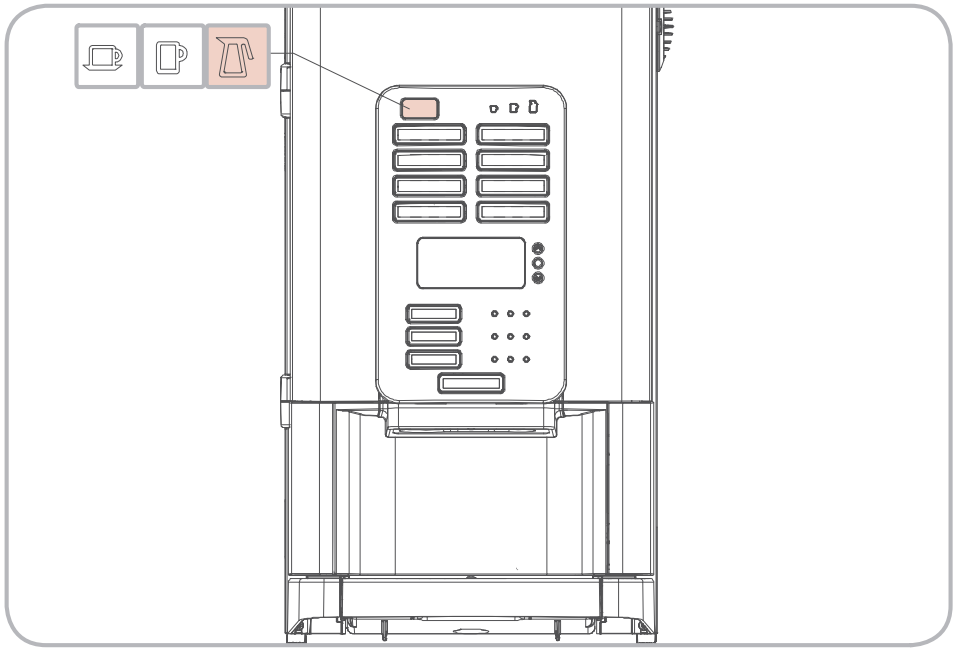

1.

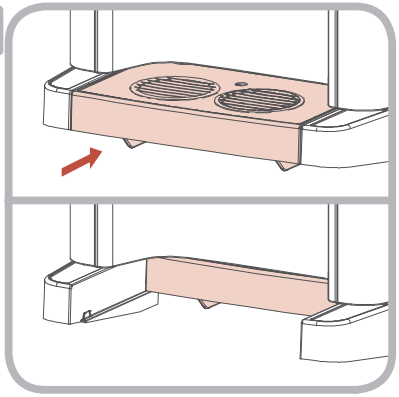

2.

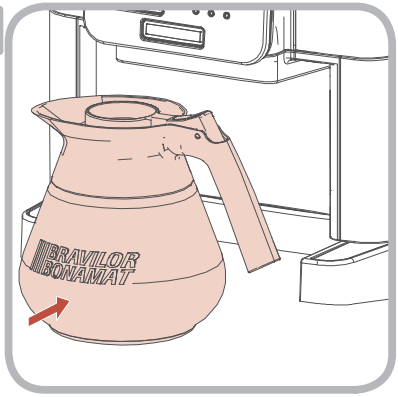

3.

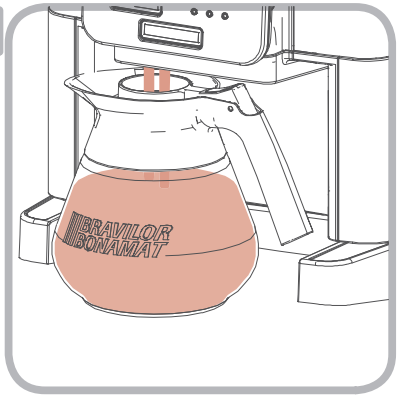

4.

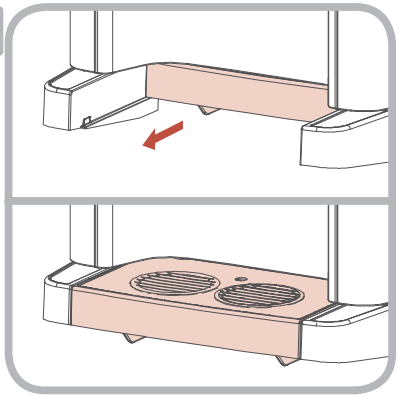

FreshMore

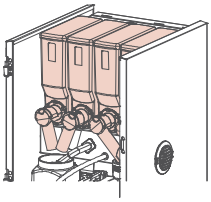

310
312

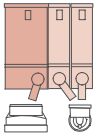

FreshMore

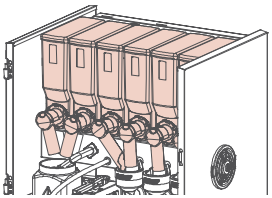

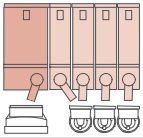

XL 510
XL 513

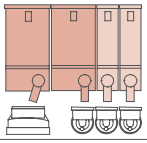

XL 420

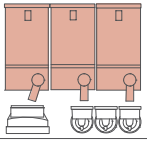

XL 330

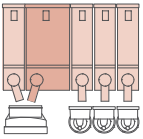

XL 511

FreshGround 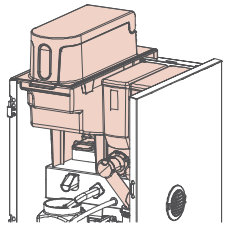	FreshGround 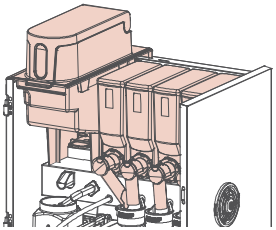
310 312 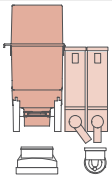	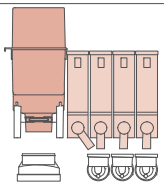 XL 510 XL 513
	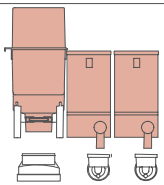 XL 330 XL 333



FreshOne

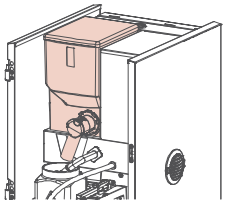

FreshOne G

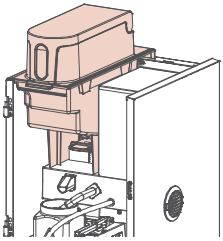

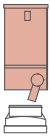

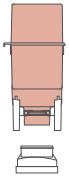

Fill / empty
Remplissage / vidange
Füllen / Entleeren
Vullen / legen
Påfyllning / tömning

Fyll / Tøm
Fuld / Tom
Täyttö / tyhjennys
lenar / vaciar
Cheio / vazio

Riempire / scaricare
Ενδειξη γεμάτο / Αδειο
Plný / prázdný
Pełny / pusty
Plin / Gol

Наполнить / опорожнить
Doldurma / Boşaltma
滿/空
給水・空にする
채움/텅빈

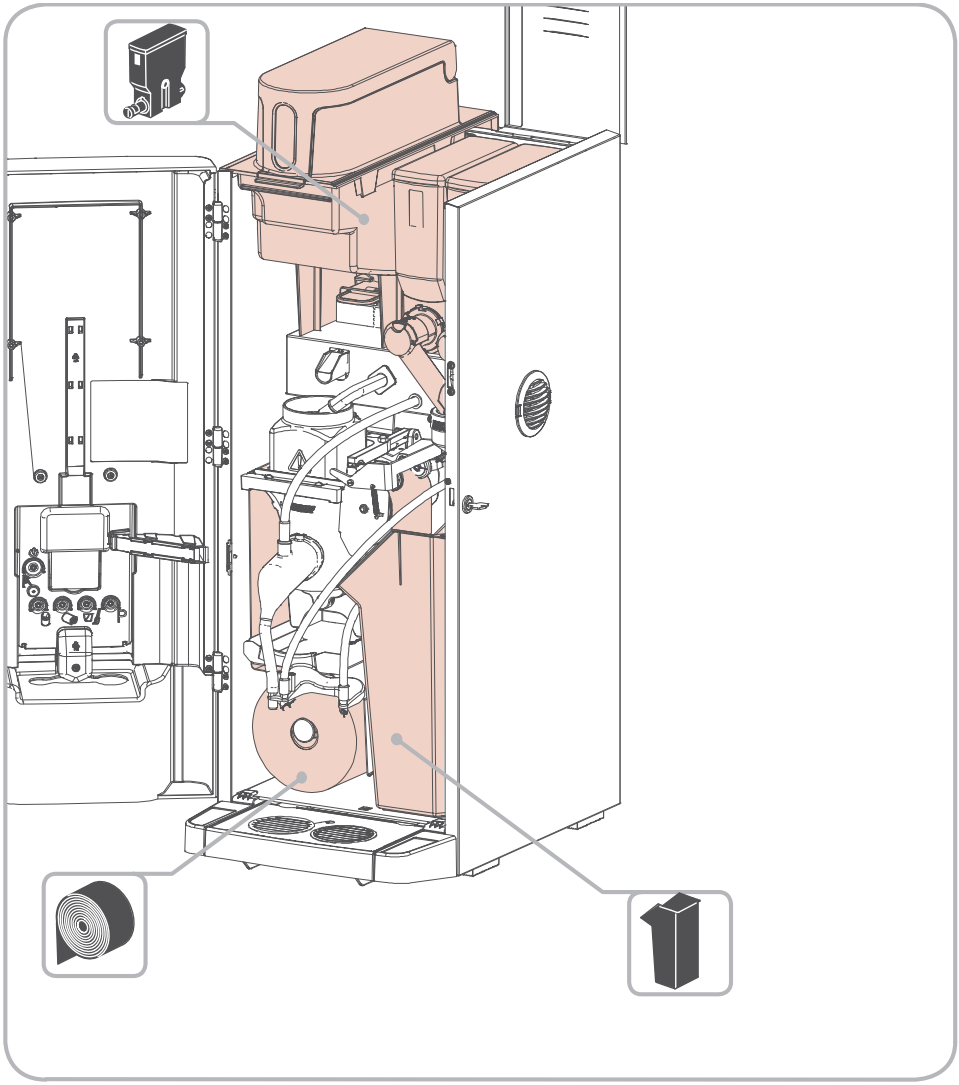

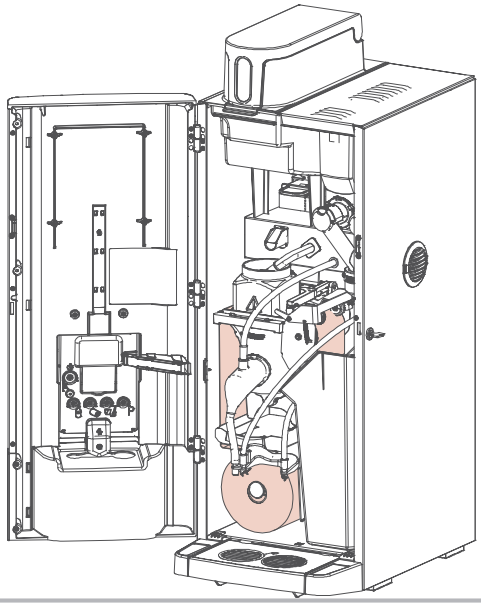

1.

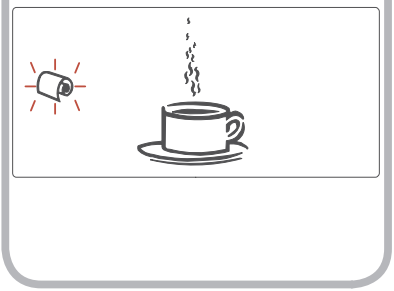

2.

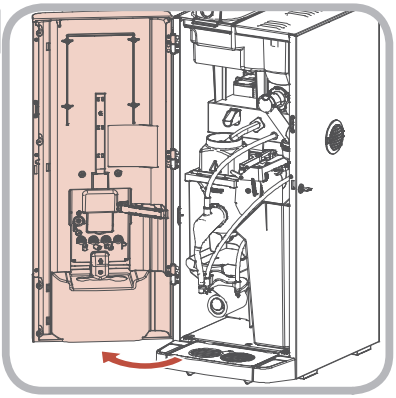

3.

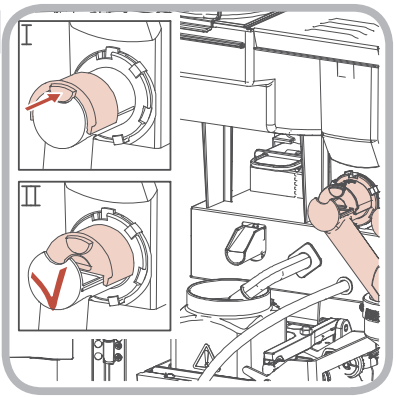

4.

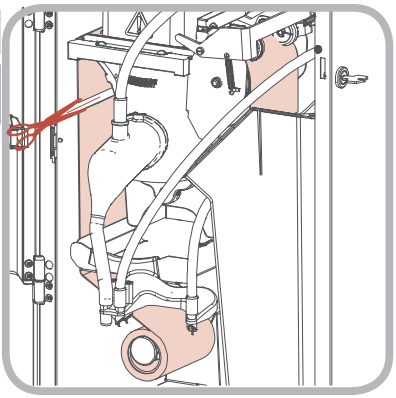

5.

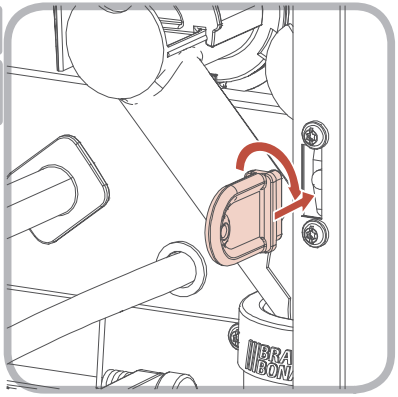

6.

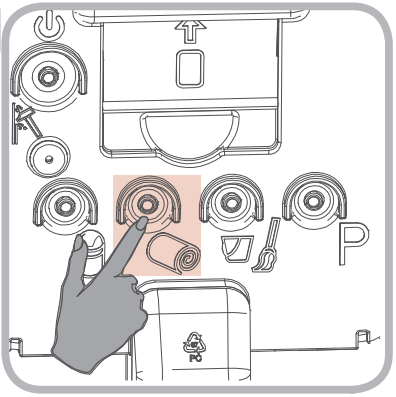

7.

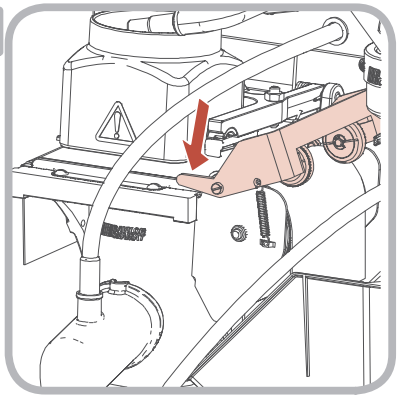

8.

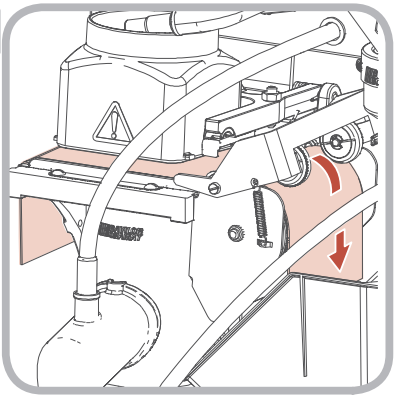

9.

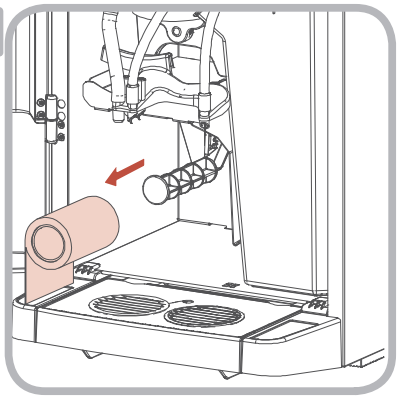

10.

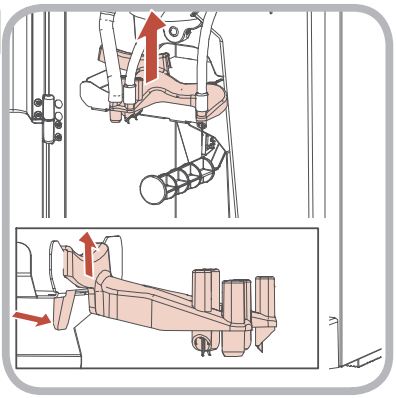

11.

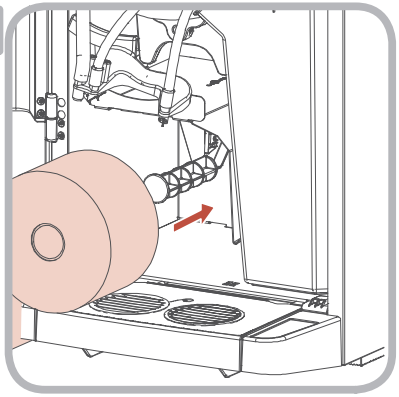

12.

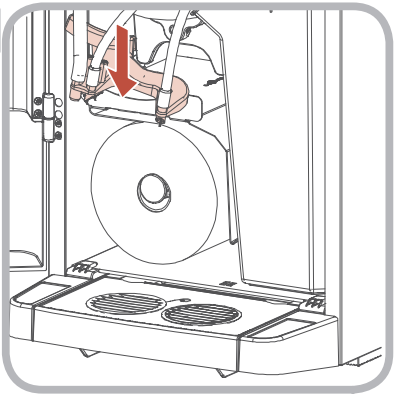

13.

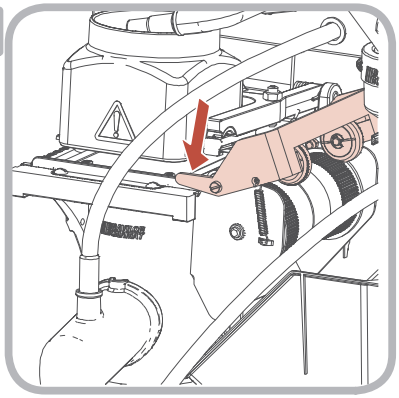

14.

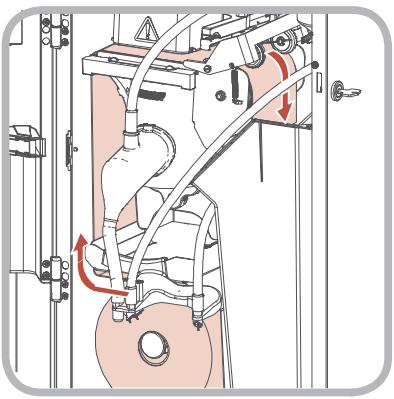

15.

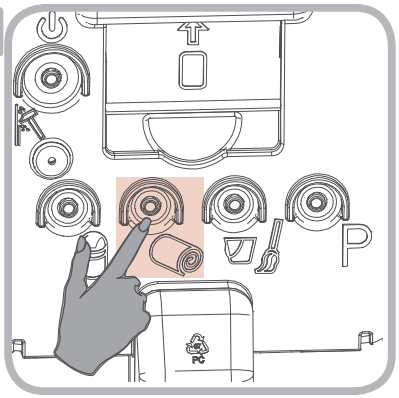

16.

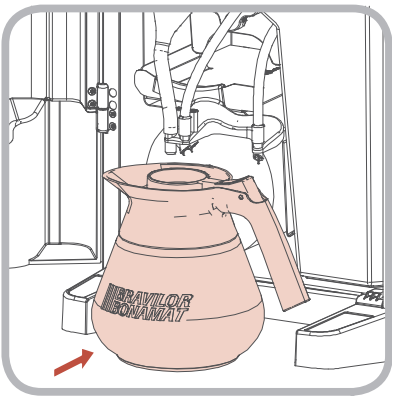

17.

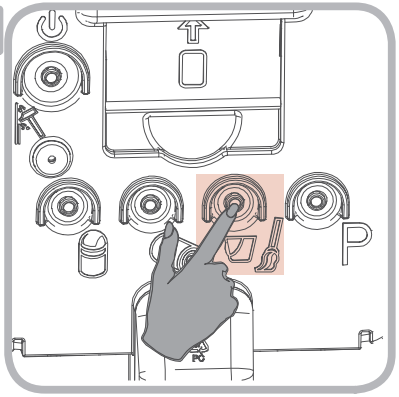

18.

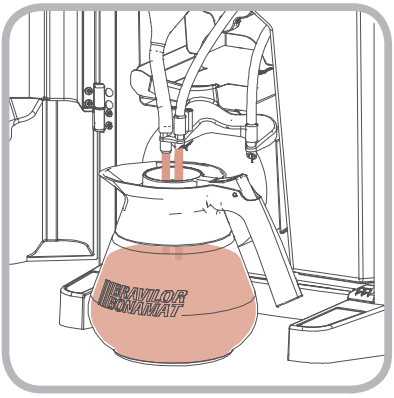

19.

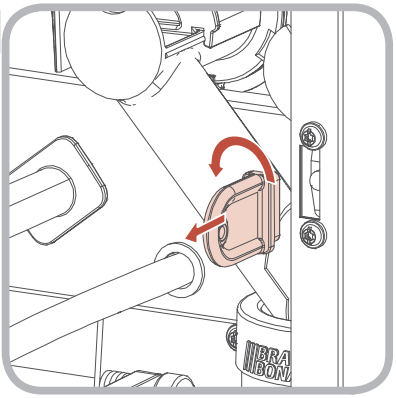

20.

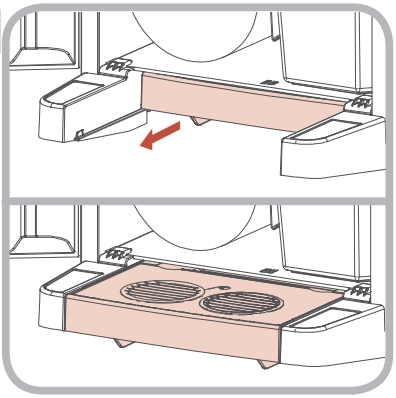

21.

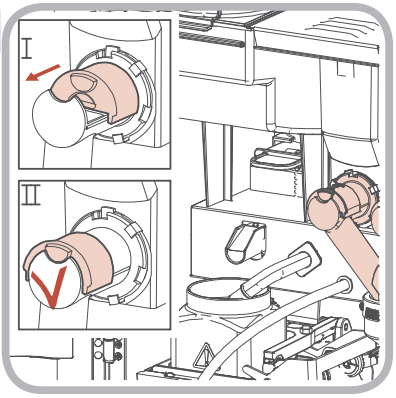

22.

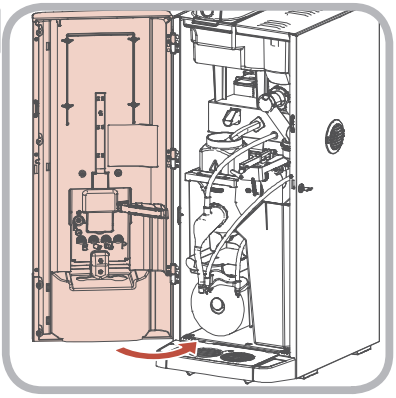

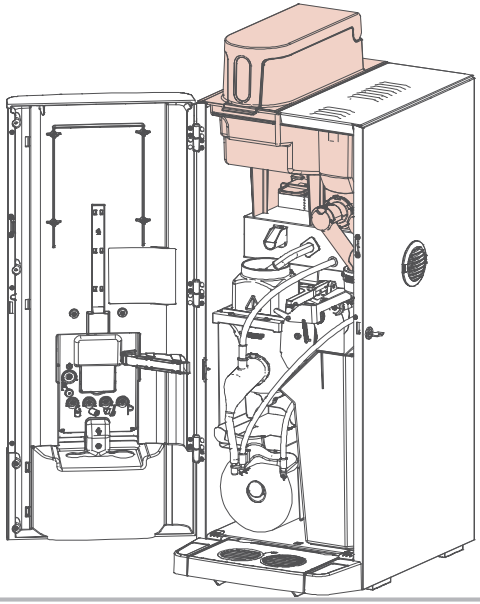

1.

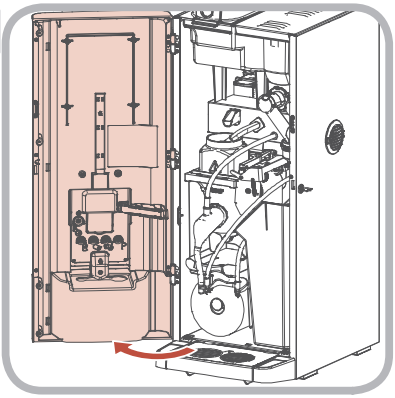

2.

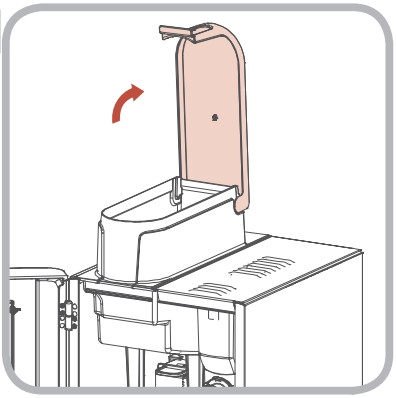

3.

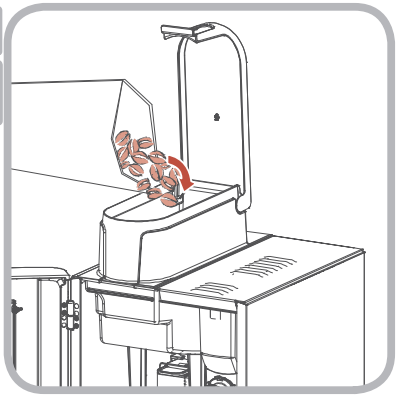

4.

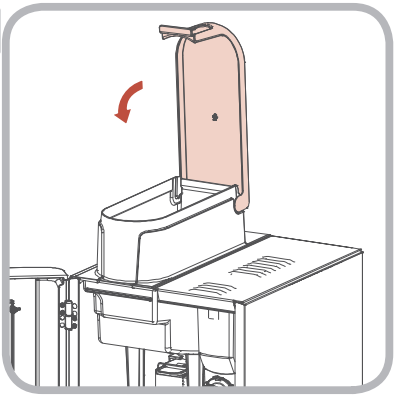

5.

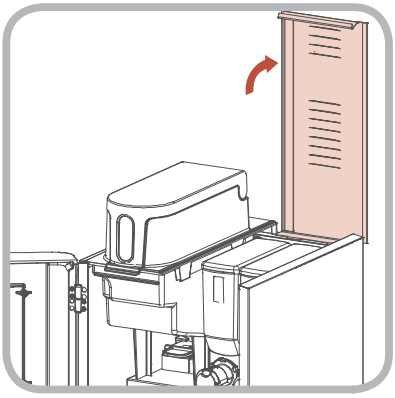

6.

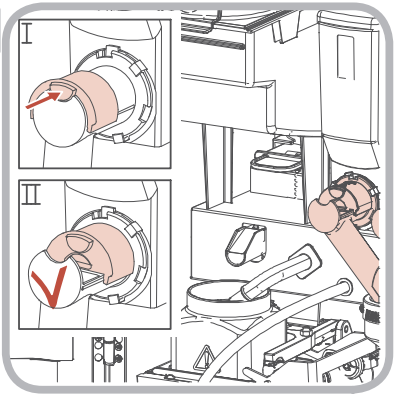

7.

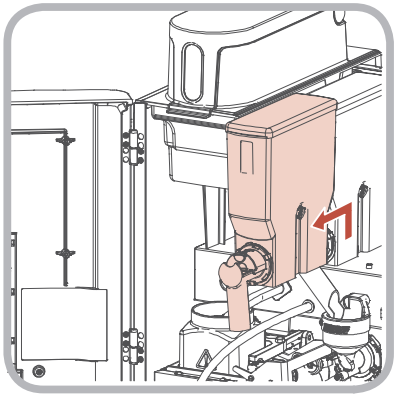

8.

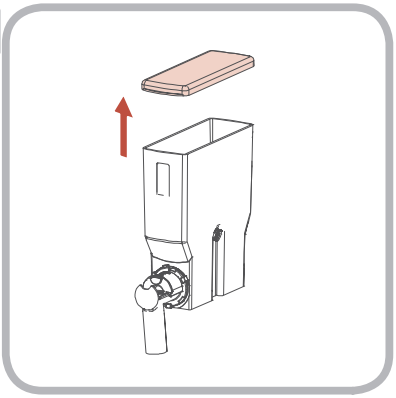

9.

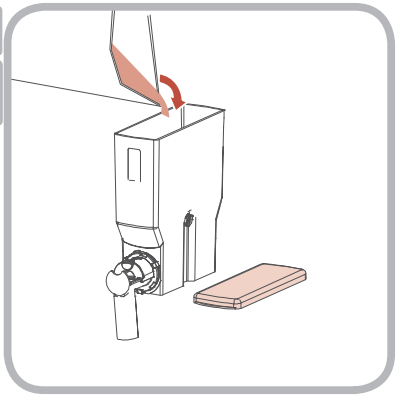

10.

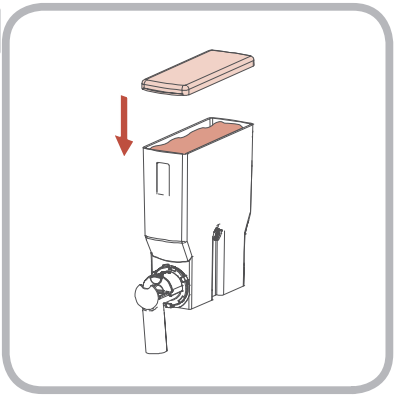

11.

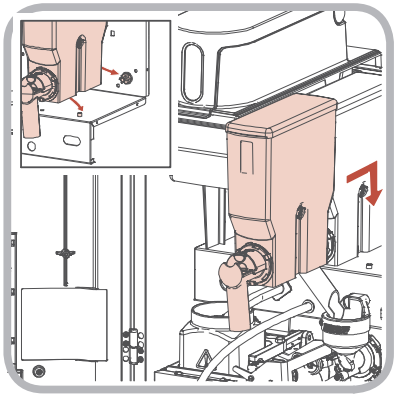

12.

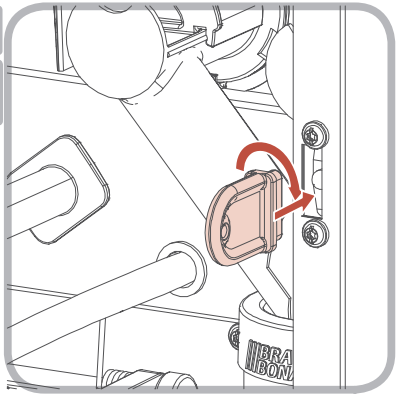

13.

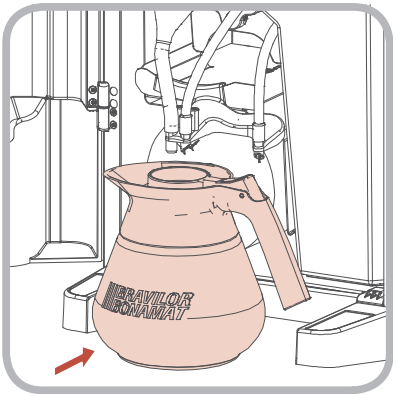

14.

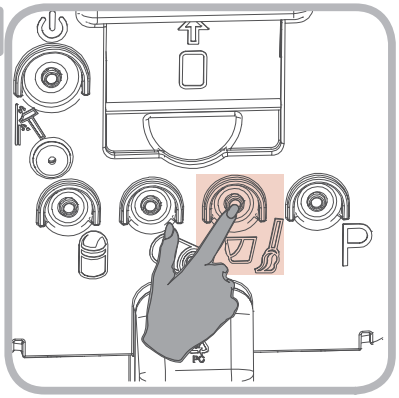

15.

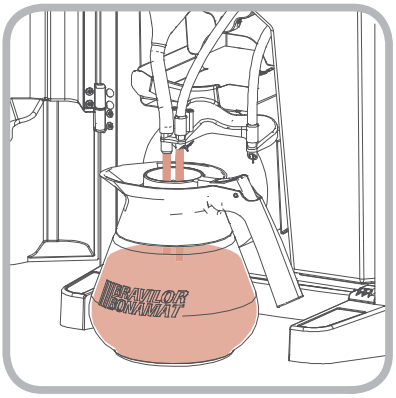

16.

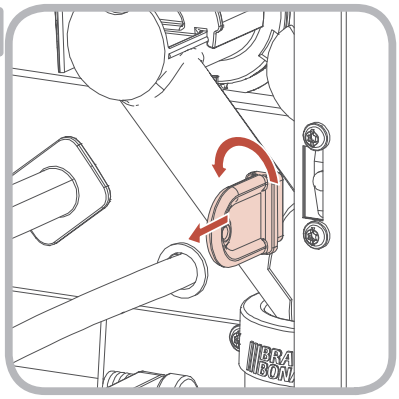

17.

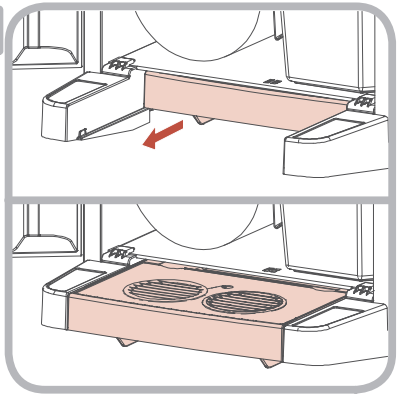

18.

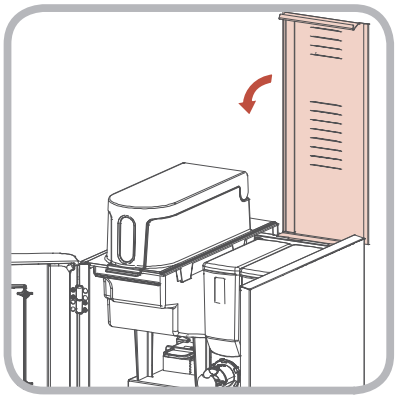

19.

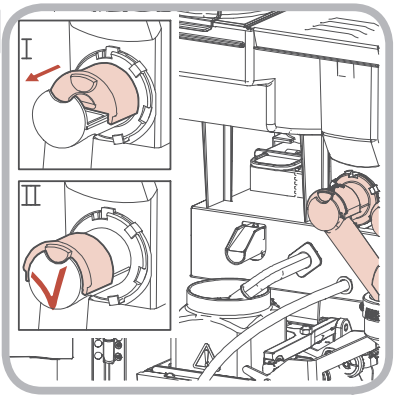

20.

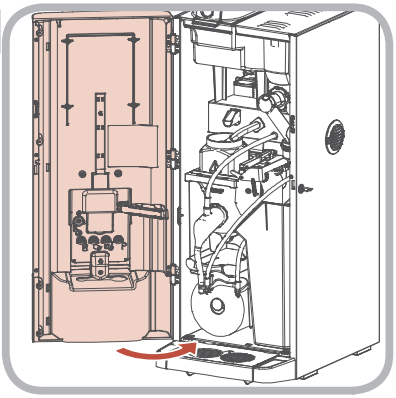

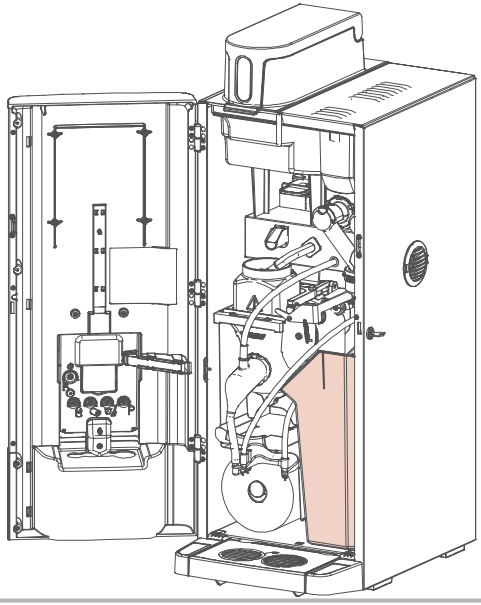

1.



2.

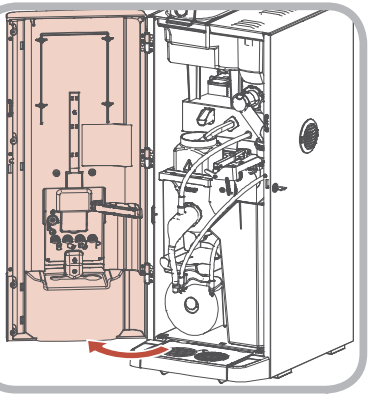

3.

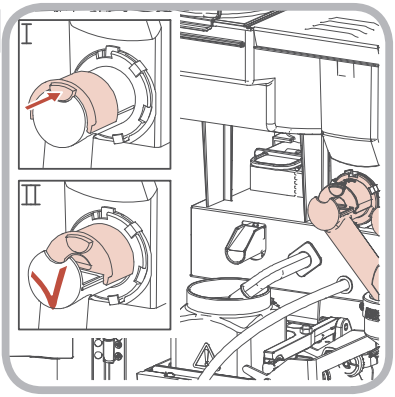

4.

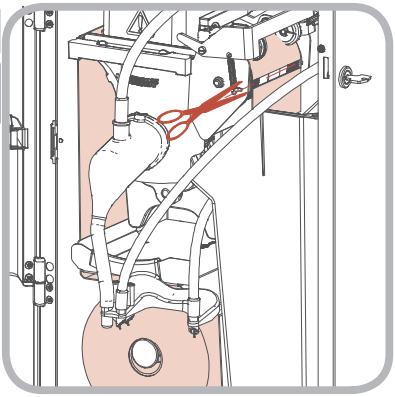

5.

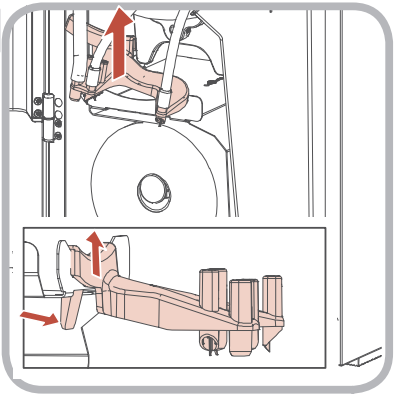

6.

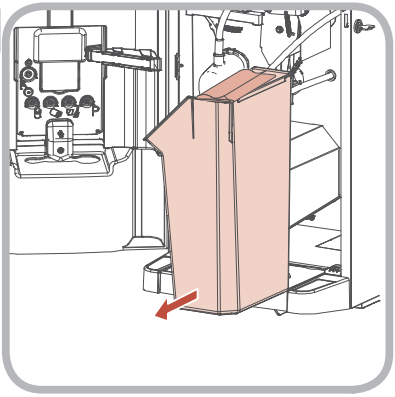

7.

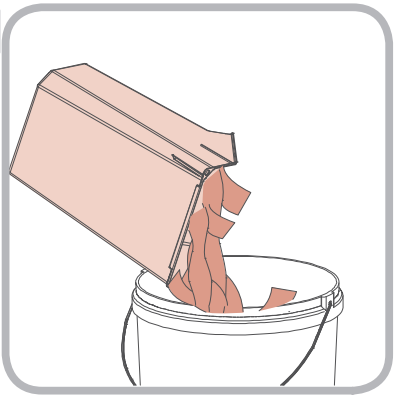

8.

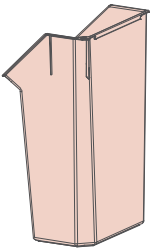

9.

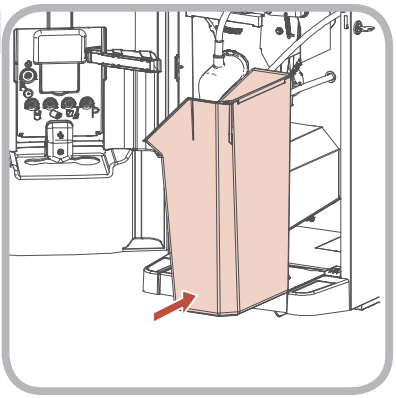

10.

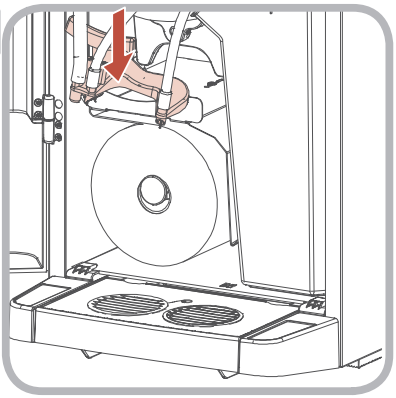

11.

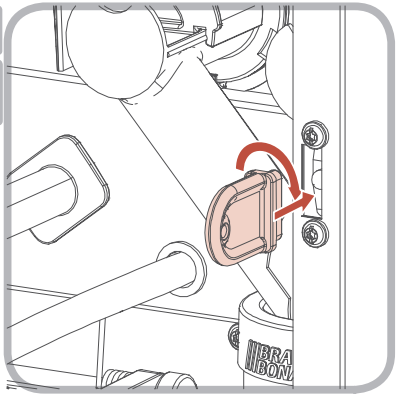

12.

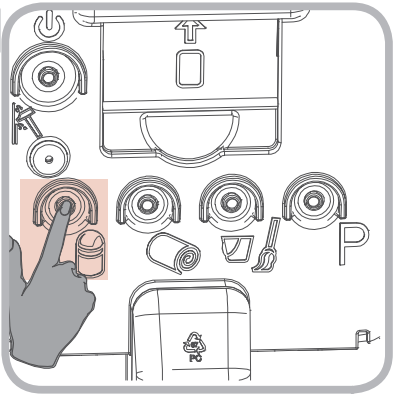

13.

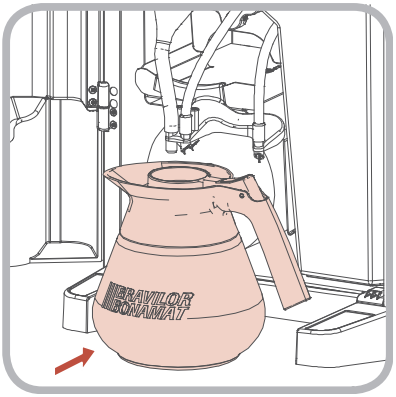

14.

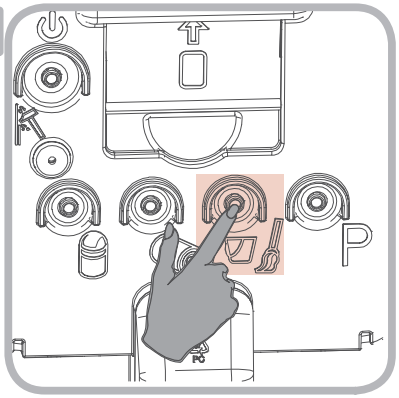

15.

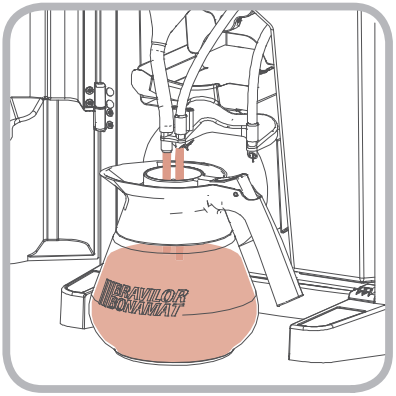

16.

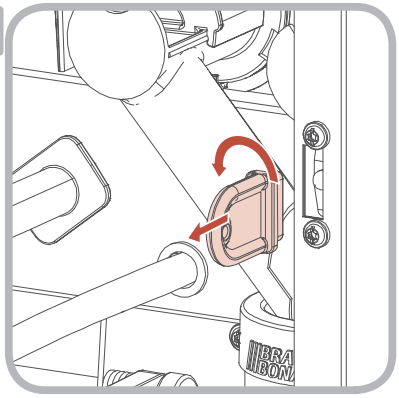

17.

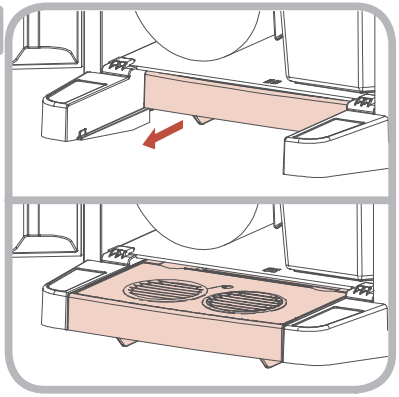

18.

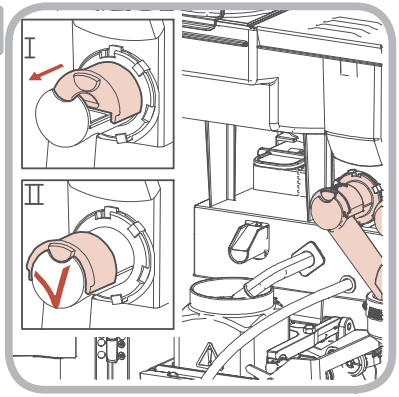

19.

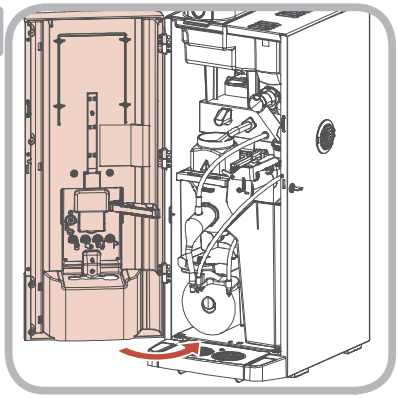

Cleaning
Nettoyage
Reinigung
Schoonmaken
Rengöring

Vasking
Rengøring
Puhdistus
Limpiar
Limpeza

Pulizia
Καθαρισμός
Čištění
Czyszczenie
Curațare

уистка
Temizleme
清洗
洗浄
청 소

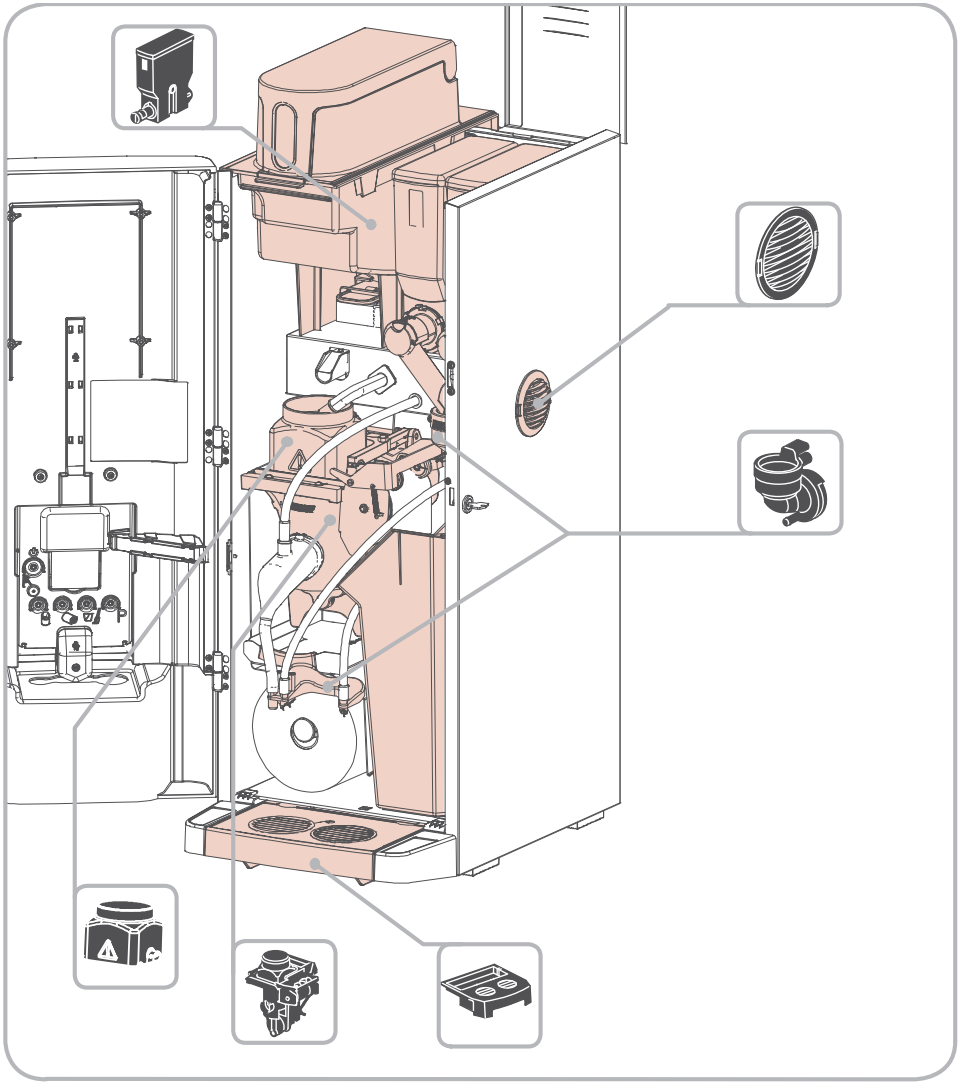

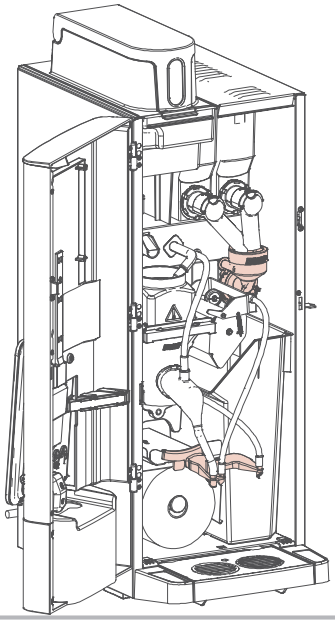

1.

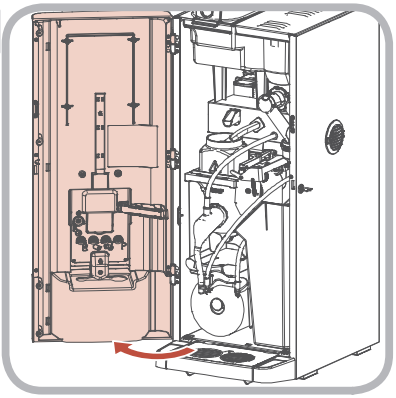

2.

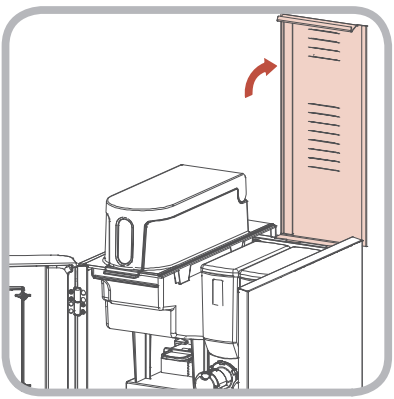

3.

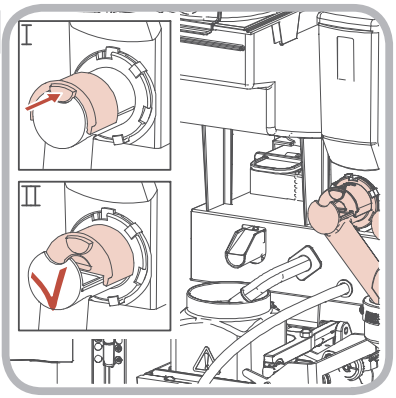

4.

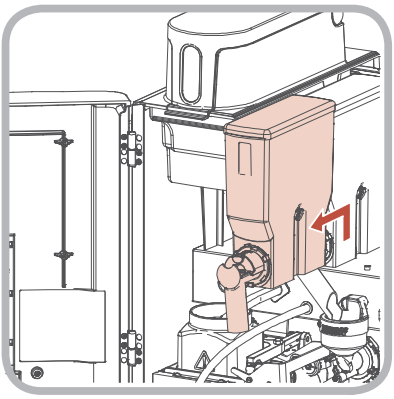

5.

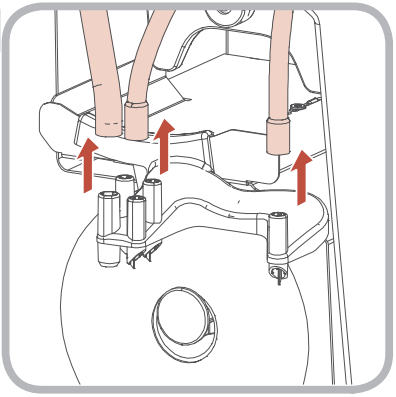

6.

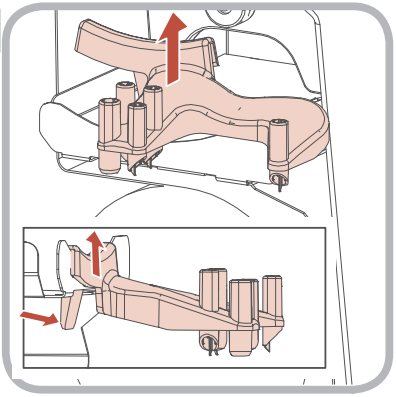

7.

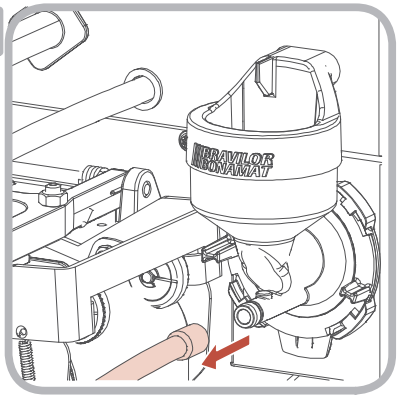

8.

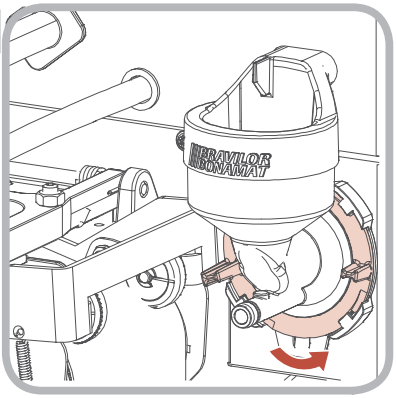

9.

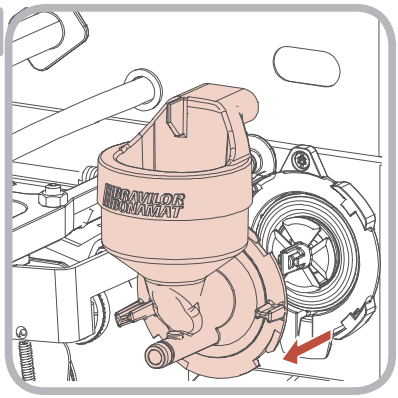

10.

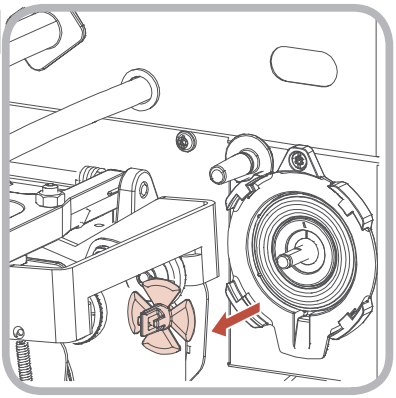

11.

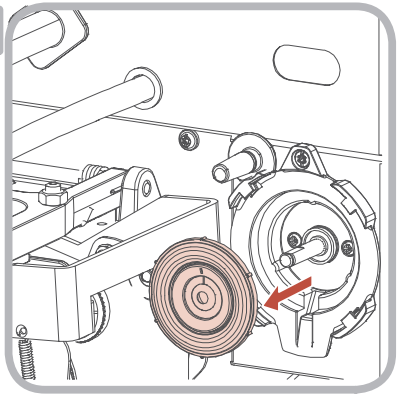

12.

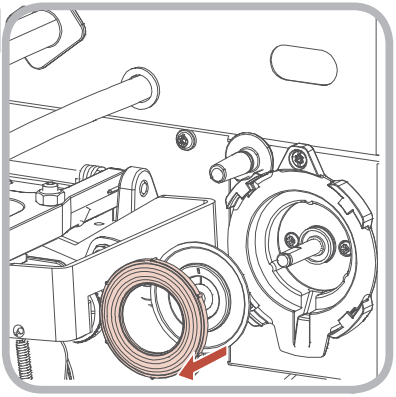

13.

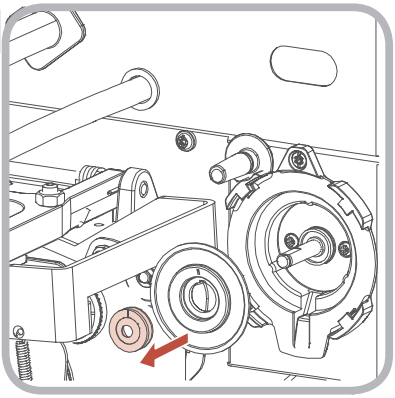

14.

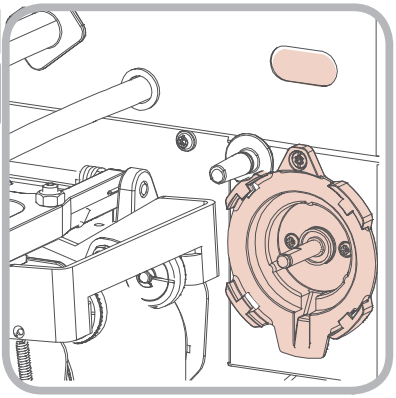

15.

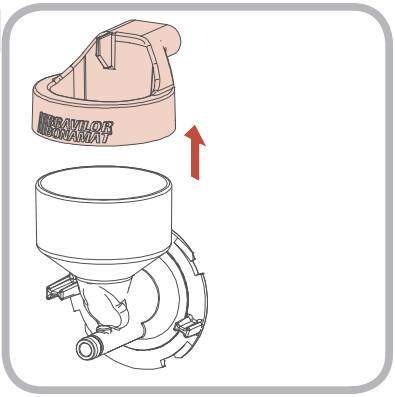

16.

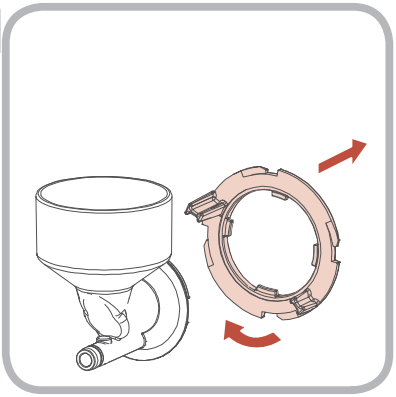

17.

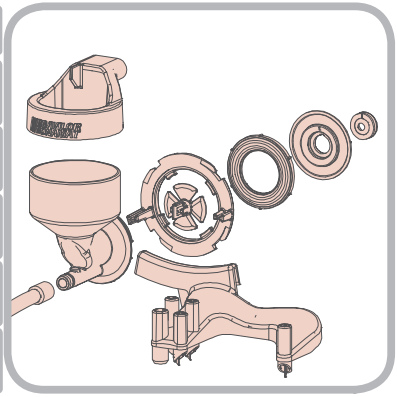

18.

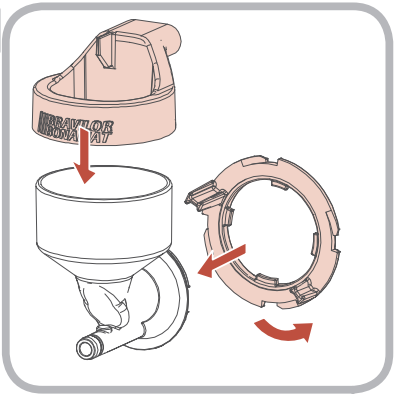

19.

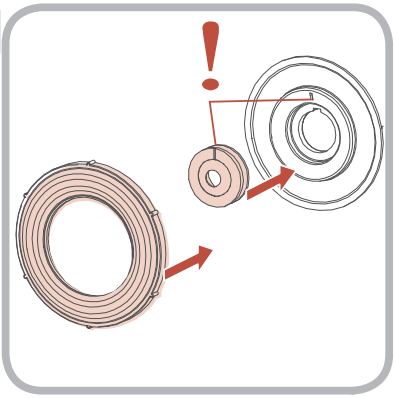

20.

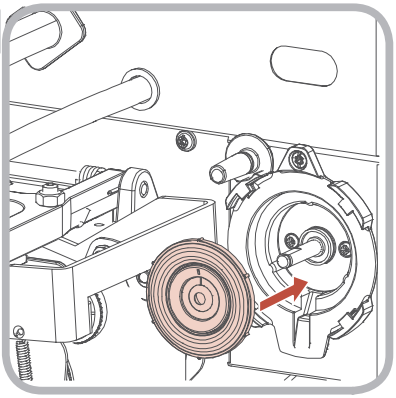

21.

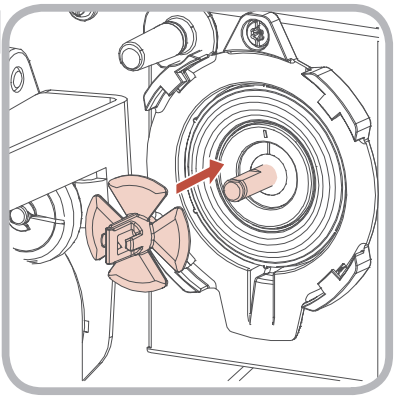

22.

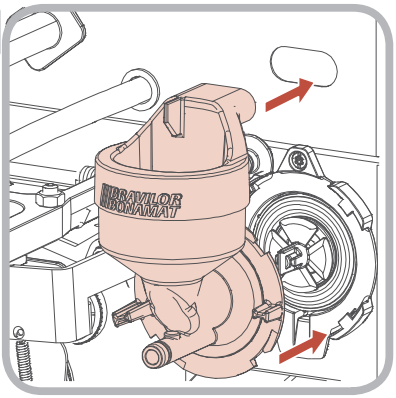

23.

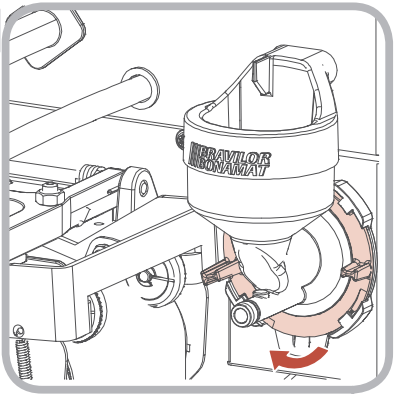

24.

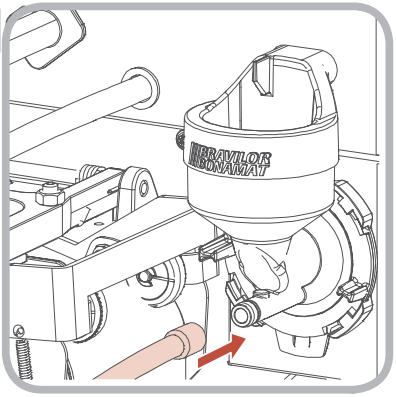

25.

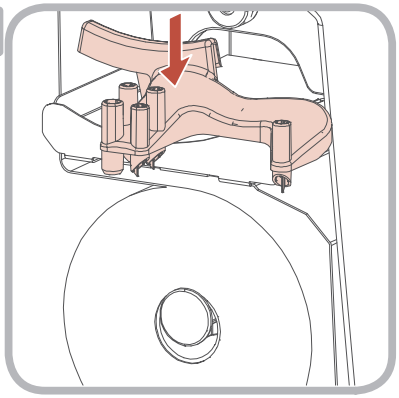

26.

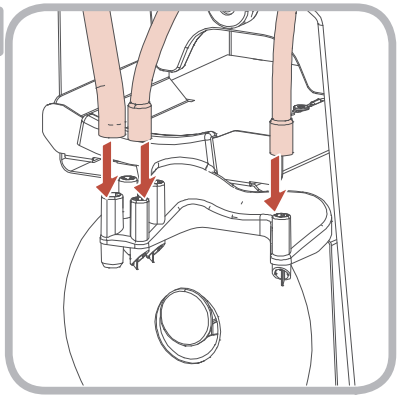

27.

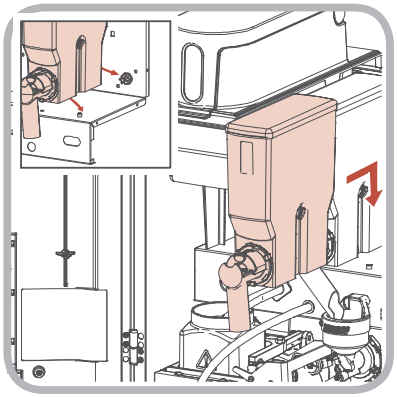

28.

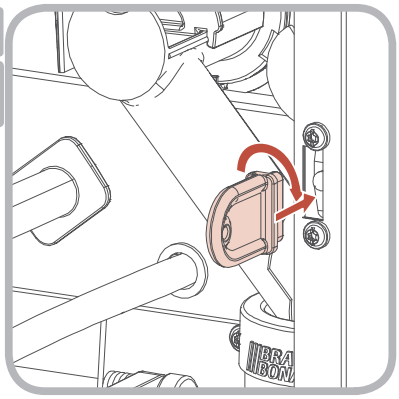

29.

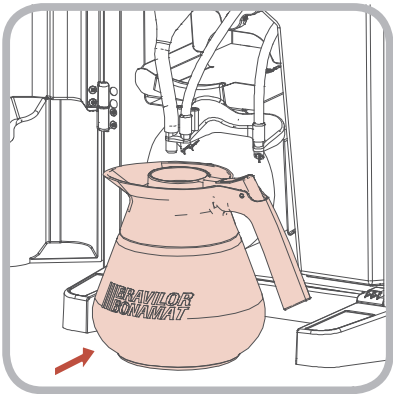

30.

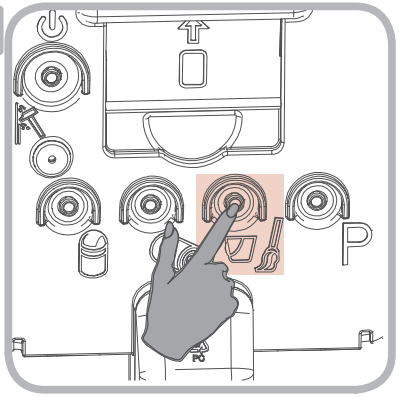

31.

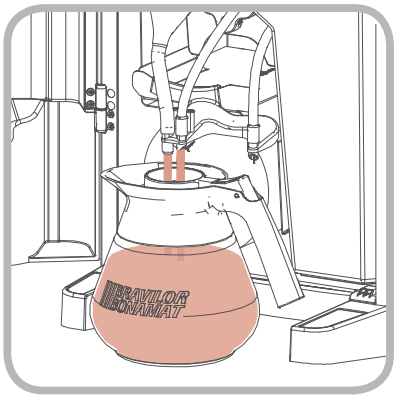

32.

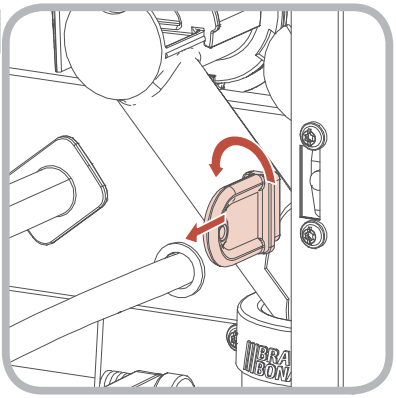

33.

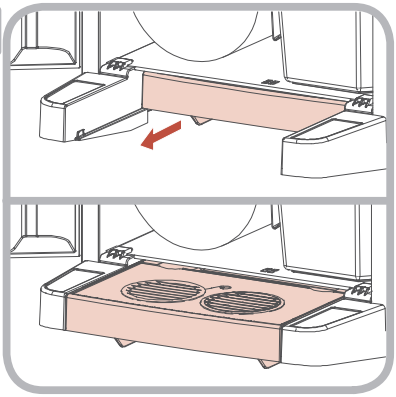

34.

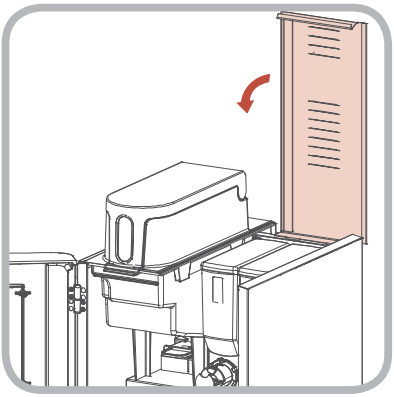

35.

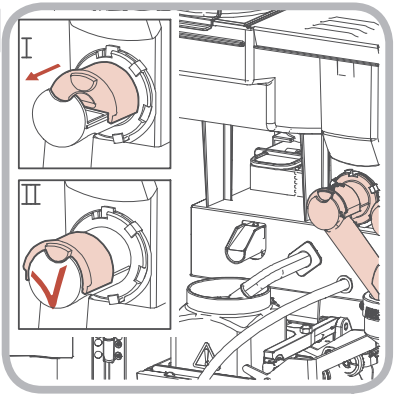

36.

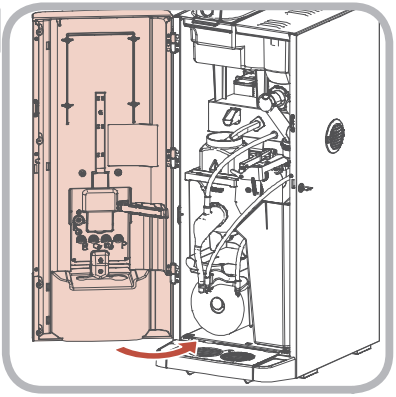

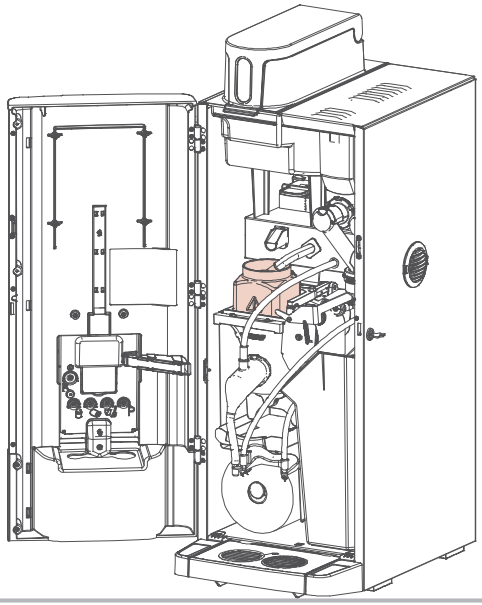

1.

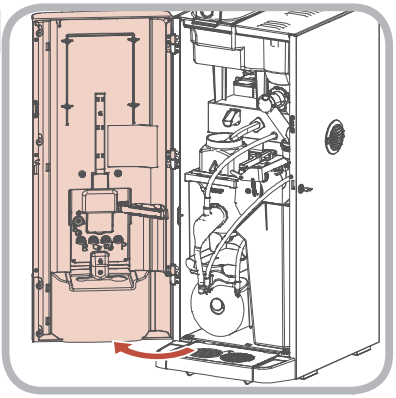

2.

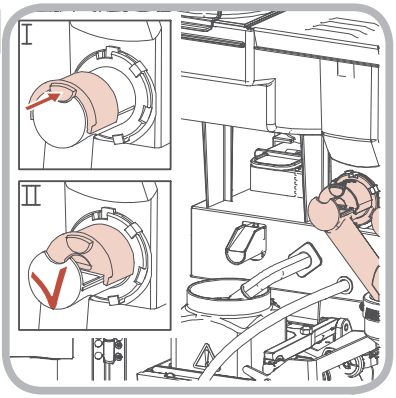

3.

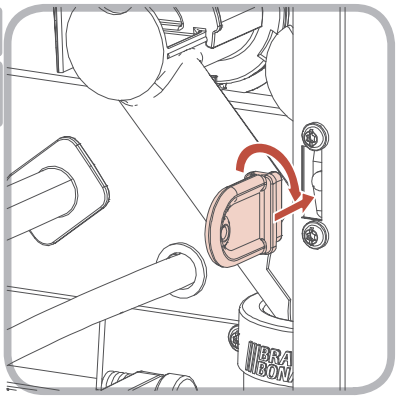

4.

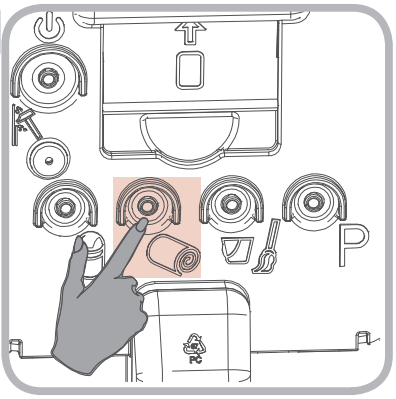

5.

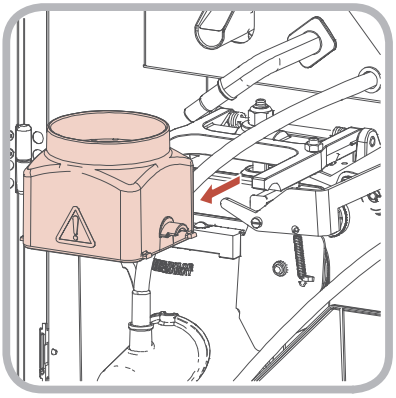

6.

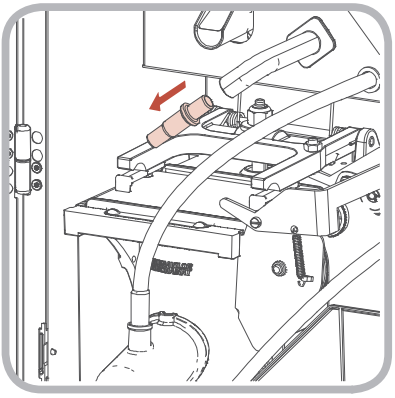

7.

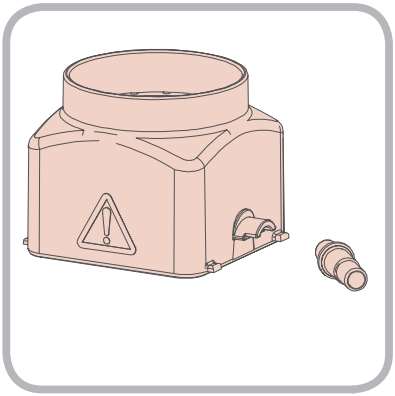

8.

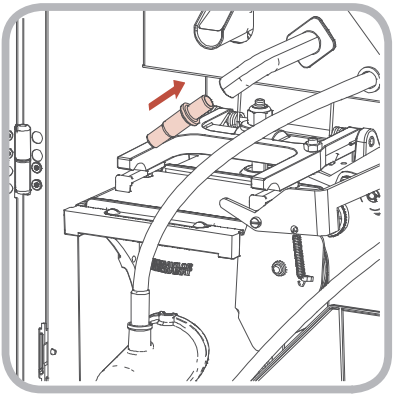

9.

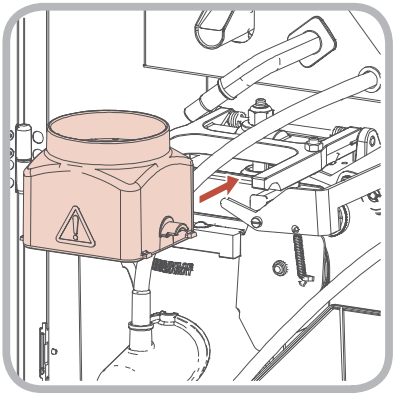

10.

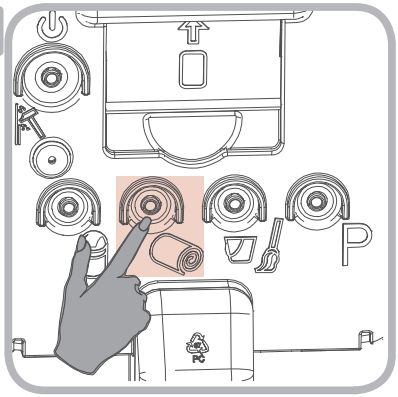

11.

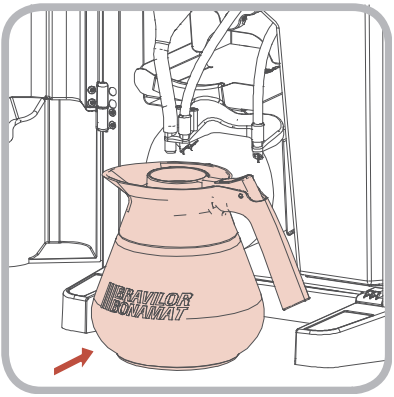

12.

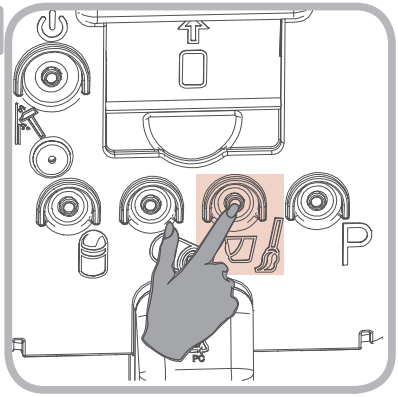

13.

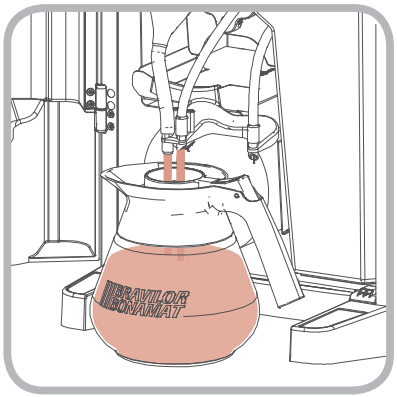

14.

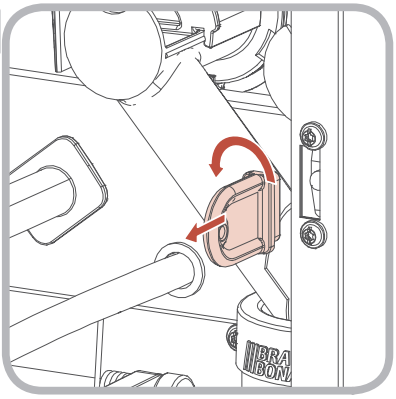

15.

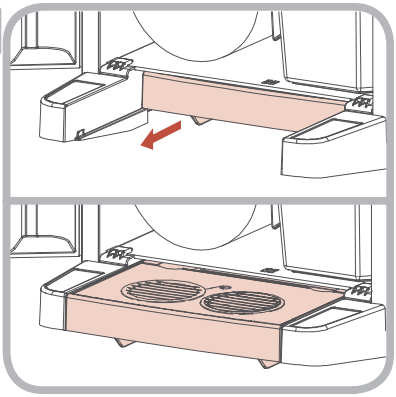

16.

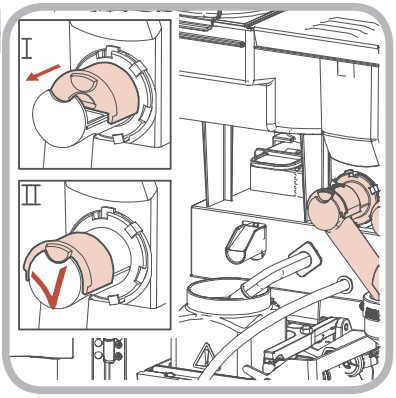

17.

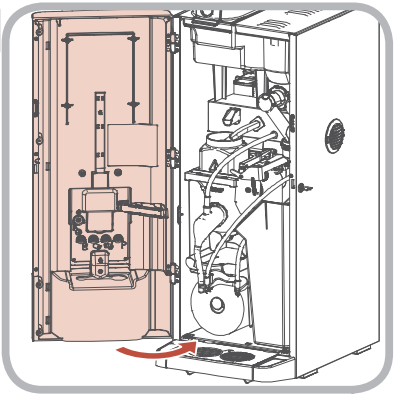

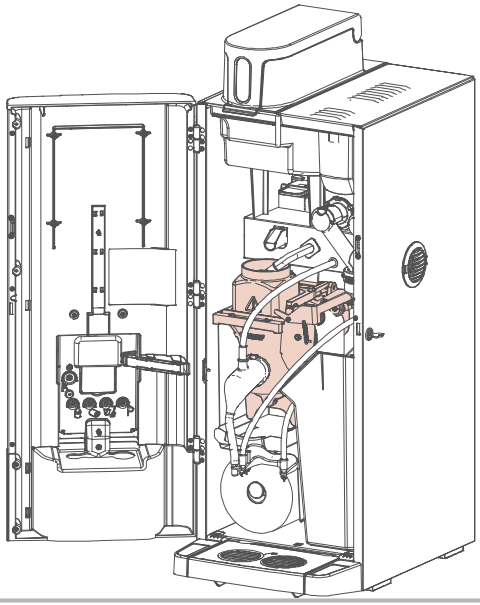

1.

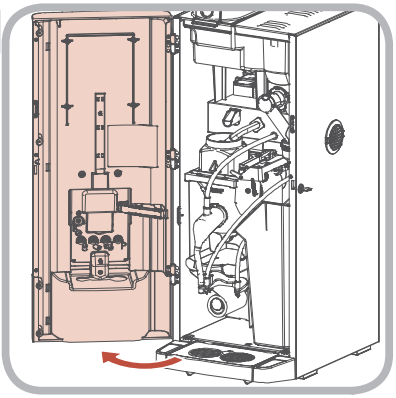

2.

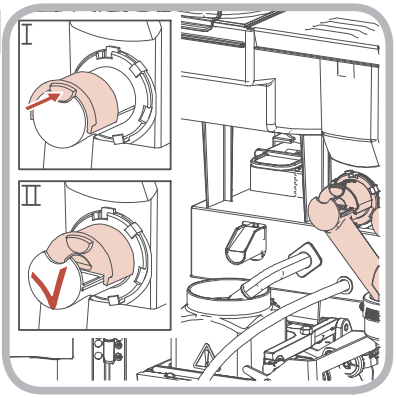

3.

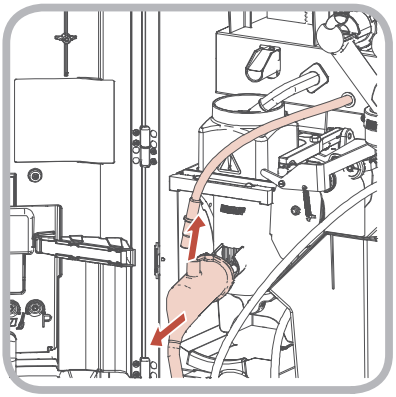

4.

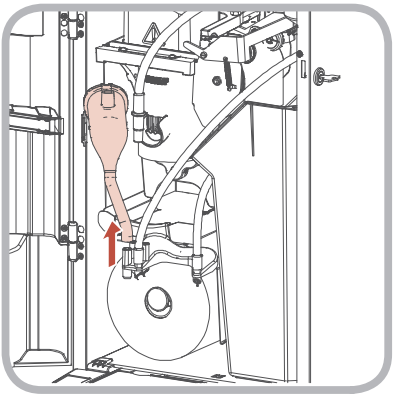

5.

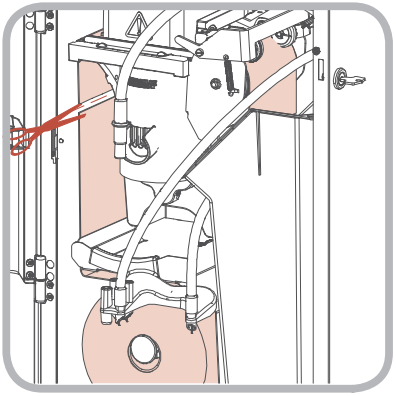

6.

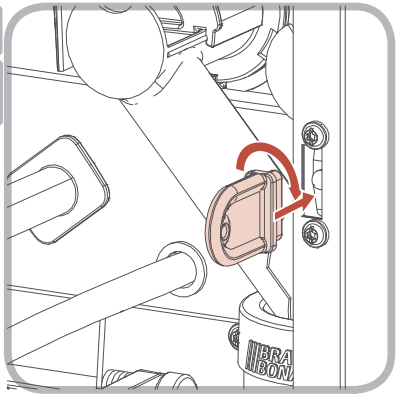

7.

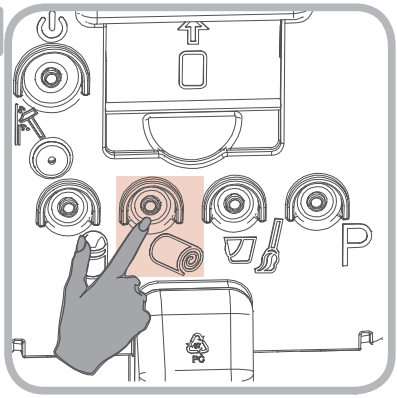

8.

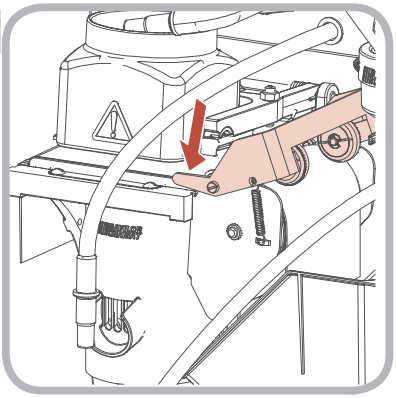

9.

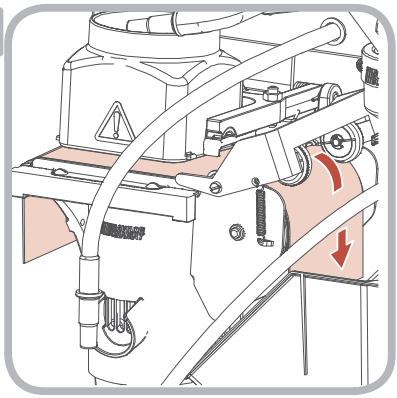

10.

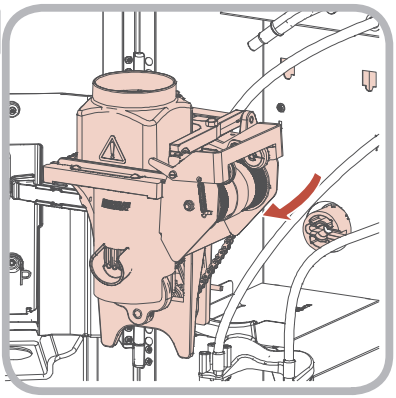

11.

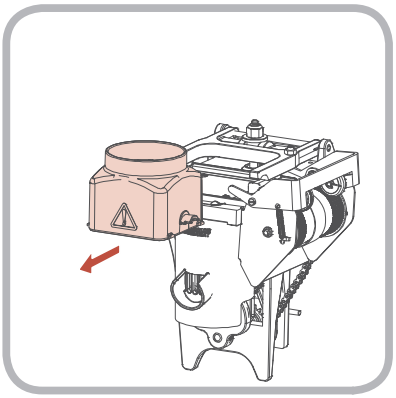

12.

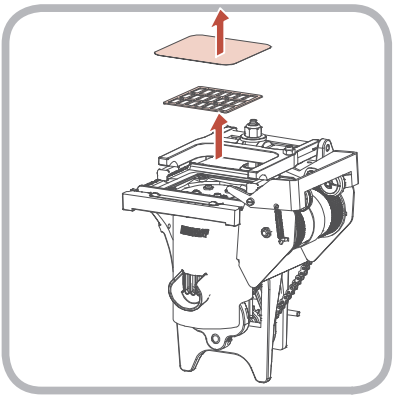

13.

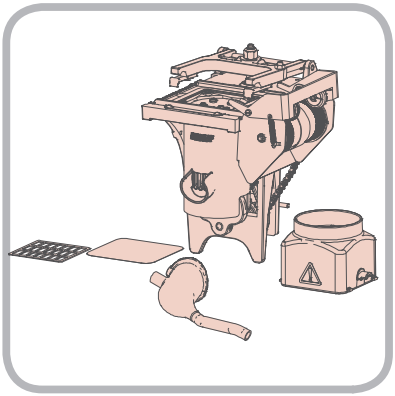

14.

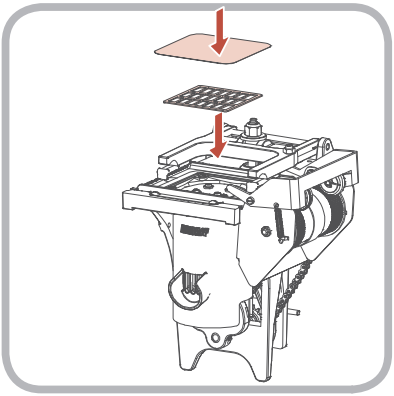

15.

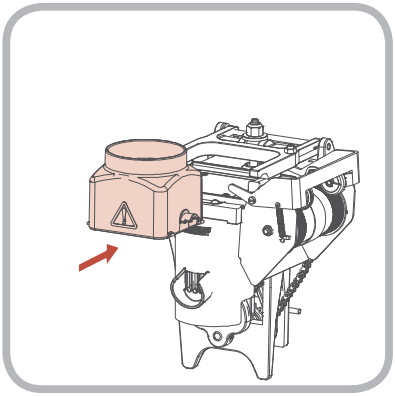

16.

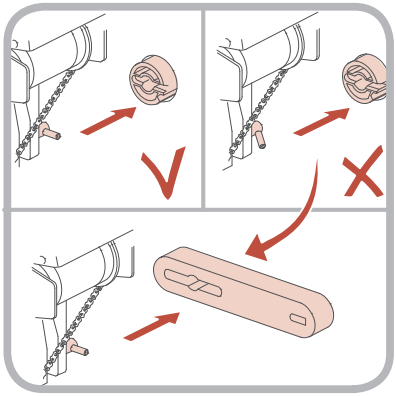

17.

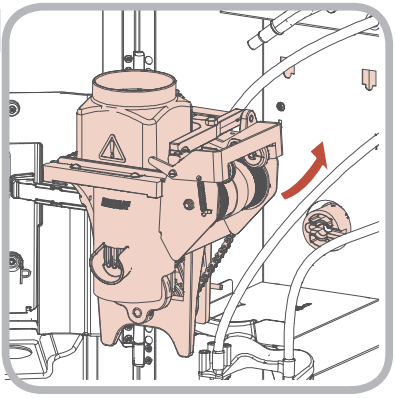

18.

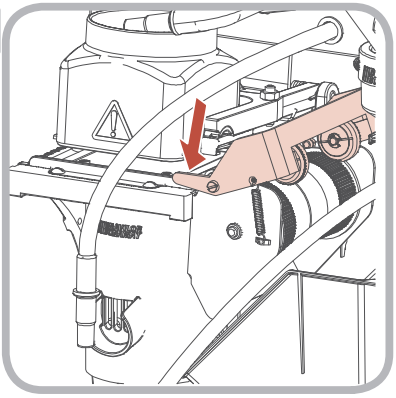

19.

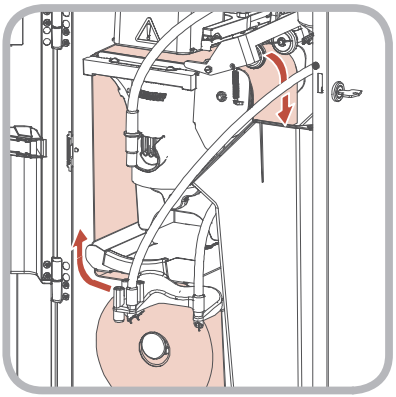

20.

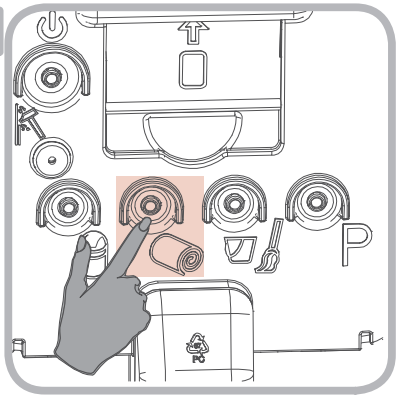

21.

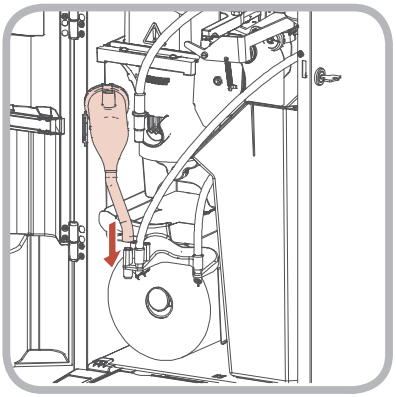

22.

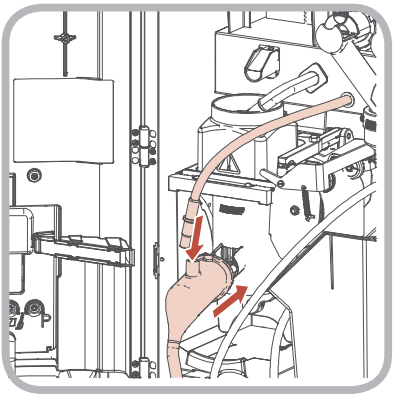

23.

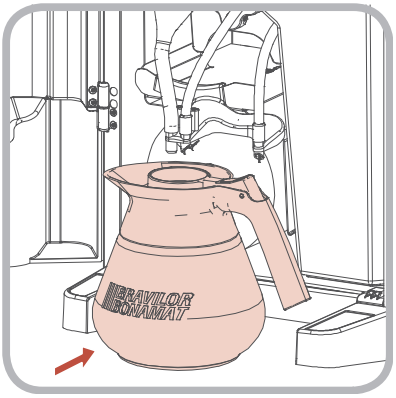

24.

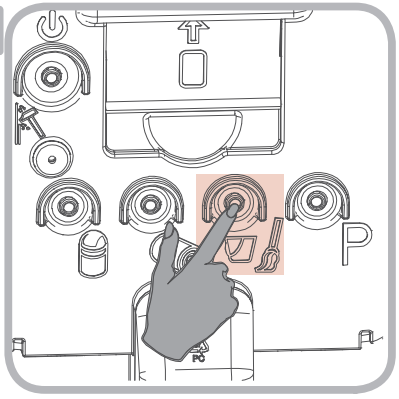

25.

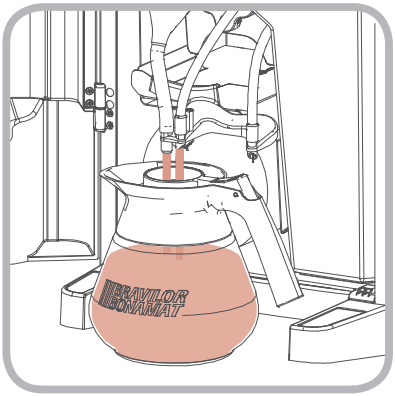

26.

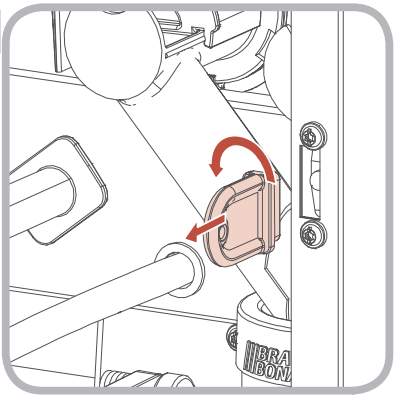

27.

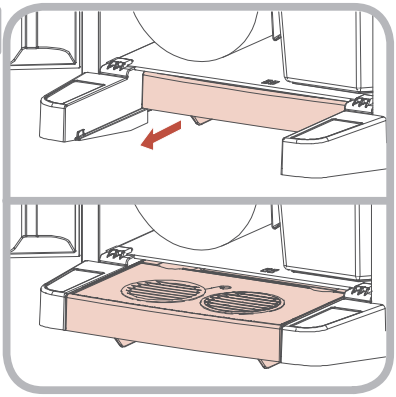

28.

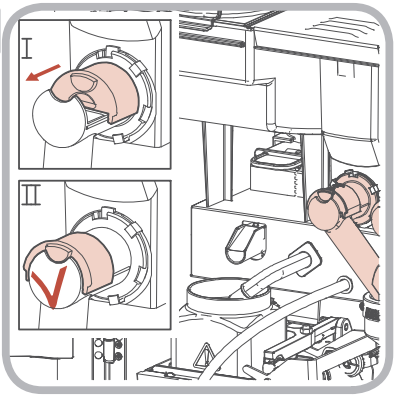

29.

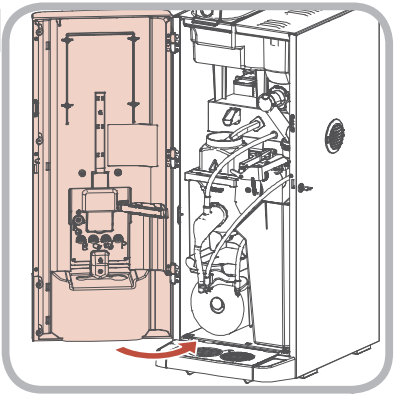

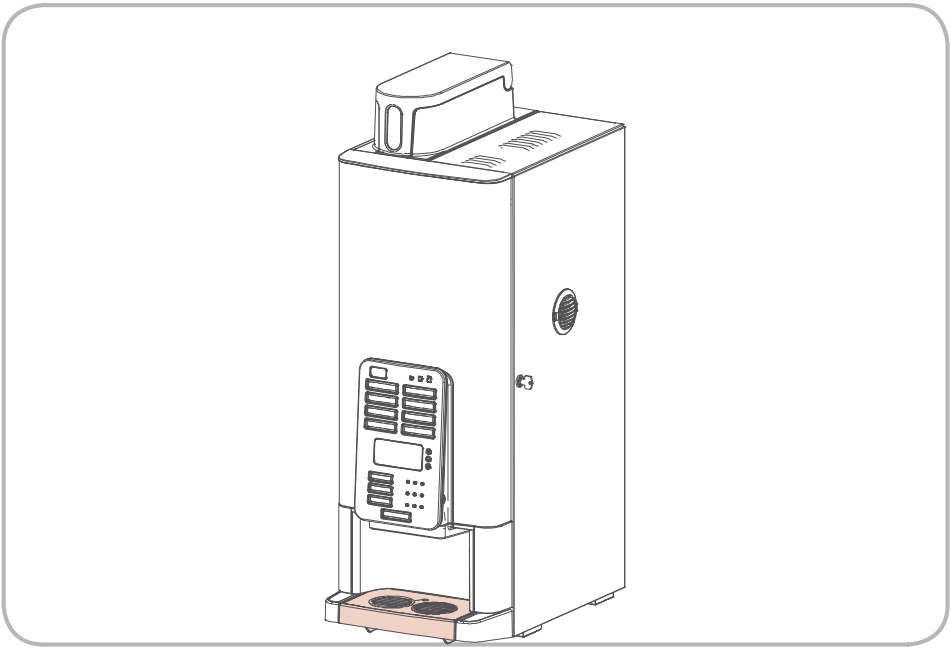

1.

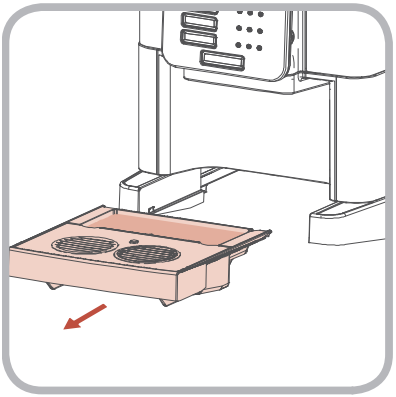

2.

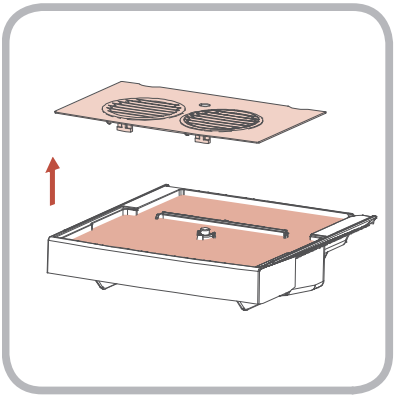

3.

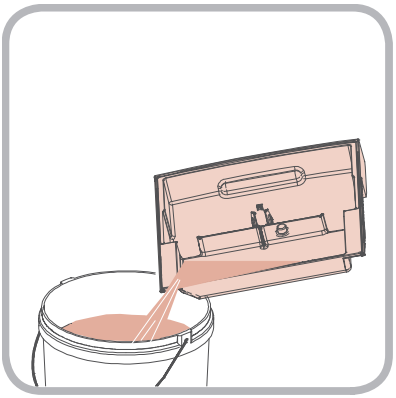

4.

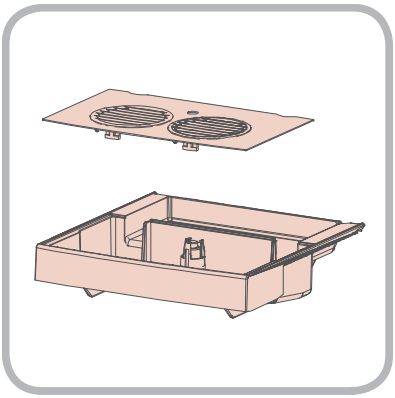

5.

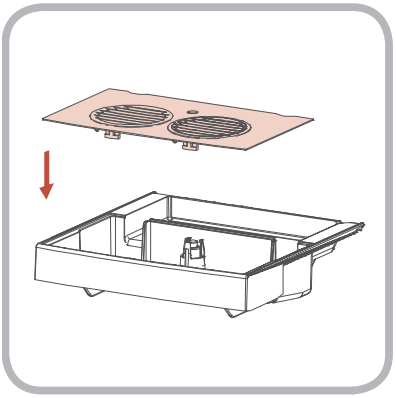

6.

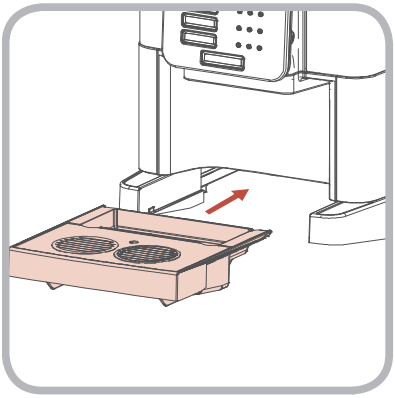

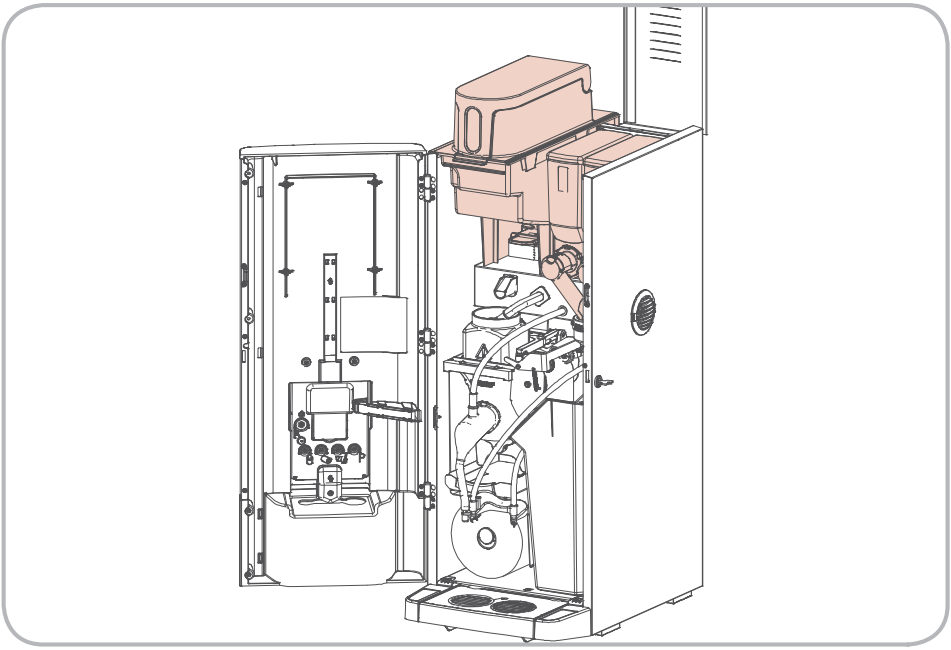

1.

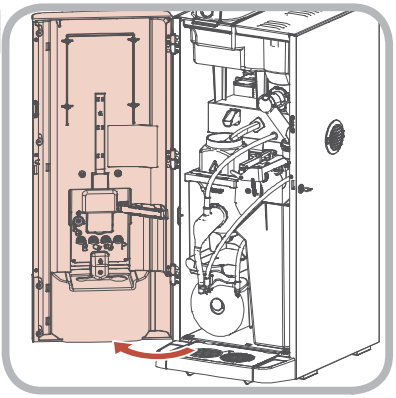

2.

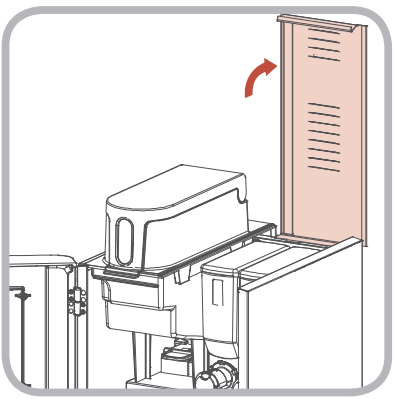

3.

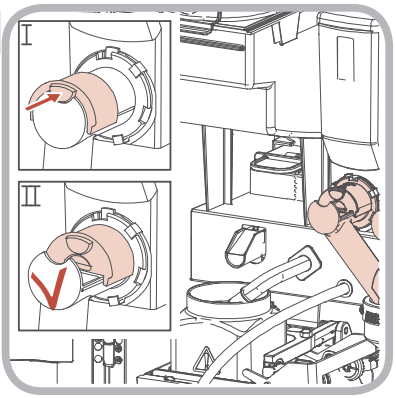

4.

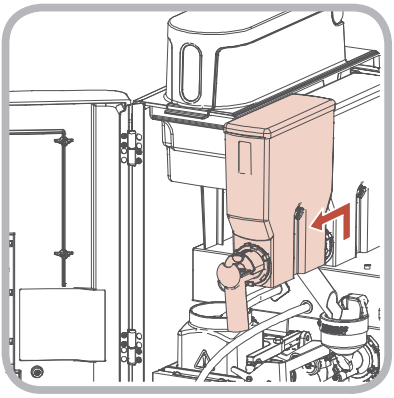

5.

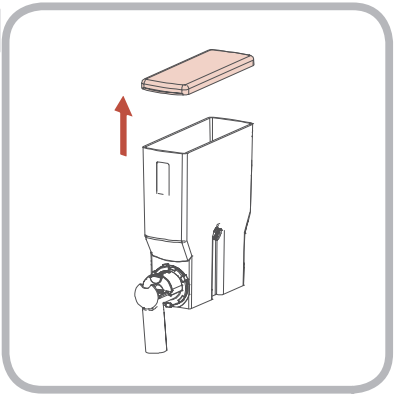

6.

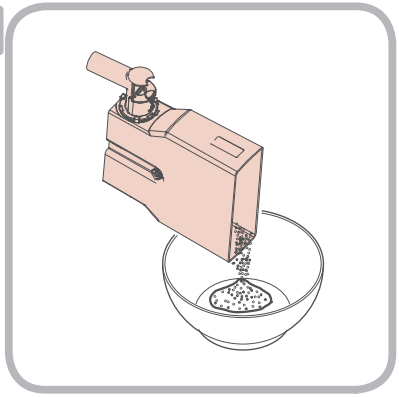



7.



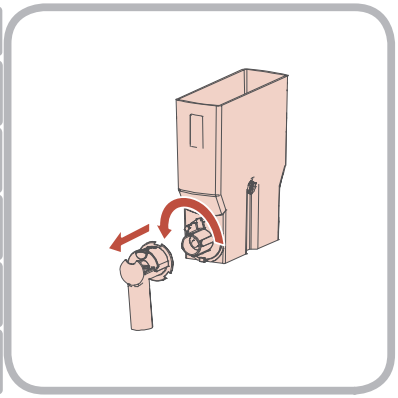

8.

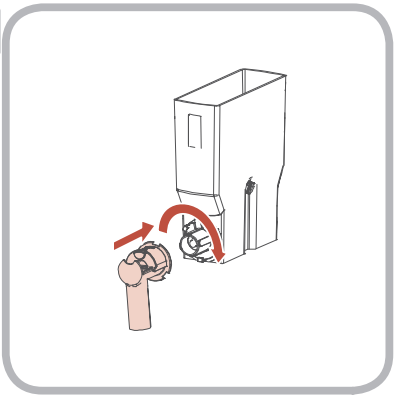

9.



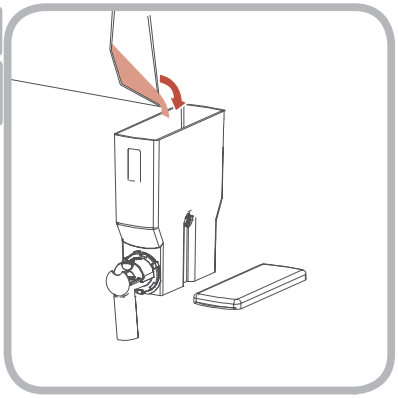

10.

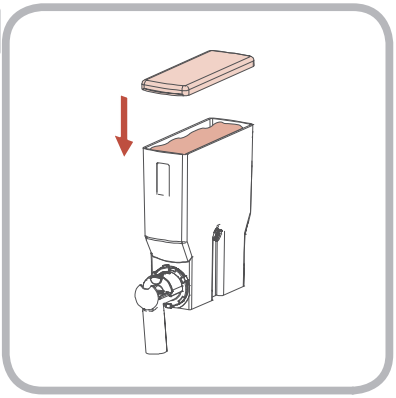

11.

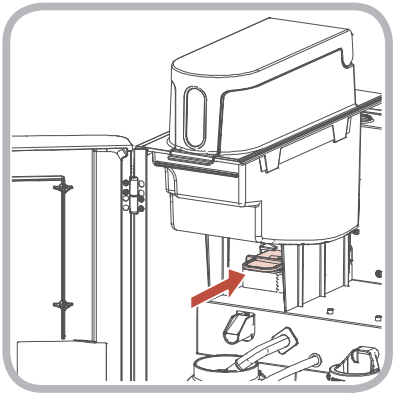

12.

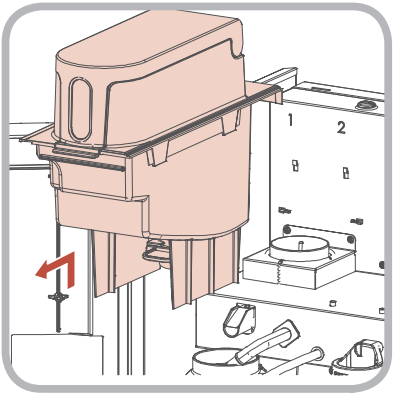

13.

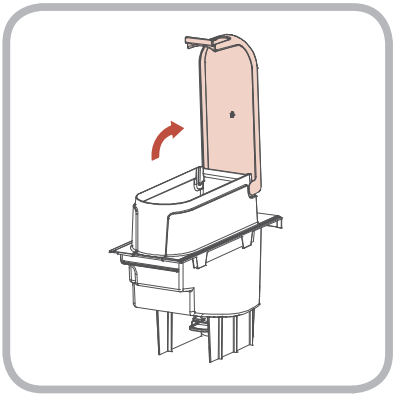

14.

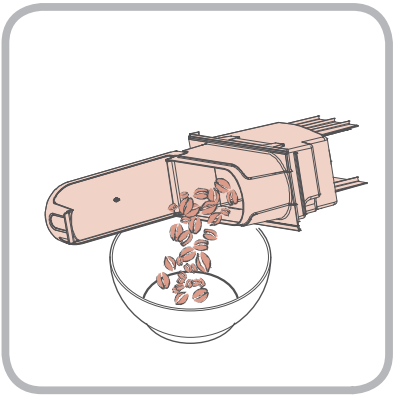

15.

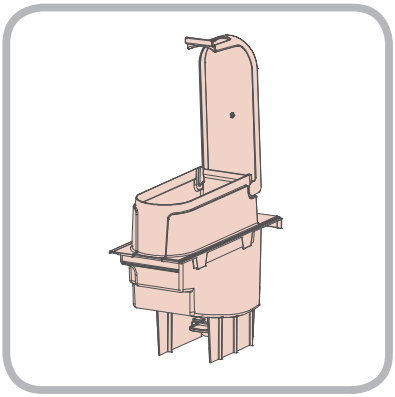

16.

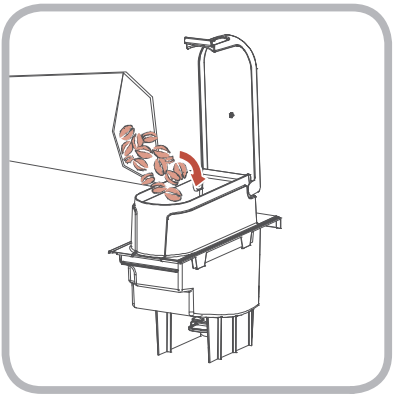

17.

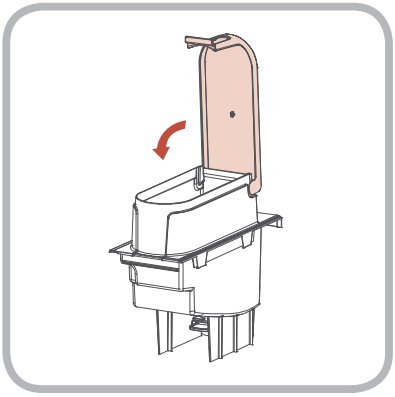

18.

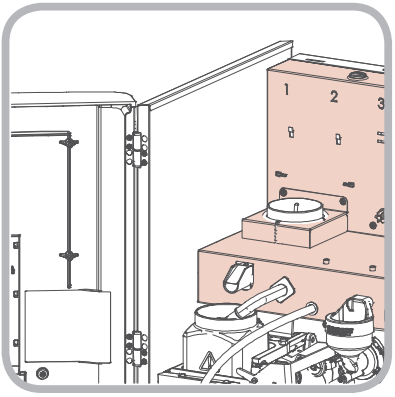



19.

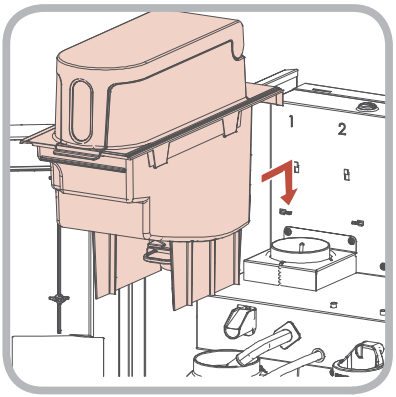

20.

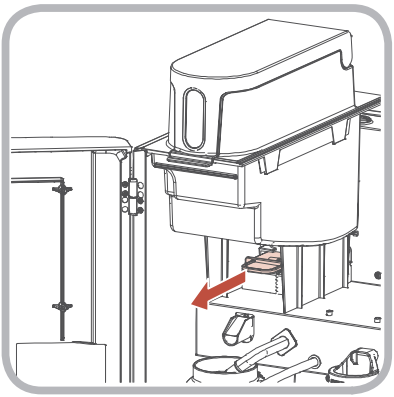

21.

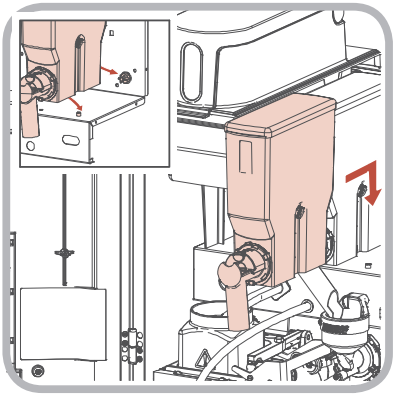

22.

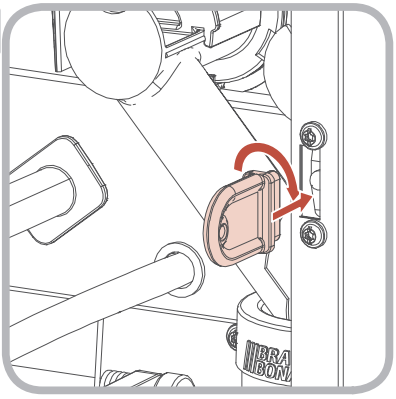

23.

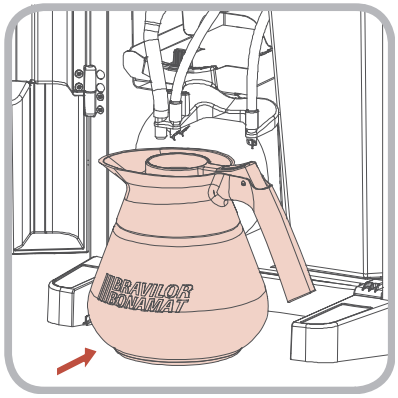

24.

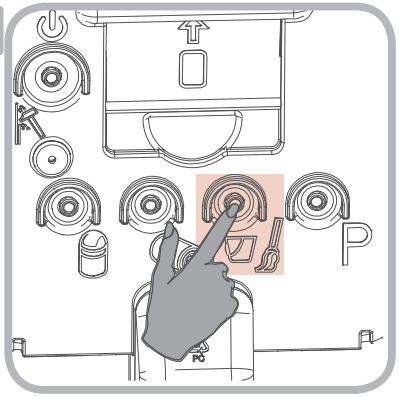

25.

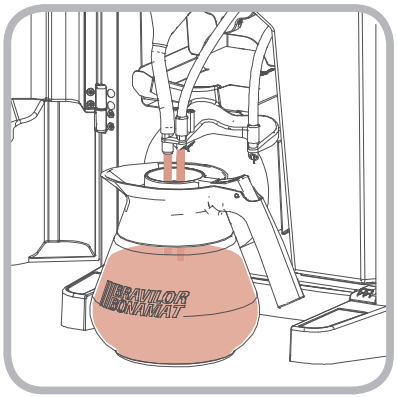

26.

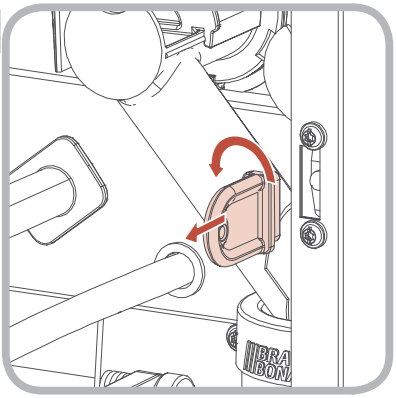

27.

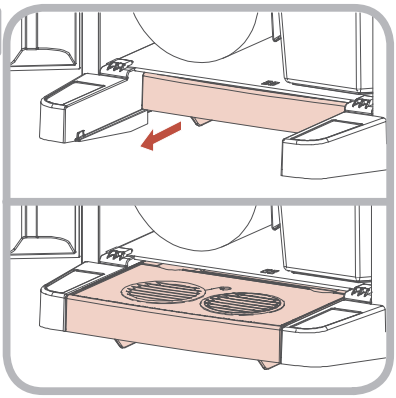

28.

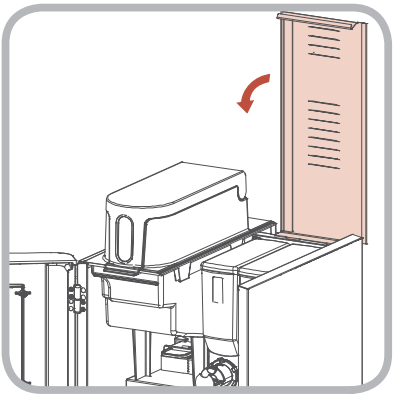

29.

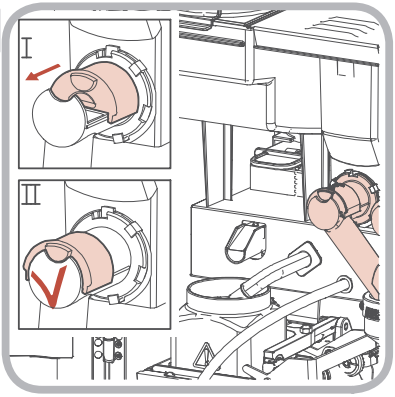

30.

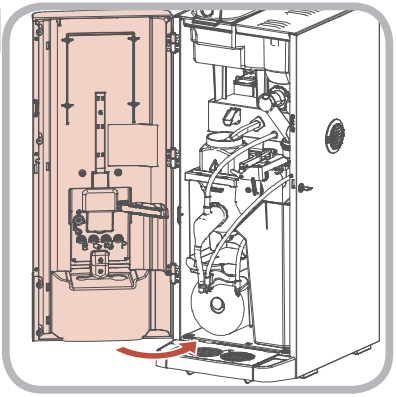

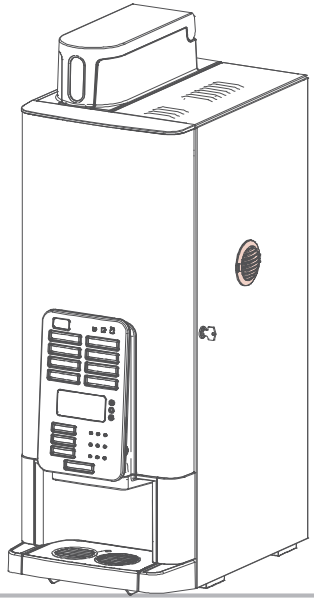

1.

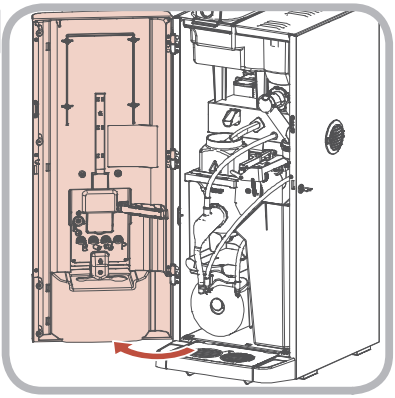

2.

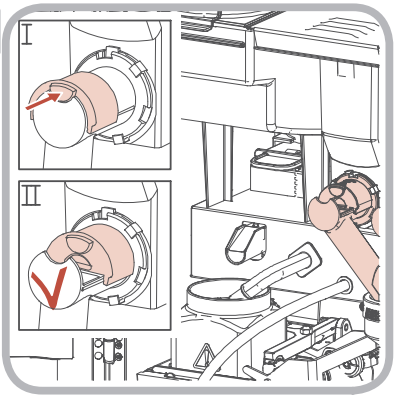

3.

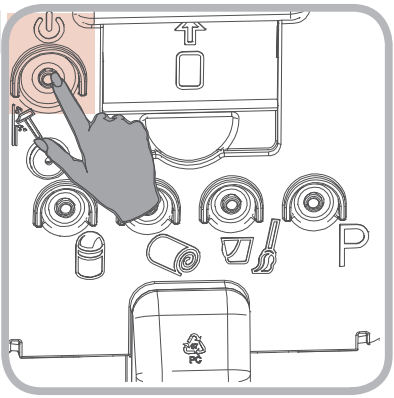

4.

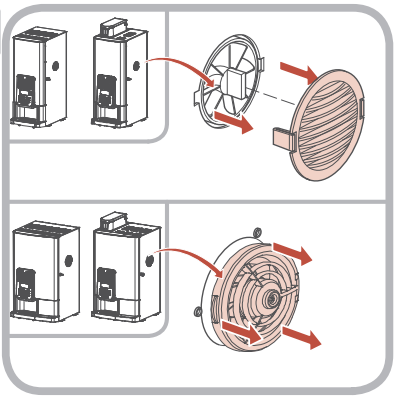

5.

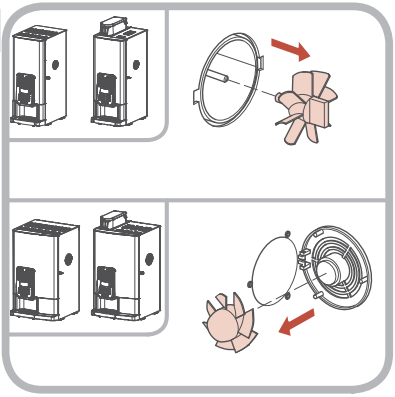

6.

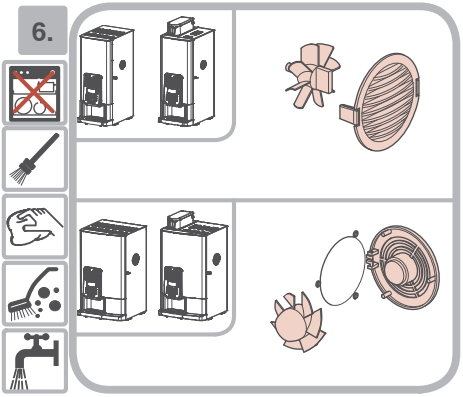



7.

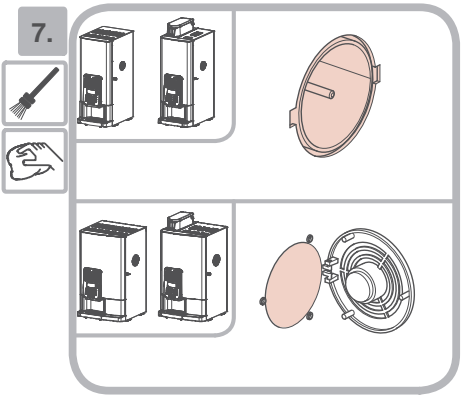

8.

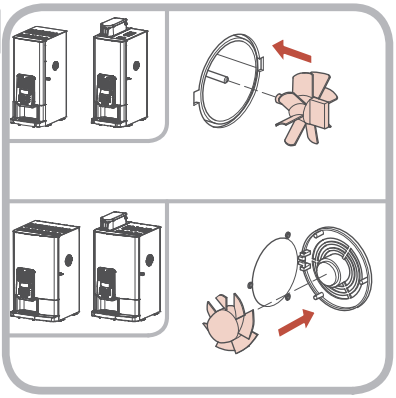

9.

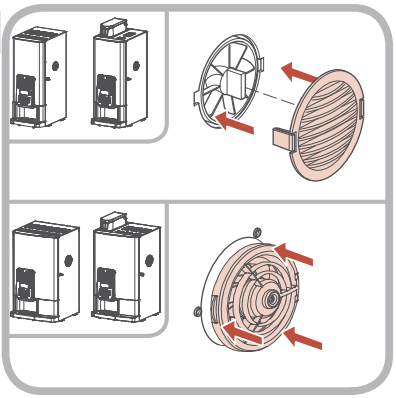

10.

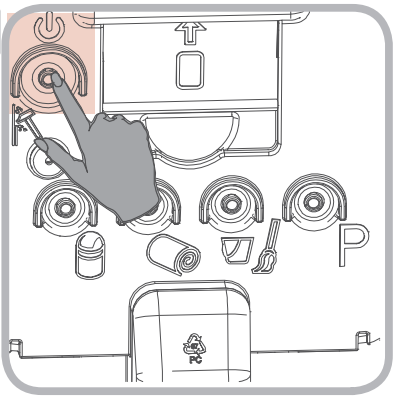

11.

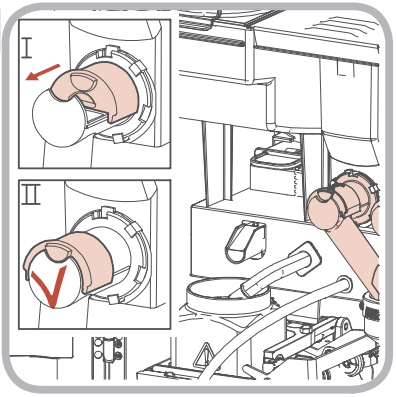

12.

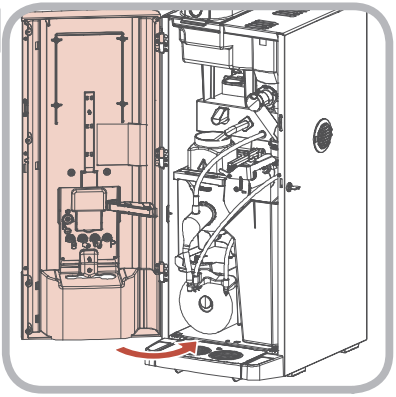

Messages
Messages
Meldungen
Meldingen
Meddelanden

Meldinger
Beskeder
Viestit
Mensajes
Mensagens

Messaggio
Μηνύματα
Zprávy
Wiadomości
Mesaje

Сообщения
Mesajlar
信息
メッセージ
메세지

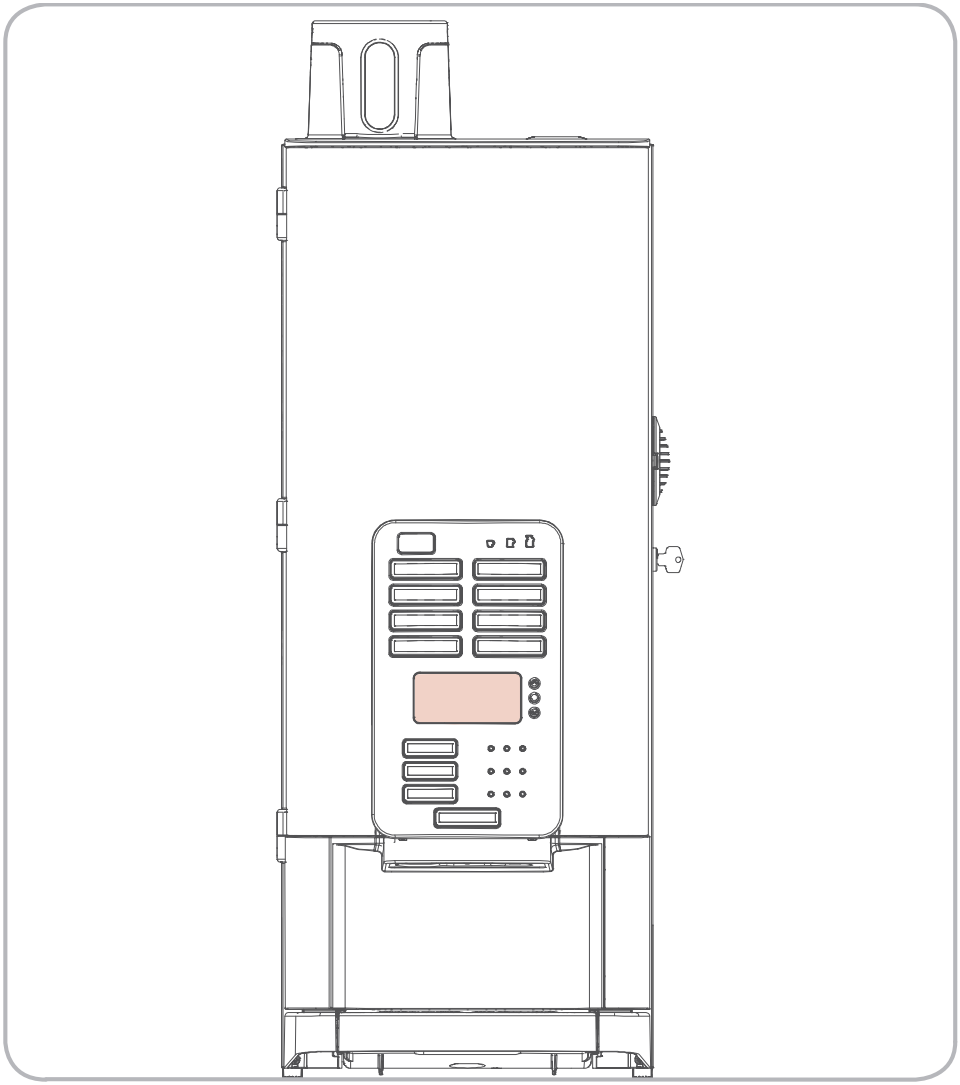

E

1.





2.





3.





4.





5.



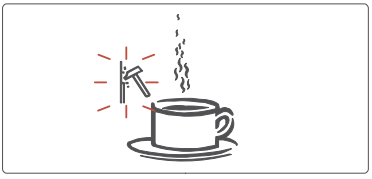


Error



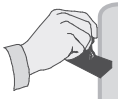

Italiano
Ελληνικα
Česky
Polski
Română

Русский
Türkçe
中文
日本語
한글

Prescrizioni di sicurezza
Έντυπο ασφαλείας
Bezpečnostní kniha
Wskazówki bezpieczeństwa
Carte instructaj



Инструкция по эксплуатации
Güvenlik kitabı
安全冊子
安全說明書
안전 지침서

Manuale per l'operatore
Εγχειρίδιο χειρισμού
Provozní příručka
Instrukcja obsługi
Manualul operatorului



Руководство оператора
Operatör kılavuzu
操作手冊
操作マニュアル
동작 설명서

Elenco prodotti
Πίνακας συστατικών
Přehled směsí
Lista składników
Listă ingrediente



Список ингредиентов
İçindekilerin listesi
成份清單
材料リスト
원재료 목록

Attendere
Αγαμονή
Čekejte
Czekaj
Aşteaptă



Ждите
Bekle
等候
待つ
기다림

Taglio
Αποκοπή
Stříhat
Nożyczki
Intrerupere



Отрезать
Kes
剪裁
カット
절 단

Penello
Βούρτσα
Kartáč
Szczotka
Perie



уистить щ□ткой
Fırçala
洗刷
ブラシ
붓

Panno umido
Υγρό πανί
Vlhká látka
Wilgotna szmatka
Cârpă umedă



Влажная салфетка
Nemli bez
濕布
湿った布
젖은헝겊

Lavaggio
Ελαφριά πλύση
Vyplachnout
Płukanie
Clătire



Прополоскать
Durula
冲洗
すすぐ
세 척

Detersivo
Απορρυπαντικό
Prostředek na odvápnění
Środek myjący
Detergent



уистящее средство
Deterjan
去污劑
洗剤
세정제

Idoneo per lavastoviglie
Εγγυημένο για χρήση σε πλυντήριο πιάτων
Myčka –důkaz
Mycie w zmywarce dozwolone
Spălător veselă



Допускается Ристка в посудомоеРной машине
Bulaşık makinası uyumlu
可放於洗碗機清洗
食器洗い機で使用可能
접시세척기 사용금지

Risparmiatore energia
Εξοικονόμηση ενέργειας
Ochrana energie
Pogram "eco"
Mod economic



Накопитель энергии
Enerji tasarrufu
節省能源
省エネルギー
에너지 절약

Chiamare il fornitore
Καλέστε τον αντιπράσωπο / διανομέα
Volejte dodavatele
Teefon do dystrybutora
Cheamă distribuitorul



Позвоните дистрибьютору
Çağrı distribütörü
聯絡經銷商
販売店に連絡して下さい
전화 교환기

Decalcificazione
Αφαλάτωση
Odvápnění
Odkamienianie
Decalcarizare



уистка от накипи
Kireçten arındırma
除垢
デスケール
스케일 청소

Accessori
Εξαρτήματα
Příslušenství
Akcesoria
Accesorii



Аксессуары
Aksesuarlar
附件
備品
악세서리

Opzione
Προαιρετικό
Nepovinný
Opcja
Opţional



Необязятельный
Opsiyonel
選擇
オプション
선택 사양

Italiano
Ελληνικα
Česky
Polski
Română

Русский
Türkçe
中文
日本語
한글

Informazione
Πληροφορίες
Informace
Informacja
Informație

Информация
Bilgi
資料
情報
알 림

Indice
Περιεχόμενα
Obsah
Spis treści
Index

Содержание
İçindekiler
內容目錄
目次
목 차

Istruzione d'uso
Χειρισμός
Obsluha
Instrukcja obsługi
Instalare

Обслуживание
Kullanım
操作
取り扱い
취 급

Selezione pulsante
Πλήτρο επιλογής
Volba tlačítek
Przycisk selekcjonujący
Buton selectare

Выбрать напиток
Seçim Düğmesi
選擇按鍵
選択ボタン
선택버턴

Tazza
Φλιτζάνι
Šálek
Filiżanka
Ceaşca

чашка
Fincan
杯
小カップ
컵

Tazza Grande
Κούπα
Džbánek
Kubek
Cană

Кружка
Maşrapa
大杯
大カップ
머그 컵

Bricco
Κανάτα
Konvice
Dzbanek
Bol

Графин
Pot
咖啡壺
デカンタ
디캔터

Pulsante d'avviamento
Πλήτρο έναρξης
Startovací tlačítko
Przycisk "start"
Buton start

Кнопка «Пуск»
Başlatma düğmesi
開始鍵
スタートボタン
시작 버턴

Distribuzione gratis
Ελεύθερη χρήση
Vplný výstup
Wolny dostęp
Livrare gratuită

Бесплатно
Ücretsiz
贈飲
無償交付
무료 제공

Riempire / scaricare
Ένδειξη γεμάτο / Άδειο
Plný / prázdný
Pełny / pusty
Plin / Gol

Наполнить / опорожнить
Doldurma / Boşaltma
滿/空
給水・空にする
채움/텅빈

Pulizia
Καθαρισμός
Čištění
Czyszczenie
Curățare

уистка
Temizleme
清洗
洗浄
청 소

Pulizia giornaliera
Καθημερινή καθαριότητα
Čištění, denně
Czyszczenie, dzienne
Curățare, zilnic

уистка ежедневно
Temizlik, günlük
清洗，每日
毎日の洗浄
일일 청소

Pulizia settimanale
Εβδομαδιαία καθαριότητα
Čištění, týdně
Czyszczenie, tygodniowe
Curățare, săptămânal

уистка раз в неделю
Temizlik, haftalık
清洗，每週
毎週の洗浄
주별 청소

Contenitore prodotto
Μεταλλικό δοχείο
Zásobník
Kanister
Canistră

Канистра
Kutu
罐子
ホッパー
케니스터

Miscelatore
Σύστημα ανάμειξης
Mísicí system
System mieszający
Sistem amestecare

Смеситель
Karışma sistemi
混合系統
攪拌システム
교반기

Sistema ventilazione
Σύστημα εξαερισμού
Odvzdušňovací system
System chłodzenia
Sistem ventilație

Система вентиляции
Havalandırma sistemi
通風系統
通気システム
환풍기

Contenitore caffè consumato
Κάδος απορριμμάτων
Nádoba na odpad
Kosz na odpady
Recipient resturi

Бак для мусора
Çöp kutusu
廢物箱
カス入れ容器
휴지통

Raccogligocce
Συλλέκτης σταγόνων
Odkapní miska
Ociekacz
Colector picături

Каплесборник
Damlama tepsisi
接水盤
ドレンパン
물받이

Camera di infusione
Θάλαμος βρασμού
Demleme haznesi
Varná nádoba
Komora zaparzania

Заварочная камера
Camera de fierbere
冲泡室
커피 추출
ドリップ容器

Estrattore
Μηχανισμός βρασμού μίγματος
Filtrační jednotka
Zaparzacz
Distribuitor bere

Заварник
Süzme mekanizması
泡水器
抽出器
브로워

Rotolo carta filtrante
Ρολό χαρτιού
Role papíru
Rolka papieru
Rolă hirtie

Фильтр (рулон)
Rulo kağıt
卷紙
フィルターペーパー
롤 페이퍼

Messaggio
Μηνύματα
Zprávy
Wiadomości
Mesaje

Сообщения
Mesajlar
信息
メッセージ
메세지



BRAVILOR BONAMAT

© 11–2011

700.403.607D